GOBIERNO NACIONAL
CON PASO FIRME

GACETA OFICIAL

Edición Digital

AÑO **Panamá, R. de Panamá miércoles 25 de noviembre de 2026** **N° 30660 L**

CONTENIDO

AUTORIDAD NACIONAL DE LOS SERVICIOS PÚBLICOS

Resolución AN N° 22195-Elec
(viernes 16 de octubre 2026)

POR LA CUAL SE APRUEBA EL PLAN DE EXPANSIÓN DEL SISTEMA INTERCONECTADO NACIONAL CORRESPONDIENTE AL AÑO 2025, PRESENTADO POR LA EMPRESA DE TRANSMISIÓN ELÉCTRICA, S.A. (ETESA). TOMO XXVII

República de Panamá

AUTORIDAD NACIONAL DE LOS SERVICIOS PÚBLICOS

Resolución AN No. 22195 -Elec Panamá, 16 de octubre de 2026

"Por la cual se aprueba el Plan de Expansión del Sistema Interconectado Nacional correspondiente al año 2025, presentado por la Empresa de Transmisión Eléctrica, S.A. (ETESA)"

TOMO XXVII

Pág. 5201 a pág. 5400

Gaceta Oficial Digital
Para verificar la autenticidad de una representación **GO6B07313FB40C3**
en el sitio web www.gacetaoficial.gob.pa/validar-gaceta

C57-6096-6800-8B

5201

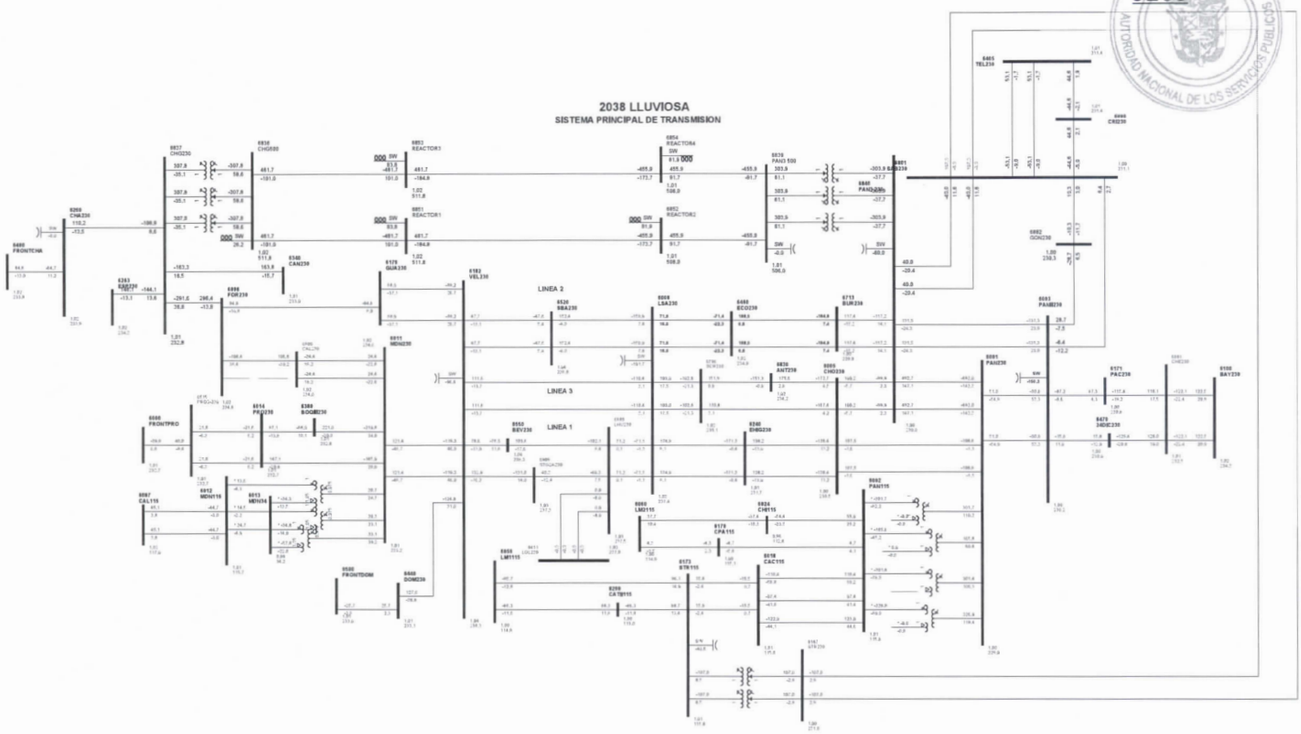

1

Gaceta Oficial Digital
Para verificar la autenticidad de una representación **GO6B07313FB40C3**
en el sitio web www.gacetaoficial.gob.pa/validar-gaceta

C58-6096-6837-0A

5202

REPÚBLICA DE PANAMÁ
AUTORIDAD NACIONAL DE LOS SERVICIOS PÚBLICOS

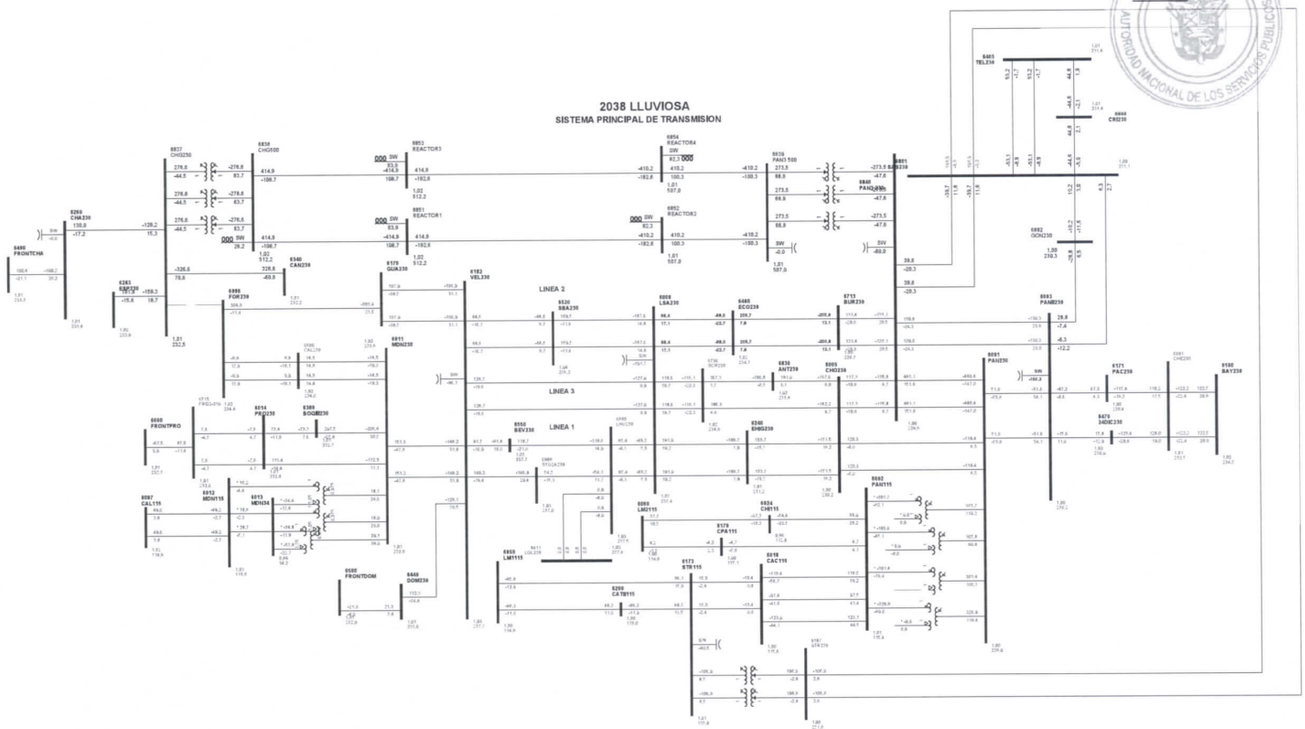

1

Gaceta Oficial Digital
Para verificar la autenticidad de una representación **GO6B07313FB40C3**
en el sitio web www.gacetaoficial.gob.pa/validar-gaceta

C59-6100-6861-1A

5203

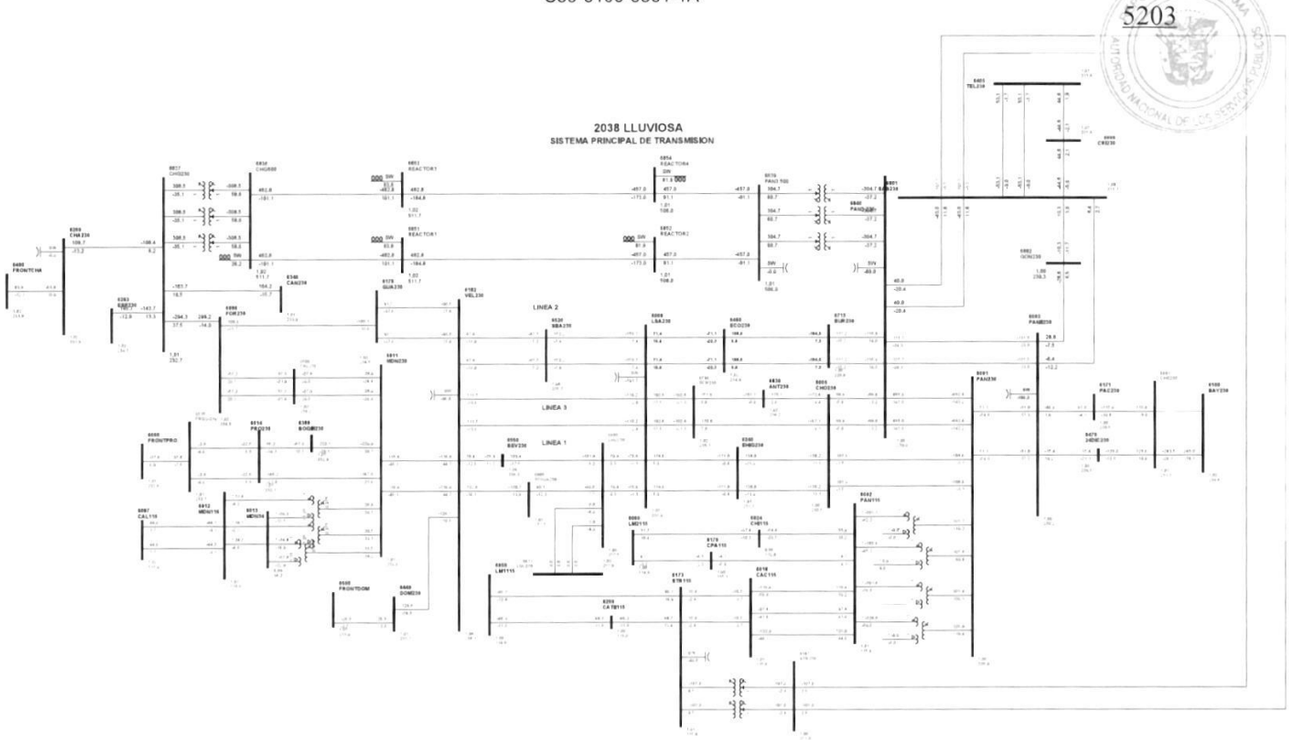

1

Gaceta Oficial Digital
Para verificar la autenticidad de una representación **GO6B07313FB40C3**
en el sitio web www.gacetaoficial.gob.pa/validar-gaceta

C60-6100-6861-2A

5204

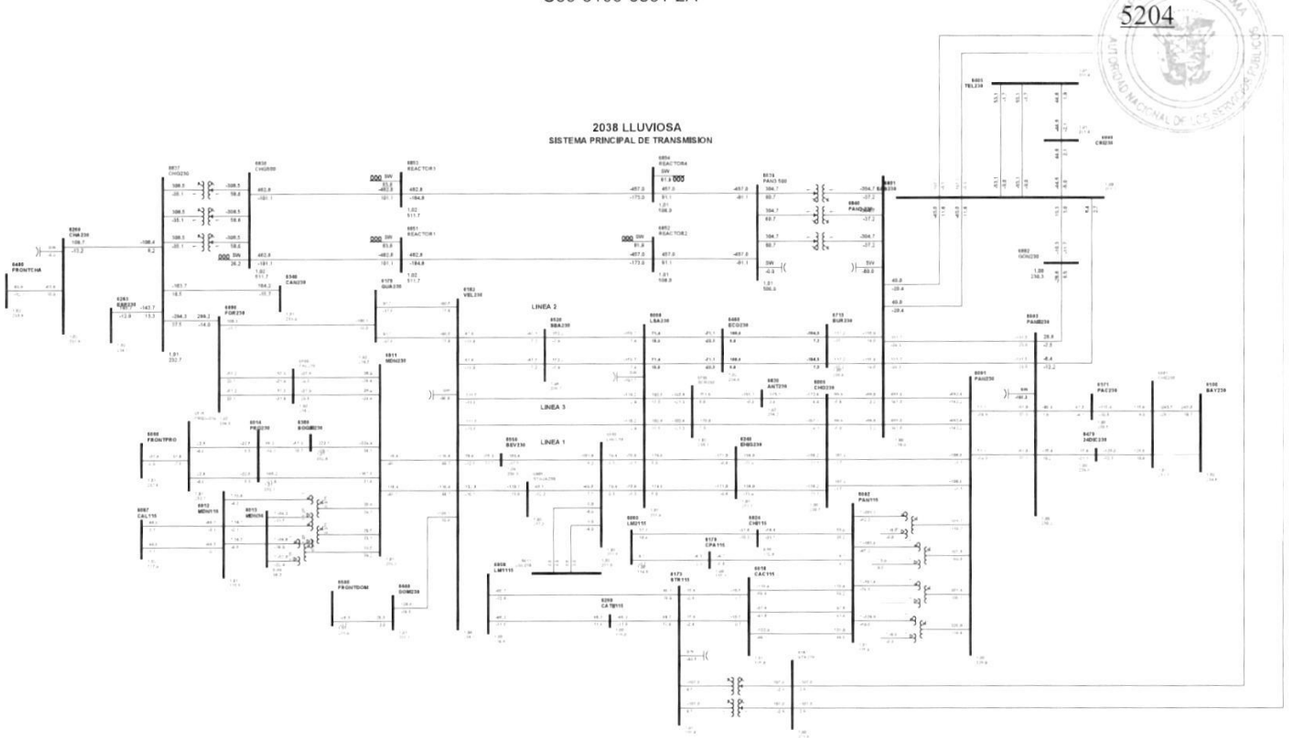

1

Gaceta Oficial Digital
Para verificar la autenticidad de una representación **GO6B07313FB40C3**
en el sitio web www.gacetaoficial.gob.pa/validar-gaceta

C61-6167-6801-1

5205

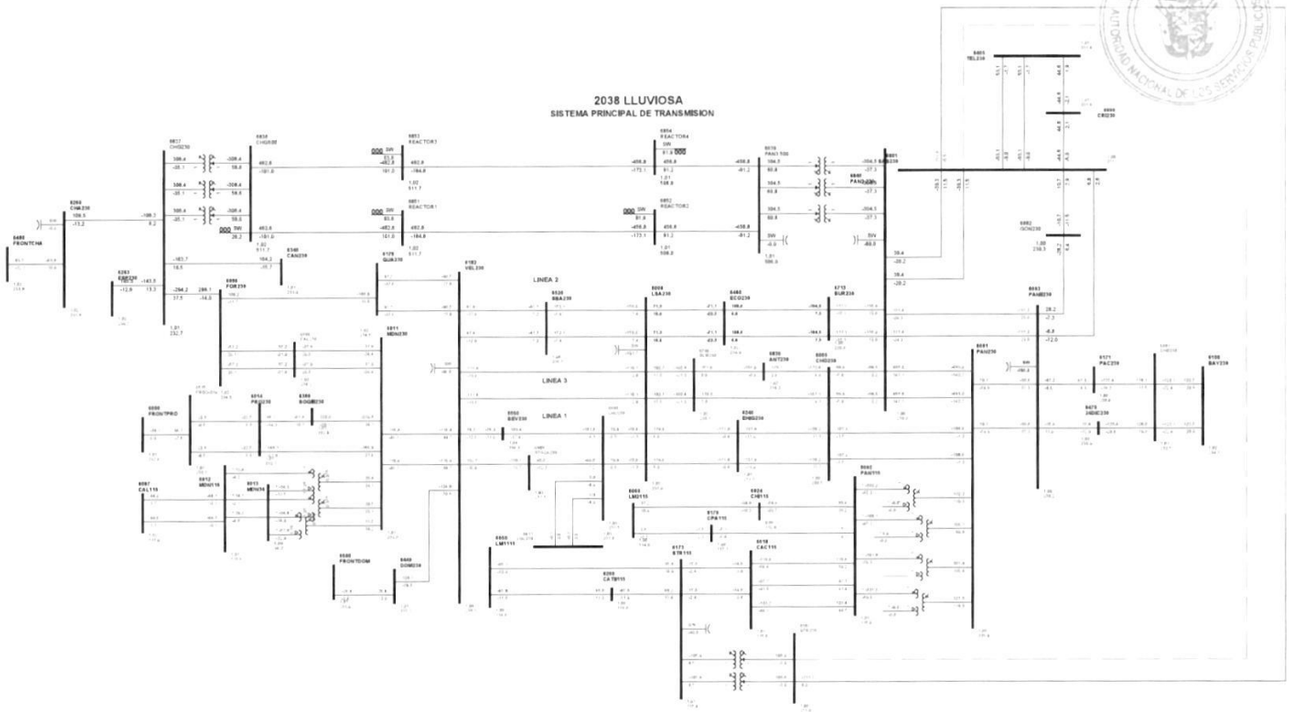

1

Gaceta Oficial Digital
Para verificar la autenticidad de una representación **GO6B07313FB40C3**
en el sitio web www.gacetaoficial.gob.pa/validar-gaceta

C62-6167-6801-2

5206

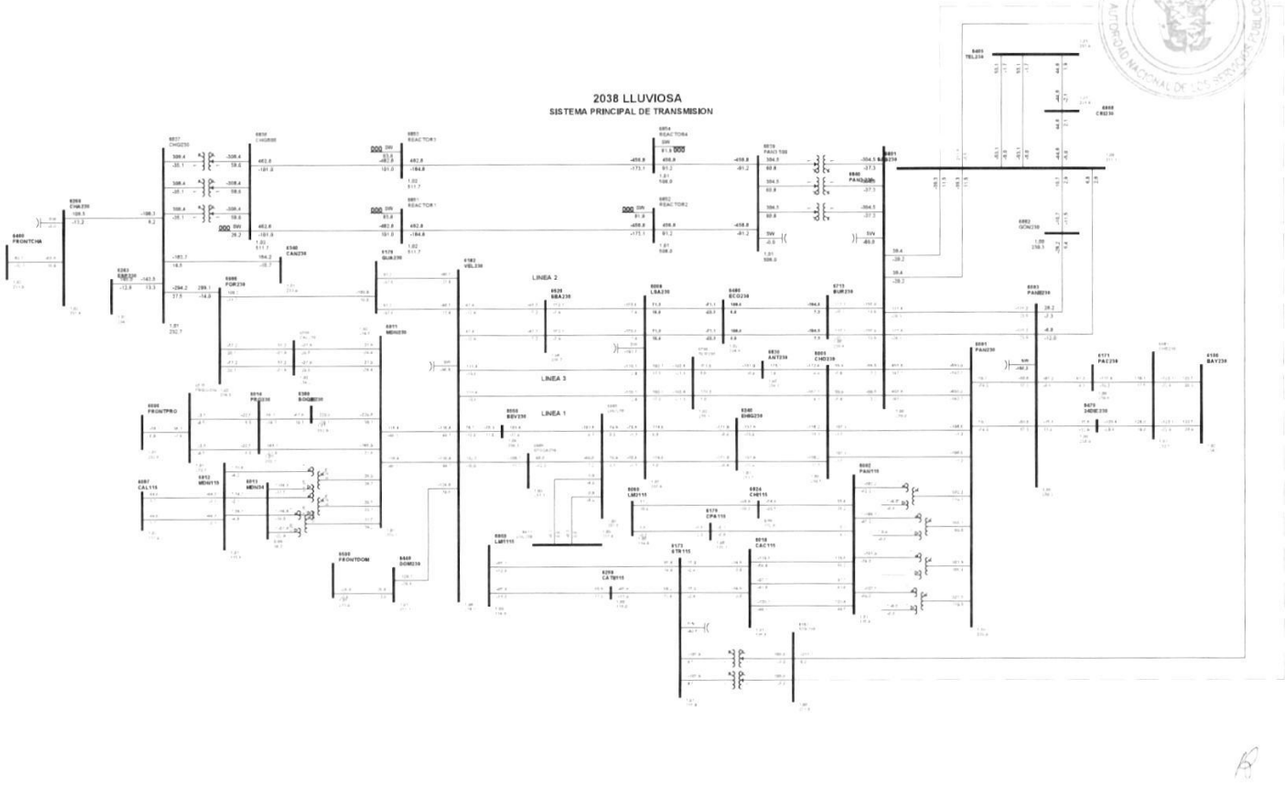

1

Gaceta Oficial Digital
Para verificar la autenticidad de una representación **GO6B07313FB40C3**
en el sitio web www.gacetaoficial.gob.pa/validar-gaceta

C63-6171-6861-1B

5207

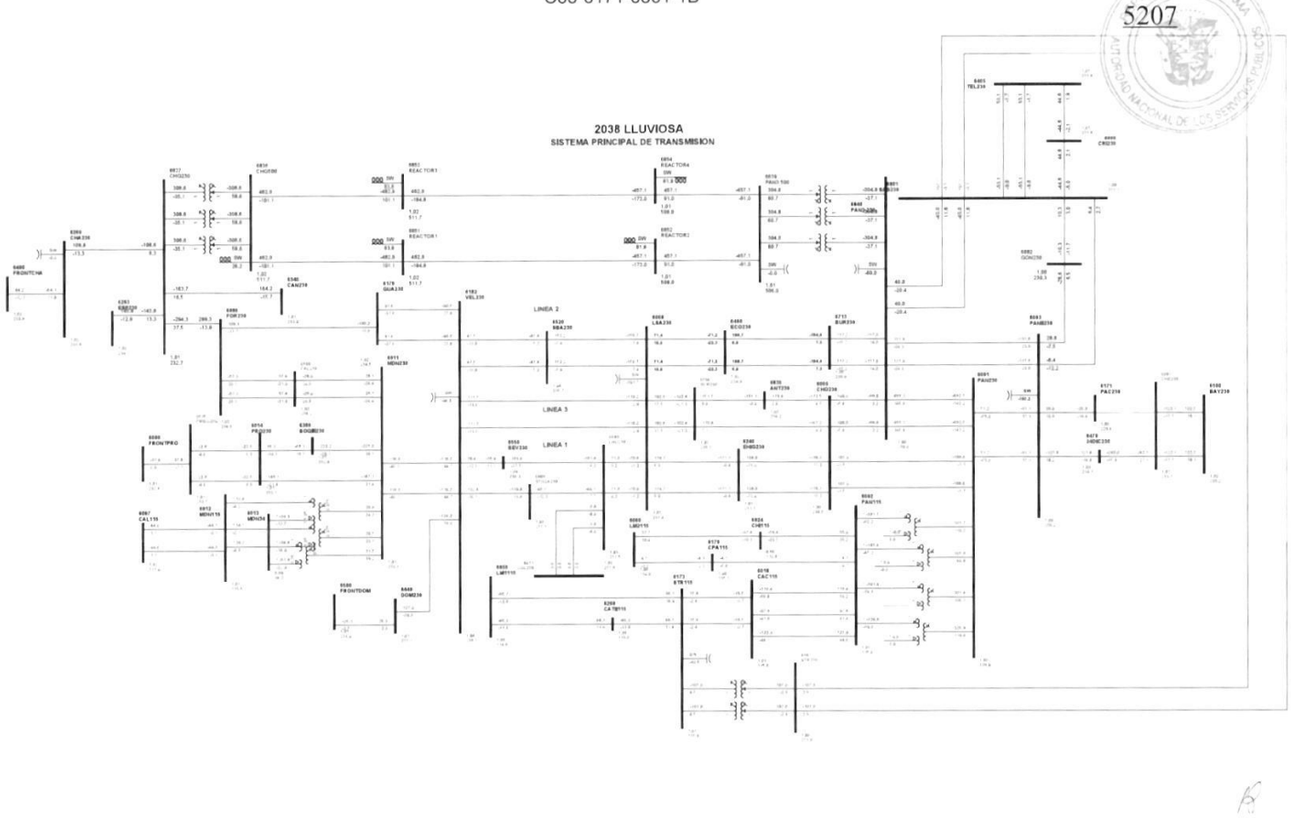

1

Gaceta Oficial Digital
Para verificar la autenticidad de una representación **GO6B07313FB40C3**
en el sitio web www.gacetaoficial.gob.pa/validar-gaceta

C64-6173-6290-1B

5208

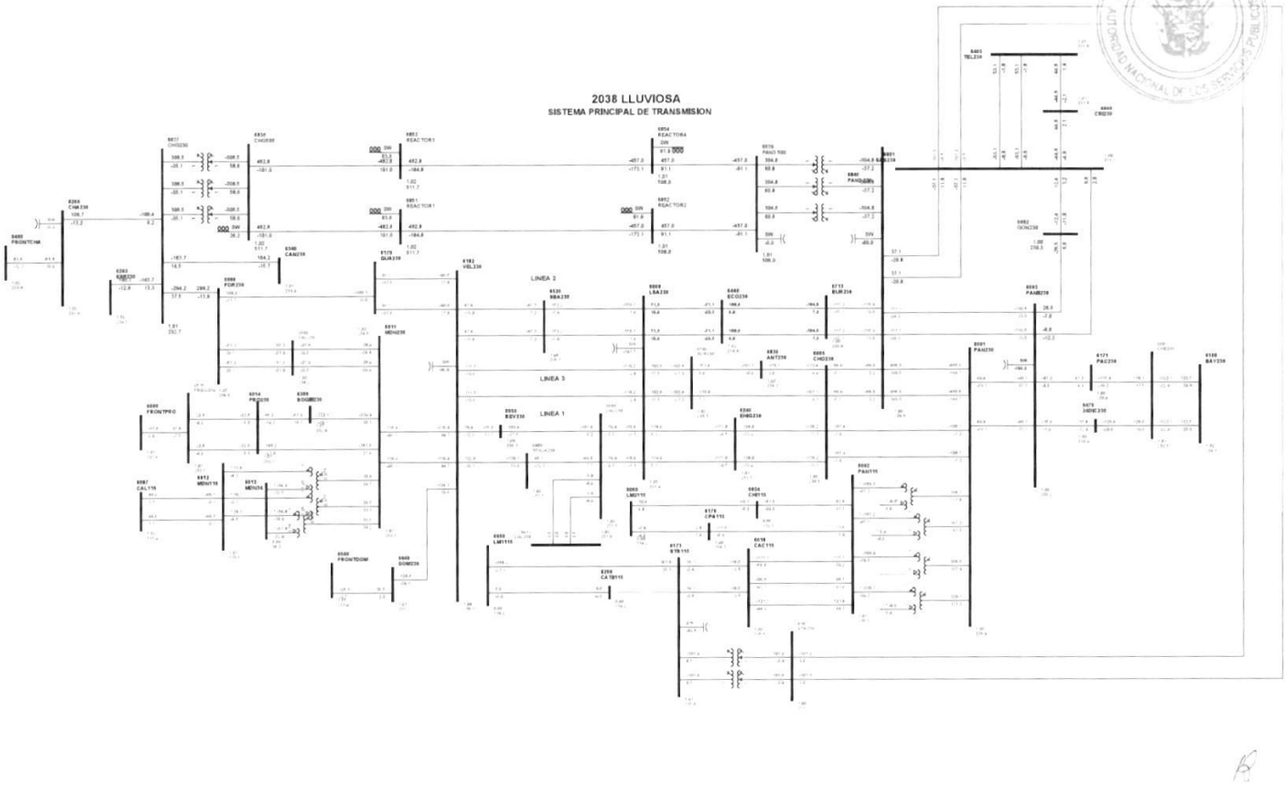

1

Gaceta Oficial Digital
Para verificar la autenticidad de una representación **GO6B07313FB40C3**
en el sitio web www.gacetaoficial.gob.pa/validar-gaceta

C65-6179-6182-16

5209

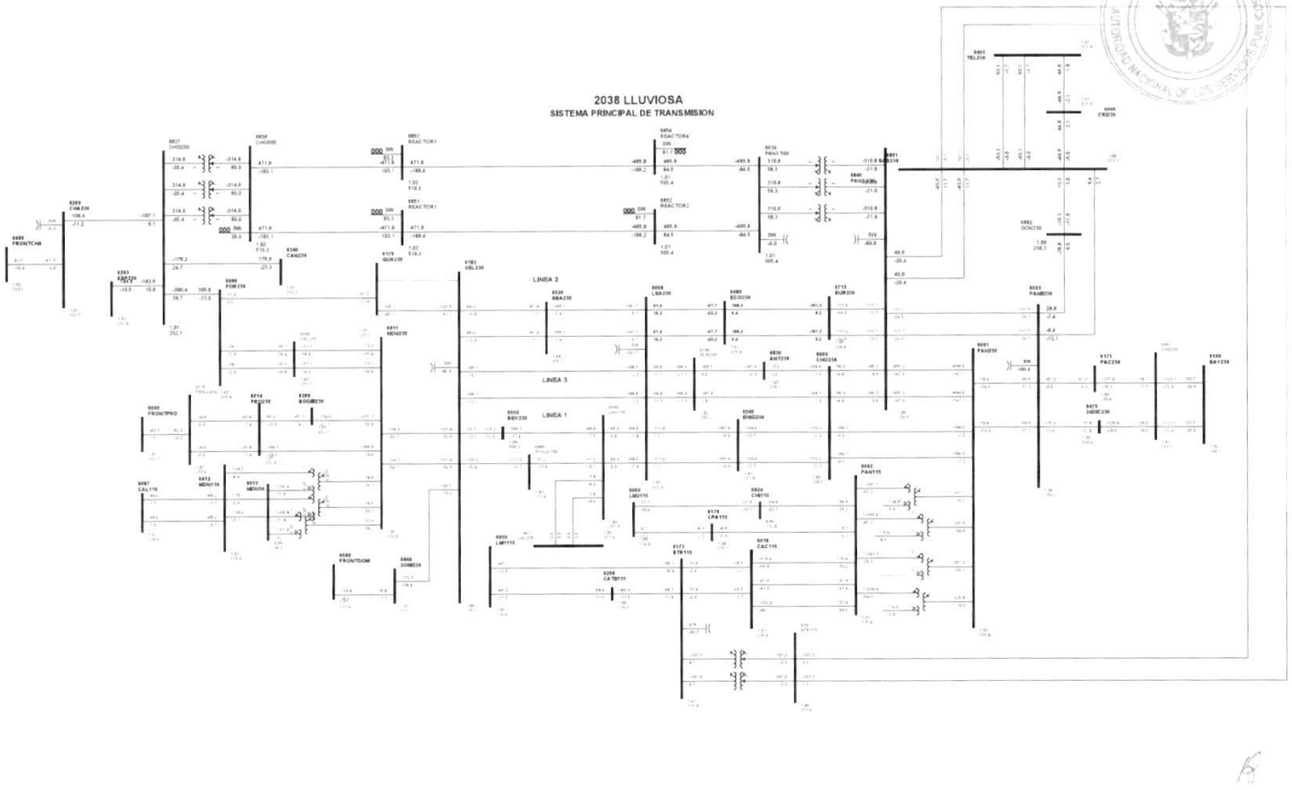

1

Gaceta Oficial Digital
Para verificar la autenticidad de una representación **GO6B07313FB40C3**
en el sitio web www.gacetaoficial.gob.pa/validar-gaceta

C66-6179-6182-17

5210

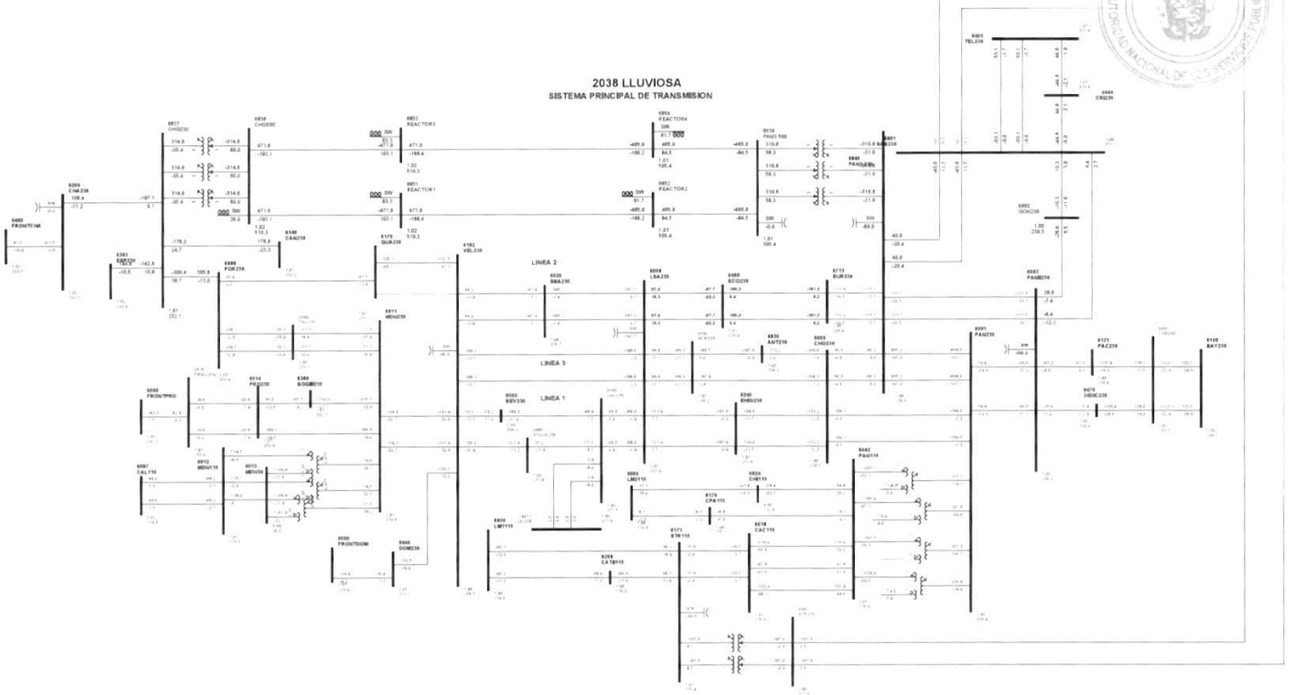

1

Gaceta Oficial Digital
Para verificar la autenticidad de una representación **GO6B07313FB40C3**
en el sitio web www.gacetaoficial.gob.pa/validar-gaceta

C67-6179-6340-29

5211

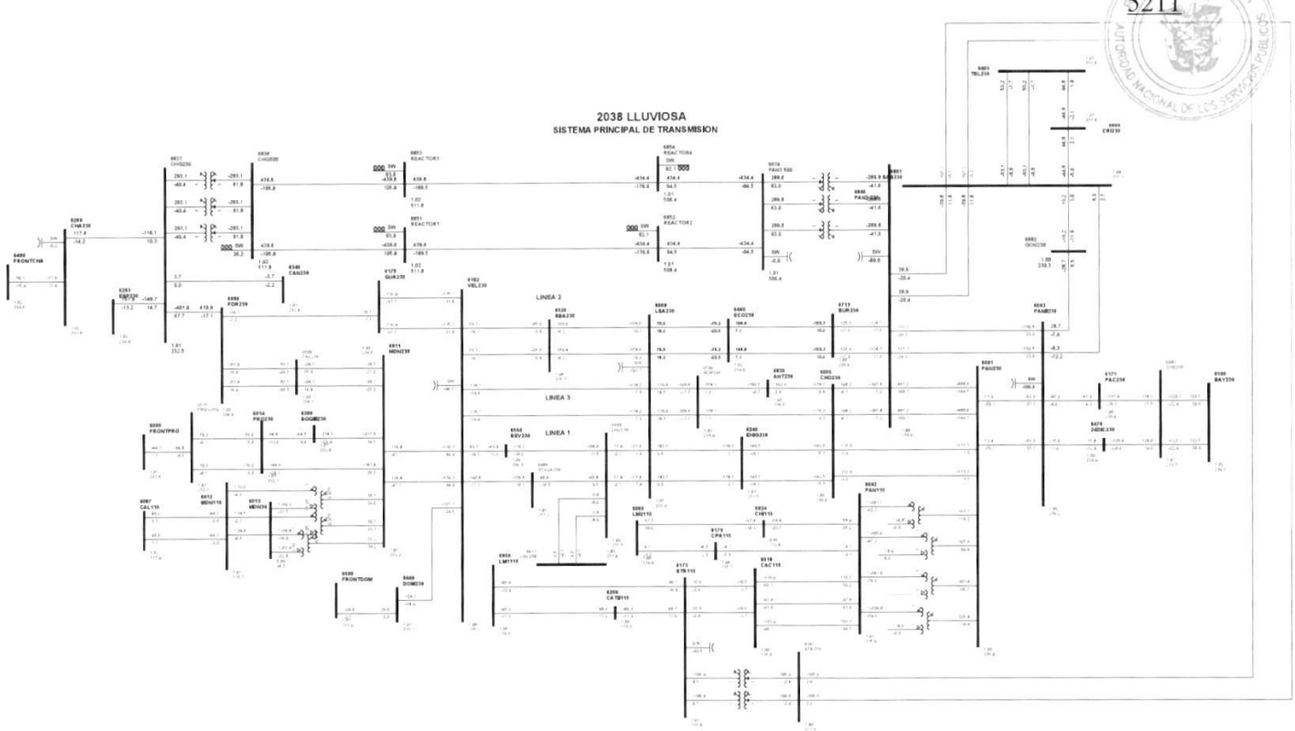

1

Gaceta Oficial Digital
Para verificar la autenticidad de una representación **GO6B07313FB40C3**
en el sitio web www.gacetaoficial.gob.pa/validar-gaceta

C68-6182-6440-5A

5212

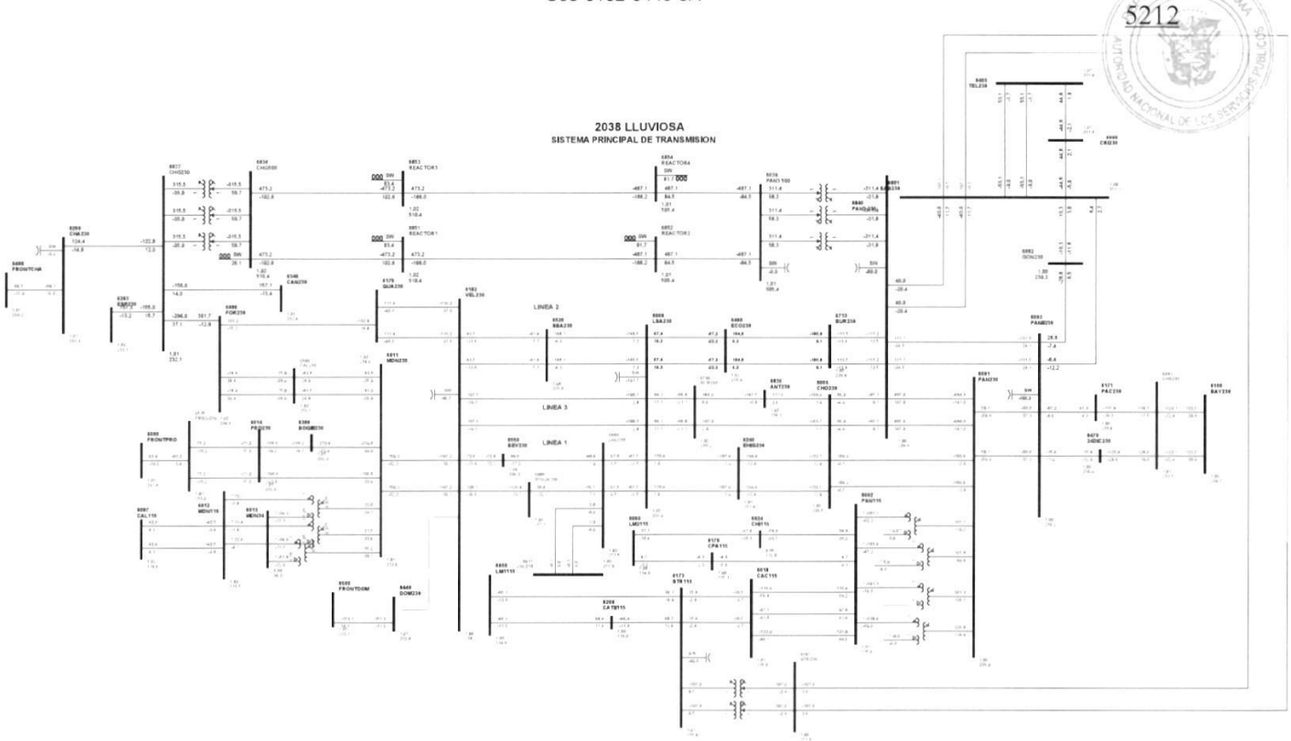

1

Gaceta Oficial Digital
Para verificar la autenticidad de una representación **GO6B07313FB40C3**
en el sitio web www.gacetaoficial.gob.pa/validar-gaceta

C69-6182-6520-4B

5213

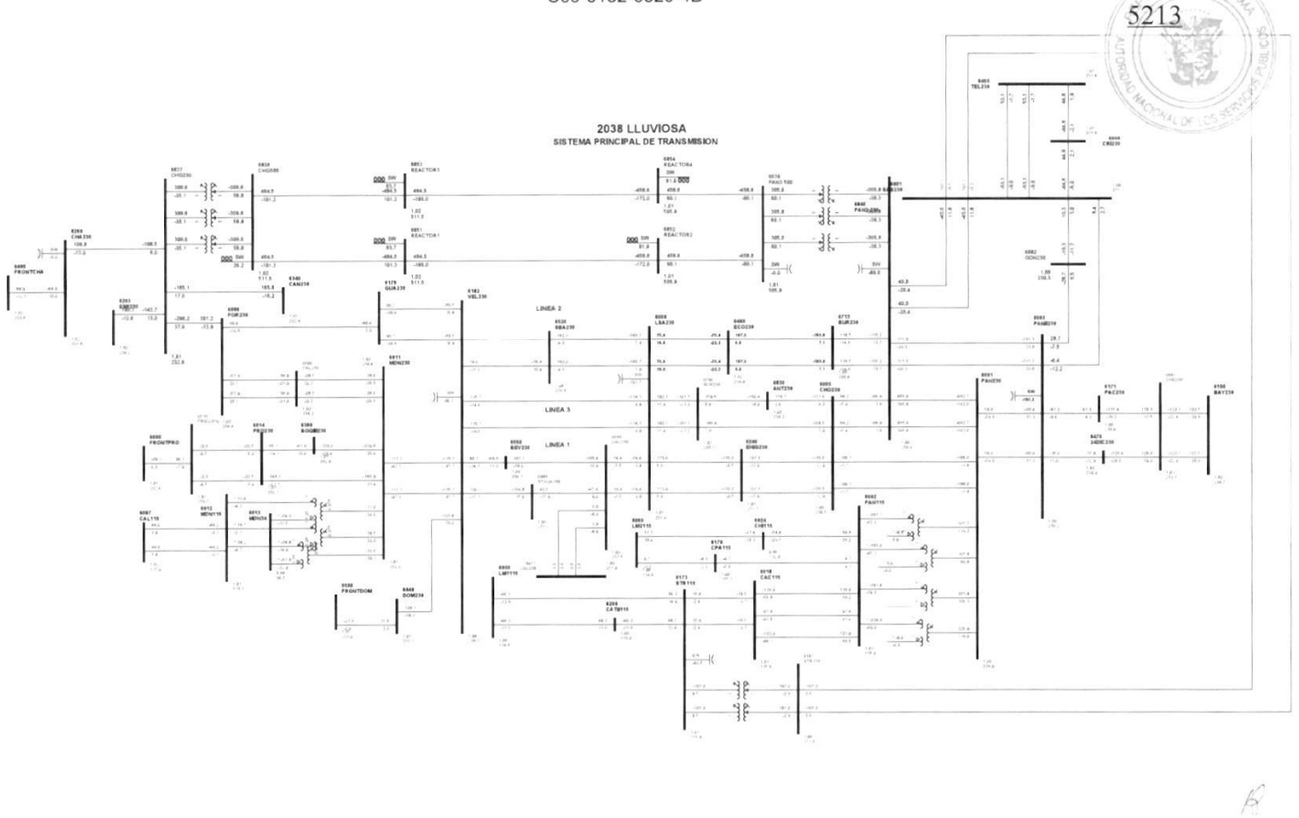

1

Gaceta Oficial Digital
Para verificar la autenticidad de una representación **GO6B07313FB40C3**
en el sitio web www.gacetaoficial.gob.pa/validar-gaceta

C70-6182-6520-5B

5214

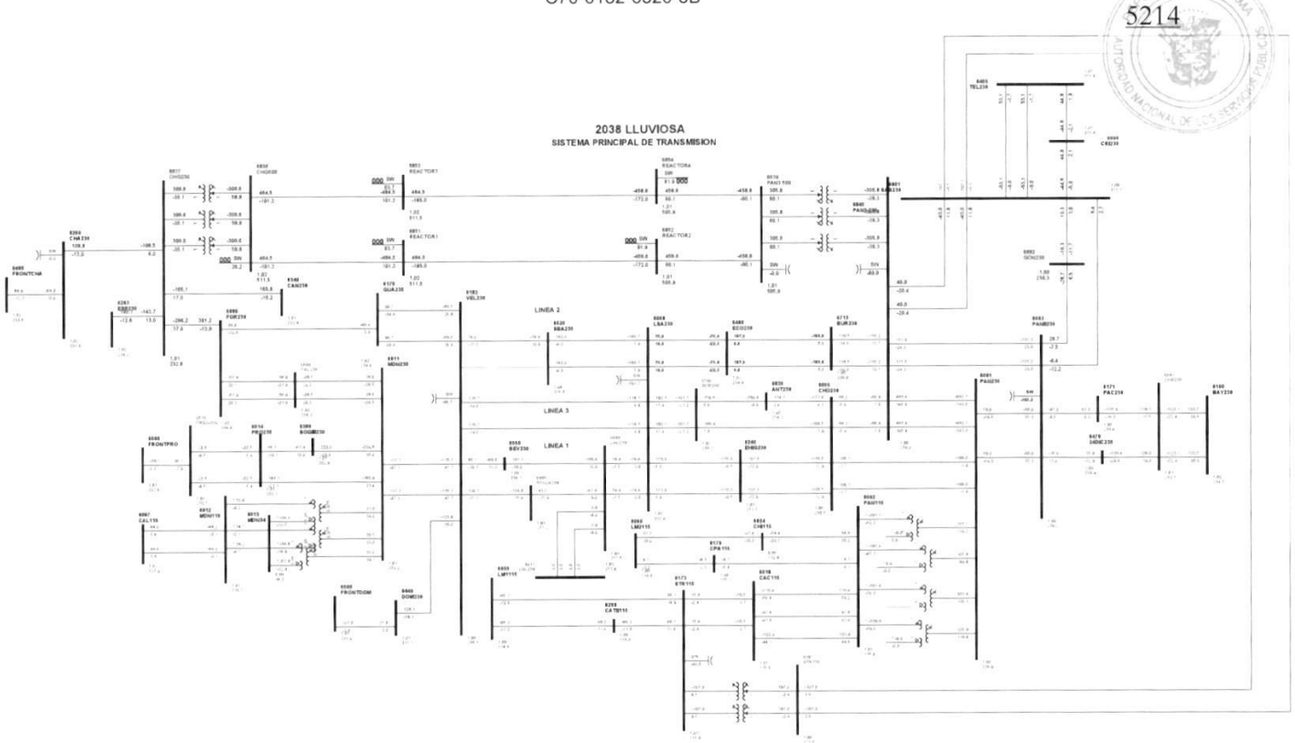

1

Gaceta Oficial Digital
Para verificar la autenticidad de una representación **GO6B07313FB40C3**
en el sitio web www.gacetaoficial.gob.pa/validar-gaceta

C71-6182-6550-6C

5215

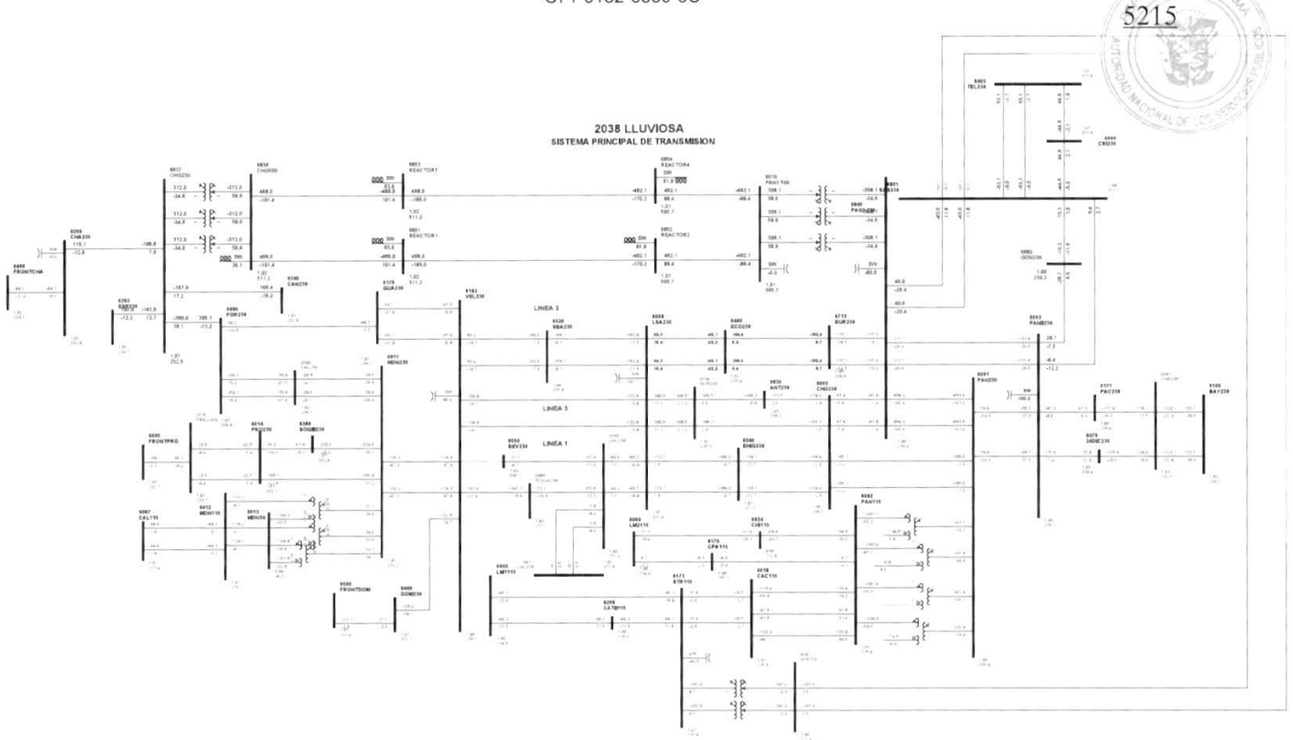

1

Gaceta Oficial Digital
Para verificar la autenticidad de una representación **GO6B07313FB40C3**
en el sitio web www.gacetaoficial.gob.pa/validar-gaceta

C72-6182-6969-5C

5216

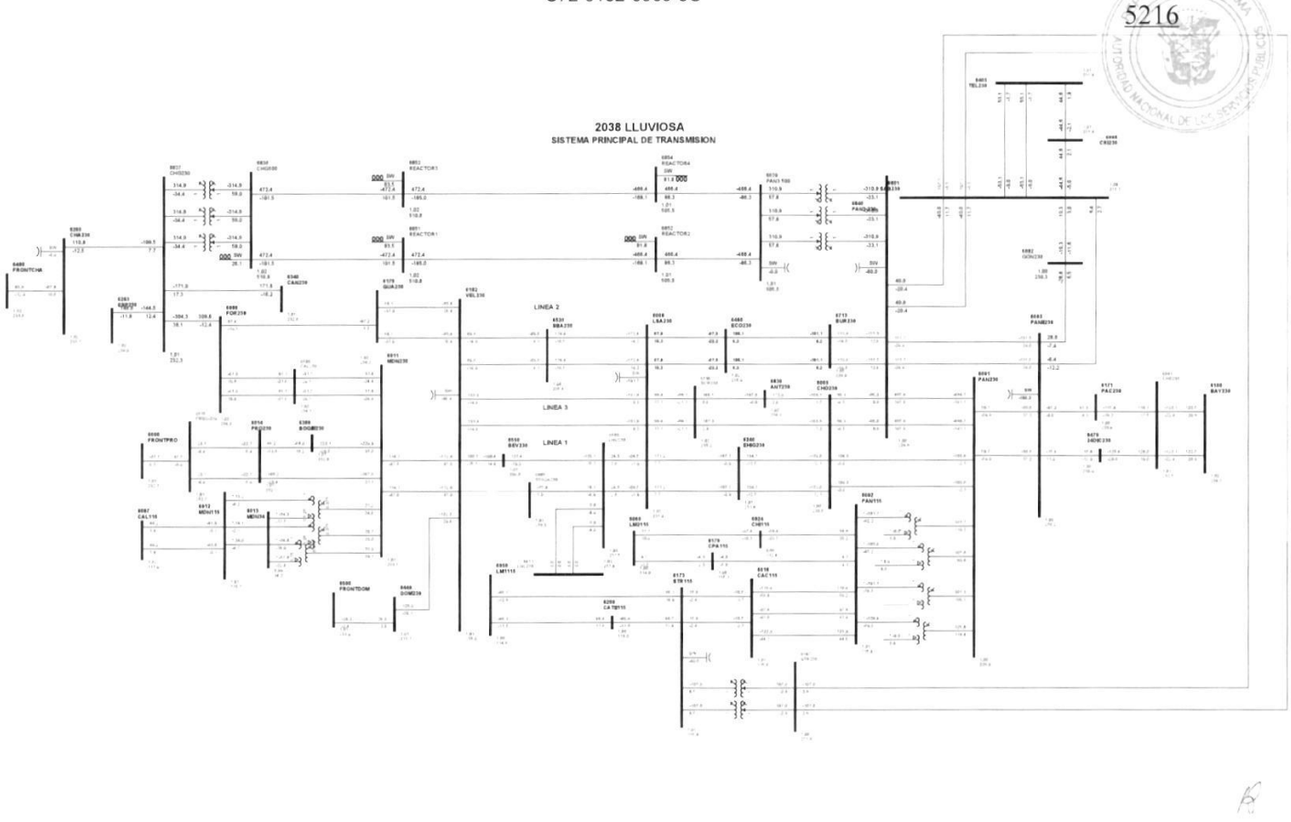

1

Gaceta Oficial Digital
Para verificar la autenticidad de una representación **GO6B07313FB40C3**
en el sitio web www.gacetaoficial.gob.pa/validar-gaceta

C73-6260-6263-0C

5217

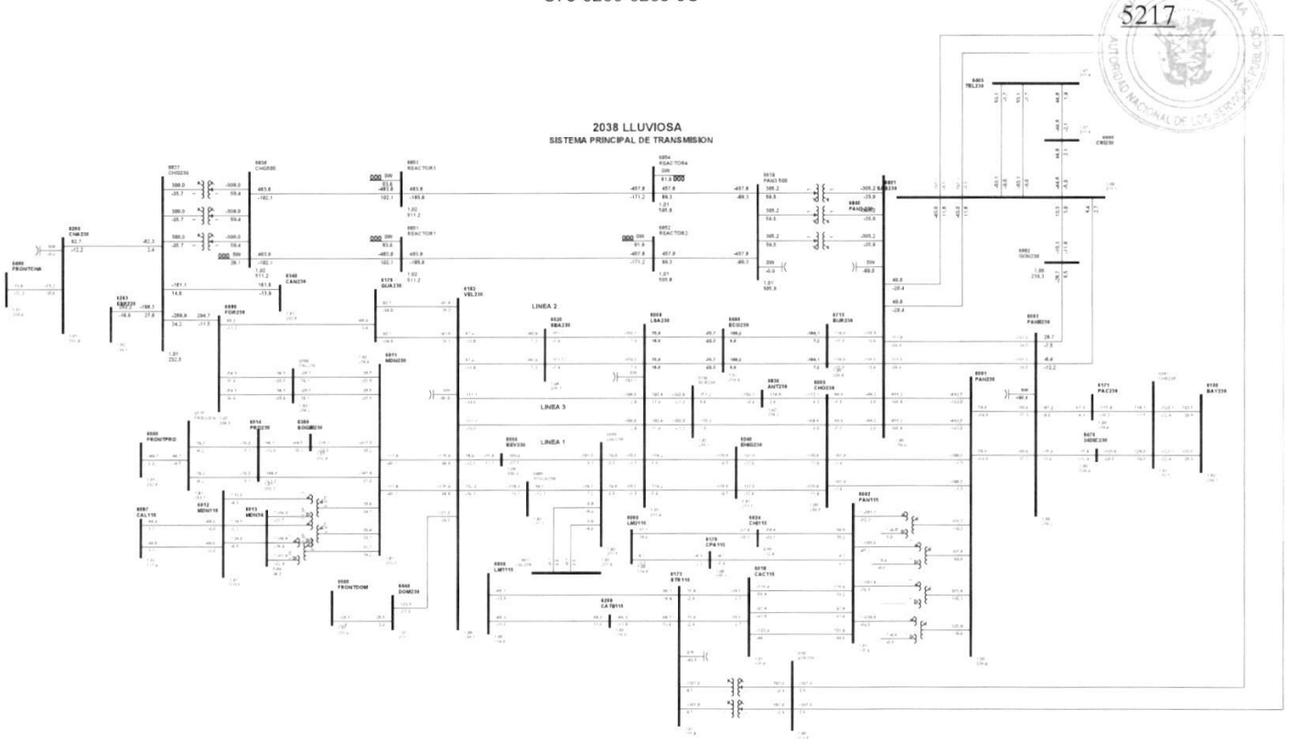

1

Gaceta Oficial Digital
Para verificar la autenticidad de una representación **GO6B07313FB40C3**
en el sitio web www.gacetaoficial.gob.pa/validar-gaceta

C74-6260-6400-21

5218

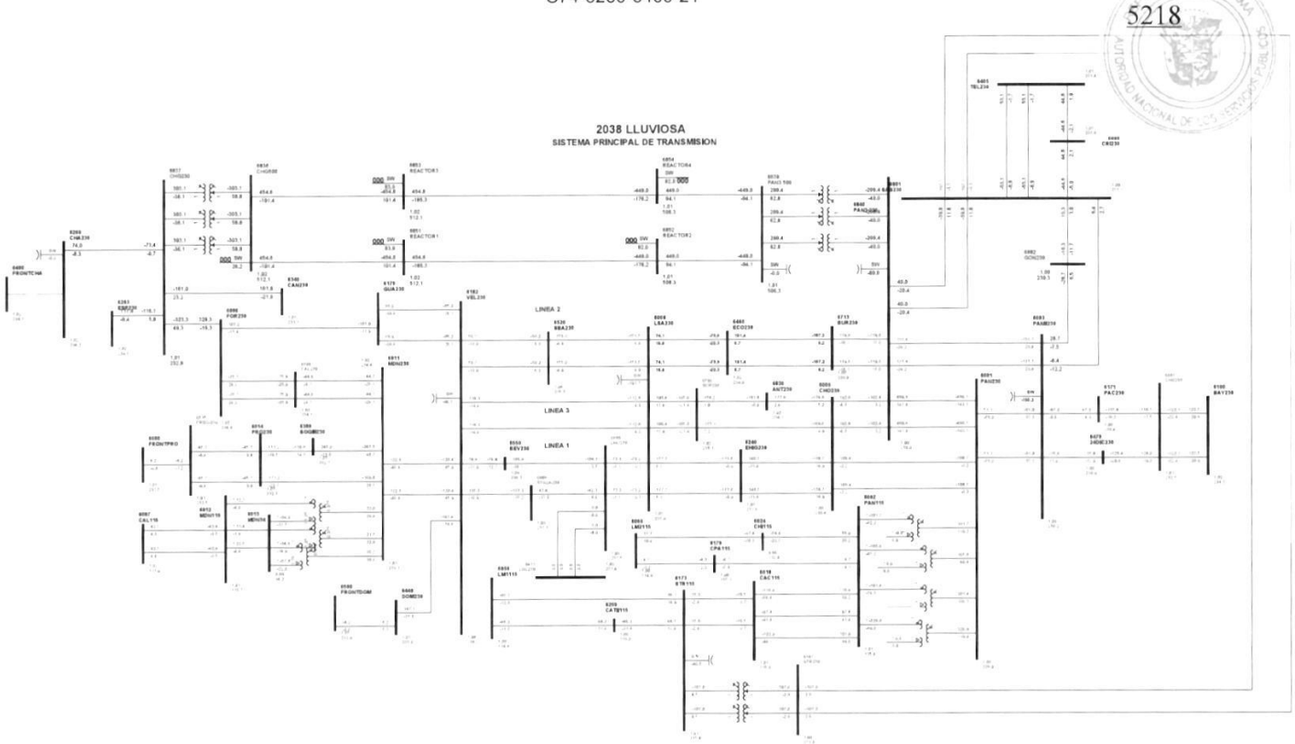

1

Gaceta Oficial Digital
Para verificar la autenticidad de una representación **GO6B07313FB40C3**
en el sitio web www.gacetaoficial.gob.pa/validar-gaceta

C75-6260-6837-0B

5219

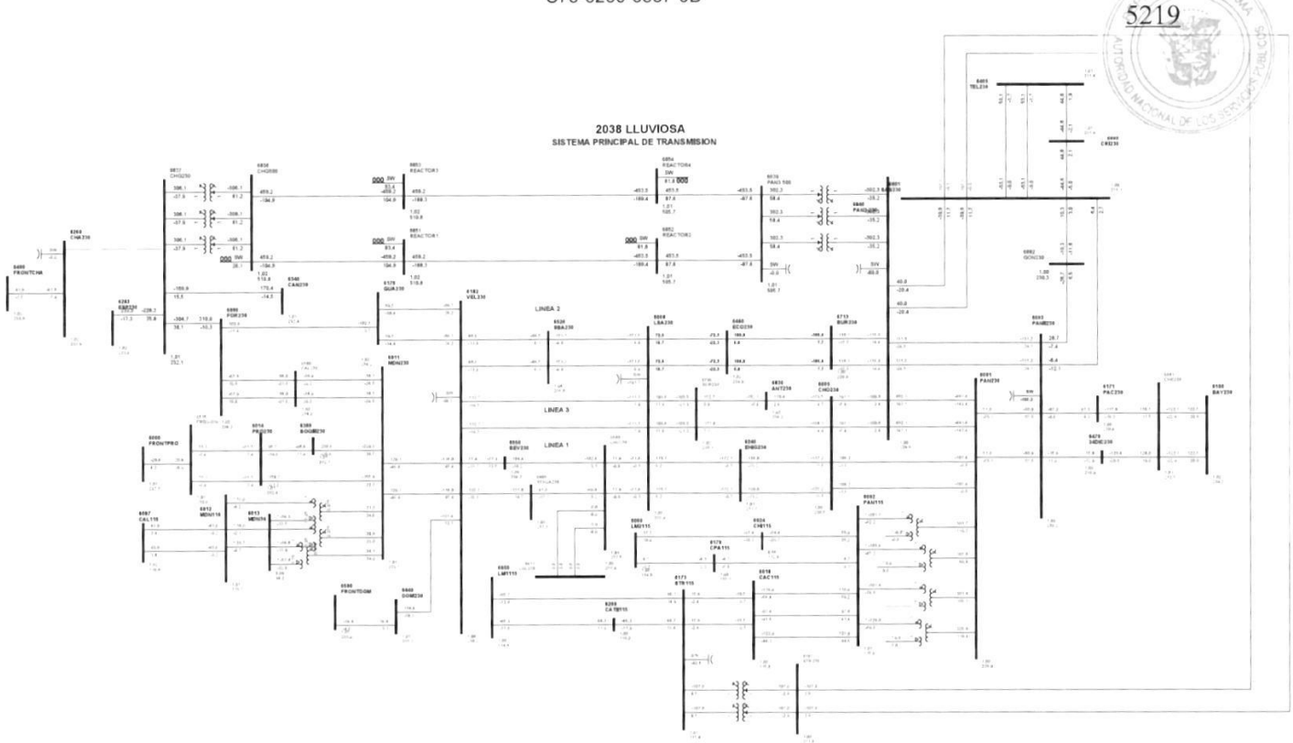

1

Gaceta Oficial Digital
Para verificar la autenticidad de una representación **GO6B07313FB40C3**
en el sitio web www.gacetaoficial.gob.pa/validar-gaceta

C76-6263-6837-0B

5220

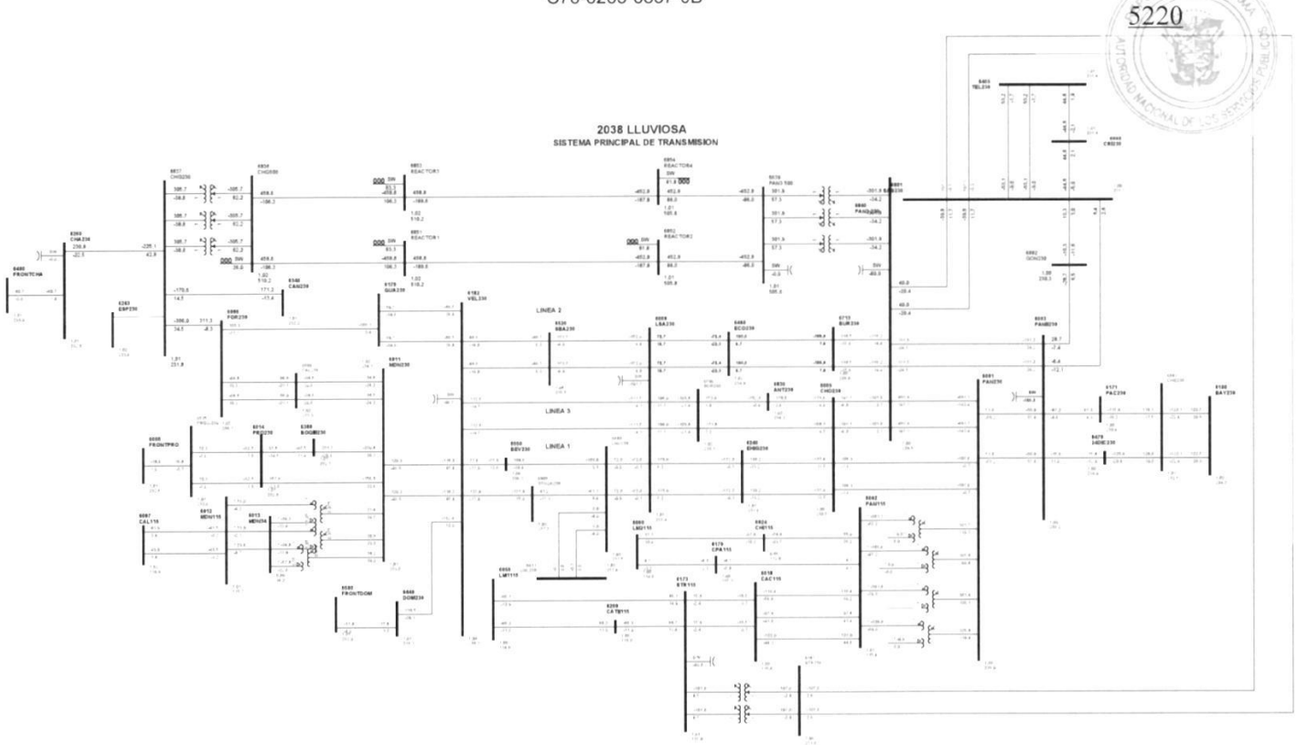

1

Gaceta Oficial Digital
Para verificar la autenticidad de una representación **GO6B07313FB40C3**
en el sitio web www.gacetaoficial.gob.pa/validar-gaceta

C77-6298-6517-25

5221

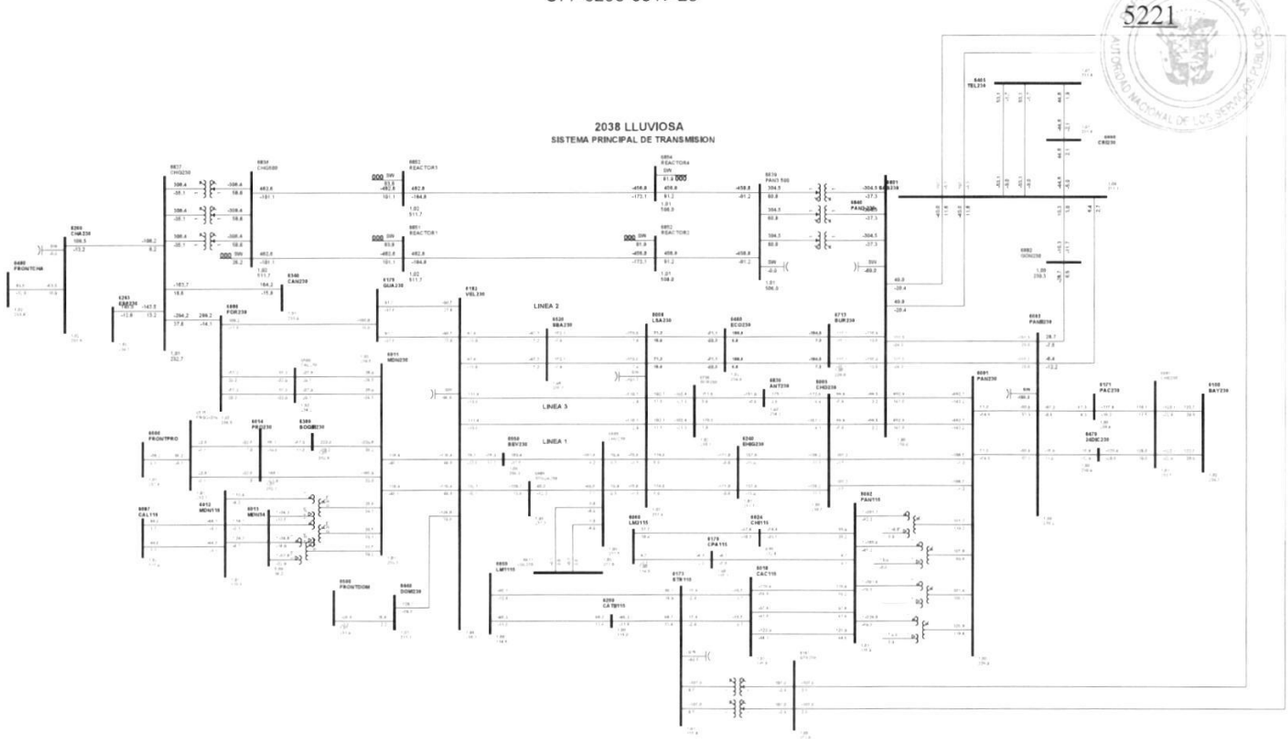

1

Gaceta Oficial Digital
Para verificar la autenticidad de una representación **GO6B07313FB40C3**
en el sitio web www.gacetaoficial.gob.pa/validar-gaceta

C78-6340-6837-0A

5222

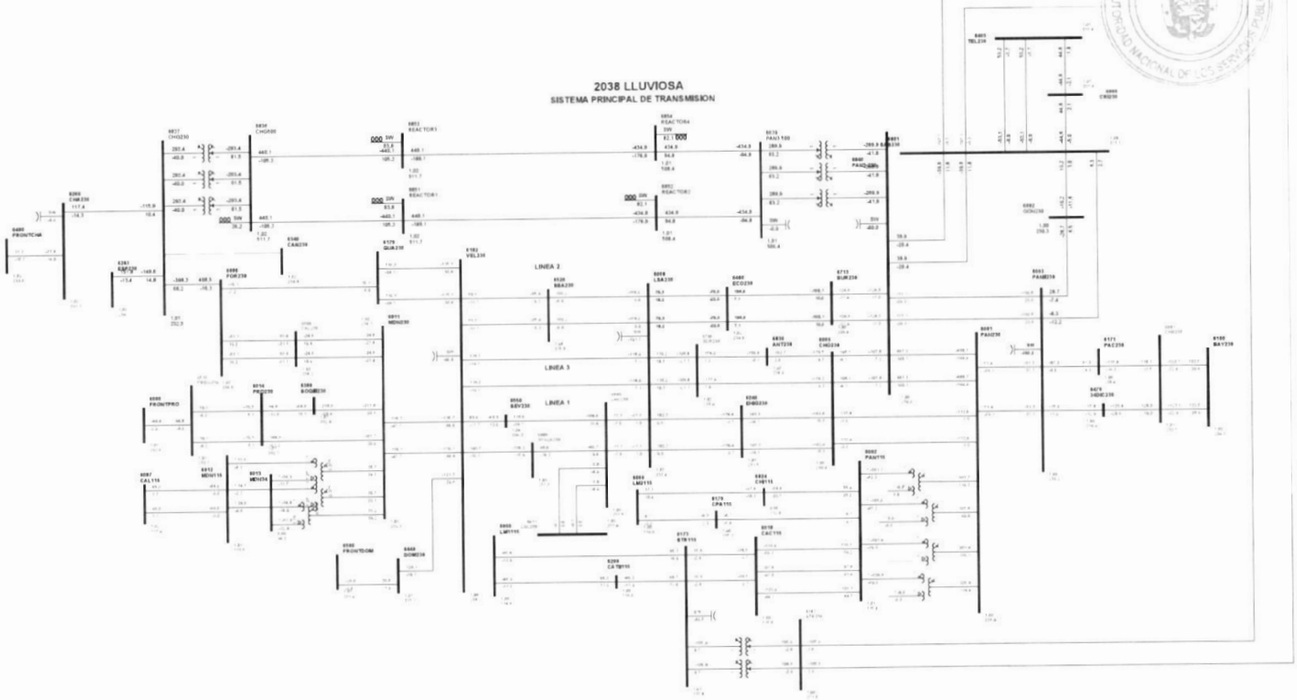

1

Gaceta Oficial Digital
Para verificar la autenticidad de una representación **GO6B07313FB40C3**
en el sitio web www.gacetaoficial.gob.pa/validar-gaceta

C79-6405-6801-5B

5223

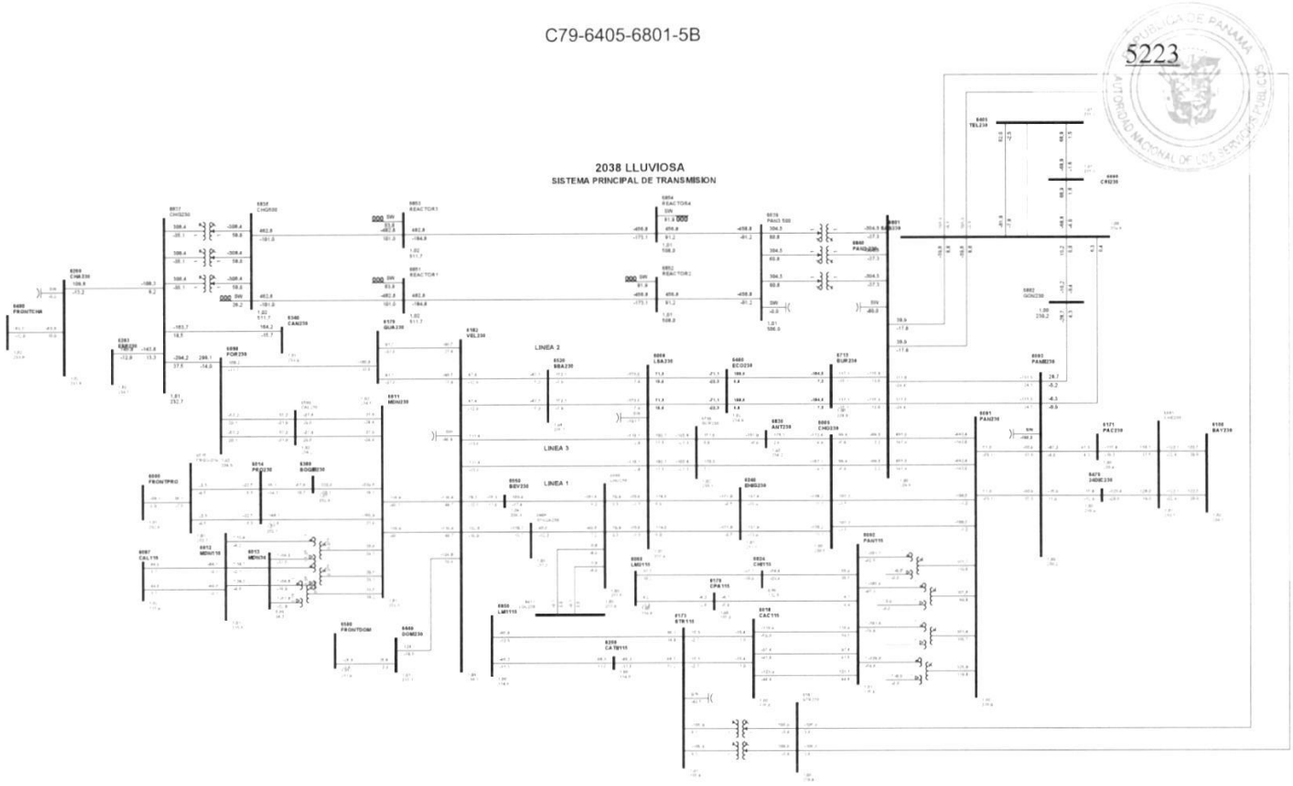

1

Gaceta Oficial Digital
Para verificar la autenticidad de una representación **GO6B07313FB40C3**
en el sitio web www.gacetaoficial.gob.pa/validar-gaceta

C80-6405-6801-62

5224

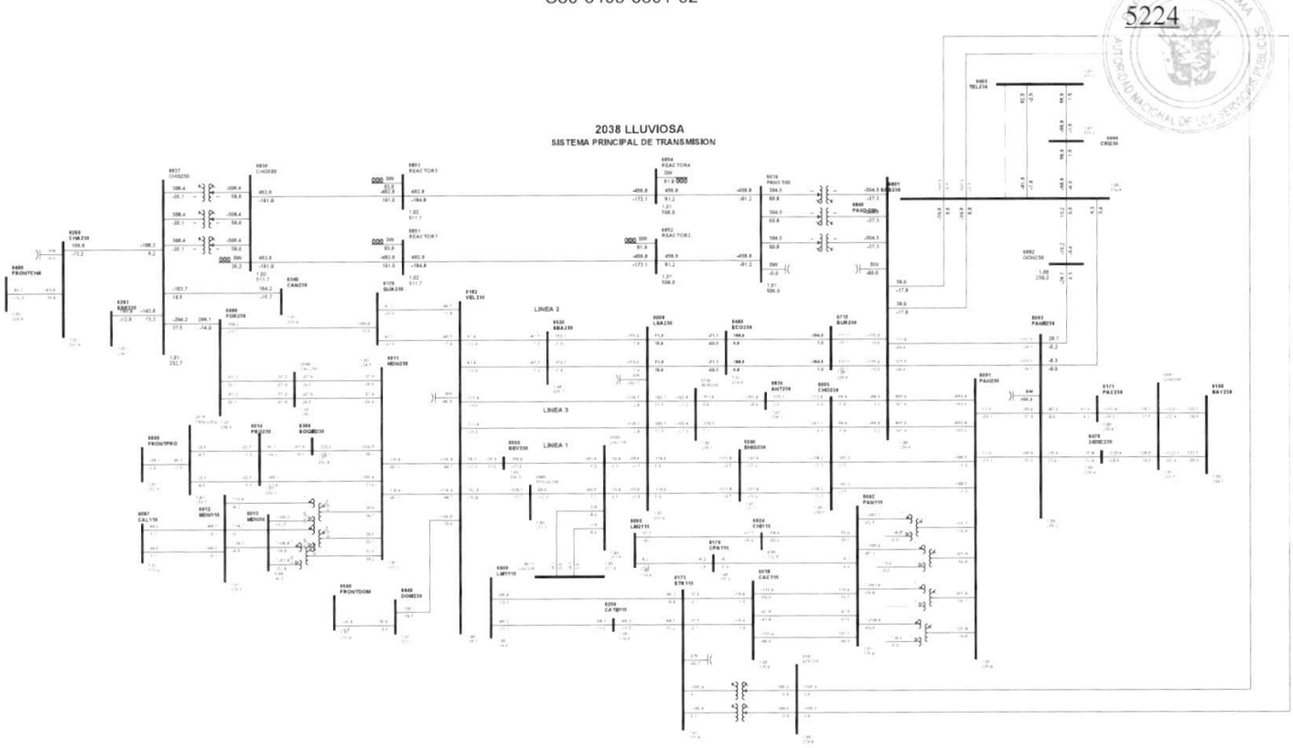

1

Gaceta Oficial Digital
Para verificar la autenticidad de una representación **GO6B07313FB40C3**
en el sitio web www.gacetaoficial.gob.pa/validar-gaceta

C81-6405-6808-5C

5225

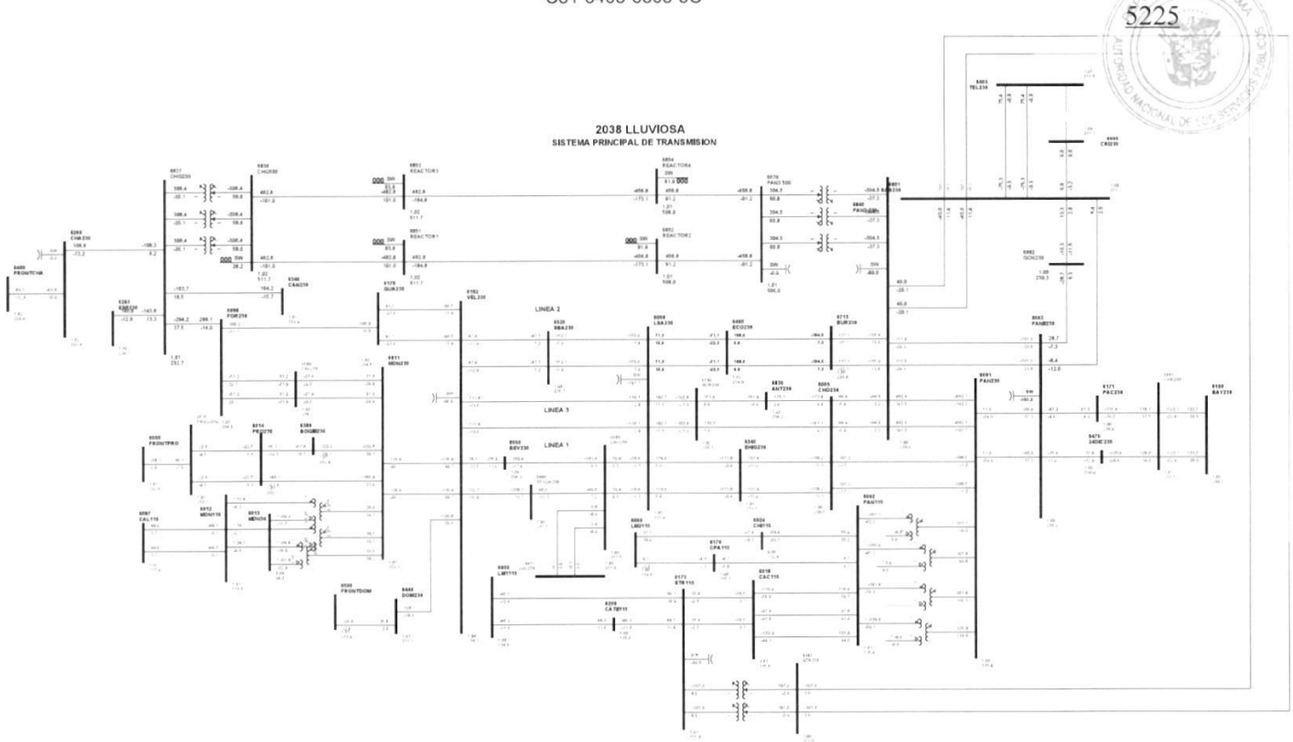

1

Gaceta Oficial Digital
Para verificar la autenticidad de una representación **GO6B07313FB40C3**
en el sitio web www.gacetaoficial.gob.pa/validar-gaceta

C82-6411-6885-1

5226

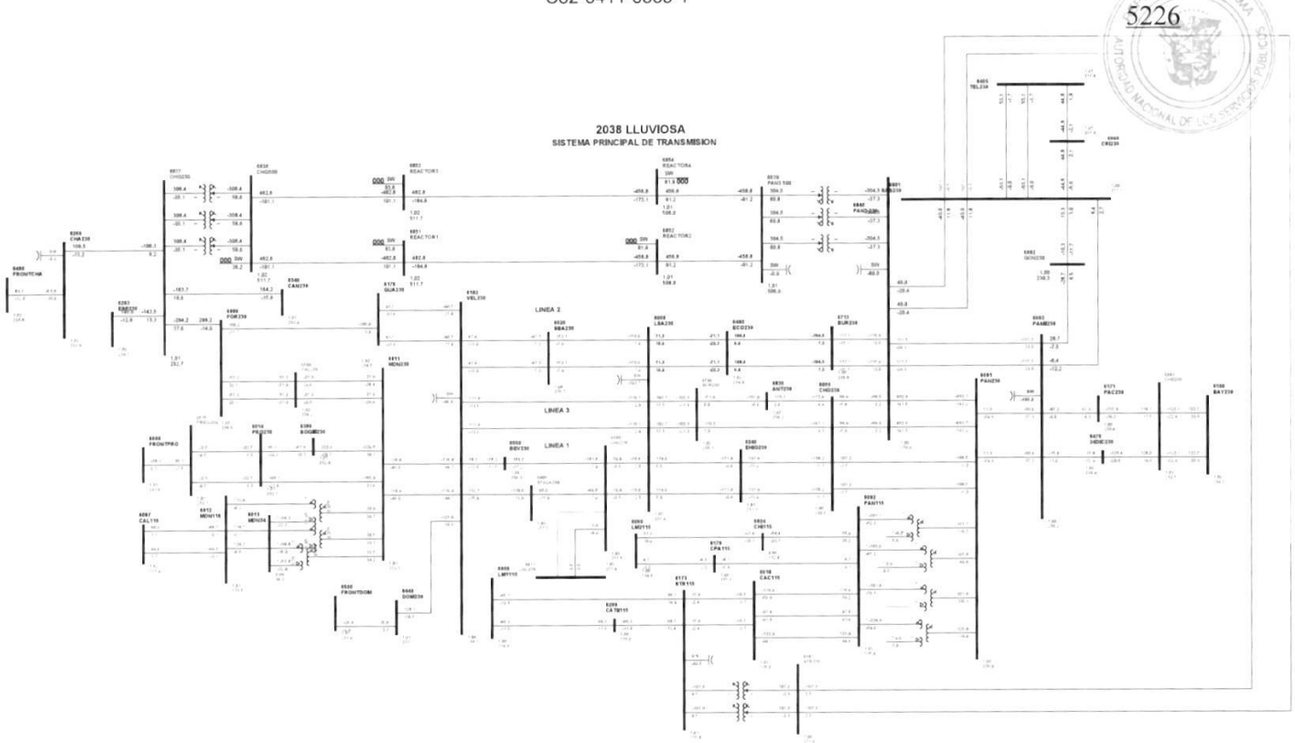

1

Gaceta Oficial Digital
Para verificar la autenticidad de una representación **GO6B07313FB40C3**
en el sitio web www.gacetaoficial.gob.pa/validar-gaceta

C83-6411-6885-2

5227

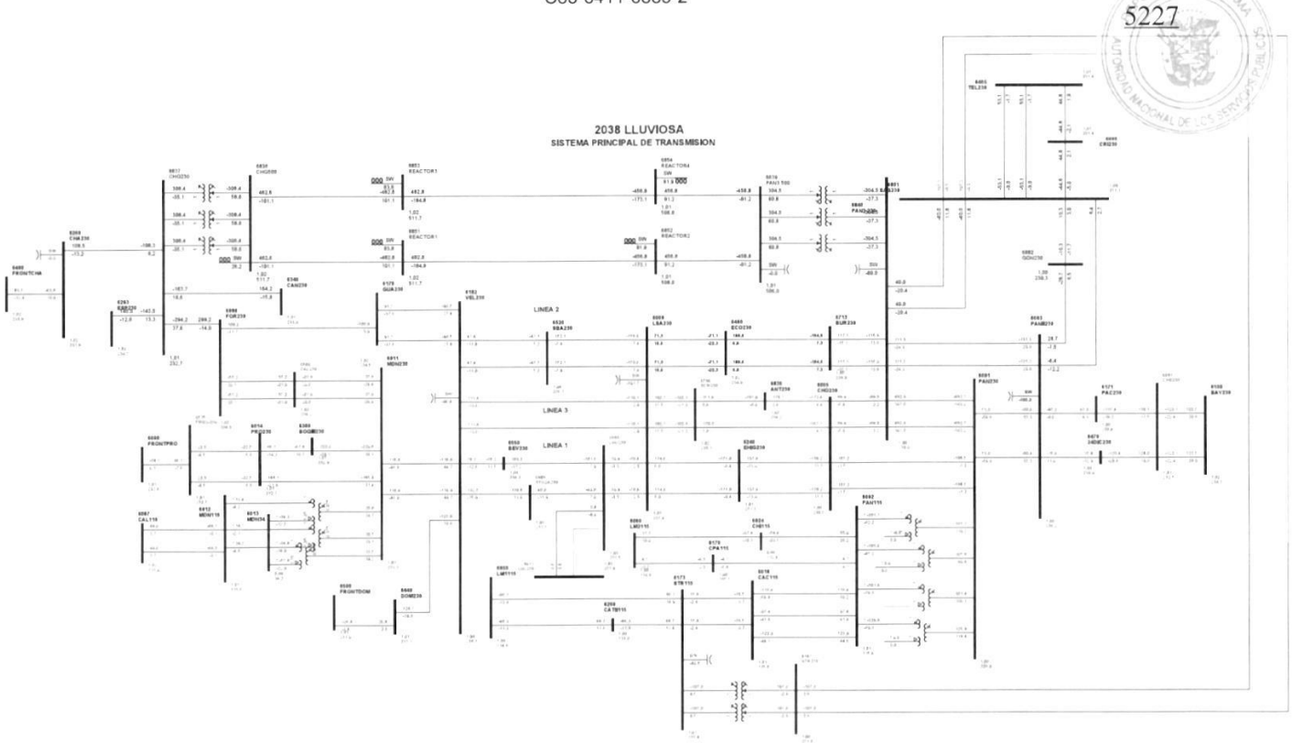

1

Gaceta Oficial Digital
Para verificar la autenticidad de una representación **GO6B07313FB40C3**
en el sitio web www.gacetaoficial.gob.pa/validar-gaceta

C84-6440-6500-5B

5228

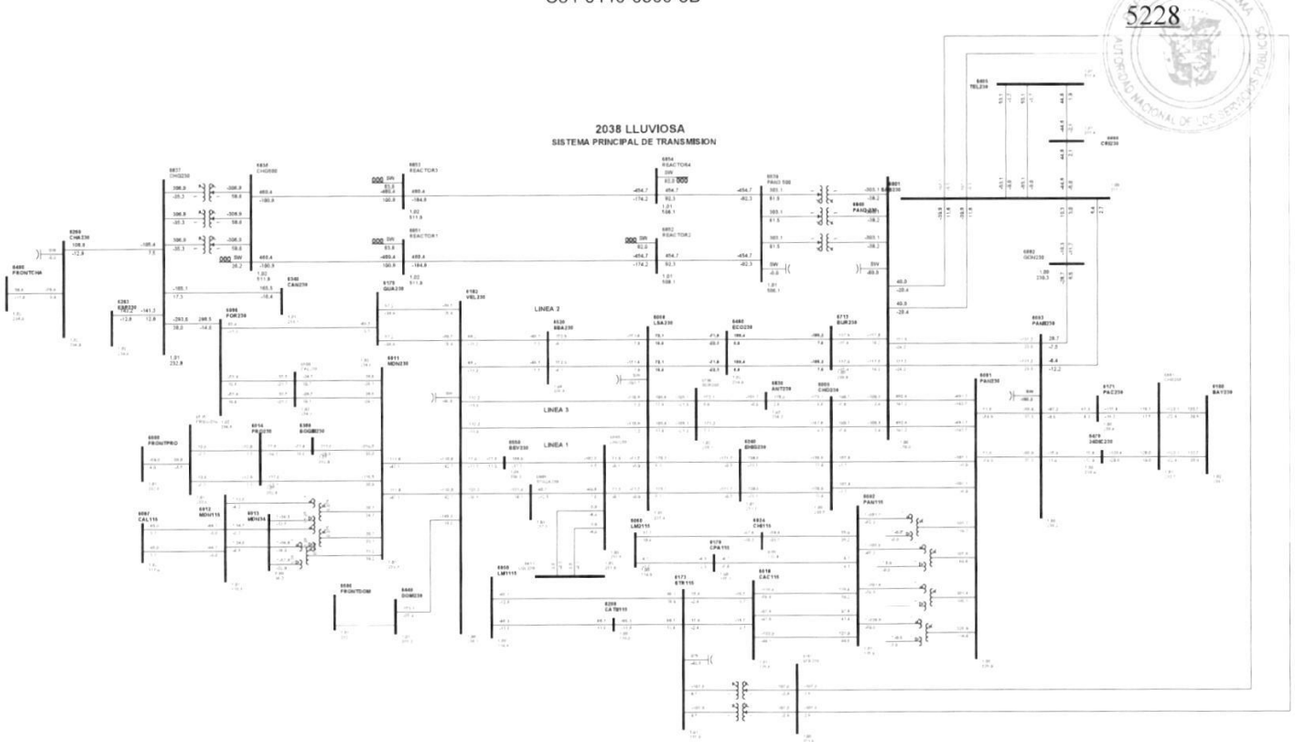

1

Gaceta Oficial Digital
Para verificar la autenticidad de una representación **GO6B07313FB40C3**
en el sitio web www.gacetaoficial.gob.pa/validar-gaceta

C85-6460-6713-2C

5229

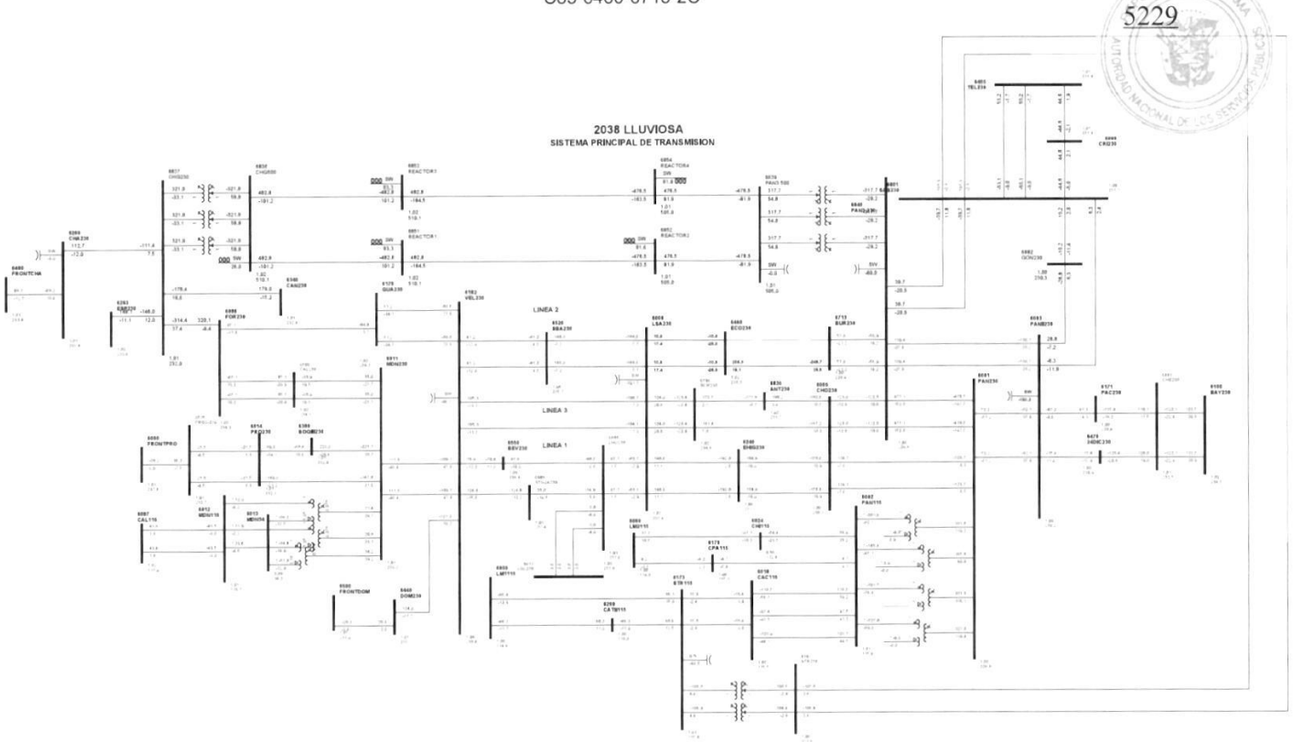

1

Gaceta Oficial Digital
Para verificar la autenticidad de una representación **GO6B07313FB40C3**
en el sitio web www.gacetaoficial.gob.pa/validar-gaceta

C86-6460-6713-3C

5230

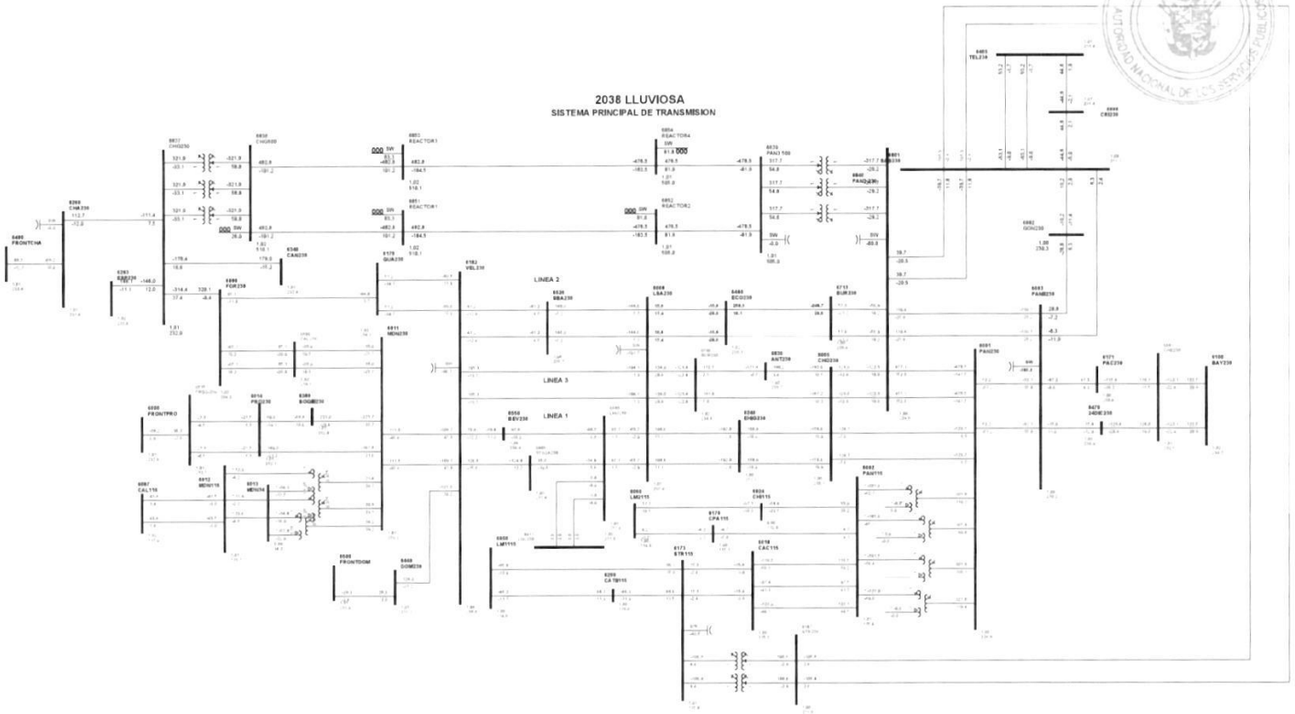

1

Gaceta Oficial Digital
Para verificar la autenticidad de una representación **GO6B07313FB40C3**
en el sitio web www.gacetaoficial.gob.pa/validar-gaceta

C87-6470-6861-2B

5231

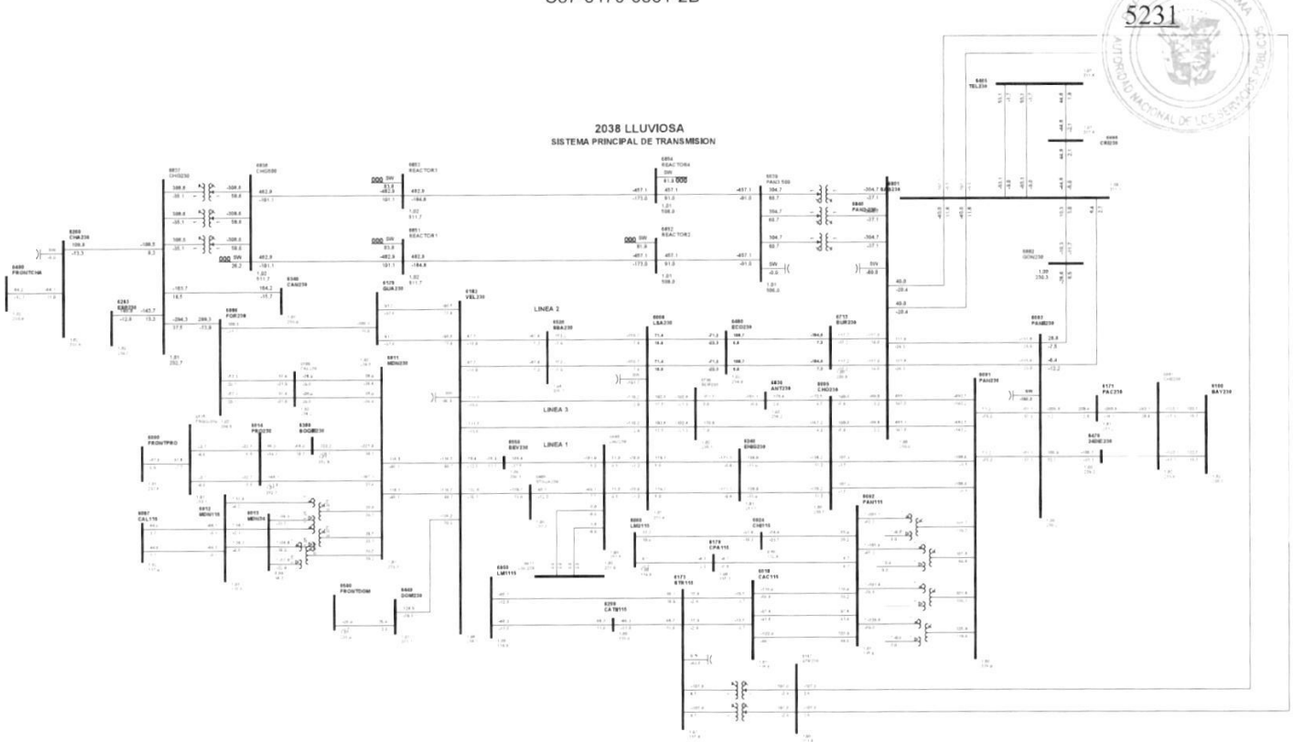

1

Gaceta Oficial Digital
Para verificar la autenticidad de una representación **GO6B07313FB40C3**
en el sitio web www.gacetaoficial.gob.pa/validar-gaceta

C88-6520-6855-1

5232

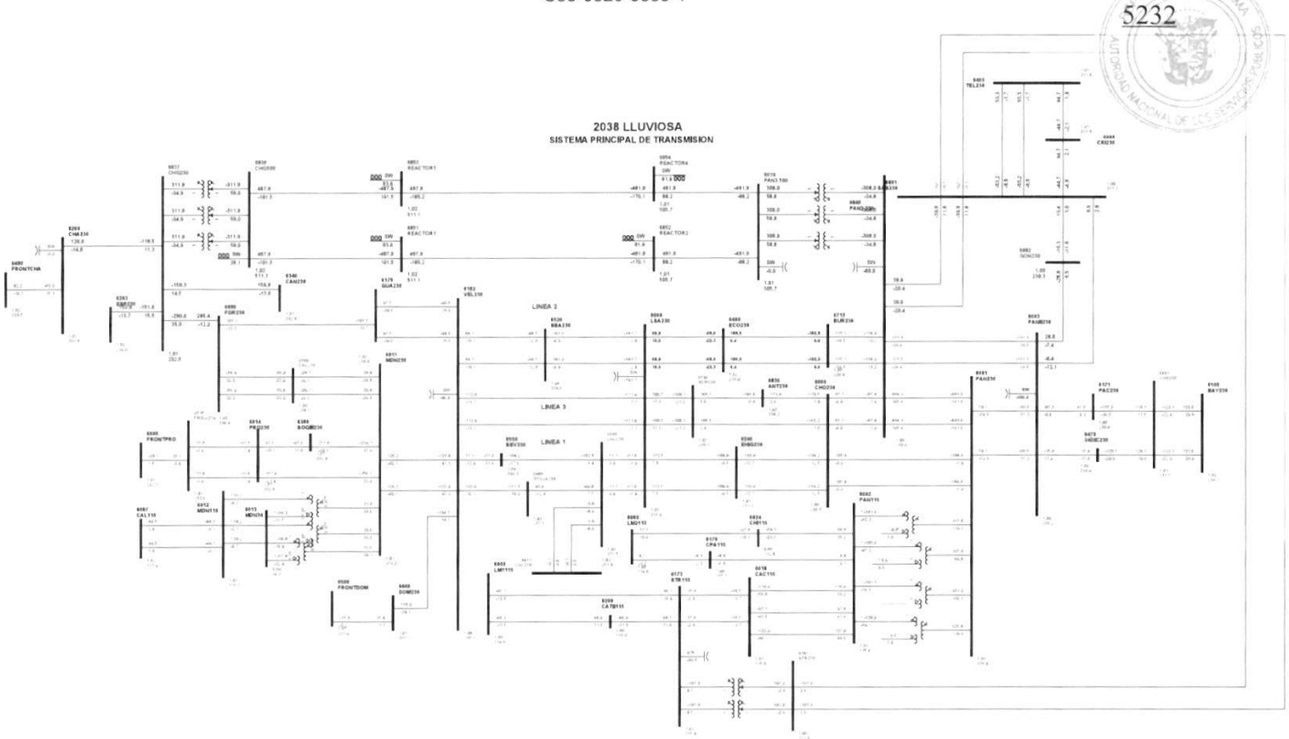

1

Gaceta Oficial Digital
Para verificar la autenticidad de una representación **GO6B07313FB40C3**
en el sitio web www.gacetaoficial.gob.pa/validar-gaceta

C89-6550-6885-6B

5233

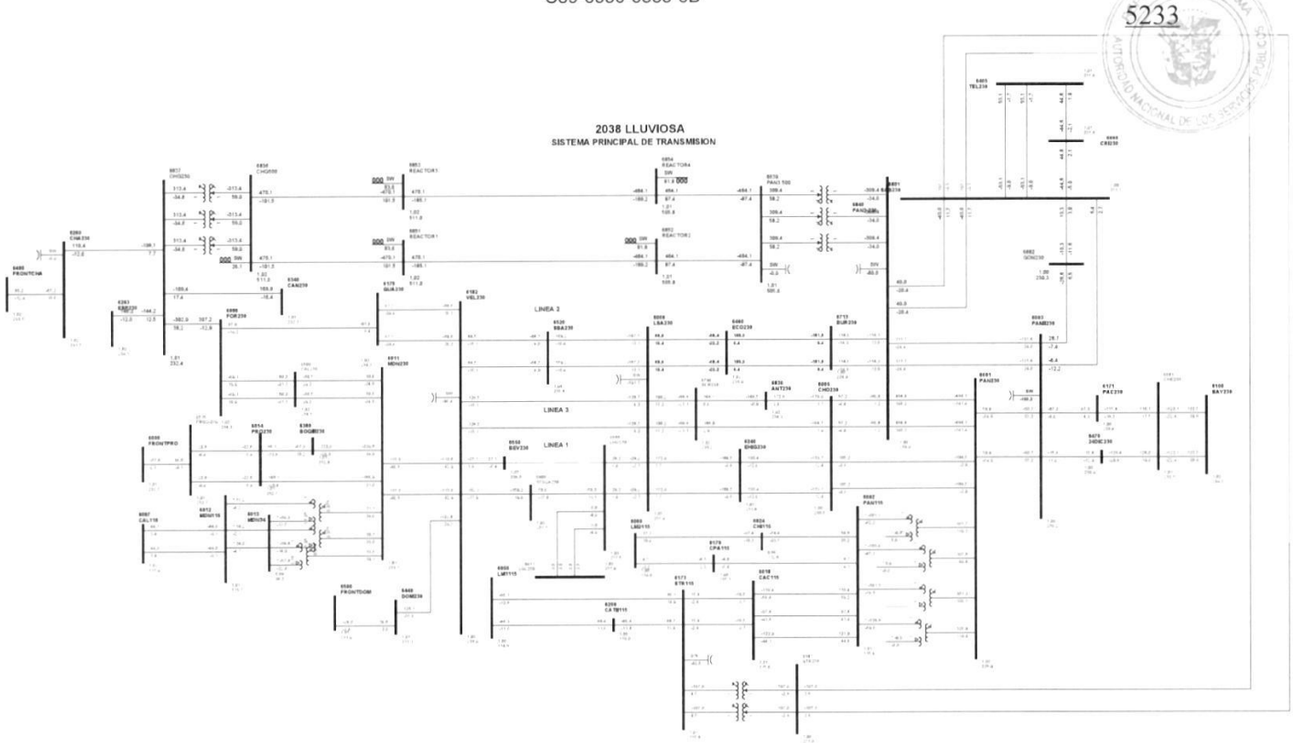

1

Gaceta Oficial Digital
Para verificar la autenticidad de una representación **GO6B07313FB40C3**
en el sitio web www.gacetaoficial.gob.pa/validar-gaceta

C90-6596-6830-9B

5234

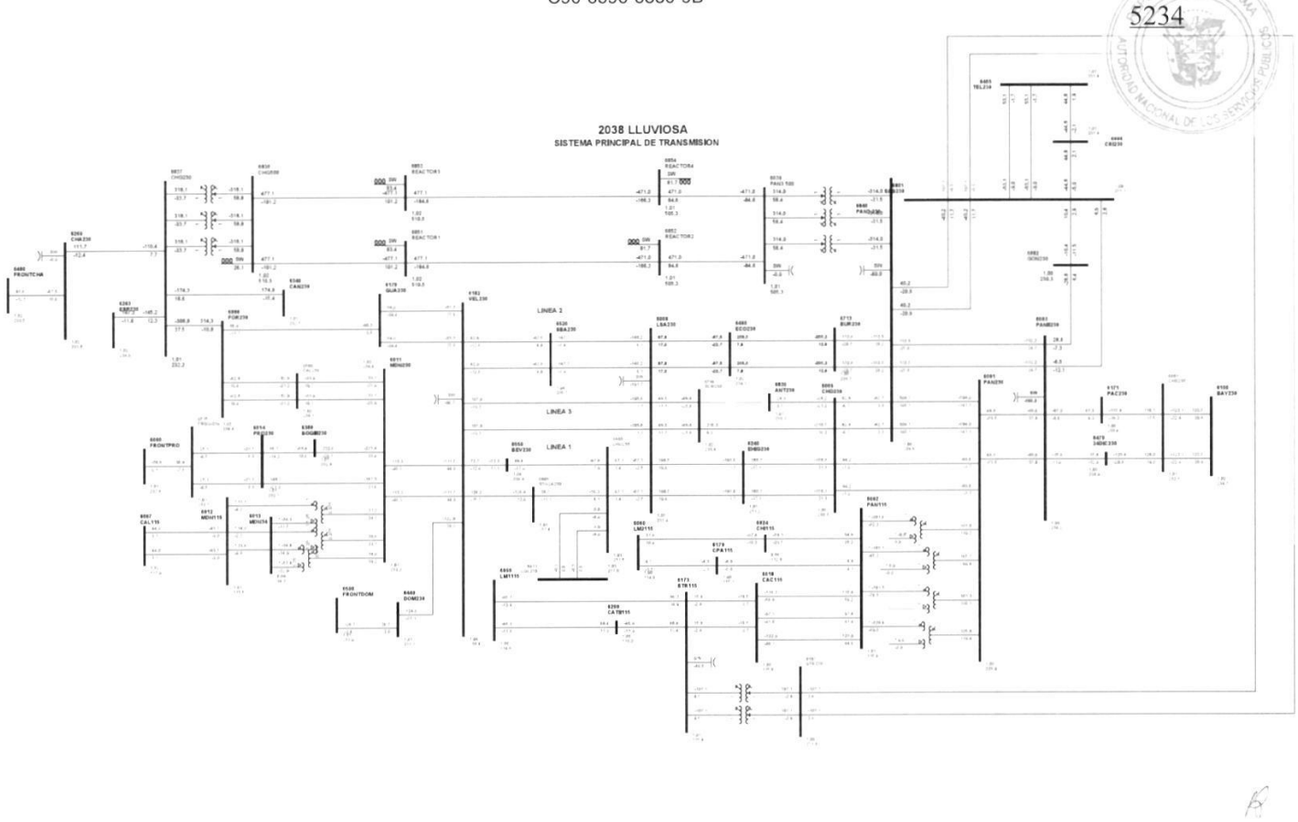

1

Gaceta Oficial Digital
Para verificar la autenticidad de una representación **GO6B07313FB40C3**
en el sitio web www.gacetaoficial.gob.pa/validar-gaceta

C91-6713-6840-2B

5235

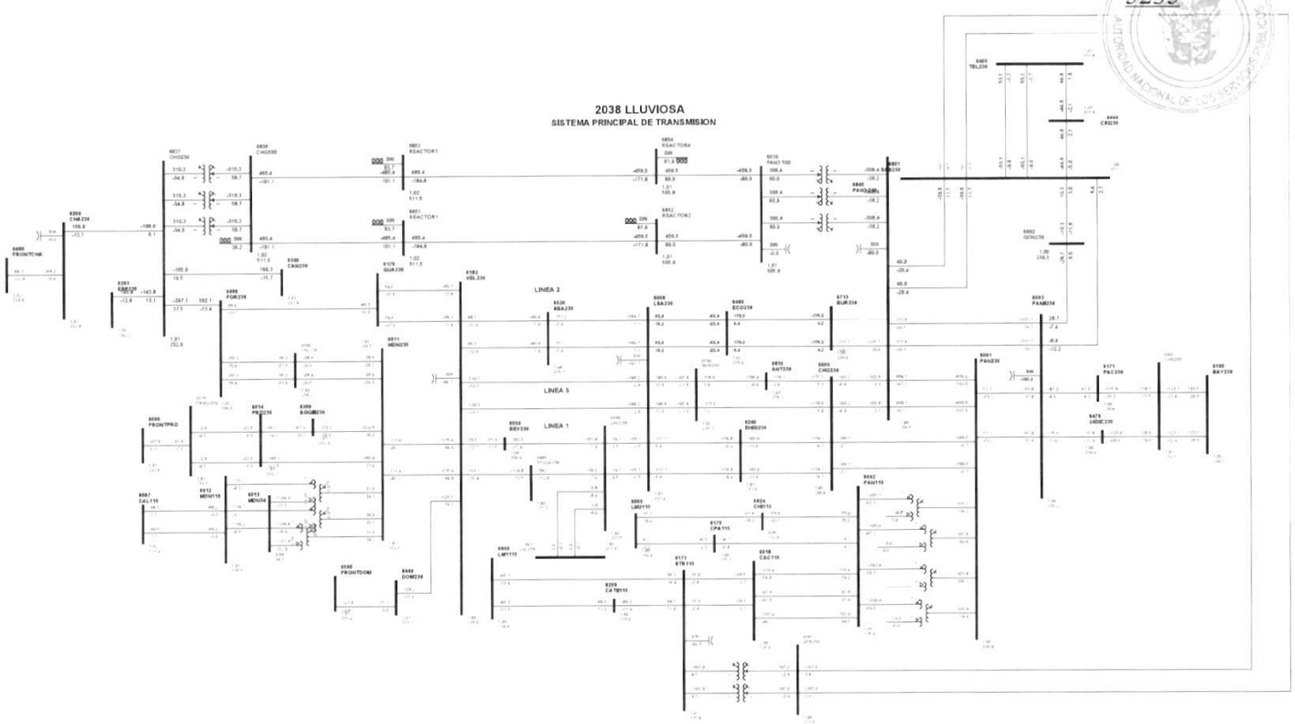

1

Gaceta Oficial Digital
Para verificar la autenticidad de una representación **GO6B07313FB40C3**
en el sitio web www.gacetaoficial.gob.pa/validar-gaceta

C92-6713-6840-3B

5236

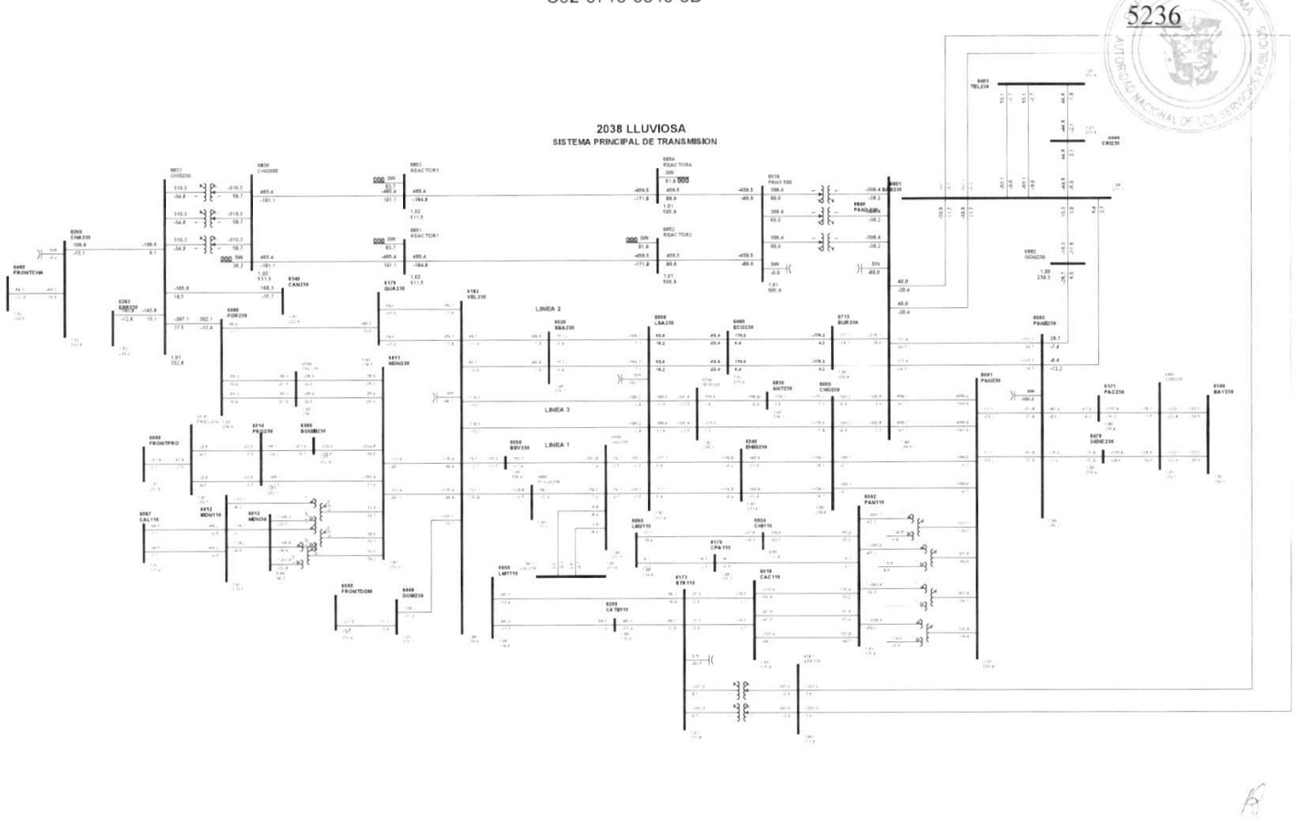

1

Gaceta Oficial Digital
Para verificar la autenticidad de una representación **GO6B07313FB40C3**
en el sitio web www.gacetaoficial.gob.pa/validar-gaceta

C93-6801-6808-4C

5237

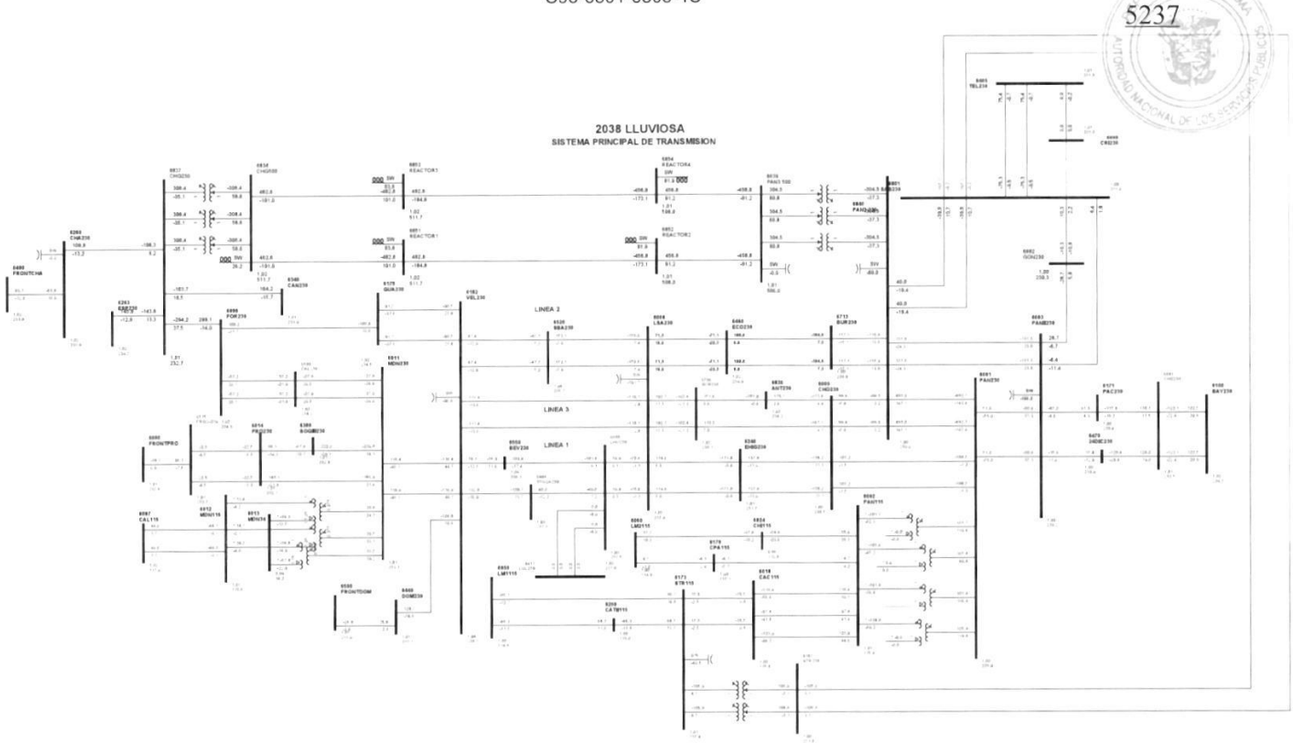

1

Gaceta Oficial Digital
Para verificar la autenticidad de una representación **GO6B07313FB40C3**
en el sitio web www.gacetaoficial.gob.pa/validar-gaceta

C94-6801-6840-58

5238

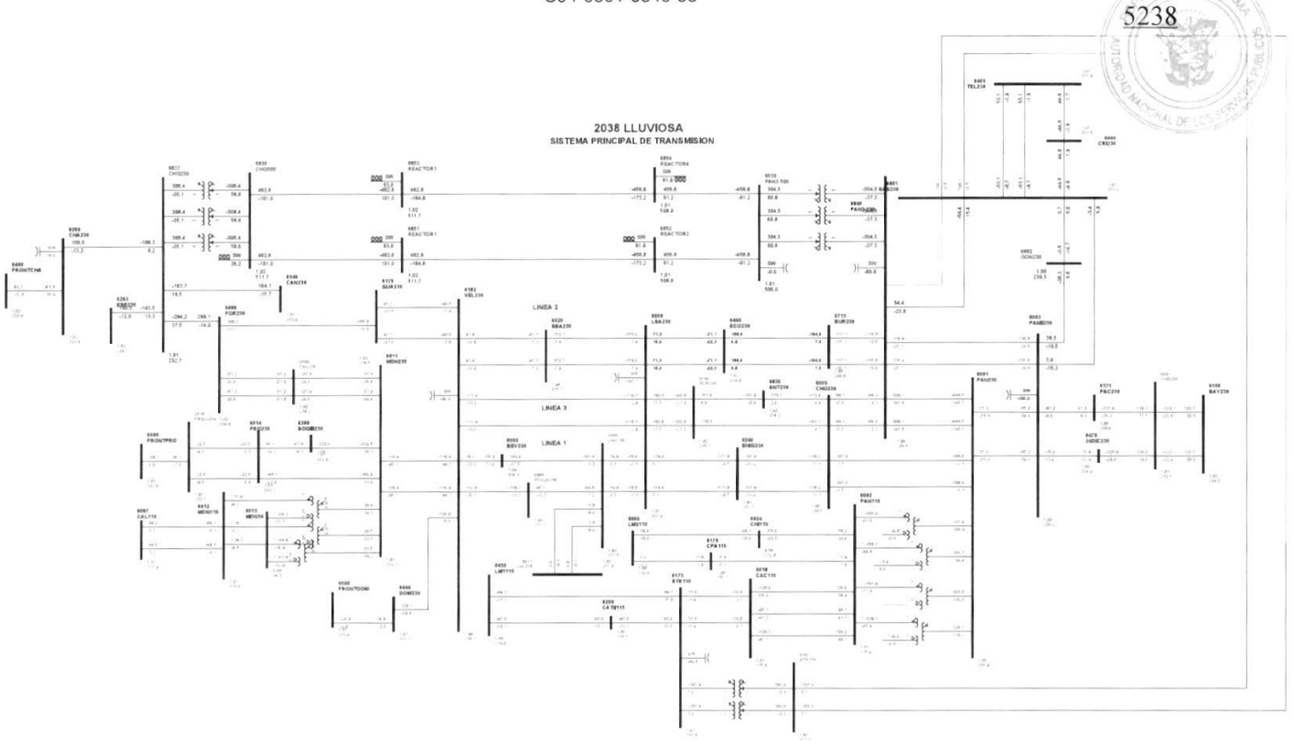

1

Gaceta Oficial Digital
Para verificar la autenticidad de una representación **GO6B07313FB40C3**
en el sitio web www.gacetaoficial.gob.pa/validar-gaceta

C95-6801-6840-59

5239

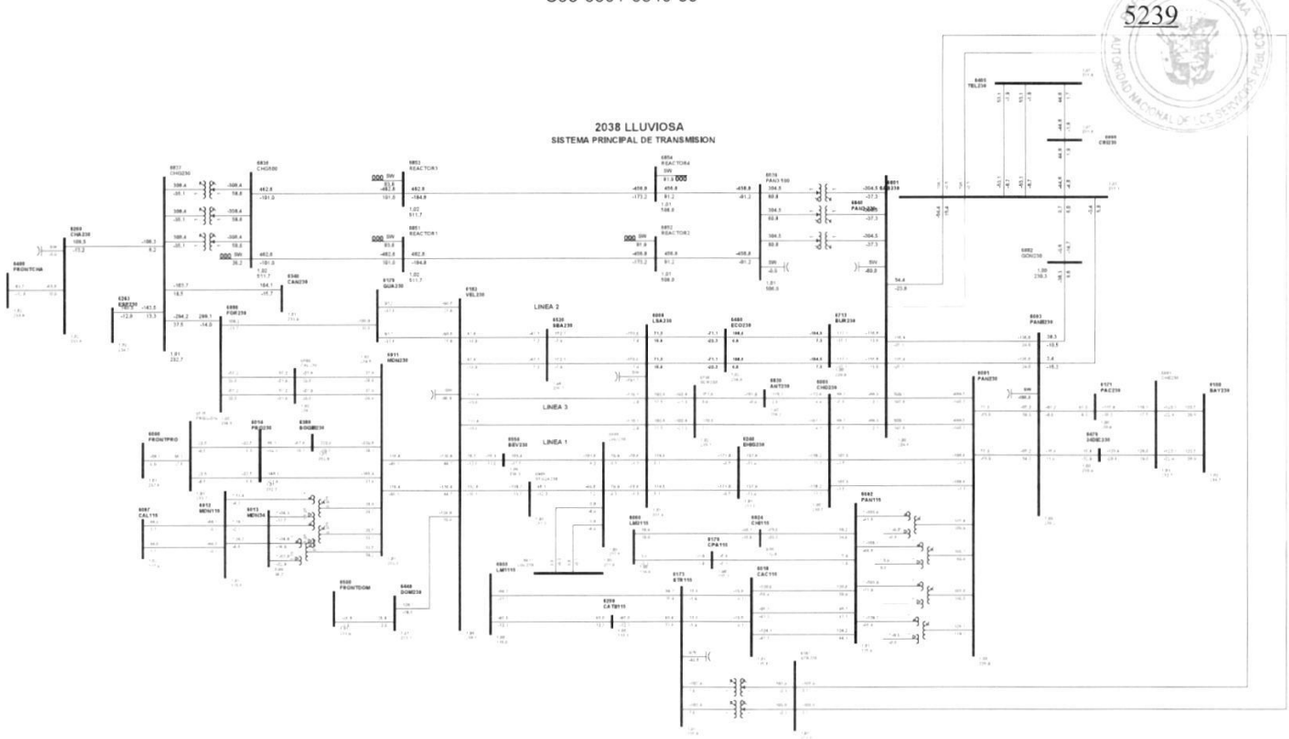

1

Gaceta Oficial Digital
Para verificar la autenticidad de una representación **GO6B07313FB40C3**
en el sitio web www.gacetaoficial.gob.pa/validar-gaceta

C96-6801-6882-4B

5240

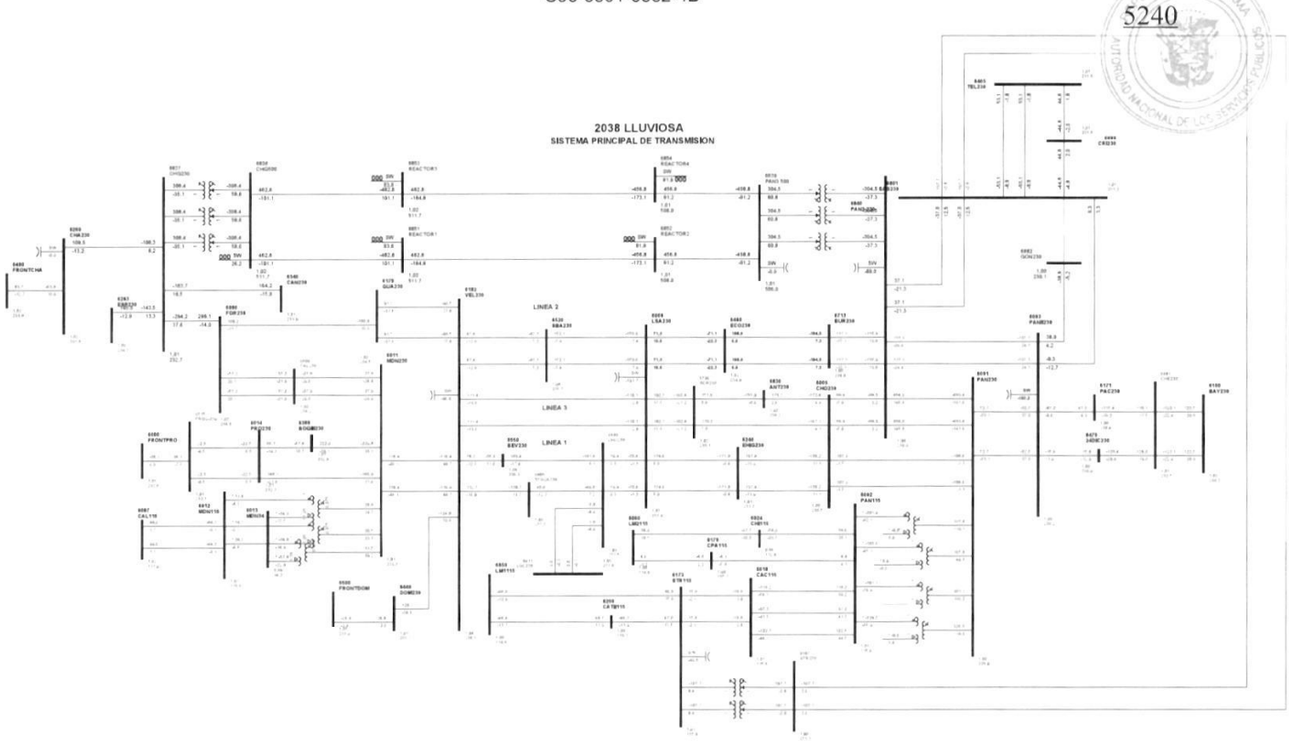

1

Gaceta Oficial Digital
Para verificar la autenticidad de una representación **GO6B07313FB40C3**
en el sitio web www.gacetaoficial.gob.pa/validar-gaceta

C97-6840-6844-1

5241

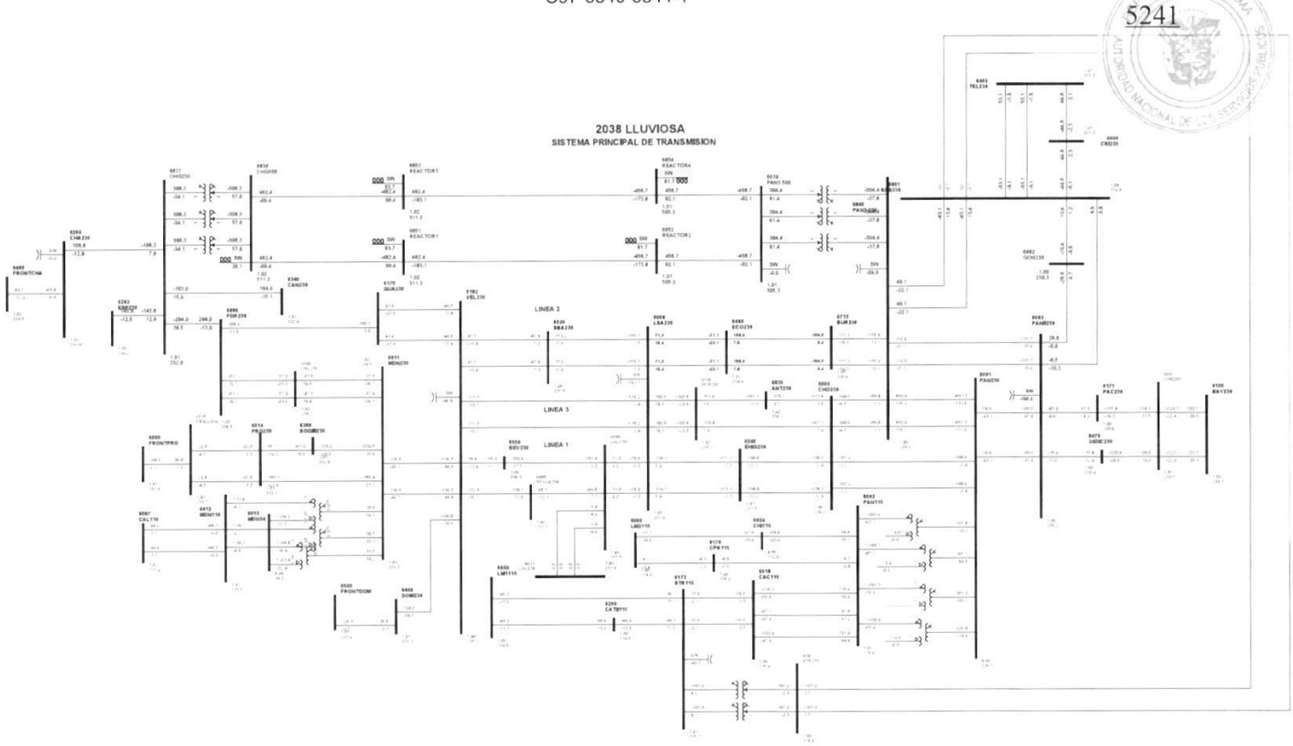

1

Gaceta Oficial Digital
Para verificar la autenticidad de una representación **GO6B07313FB40C3**
en el sitio web www.gacetaoficial.gob.pa/validar-gaceta

C98-6885-6969-5B

5242

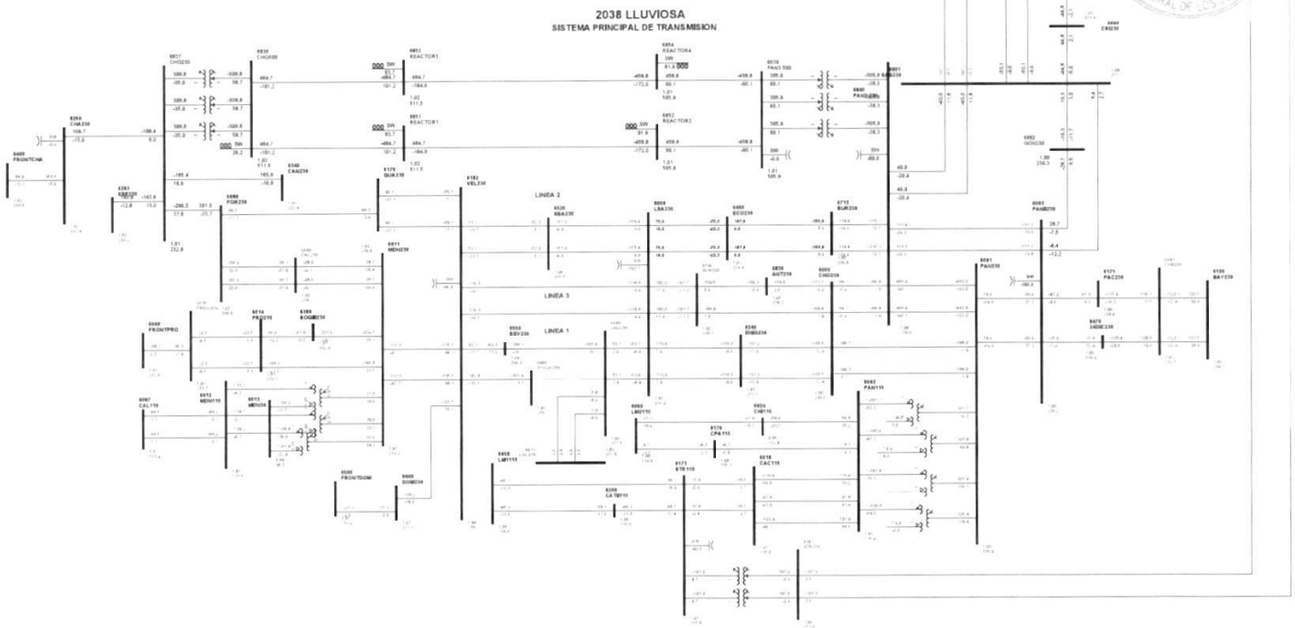

1

Gaceta Oficial Digital
Para verificar la autenticidad de una representación **GO6B07313FB40C3**
en el sitio web www.gacetaoficial.gob.pa/validar-gaceta

C99-6853-6854-5B

5243

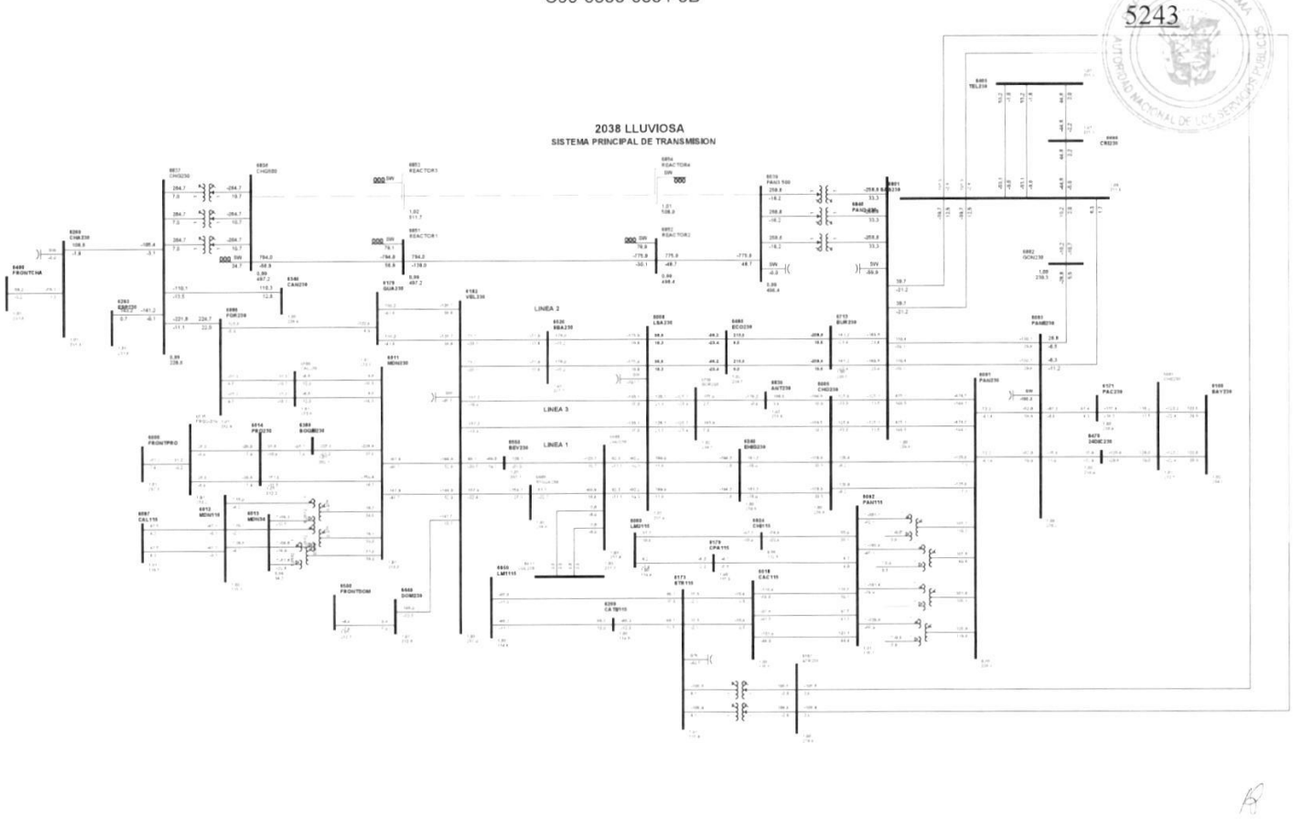

1

Gaceta Oficial Digital
Para verificar la autenticidad de una representación **GO6B07313FB40C3**
en el sitio web www.gacetaoficial.gob.pa/validar-gaceta

C100-6851-6852-5B

5244

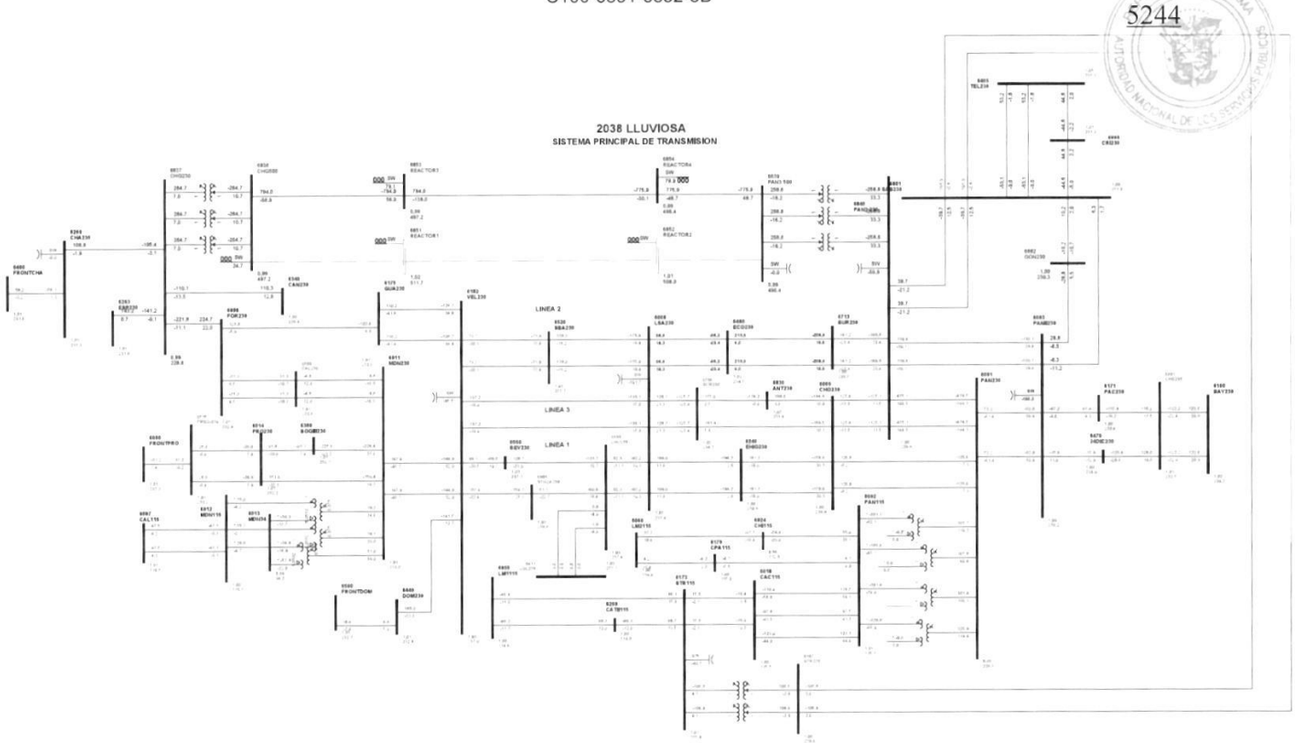

1

Gaceta Oficial Digital
Para verificar la autenticidad de una representación **GO6B07313FB40C3**
en el sitio web www.gacetaoficial.gob.pa/validar-gaceta

5245

ANEXO V

ANÁLISIS QV

CORTO PLAZO

Gaceta Oficial Digital
Para verificar la autenticidad de una representación **GO6B07313FB40C3**
en el sitio web www.gacetaoficial.gob.pa/validar-gaceta

5246

2025 LLUVIOSA

Gaceta Oficial Digital
Para verificar la autenticidad de una representación **GO6B07313FB40C3**
en el sitio web www.gacetaoficial.gob.pa/validar-gaceta

5247

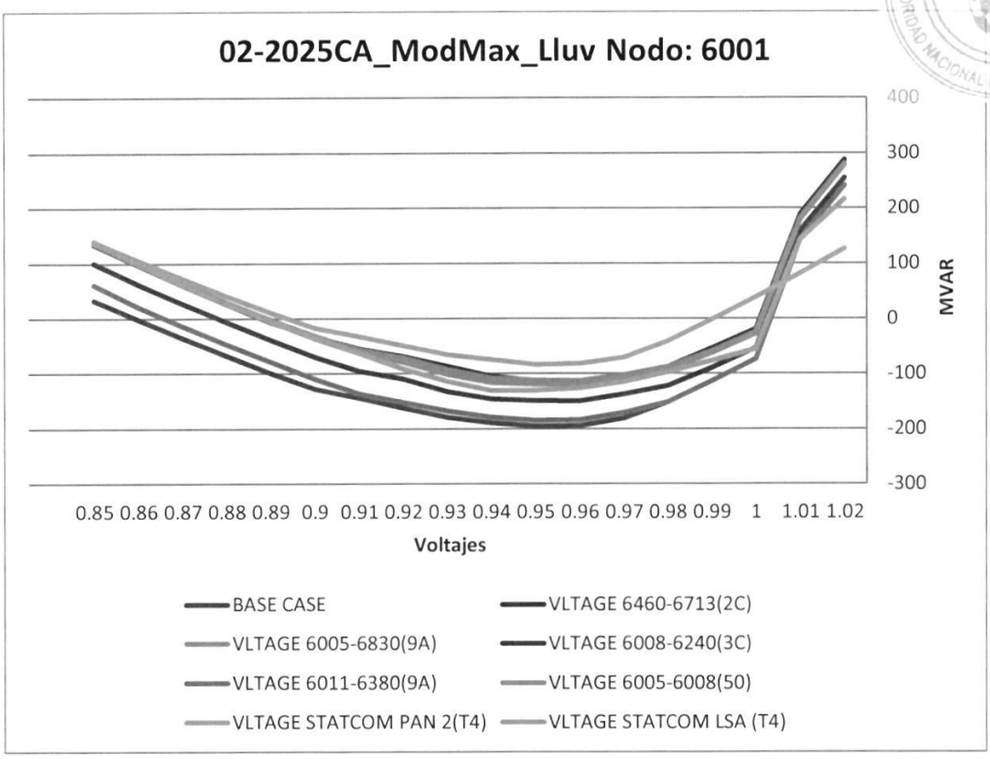

Gaceta Oficial Digital
Para verificar la autenticidad de una representación **GO6B07313FB40C3**
en el sitio web www.gacetaoficial.gob.pa/validar-gaceta

5248

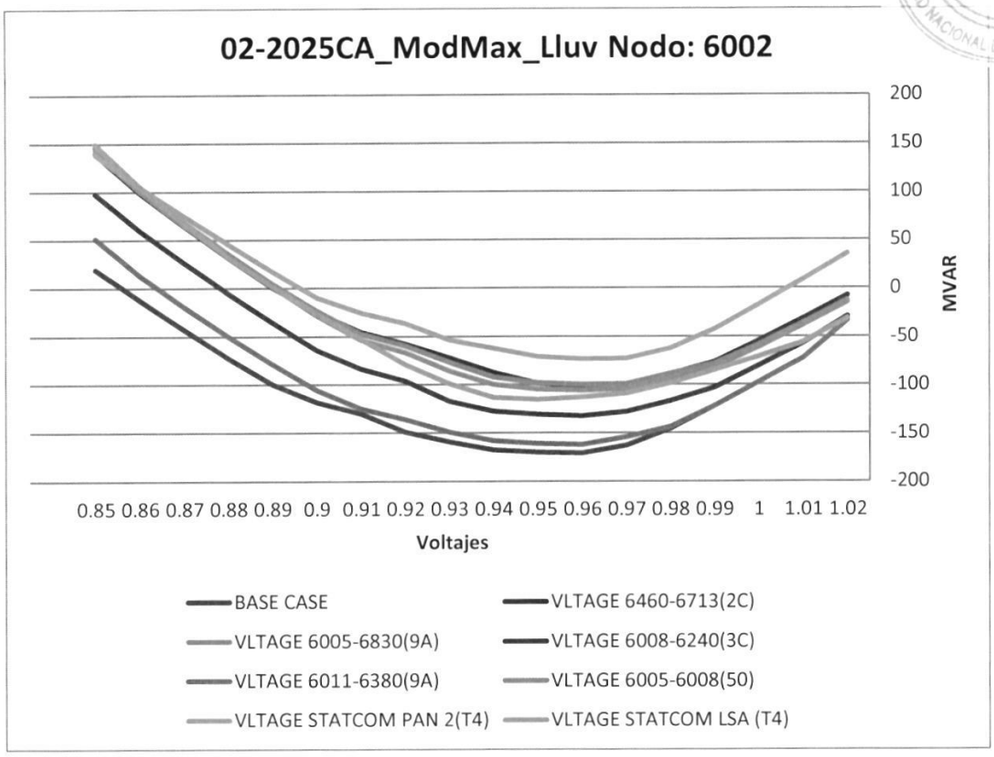

Gaceta Oficial Digital
Para verificar la autenticidad de una representación **GO6B07313FB40C3**
en el sitio web www.gacetaoficial.gob.pa/validar-gaceta

5249

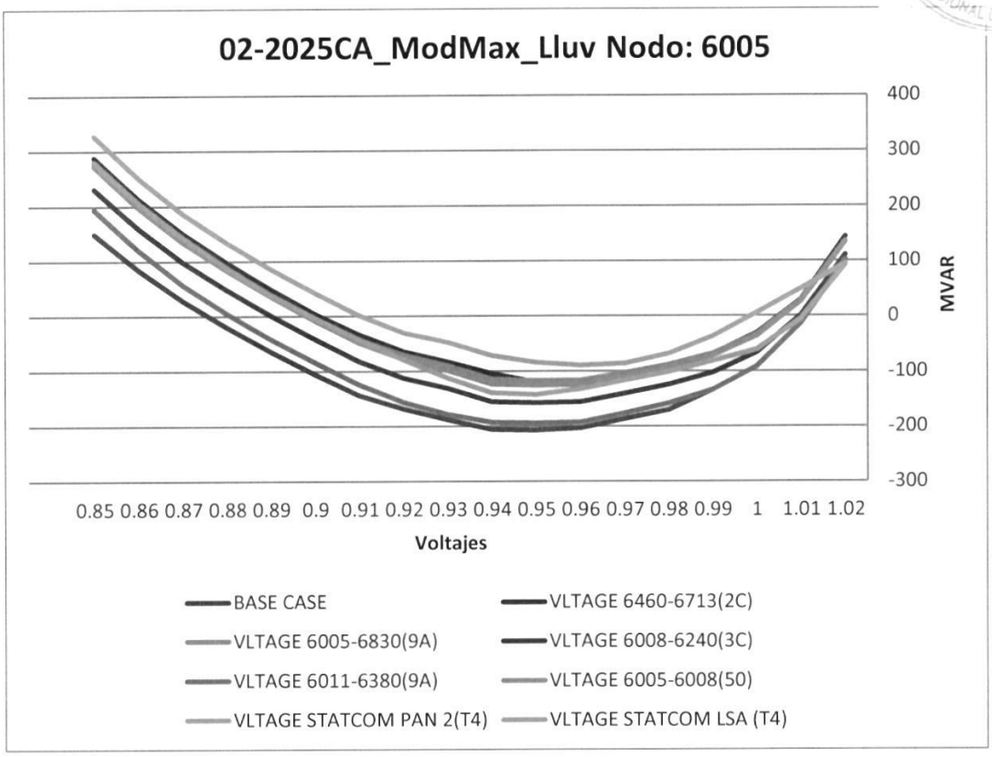

Gaceta Oficial Digital
Para verificar la autenticidad de una representación **GO6B07313FB40C3**
en el sitio web www.gacetaoficial.gob.pa/validar-gaceta

5250

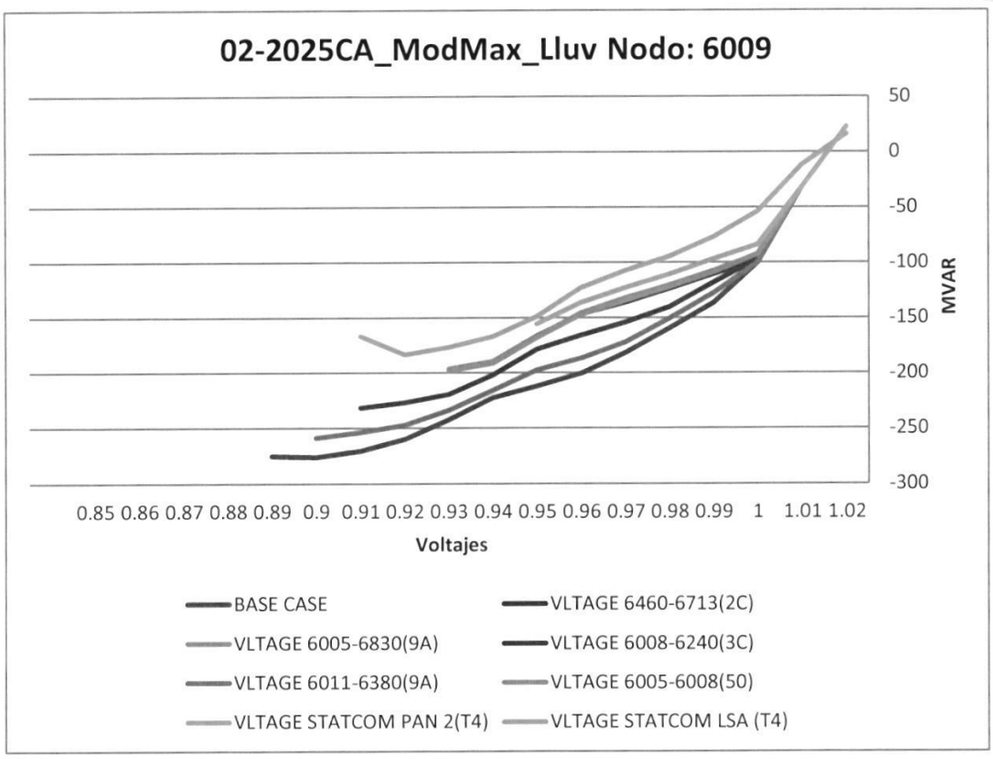

Gaceta Oficial Digital
Para verificar la autenticidad de una representación **GO6B07313FB40C3**
en el sitio web www.gacetaoficial.gob.pa/validar-gaceta

5251

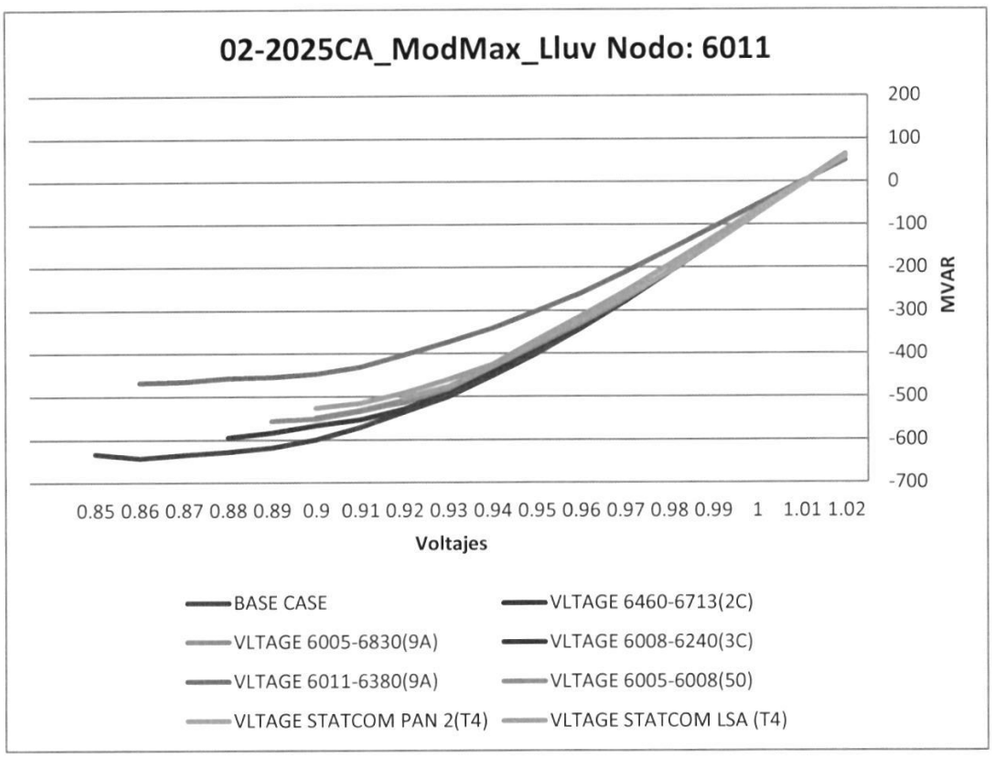

Gaceta Oficial Digital
Para verificar la autenticidad de una representación **GO6B07313FB40C3**
en el sitio web www.gacetaoficial.gob.pa/validar-gaceta

5252

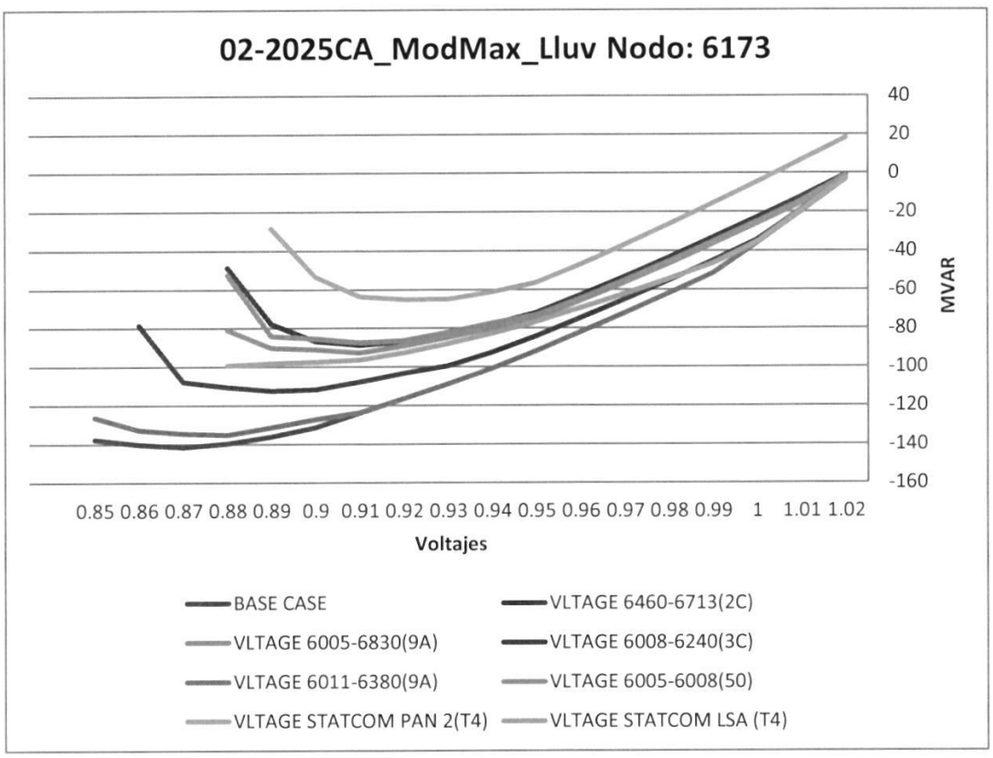
02-2025CA_ModMax_Lluv Nodo: 6173
40
20
0
-20
-40
-60
-80
-100
-120
-140
-160
MVAR
0.85 0.86 0.87 0.88 0.89 0.9 0.91 0.92 0.93 0.94 0.95 0.96 0.97 0.98 0.99 1 1.01 1.02
Voltajes
BASE CASE
VLTAGE 6460-6713(2C)
VLTAGE 6005-6830(9A)
VLTAGE 6008-6240(3C)
VLTAGE 6011-6380(9A)
VLTAGE 6005-6008(50)
VLTAGE STATCOM PAN 2(T4)
VLTAGE STATCOM LSA (T4)

5253

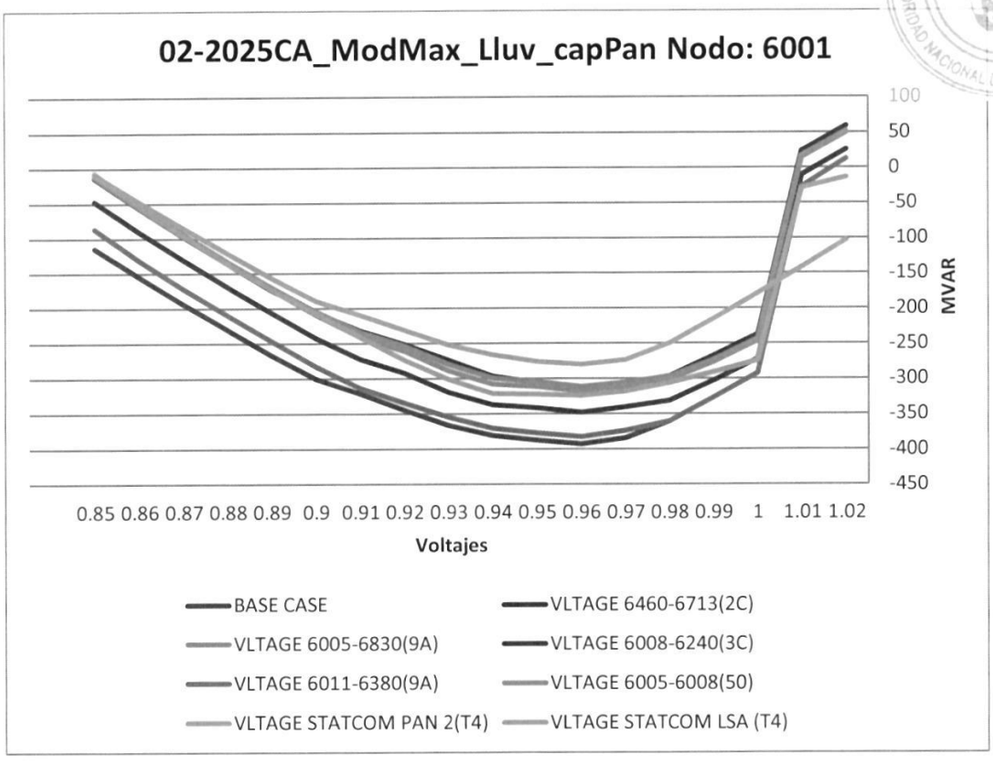

Gaceta Oficial Digital
Para verificar la autenticidad de una representación **GO6B07313FB40C3**
en el sitio web www.gacetaoficial.gob.pa/validar-gaceta

5254

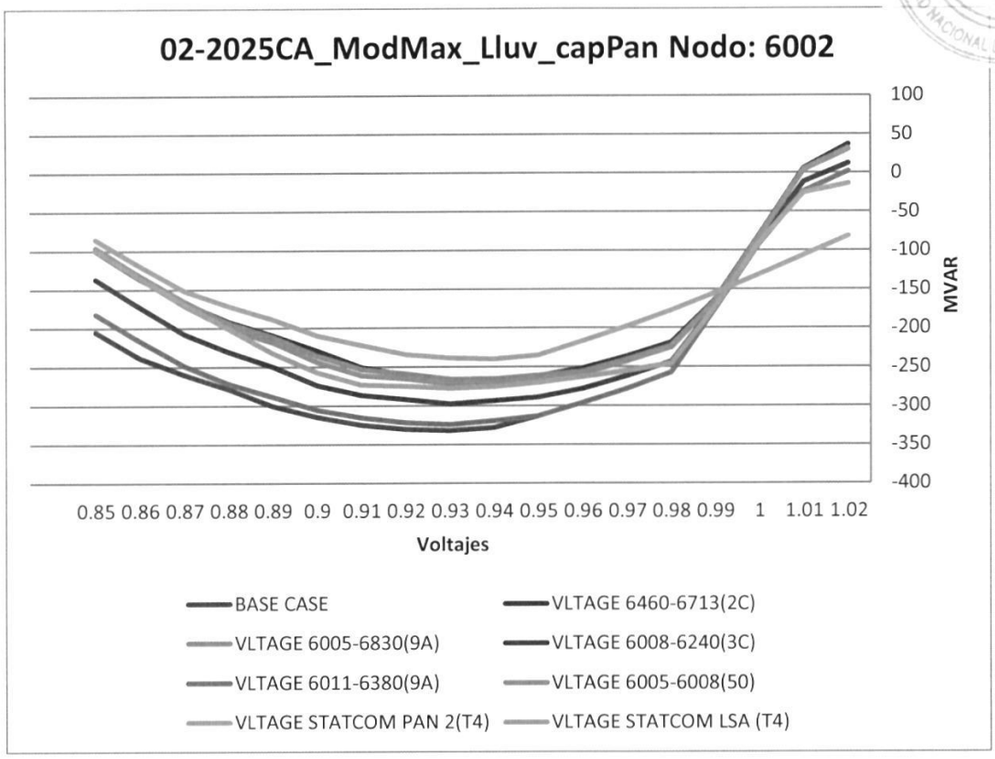
02-2025CA_ModMax_Lluv_capPan Nodo: 6002
100
50
0
-50
-100
-150
-200
-250
-300
-350
-400
MVAR
0.85 0.86 0.87 0.88 0.89 0.9 0.91 0.92 0.93 0.94 0.95 0.96 0.97 0.98 0.99 1 1.01 1.02
Voltajes
BASE CASE
VLTAGE 6460-6713(2C)
VLTAGE 6005-6830(9A)
VLTAGE 6008-6240(3C)
VLTAGE 6011-6380(9A)
VLTAGE 6005-6008(50)
VLTAGE STATCOM PAN 2(T4)
VLTAGE STATCOM LSA (T4)

5255

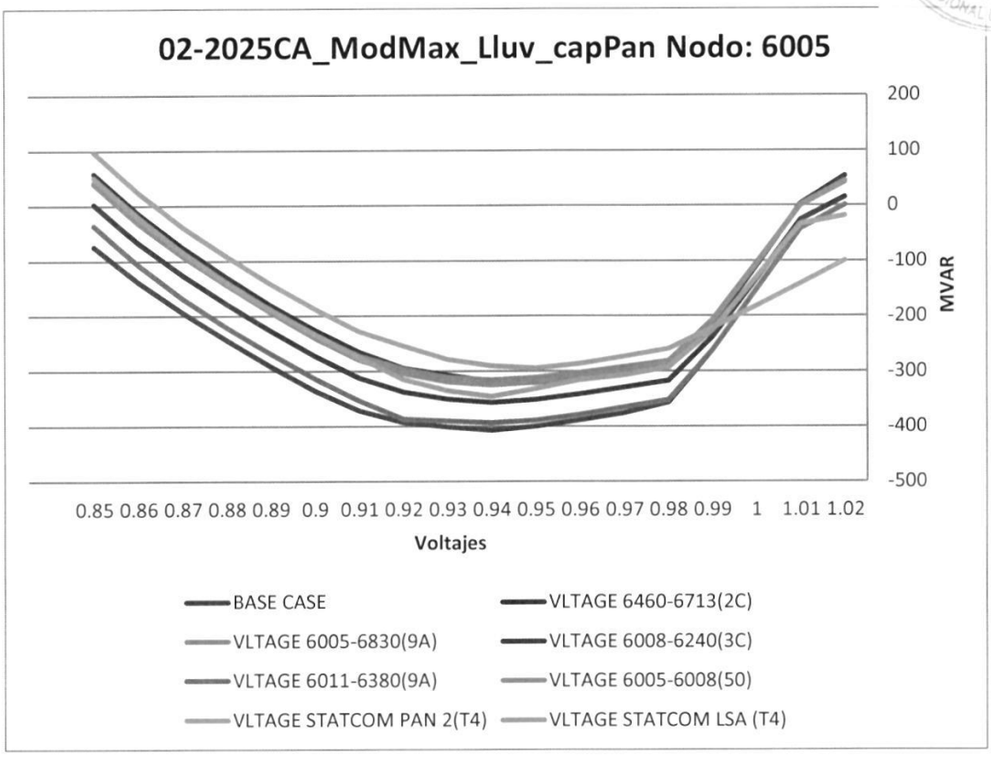

Gaceta Oficial Digital
Para verificar la autenticidad de una representación **GO6B07313FB40C3**
en el sitio web www.gacetaoficial.gob.pa/validar-gaceta

5256

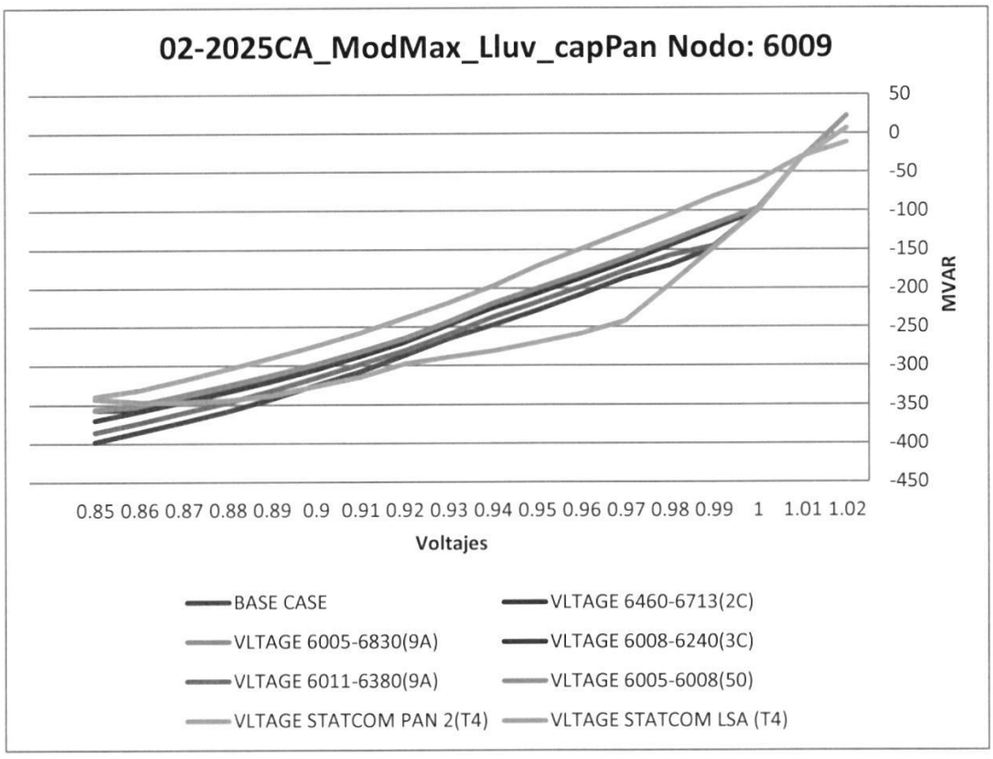

Gaceta Oficial Digital
Para verificar la autenticidad de una representación **GO6B07313FB40C3**
en el sitio web www.gacetaoficial.gob.pa/validar-gaceta

5257

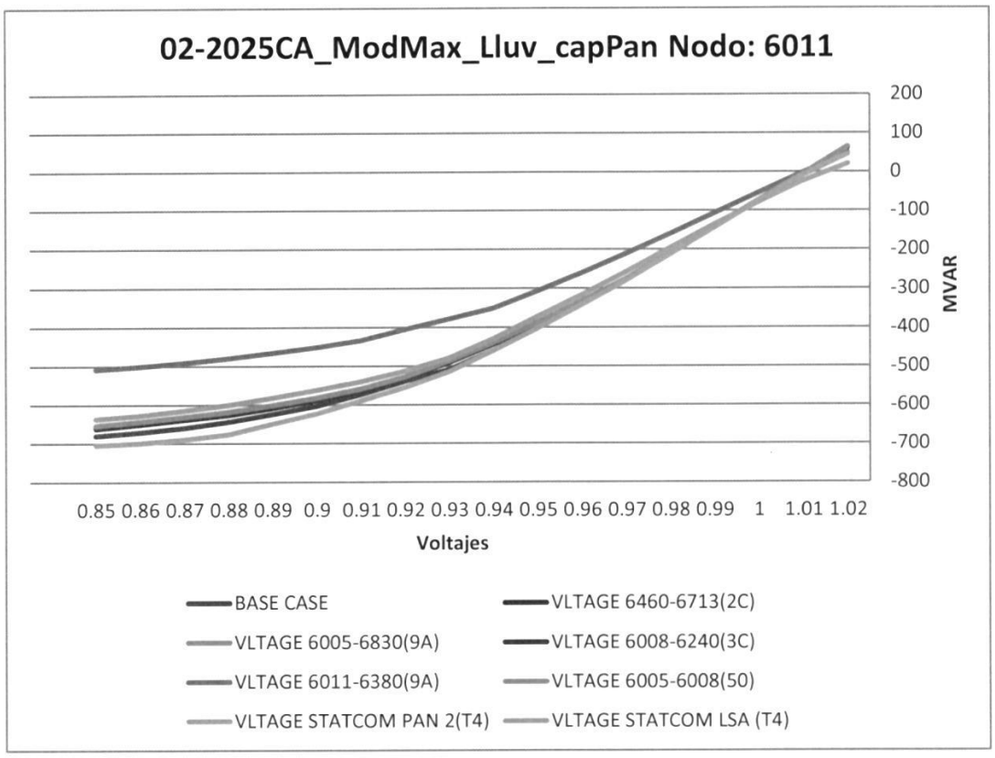
02-2025CA_ModMax_Lluv_capPan Nodo: 6011
200
100
0
-100
-200
-300
-400
-500
-600
-700
-800
MVAR
0.85 0.86 0.87 0.88 0.89 0.9 0.91 0.92 0.93 0.94 0.95 0.96 0.97 0.98 0.99 1 1.01 1.02
Voltajes
BASE CASE
VLTAGE 6460-6713(2C)
VLTAGE 6005-6830(9A)
VLTAGE 6008-6240(3C)
VLTAGE 6011-6380(9A)
VLTAGE 6005-6008(50)
VLTAGE STATCOM PAN 2(T4)
VLTAGE STATCOM LSA (T4)

5258

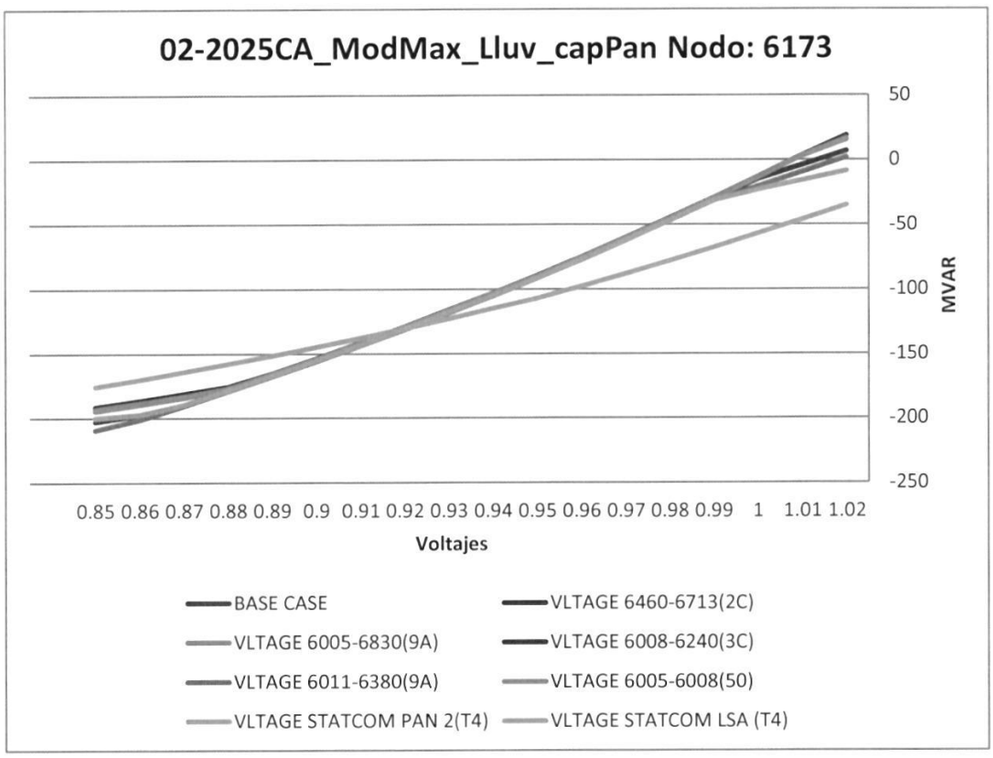

Gaceta Oficial Digital
Para verificar la autenticidad de una representación **GO6B07313FB40C3**
en el sitio web www.gacetaoficial.gob.pa/validar-gaceta

5259

NODO	BASE CASE	VLTAGE 6460-6713(2C)	VLTAGE 6005-6830(9A)	VLTAGE 6008-6240(3C)	VLTAGE 6011-6380(9A)	VLTAGE 6005-6008(50)	VLTAGE STATCOM PAN 2(T4)	VLTAGE STATCOM LSA
6001	-392.7159119	-312.8615723	-311.5814819	-348.1393127	-382.5036011	-318.0854492	-279.9606628	-324.5458069
6002	-332.083313	-266.6137085	-265.4190063	-297.5192871	-324.2413635	-271.2612915	-239.8111572	-277.1650696
6005	-407.3882446	-320.8213806	-315.9465942	-356.4387207	-393.5325623	-324.9178467	-294.712677	-345.7625732
6009	-397.9190674	-356.9024658	-355.7715759	-370.1218262	-385.8369446	-357.010498	-346.7259521	-339.3641357
6011	-680.2191162	-657.7633667	-654.866394	-661.2272339	-508.3083496	-653.2138062	-704.5872192	-635.8636475
6173	-209.1398468	-191.4759827	-193.3342285	-202.6627502	-209.1398773	-194.3552704	-175.7145691	-199.9929352

Gaceta Oficial Digital
Para verificar la autenticidad de una representación **GO6B07313FB40C3**
en el sitio web www.gacetaoficial.gob.pa/validar-gaceta

5260

NODO	BASE CASE	VLTAGE 6460-6713(2C)	VLTAGE 6005-6830(9A)	VLTAGE 6008-6240(3C)	VLTAGE 6011-6380(9A)	VLTAGE 6005-6008(50)	VLTAGE STATCOM PAN 2(T4)	VLTAGE STATCOM LSA1
6001	-195.1631927	-114.3959045	-113.1334915	-149.7011719	-184.662796	-119.6631165	-83.83533478	-130.8786316
6002	-171.1297913	-101.1612549	-99.83248138	-132.3909912	-162.3351746	-105.9385452	-73.63031769	-115.3437729
6005	-207.1257172	-120.8914032	-117.3854675	-157.7386017	-194.4751282	-125.996315	-89.67323303	-142.5498657
6009	-275.9860535	-196.2003784	-196.3699036	-231.7029266	-258.888916	-198.3186798	-155.6585388	-183.2542877
6011	-642.2547607	-548.770874	-548.6239624	-594.3199463	-467.4115295	-555.9915771	-502.9064636	-525.9832153
6173	-141.5129852	-88.61289215	-87.5054245	-112.441864	-135.1021118	-92.63230896	-65.10982513	-99.28564453

Gaceta Oficial Digital
Para verificar la autenticidad de una representación **GO6B07313FB40C3**
en el sitio web www.gacetaoficial.gob.pa/validar-gaceta

5261

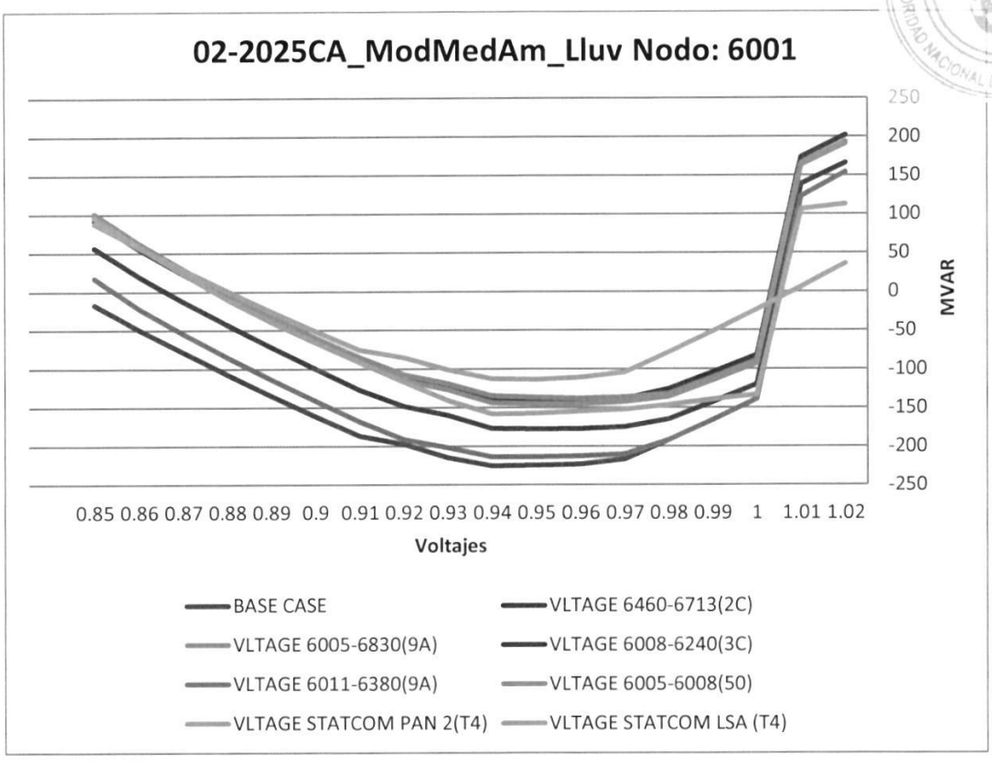

Gaceta Oficial Digital
Para verificar la autenticidad de una representación **GO6B07313FB40C3**
en el sitio web www.gacetaoficial.gob.pa/validar-gaceta

5262

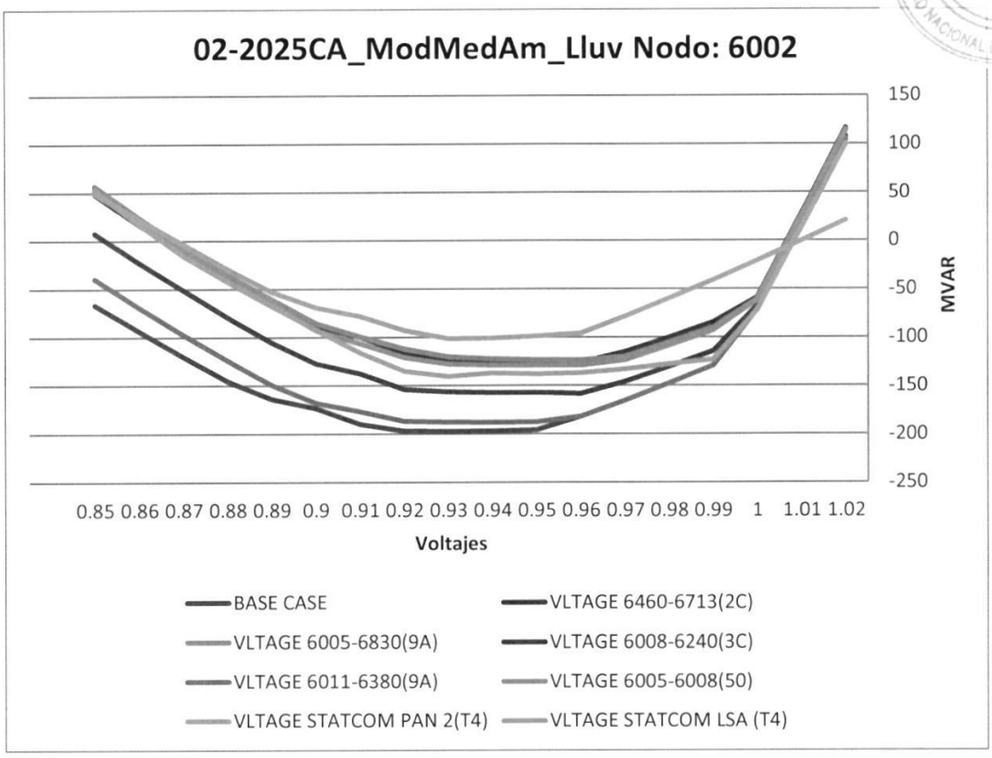

Gaceta Oficial Digital
Para verificar la autenticidad de una representación **GO6B07313FB40C3**
en el sitio web www.gacetaoficial.gob.pa/validar-gaceta

5263

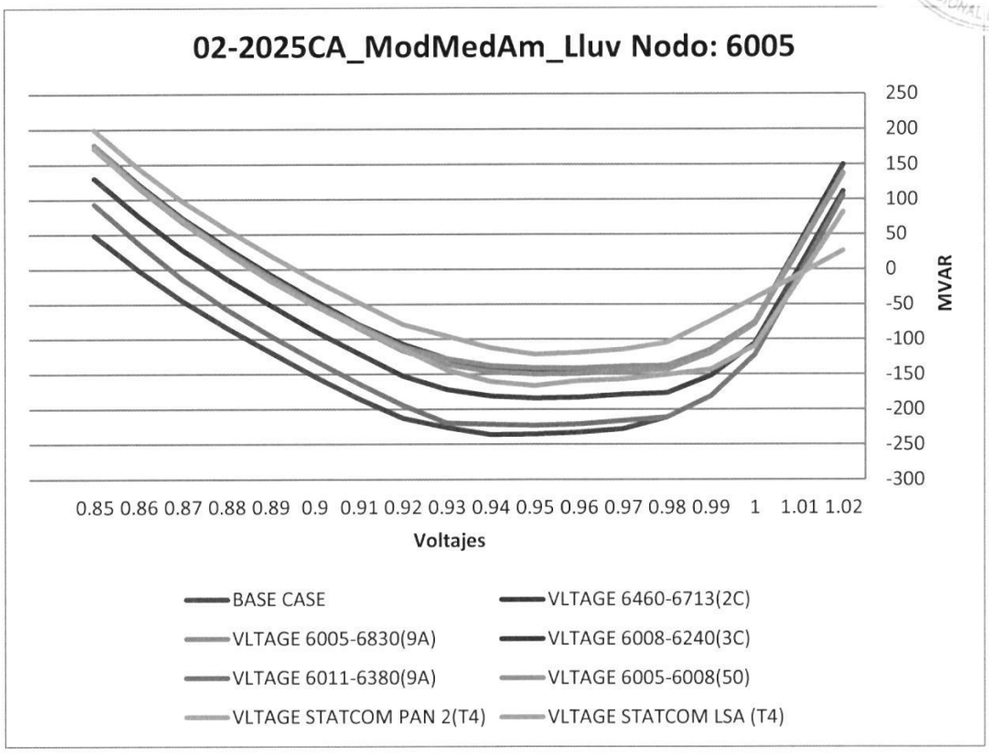

Gaceta Oficial Digital
Para verificar la autenticidad de una representación **GO6B07313FB40C3**
en el sitio web www.gacetaoficial.gob.pa/validar-gaceta

5264

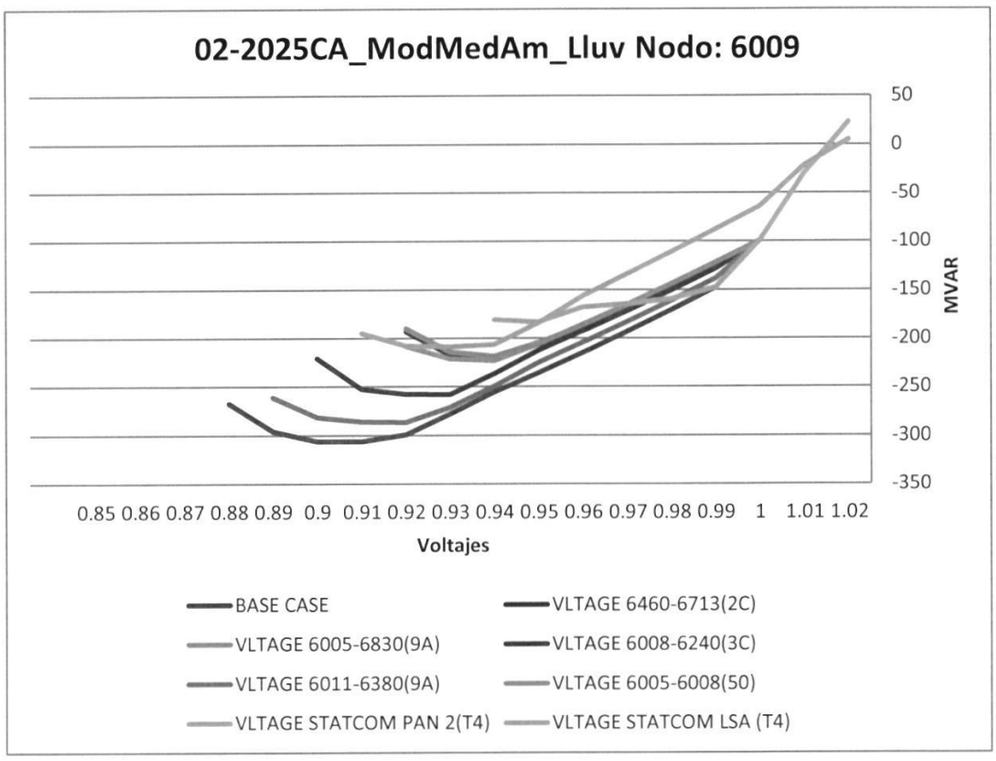

Gaceta Oficial Digital
Para verificar la autenticidad de una representación **GO6B07313FB40C3**
en el sitio web www.gacetaoficial.gob.pa/validar-gaceta

5265

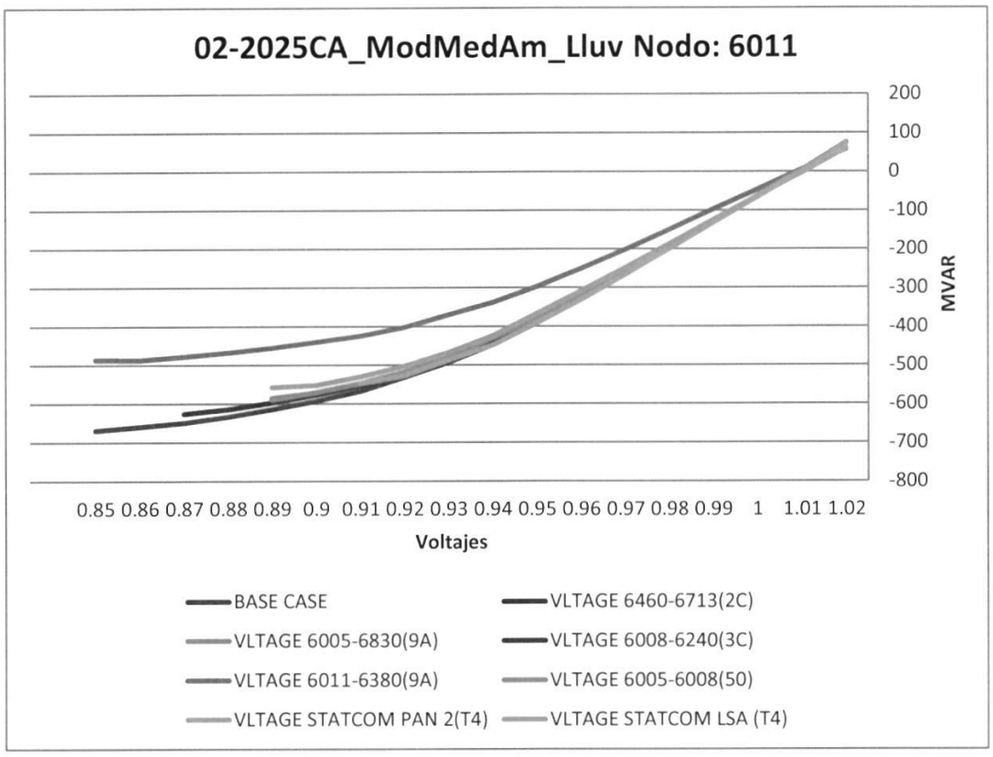

Gaceta Oficial Digital
Para verificar la autenticidad de una representación **GO6B07313FB40C3**
en el sitio web www.gacetaoficial.gob.pa/validar-gaceta

5266

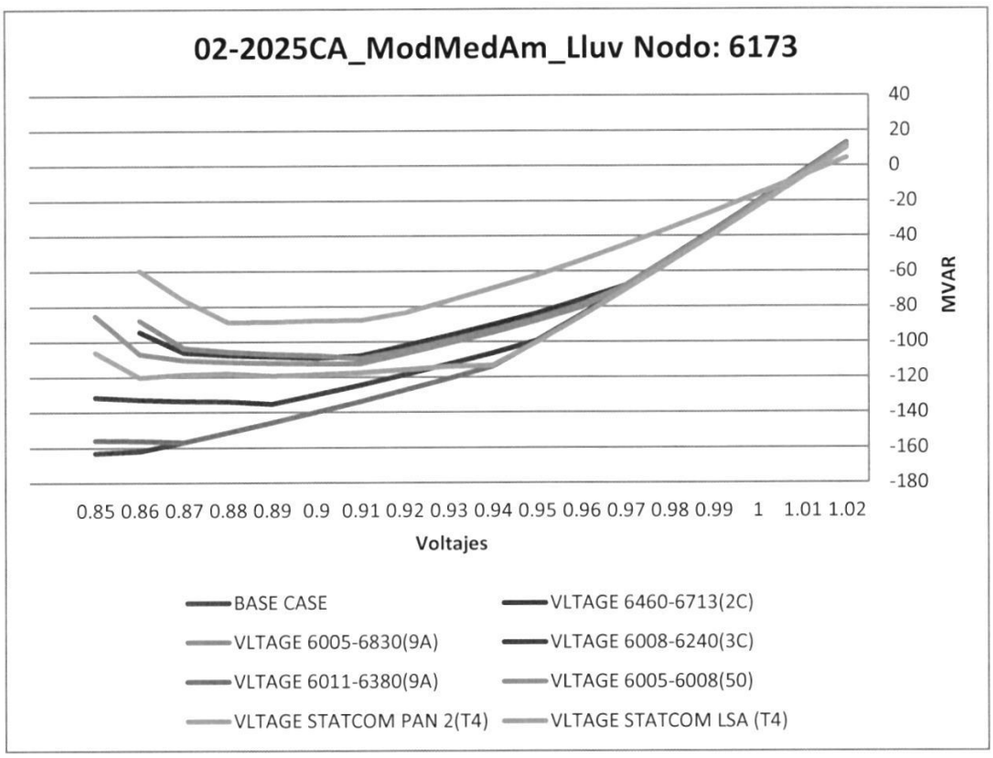

Gaceta Oficial Digital
Para verificar la autenticidad de una representación **GO6B07313FB40C3**
en el sitio web www.gacetaoficial.gob.pa/validar-gaceta

NODO	BASE CASE	VLTAGE 6460-6713(2C)	VLTAGE 6005-6830(9A)	VLTAGE 6008-6240(3C)	VLTAGE 6011-6380(9A)	VLTAGE 6005-6008(50)	VLTAGE STATCOM PAN 2(T4)	VLTAGE STATCOM LSA
6001	-225.2258301	-139.946228	-138.0095062	-177.6881256	-213.5031891	-145.1127777	-113.8376923	-158.2298889
6002	-197.3321991	-125.9028473	-123.6514587	-158.2101746	-187.8011169	-129.0164795	-101.4870987	-140.5975037
6005	-236.1644745	-146.689682	-141.3214874	-184.3005981	-223.1252136	-150.0773621	-121.6239319	-166.684494
6009	-305.8697815	-221.9762573	-218.5919037	-258.0861206	-286.3953857	-223.337677	-183.3663025	-208.729126
6011	-668.8966675	-594.2807617	-585.6401367	-625.9646606	-487.2342224	-588.6435547	-547.0505981	-557.5487061
6173	-162.9932861	-109.2392654	-109.6053848	-135.2749786	-156.830246	-112.3708878	-88.92346954	-120.1763

5267

5268

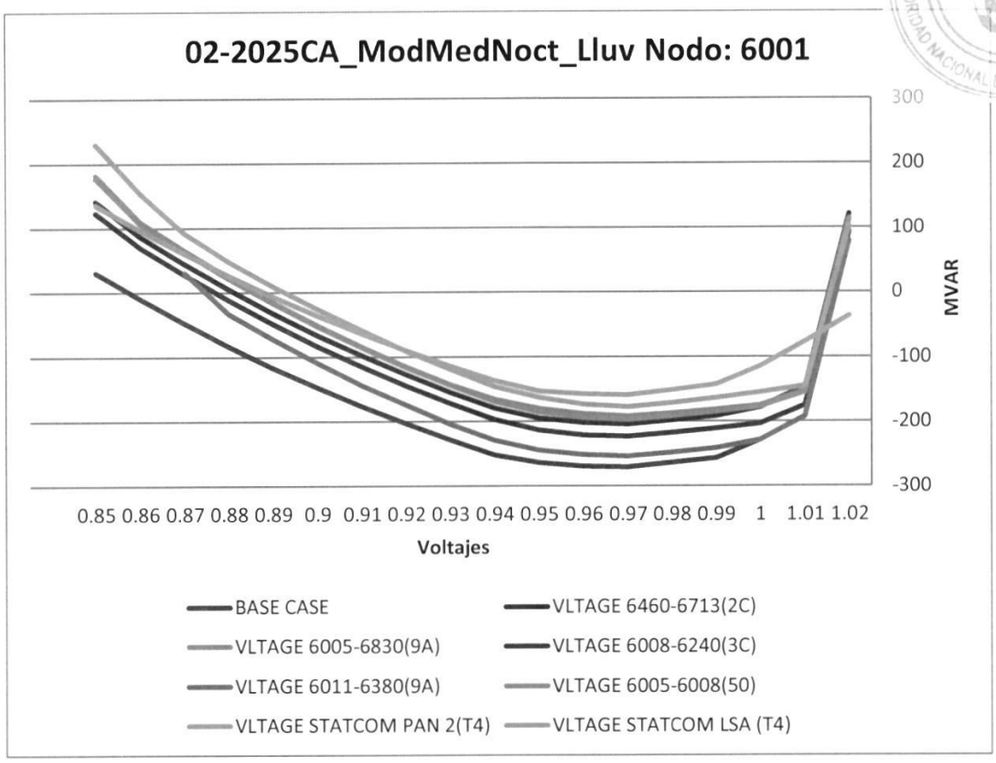

Gaceta Oficial Digital
Para verificar la autenticidad de una representación **GO6B07313FB40C3**
en el sitio web www.gacetaoficial.gob.pa/validar-gaceta

5269

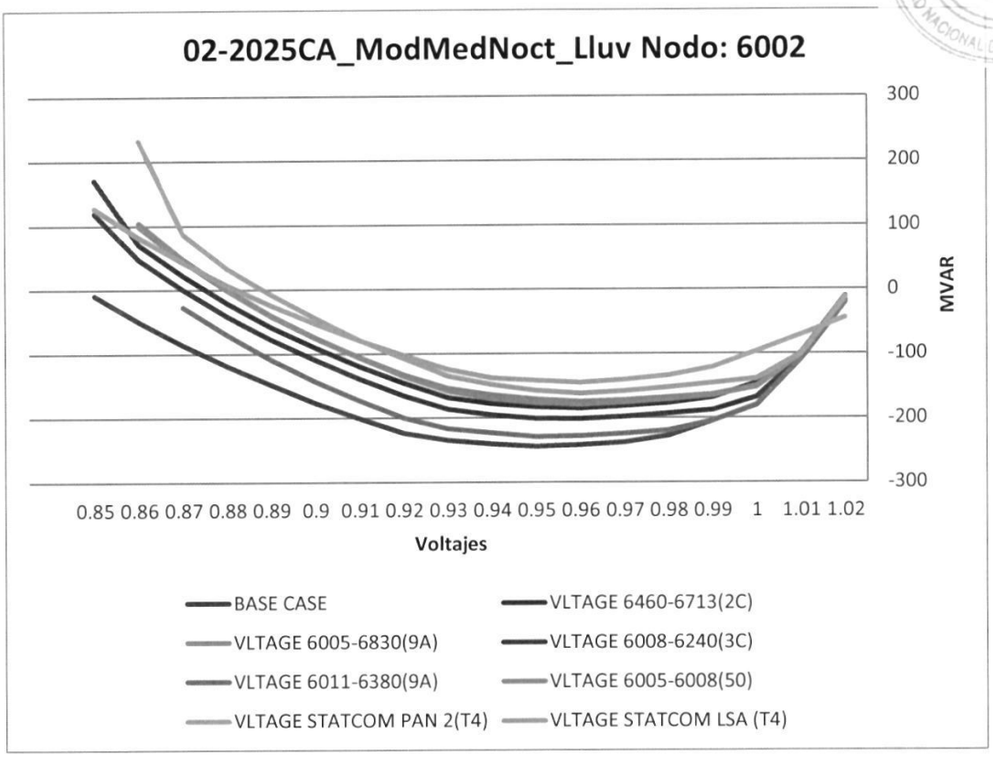

Gaceta Oficial Digital
Para verificar la autenticidad de una representación **GO6B07313FB40C3**
en el sitio web www.gacetaoficial.gob.pa/validar-gaceta

5270

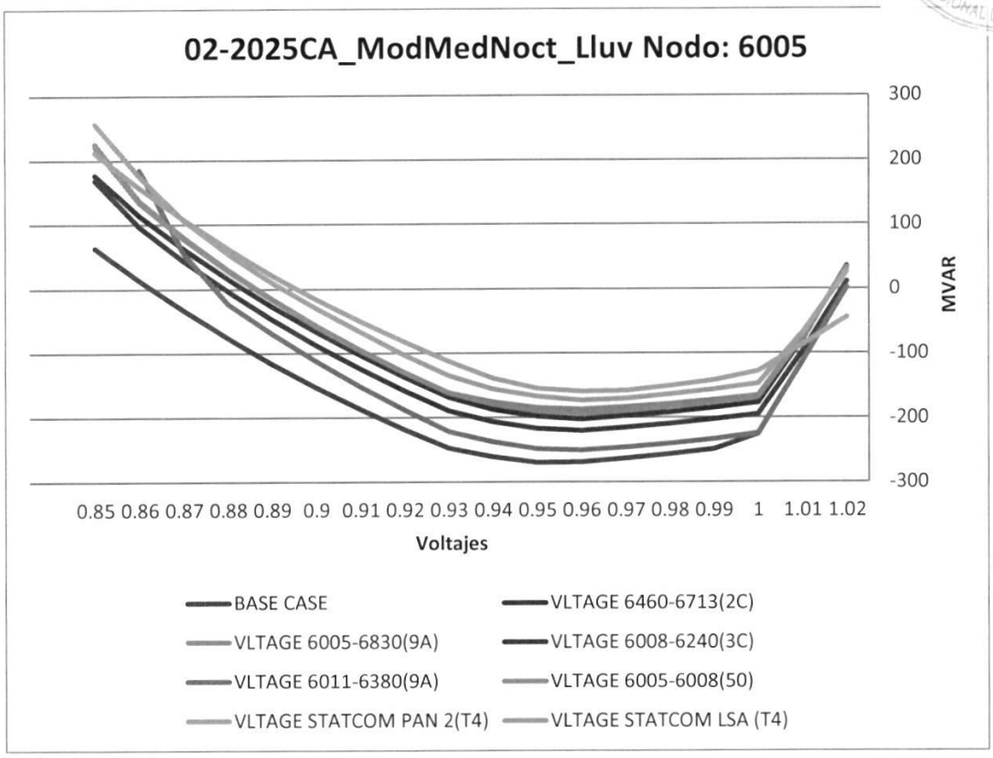

Gaceta Oficial Digital
Para verificar la autenticidad de una representación **GO6B07313FB40C3**
en el sitio web www.gacetaoficial.gob.pa/validar-gaceta

5271

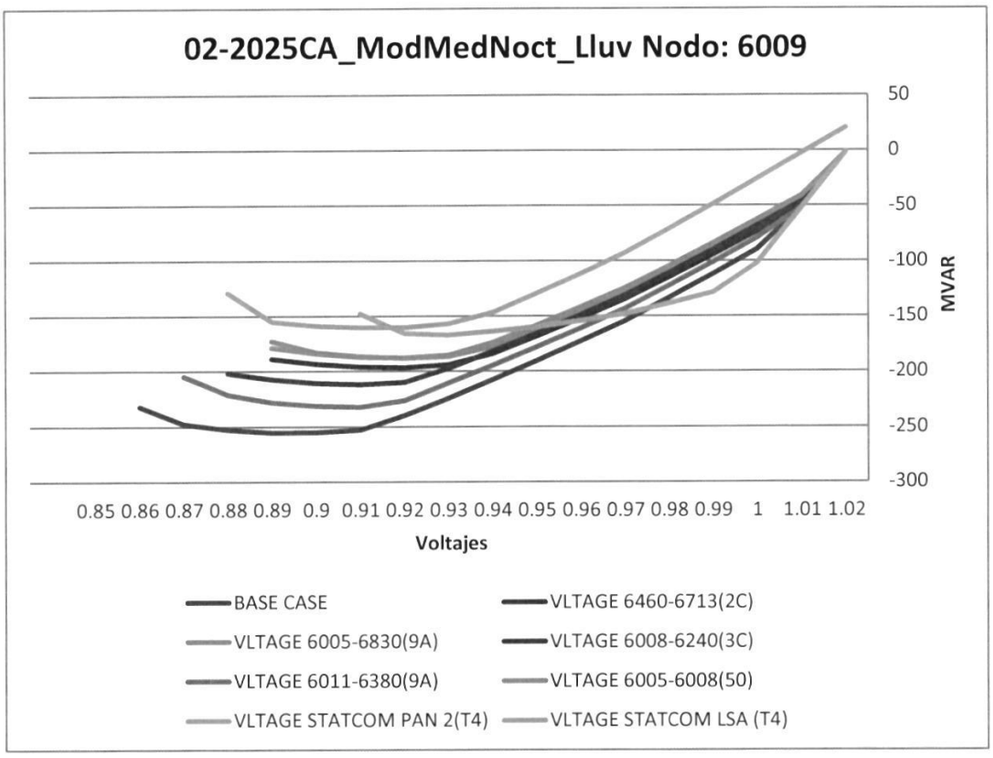

Gaceta Oficial Digital
Para verificar la autenticidad de una representación **GO6B07313FB40C3**
en el sitio web www.gacetaoficial.gob.pa/validar-gaceta

5272

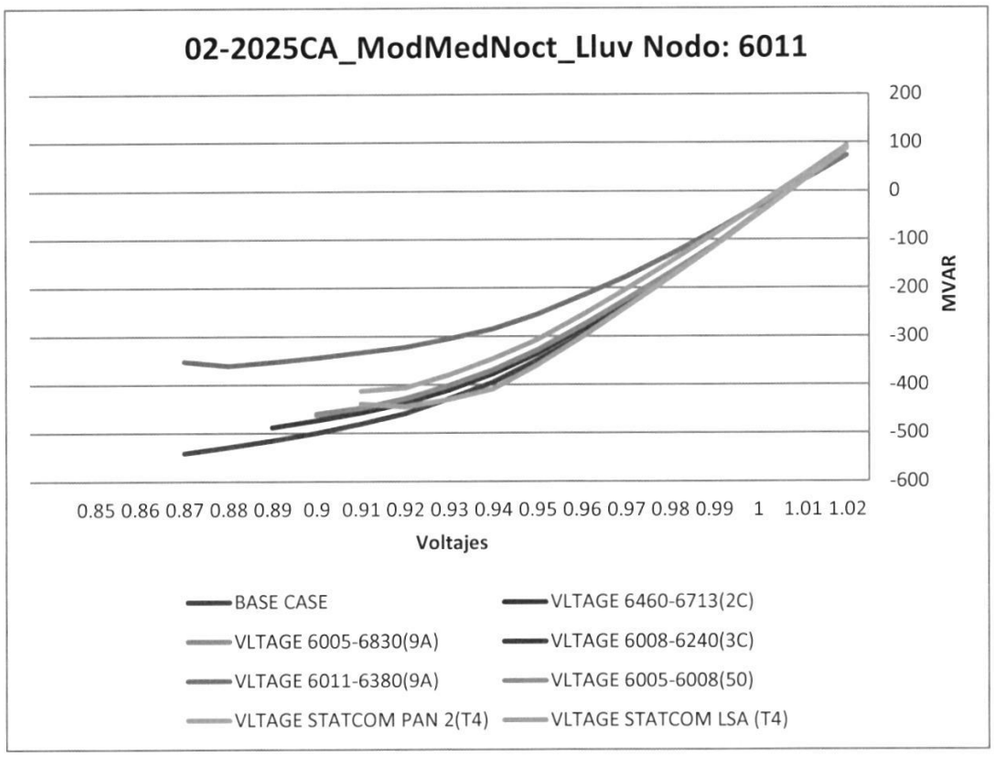

Gaceta Oficial Digital
Para verificar la autenticidad de una representación **GO6B07313FB40C3**
en el sitio web www.gacetaoficial.gob.pa/validar-gaceta

5273

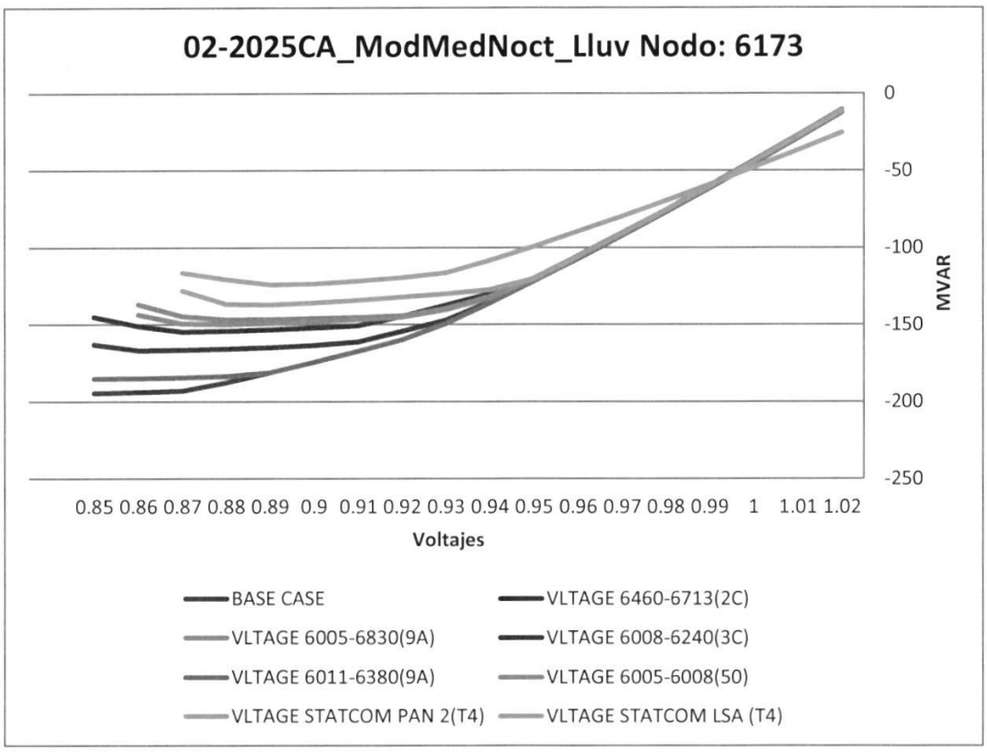

Gaceta Oficial Digital
Para verificar la autenticidad de una representación **GO6B07313FB40C3**
en el sitio web www.gacetaoficial.gob.pa/validar-gaceta

5274

NODO	BASE CASE	VLTAGE 6460-6713(2C)	VLTAGE 6005-6830(9A)	VLTAGE 6008-6240(3C)	VLTAGE 6011-6380(9A)	VLTAGE 6005-6008(50)	VLTAGE STATCOM PAN 2(T4)	VLTAGE STATCOM LSA
6001	-270.7501526	-204.0105133	-191.8482361	-223.1299591	-253.7590942	-196.7880096	-158.8581848	-177.5331421
6002	-244.4752655	-185.0679932	-174.7430573	-201.6992493	-229.3273468	-178.8415527	-145.3780823	-162.0232086
6005	-269.6908569	-202.3587189	-187.4766388	-220.2519226	-250.7609406	-193.9686737	-159.5669861	-173.4743958
6009	-255.1684875	-196.6869507	-188.1367188	-211.9576416	-231.9016266	-187.8878326	-167.304184	-160.4237823
6011	-541.5087891	-473.9814758	-462.3614197	-487.8890381	-360.3479614	-460.2586365	-445.2814941	-413.0176086
6173	-194.4954987	-154.6263885	-146.8783875	-166.6265717	-185.0065155	-149.7682953	-123.9775925	-137.0356293

Gaceta Oficial Digital
Para verificar la autenticidad de una representación **GO6B07313FB40C3**
en el sitio web www.gacetaoficial.gob.pa/validar-gaceta

5275

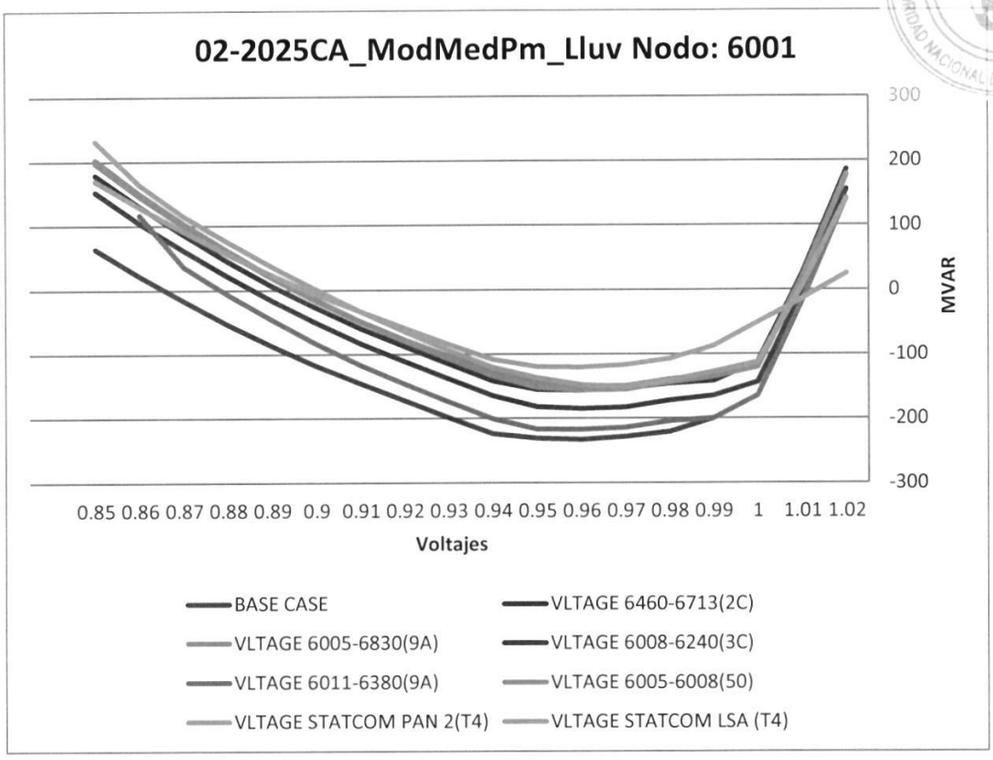

Gaceta Oficial Digital
Para verificar la autenticidad de una representación **GO6B07313FB40C3**
en el sitio web www.gacetaoficial.gob.pa/validar-gaceta

5276

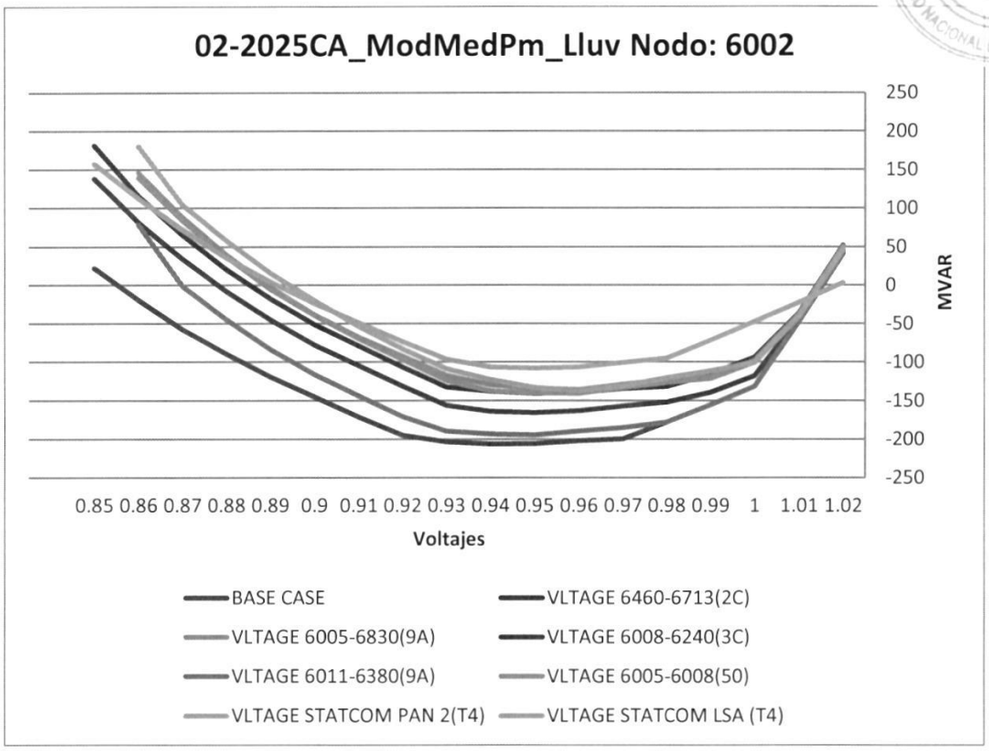

Gaceta Oficial Digital
Para verificar la autenticidad de una representación **GO6B07313FB40C3**
en el sitio web www.gacetaoficial.gob.pa/validar-gaceta

5277

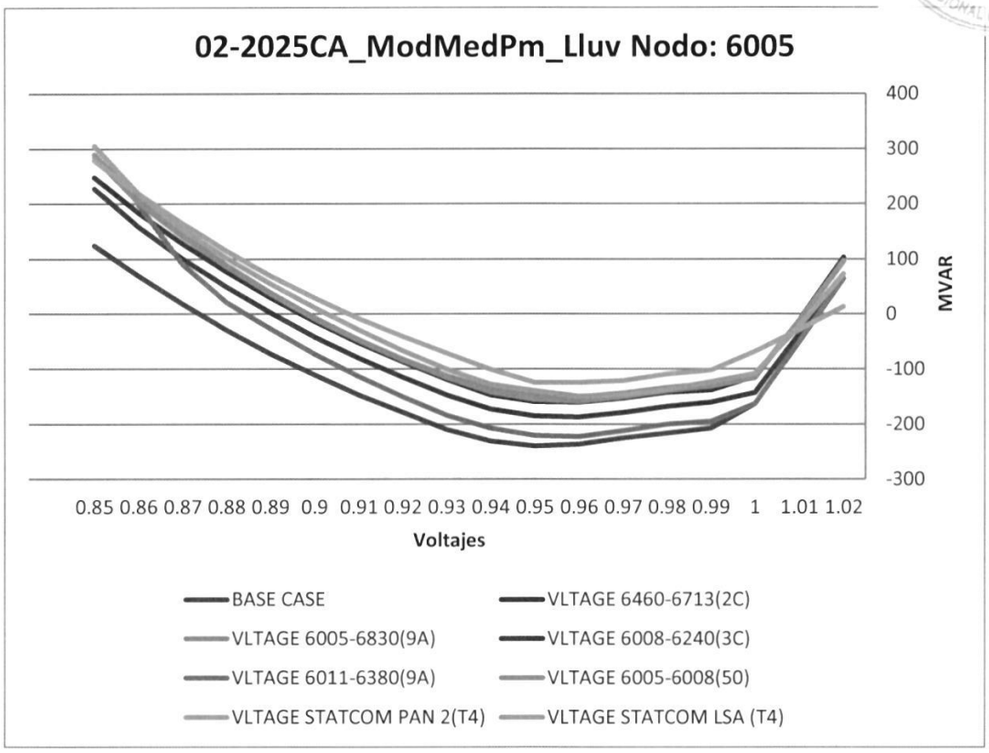
02-2025CA_ModMedPm_Lluv Nodo: 6005
400
300
200
100
0
-100
-200
-300
MVAR
0.85 0.86 0.87 0.88 0.89 0.9 0.91 0.92 0.93 0.94 0.95 0.96 0.97 0.98 0.99 1 1.01 1.02
Voltajes
BASE CASE
VLTAGE 6460-6713(2C)
VLTAGE 6005-6830(9A)
VLTAGE 6008-6240(3C)
VLTAGE 6011-6380(9A)
VLTAGE 6005-6008(50)
VLTAGE STATCOM PAN 2(T4)
VLTAGE STATCOM LSA (T4)

5278

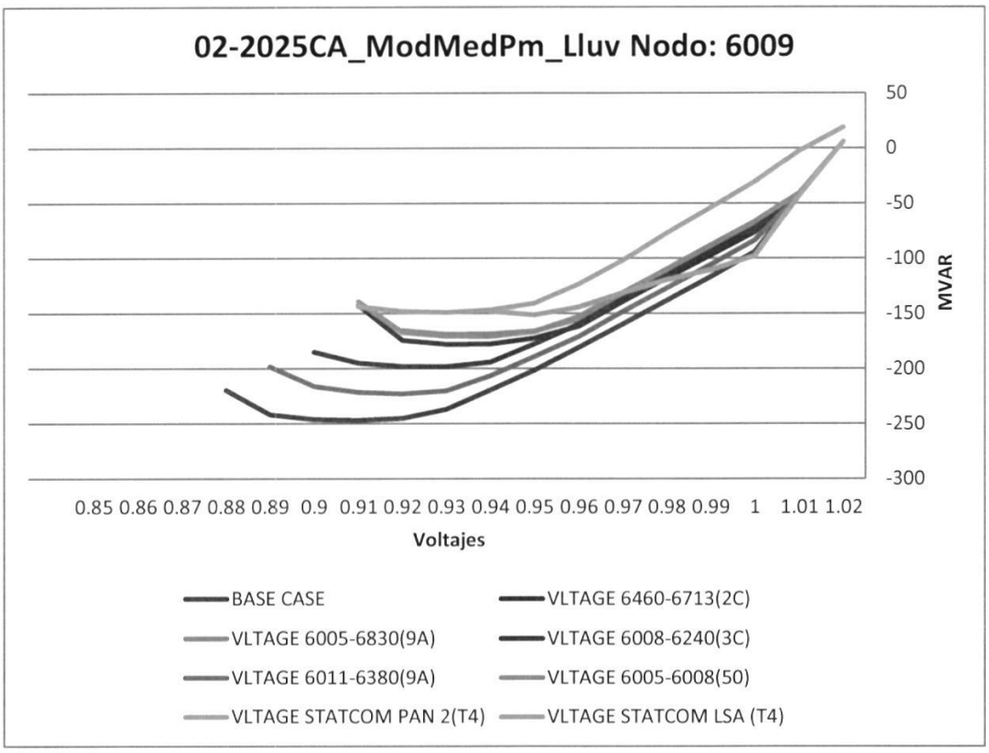

Gaceta Oficial Digital
Para verificar la autenticidad de una representación **GO6B07313FB40C3**
en el sitio web www.gacetaoficial.gob.pa/validar-gaceta

5279

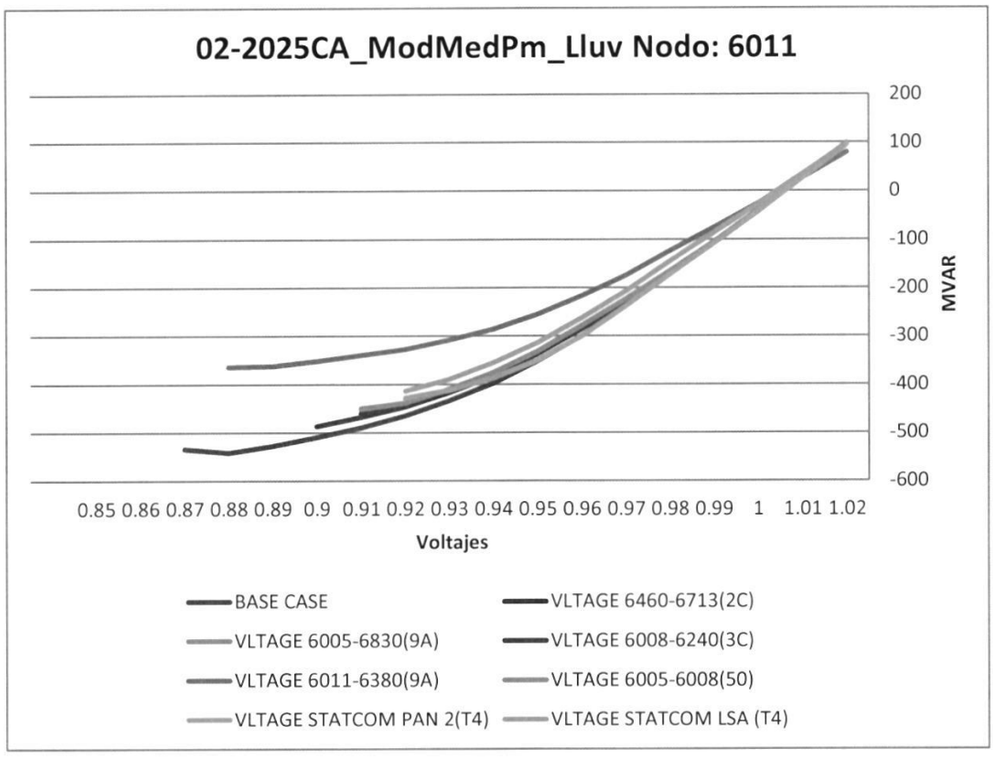

Gaceta Oficial Digital
Para verificar la autenticidad de una representación **GO6B07313FB40C3**
en el sitio web www.gacetaoficial.gob.pa/validar-gaceta

5280

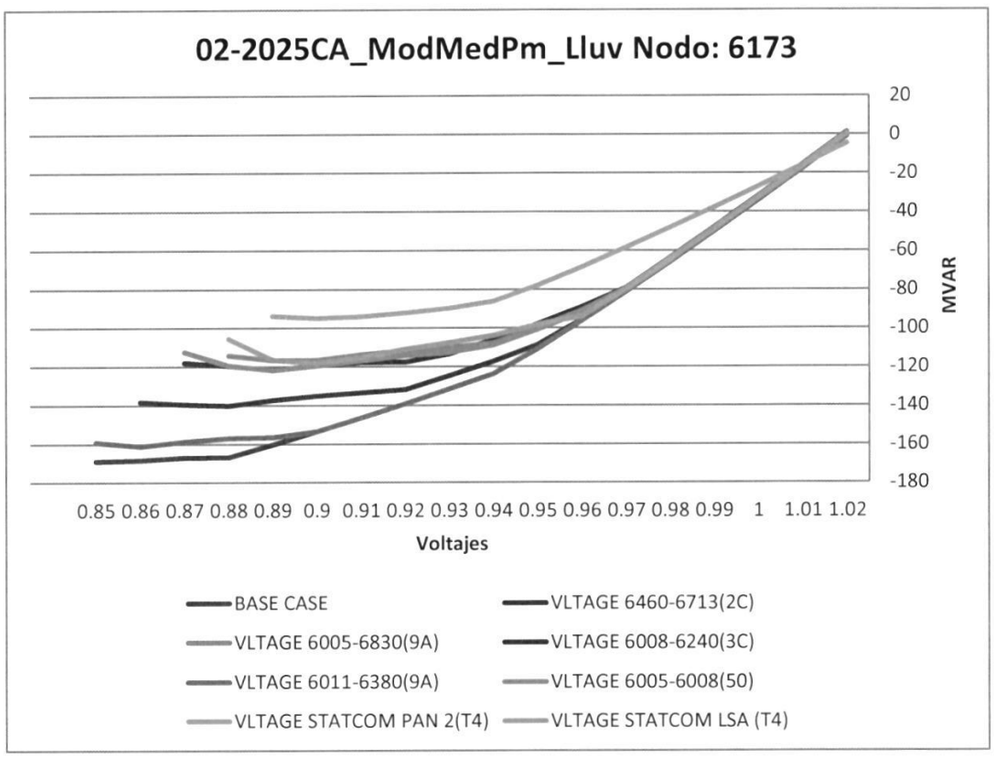
02-2025CA_ModMedPm_Lluv Nodo: 6173
20
0
-20
-40
-60
-80
-100
-120
-140
-160
-180
MVAR
0.85 0.86 0.87 0.88 0.89 0.9 0.91 0.92 0.93 0.94 0.95 0.96 0.97 0.98 0.99 1 1.01 1.02
Voltajes
BASE CASE
VLTAGE 6460-6713(2C)
VLTAGE 6005-6830(9A)
VLTAGE 6008-6240(3C)
VLTAGE 6011-6380(9A)
VLTAGE 6005-6008(50)
VLTAGE STATCOM PAN 2(T4)
VLTAGE STATCOM LSA (T4)

5281

NODO	BASE CASE	VLTAGE 6460-6713(2C)	VLTAGE 6005-6830(9A)	VLTAGE 6008-6240(3C)	VLTAGE 6011-6380(9A)	VLTAGE 6005-6008(50)	VLTAGE STATCOM PAN 2(T4)	VLTAGE STATCOM LSA
6001	-232.6867371	-156.6659698	-149.4263458	-184.7223816	-217.1203918	-156.0627441	-120.4977417	-151.1744995
6002	-206.2870331	-140.4711761	-135.6546021	-165.7041779	-194.457489	-140.4309692	-108.1509247	-137.2961884
6005	-240.0766907	-160.3136597	-150.7539978	-187.2556763	-222.7984161	-158.2832794	-124.8700485	-149.6724396
6009	-246.886261	-177.8339081	-168.6671448	-198.1241608	-222.8355713	-170.6537781	-151.5309601	-149.0283356
6011	-541.6956177	-460.317749	-449.9941406	-487.1893921	-363.7041016	-450.9099426	-427.6009216	-413.5953979
6173	-168.9135284	-121.7066498	-116.668663	-140.1094971	-161.0757446	-121.7736359	-94.90457916	-117.94664

Gaceta Oficial Digital
Para verificar la autenticidad de una representación **GO6B07313FB40C3**
en el sitio web www.gacetaoficial.gob.pa/validar-gaceta

5282

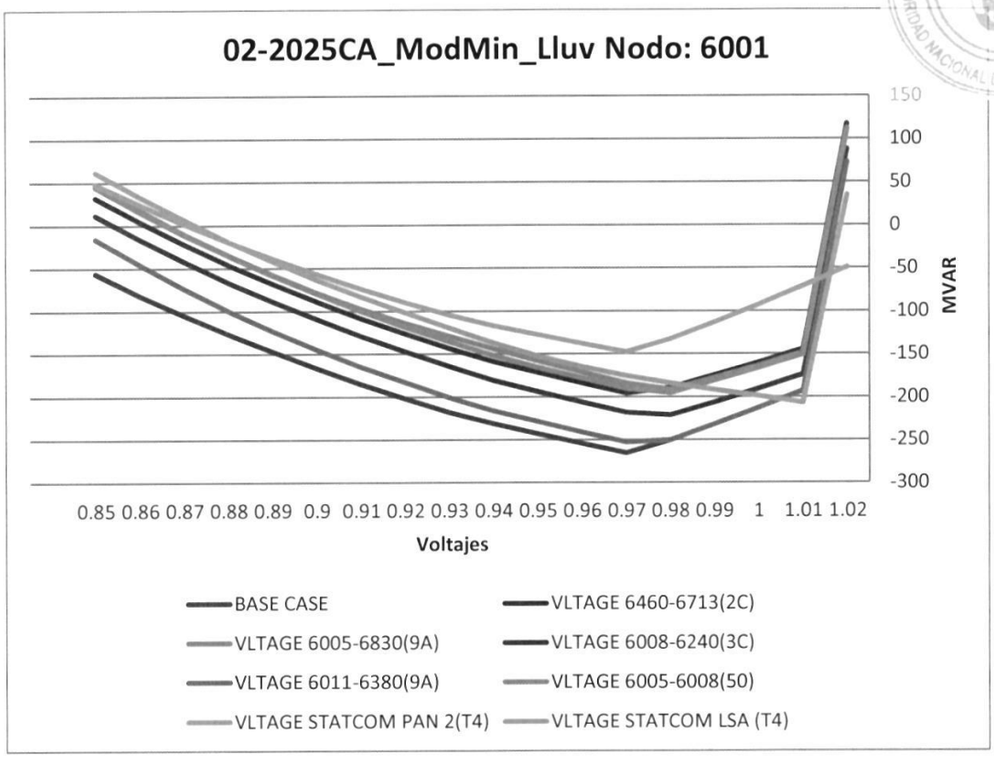

Gaceta Oficial Digital
Para verificar la autenticidad de una representación **GO6B07313FB40C3**
en el sitio web www.gacetaoficial.gob.pa/validar-gaceta

5283

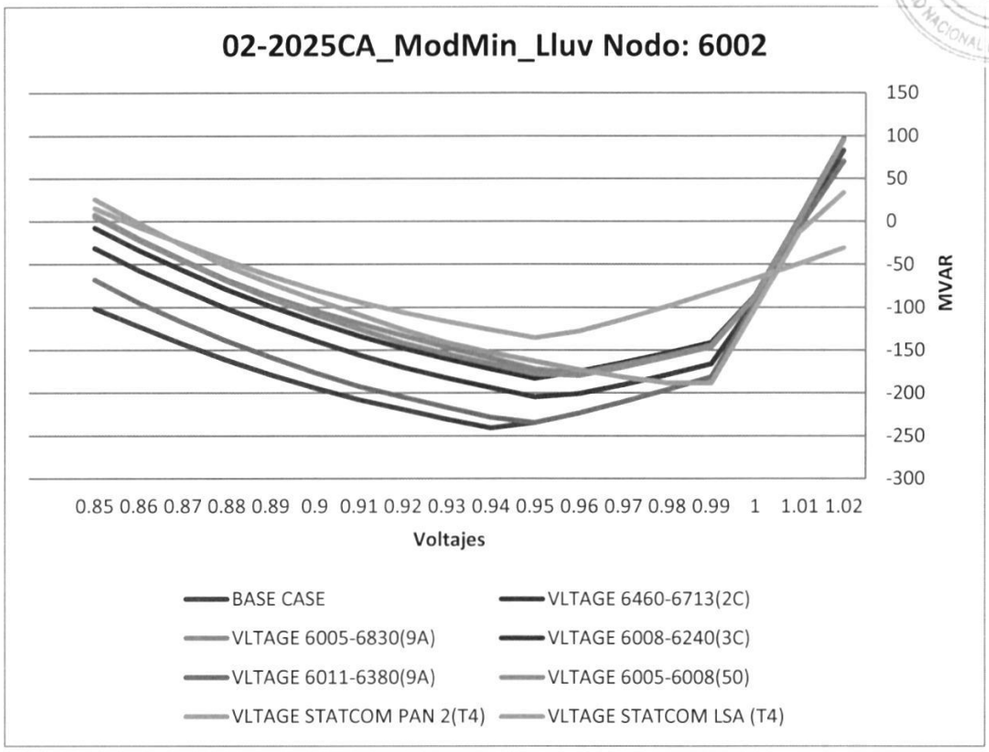

Gaceta Oficial Digital
Para verificar la autenticidad de una representación **GO6B07313FB40C3**
en el sitio web www.gacetaoficial.gob.pa/validar-gaceta

5284

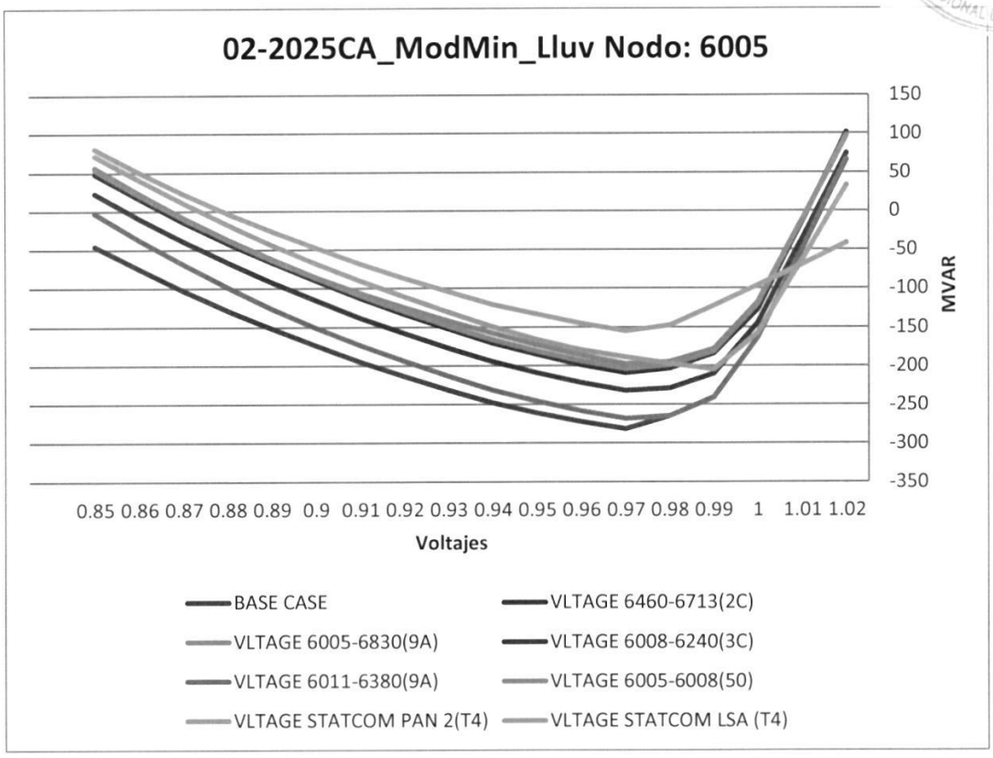

Gaceta Oficial Digital
Para verificar la autenticidad de una representación **GO6B07313FB40C3**
en el sitio web www.gacetaoficial.gob.pa/validar-gaceta

5285

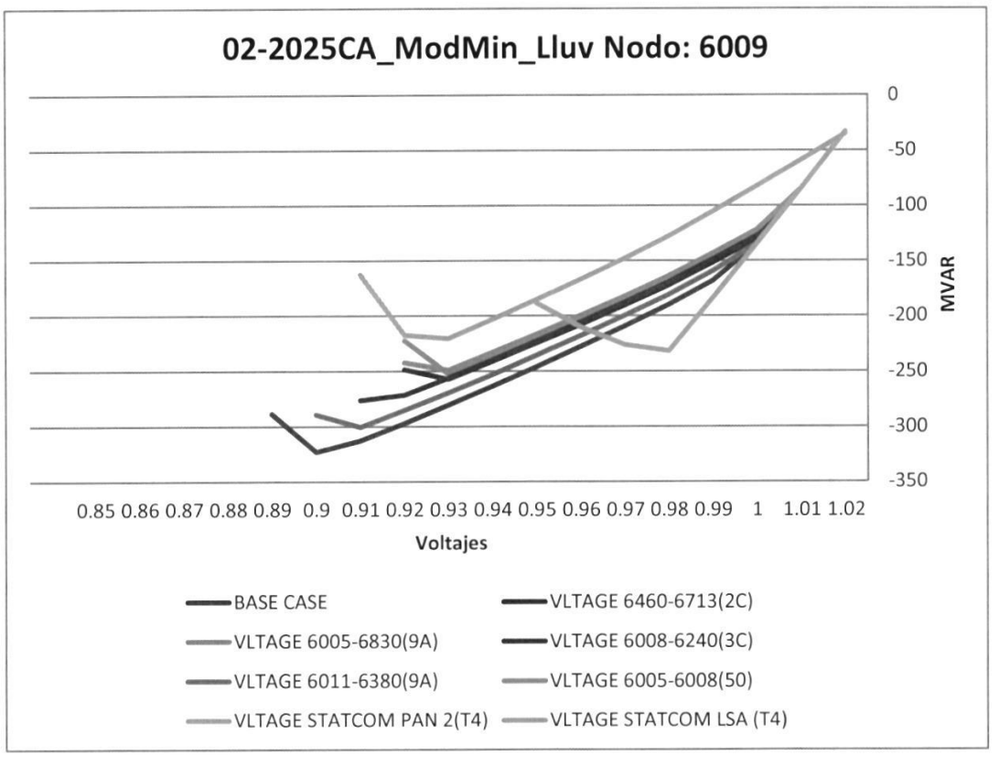

Gaceta Oficial Digital
Para verificar la autenticidad de una representación **GO6B07313FB40C3**
en el sitio web www.gacetaoficial.gob.pa/validar-gaceta

5286

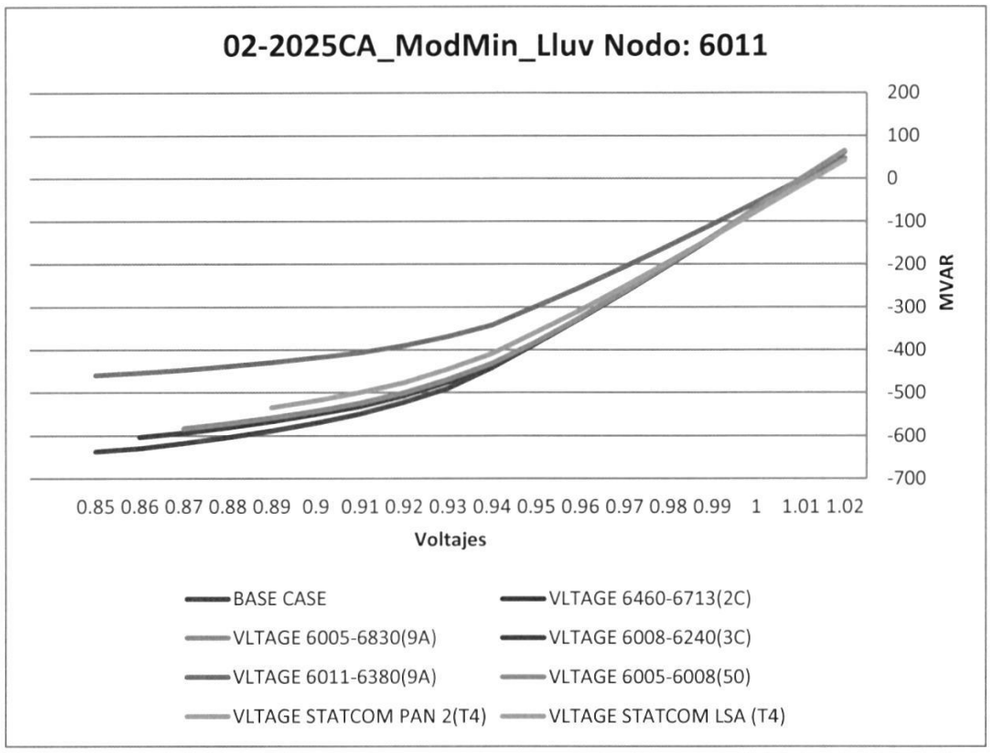

Gaceta Oficial Digital
Para verificar la autenticidad de una representación **GO6B07313FB40C3**
en el sitio web www.gacetaoficial.gob.pa/validar-gaceta

5287

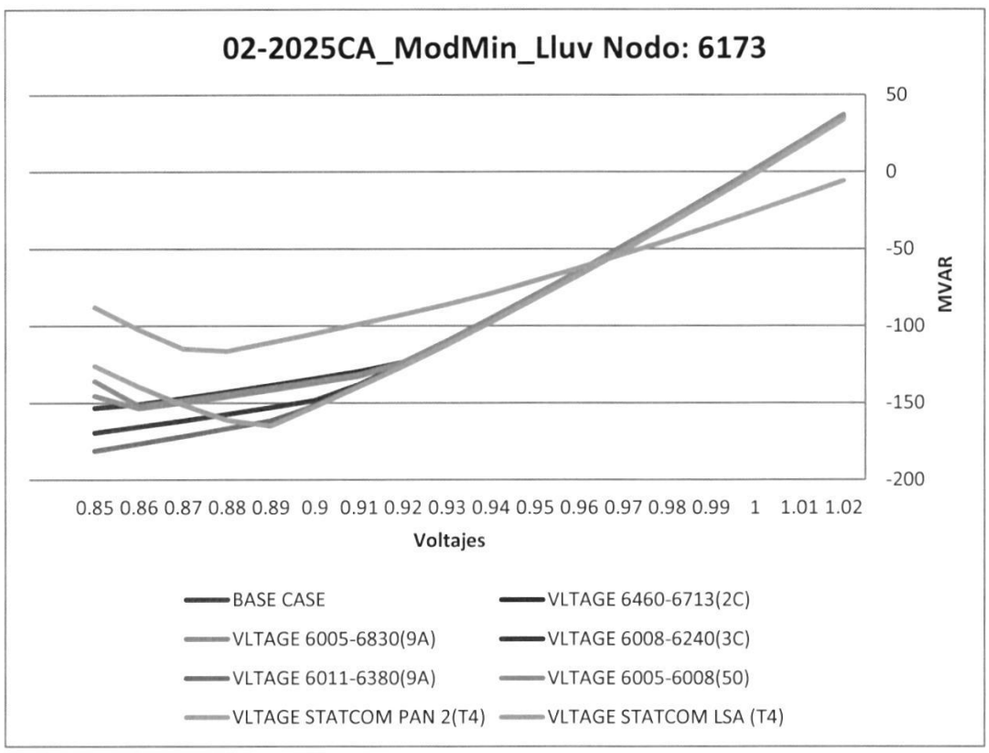

Gaceta Oficial Digital
Para verificar la autenticidad de una representación **GO6B07313FB40C3**
en el sitio web www.gacetaoficial.gob.pa/validar-gaceta

5288

NODO	BASE CASE	VLTAGE 6460-6713(2C)	VLTAGE 6005-6830(9A)	VLTAGE 6008-6240(3C)	VLTAGE 6011-6380(9A)	VLTAGE 6005-6008(50)	VLTAGE STATCOM PAN 2(T4)	VLTAGE STATCOM LSA
6001	-265.5410156	-195.5484772	-191.5107422	-221.0386963	-252.6537476	-195.0912476	-147.8199158	-206.968277
6002	-241.0511475	-183.0199432	-176.6938171	-204.9952698	-234.8427277	-179.6213837	-135.6468048	-188.4609375
6005	-281.8407898	-209.0732269	-197.6845093	-232.1320801	-268.5715332	-203.8263092	-155.26474	-204.8122864
6009	-322.8921509	-256.9542542	-252.0392914	-276.1887817	-300.5108643	-248.9342499	-231.9143829	-220.5669861
6011	-637.1236572	-591.0436401	-573.3898315	-602.835083	-459.3624573	-583.0024414	132.4207764	-534.8408813
6173	-181.2778168	-153.288208	-151.9175568	-169.5117035	-181.2778168	-153.658844	-116.2596207	-165.1490479

Gaceta Oficial Digital
Para verificar la autenticidad de una representación **GO6B07313FB40C3**
en el sitio web www.gacetaoficial.gob.pa/validar-gaceta

5289

2026 SECA

Gaceta Oficial Digital
Para verificar la autenticidad de una representación **GO6B07313FB40C3**
en el sitio web www.gacetaoficial.gob.pa/validar-gaceta

5290

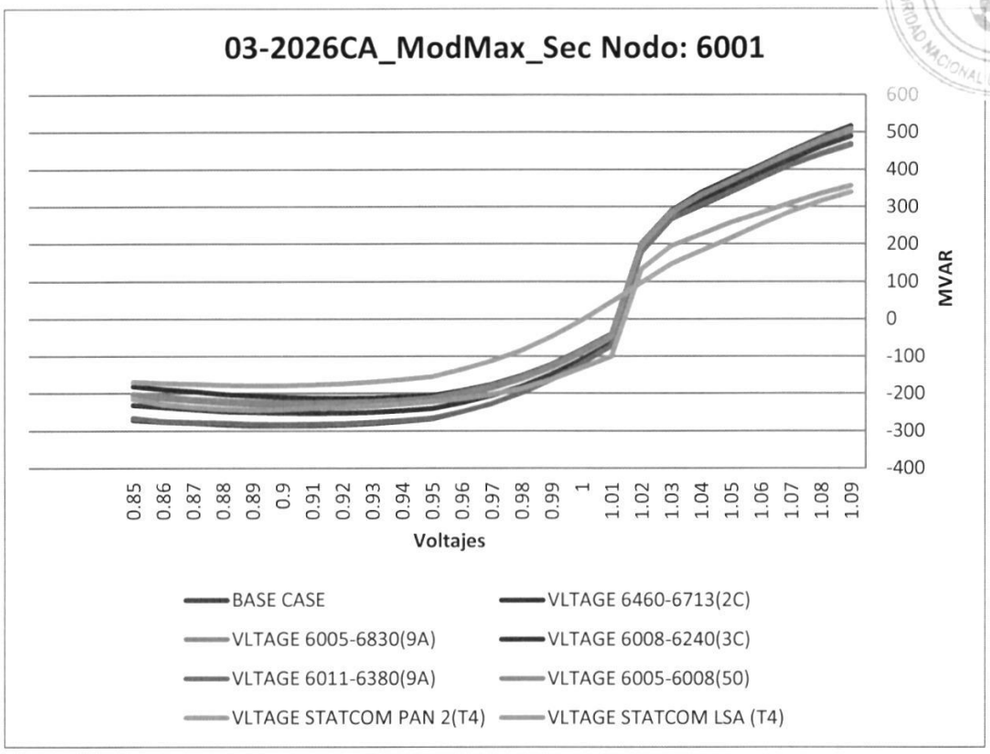

Gaceta Oficial Digital
Para verificar la autenticidad de una representación **GO6B07313FB40C3**
en el sitio web www.gacetaoficial.gob.pa/validar-gaceta

5291

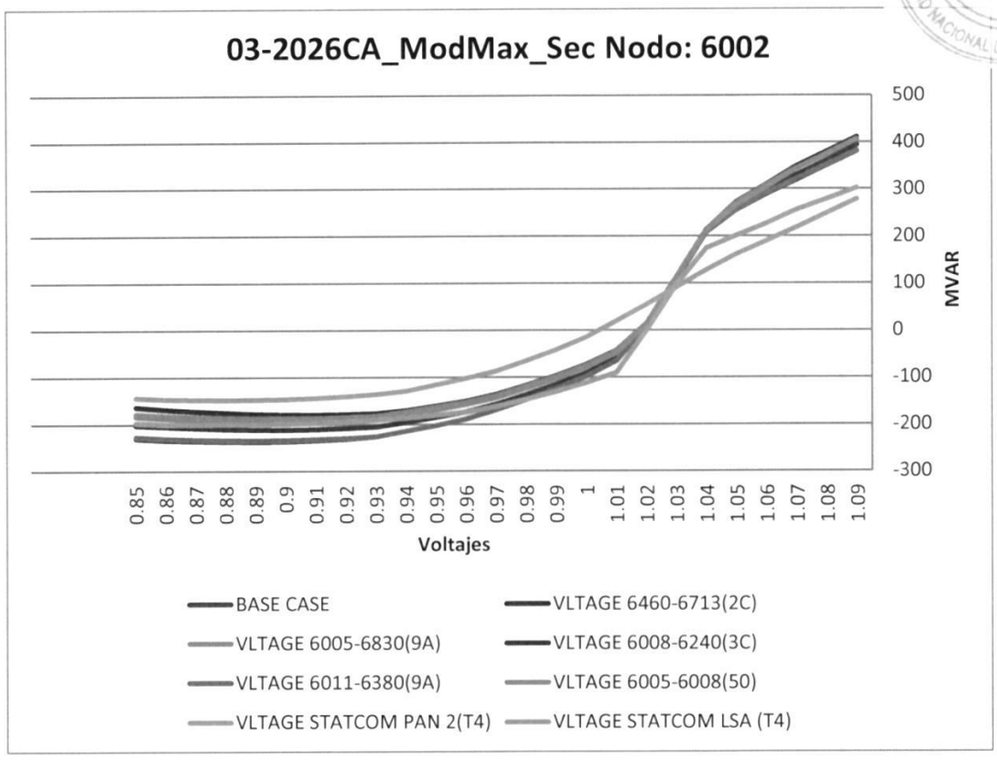

Gaceta Oficial Digital
Para verificar la autenticidad de una representación **GO6B07313FB40C3**
en el sitio web www.gacetaoficial.gob.pa/validar-gaceta

5292

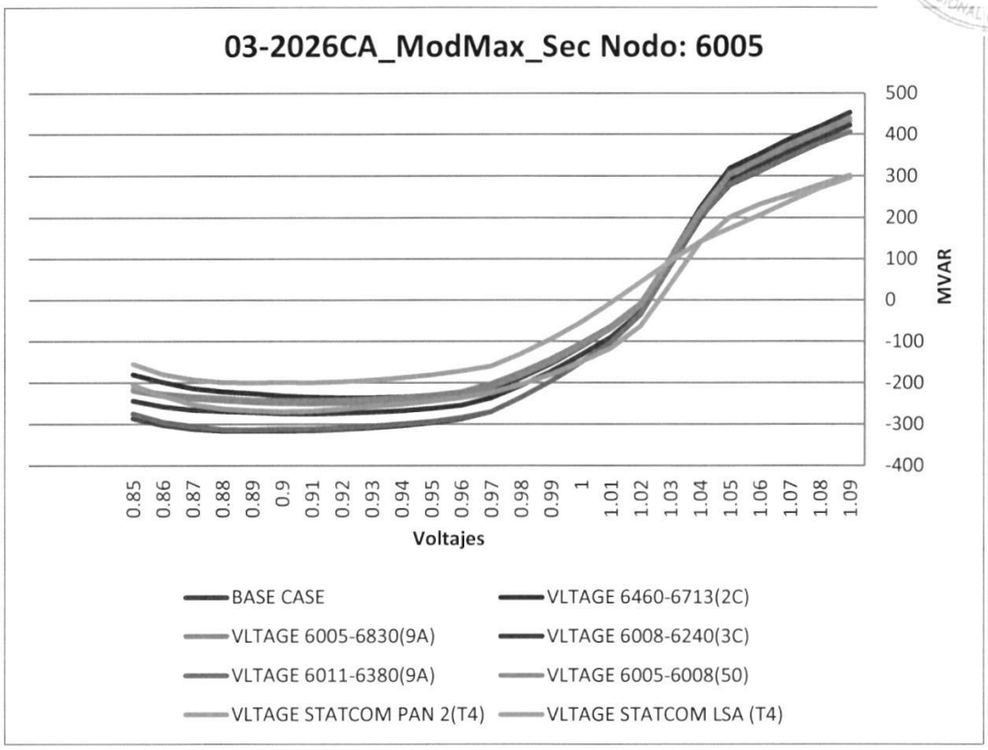

Gaceta Oficial Digital
Para verificar la autenticidad de una representación **GO6B07313FB40C3**
en el sitio web www.gacetaoficial.gob.pa/validar-gaceta

5293

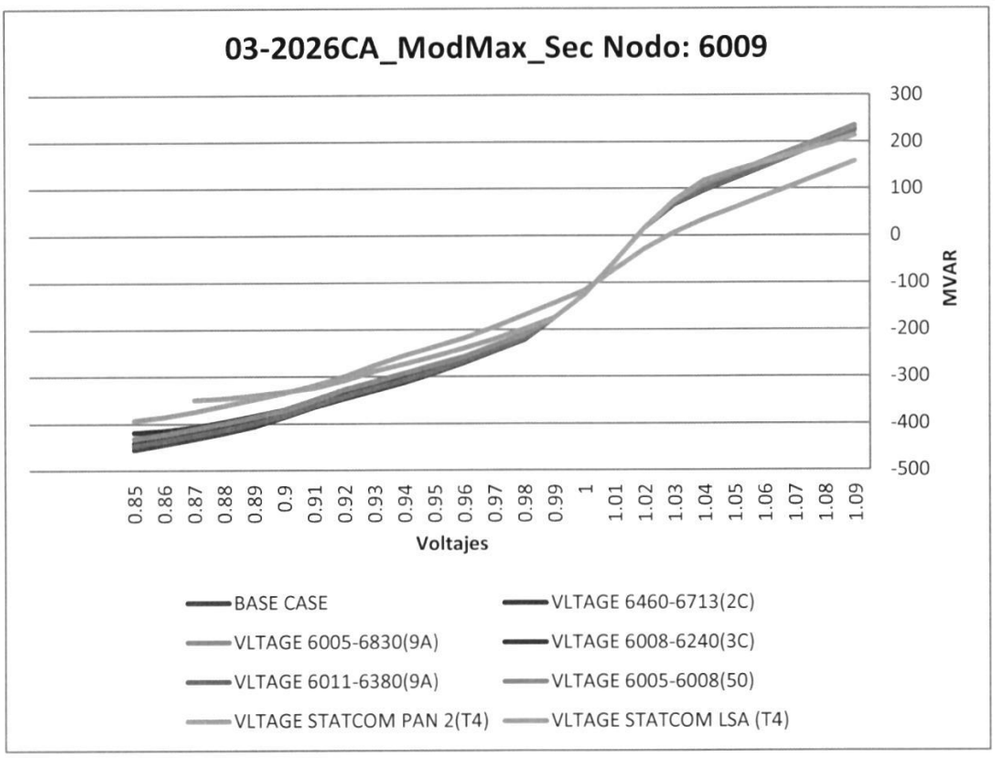

Gaceta Oficial Digital
Para verificar la autenticidad de una representación **GO6B07313FB40C3**
en el sitio web www.gacetaoficial.gob.pa/validar-gaceta

5294

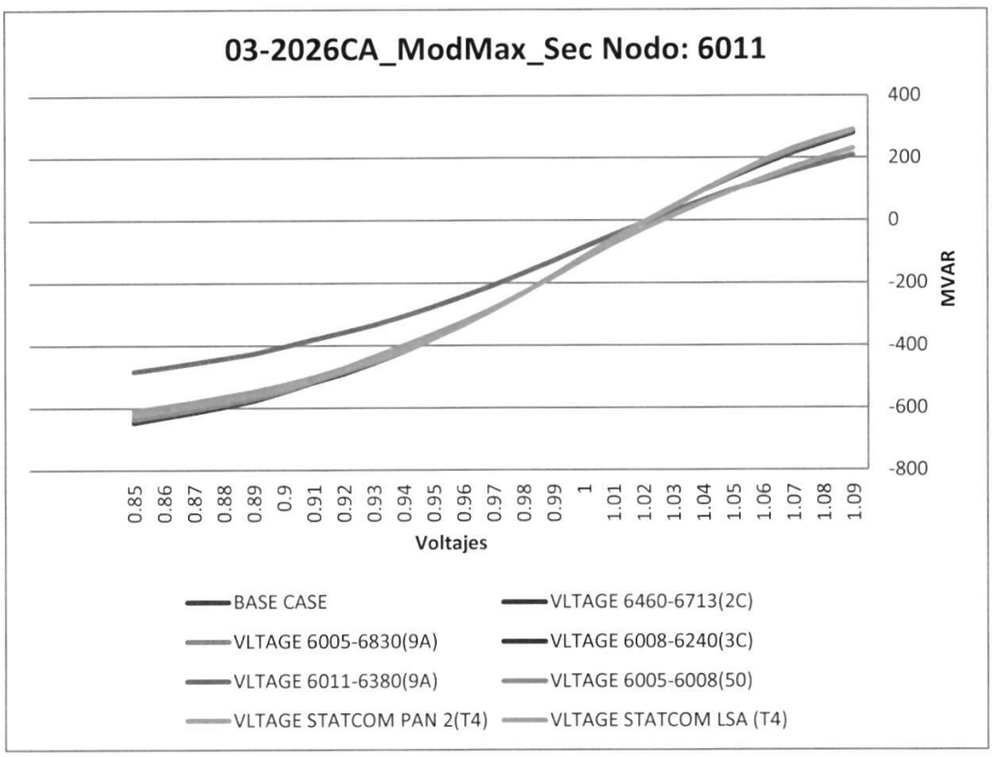
03-2026CA_ModMax_Sec Nodo: 6011
400
200
0
-200
-400
-600
-800
MVAR
0.85
0.86
0.87
0.88
0.89
0.9
0.91
0.92
0.93
0.94
0.95
0.96
0.97
0.98
0.99
1
1.01
1.02
1.03
1.04
1.05
1.06
1.07
1.08
1.09
Voltajes
BASE CASE
VLTAGE 6460-6713(2C)
VLTAGE 6005-6830(9A)
VLTAGE 6008-6240(3C)
VLTAGE 6011-6380(9A)
VLTAGE 6005-6008(50)
VLTAGE STATCOM PAN 2(T4)
VLTAGE STATCOM LSA (T4)

5295

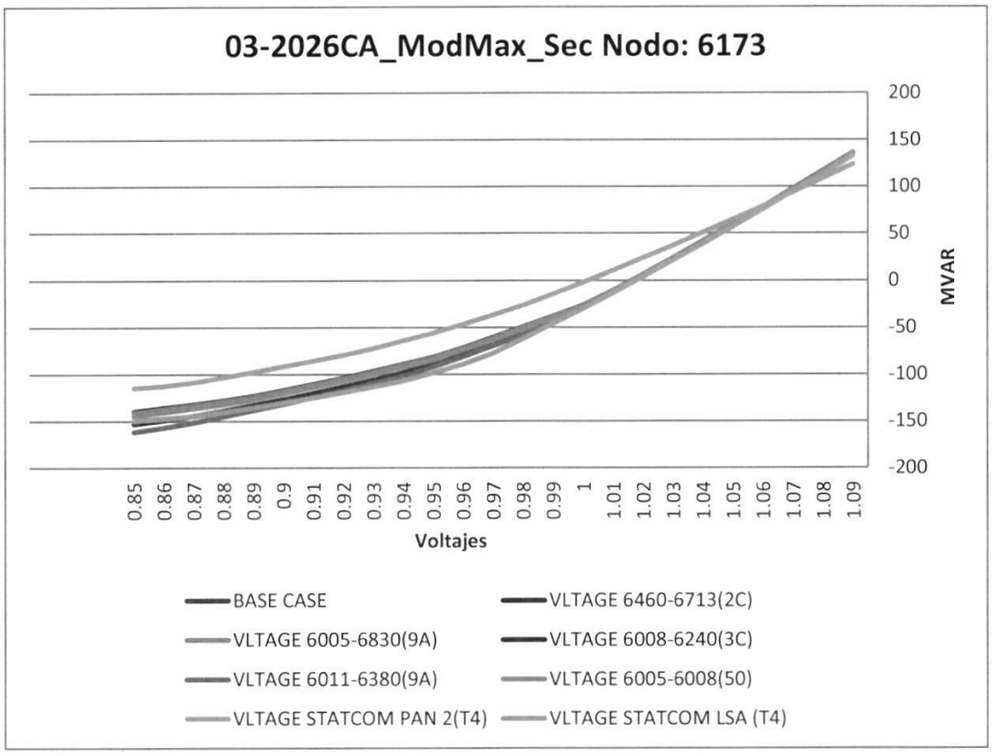

Gaceta Oficial Digital
Para verificar la autenticidad de una representación **GO6B07313FB40C3**
en el sitio web www.gacetaoficial.gob.pa/validar-gaceta

NODO	BASE CASE	VLTAGE 6460-6713(2C)	VLTAGE 6005-6830(9A)	VLTAGE 6008-6240(3C)	VLTAGE 6011-6380(9A)	VLTAGE 6005-6008(50)	LTAGE STATCOM PAN 2(T4/LTAGE STATCOM LSA (T4)	
6001	-286.6409607	-212.9922638	-224.2991486	-253.2937469	-282.8174438	-231.6073456	-179.1824799	-244.4055328
6002	-237.0101013	-179.9985199	-187.6191559	-211.6592865	-234.0620728	-194.1445465	-148.2097931	-199.5690765
6005	-316.6217346	-236.2999725	-243.3336945	-275.2562866	-313.9388428	-250.4684143	-199.964325	-269.7628174
6009	-455.5187683	-418.9441528	-431.3983459	-442.4057617	-447.2234192	-432.0916138	-350.2654419	-393.2337646
6011	-647.5012207	-634.9507446	-636.8878174	-639.6858521	-482.8752441	-635.432312	-622.1636963	-609.5878906
6173	-161.5565186	-139.9323883	-141.3951569	-153.0130157	-161.5565338	-144.3457031	-114.6804123	-149.3518524

5296

Gaceta Oficial Digital
Para verificar la autenticidad de una representación **GO6B07313FB40C3**
en el sitio web www.gacetaoficial.gob.pa/validar-gaceta

5297

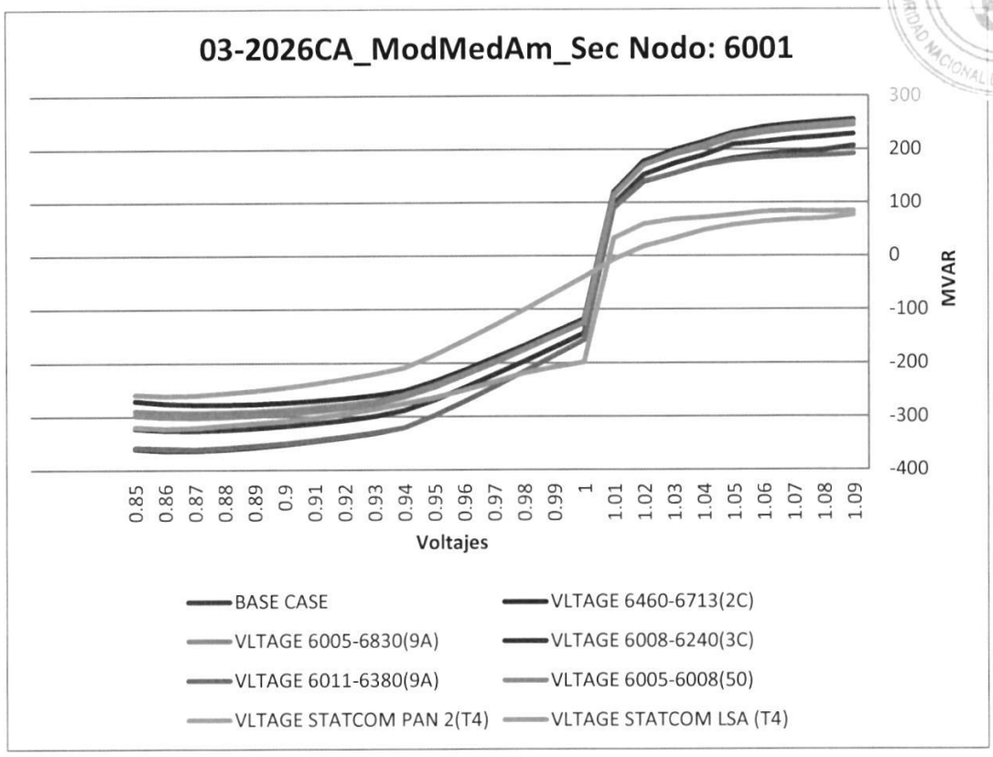

Gaceta Oficial Digital
Para verificar la autenticidad de una representación **GO6B07313FB40C3**
en el sitio web www.gacetaoficial.gob.pa/validar-gaceta

5298

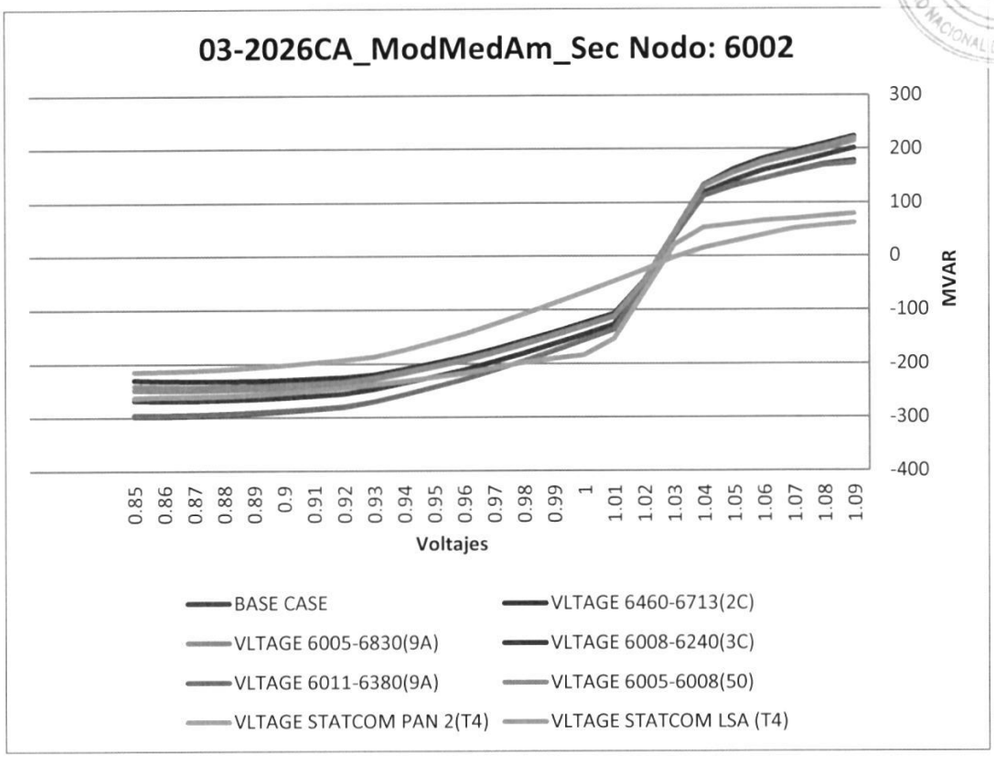
03-2026CA_ModMedAm_Sec Nodo: 6002
300
200
100
0
-100
-200
-300
-400
MVAR
0.85
0.86
0.87
0.88
0.89
0.9
0.91
0.92
0.93
0.94
0.95
0.96
0.97
0.98
0.99
1
1.01
1.02
1.03
1.04
1.05
1.06
1.07
1.08
1.09
Voltajes
BASE CASE
VLTAGE 6460-6713(2C)
VLTAGE 6005-6830(9A)
VLTAGE 6008-6240(3C)
VLTAGE 6011-6380(9A)
VLTAGE 6005-6008(50)
VLTAGE STATCOM PAN 2(T4)
VLTAGE STATCOM LSA (T4)

5299

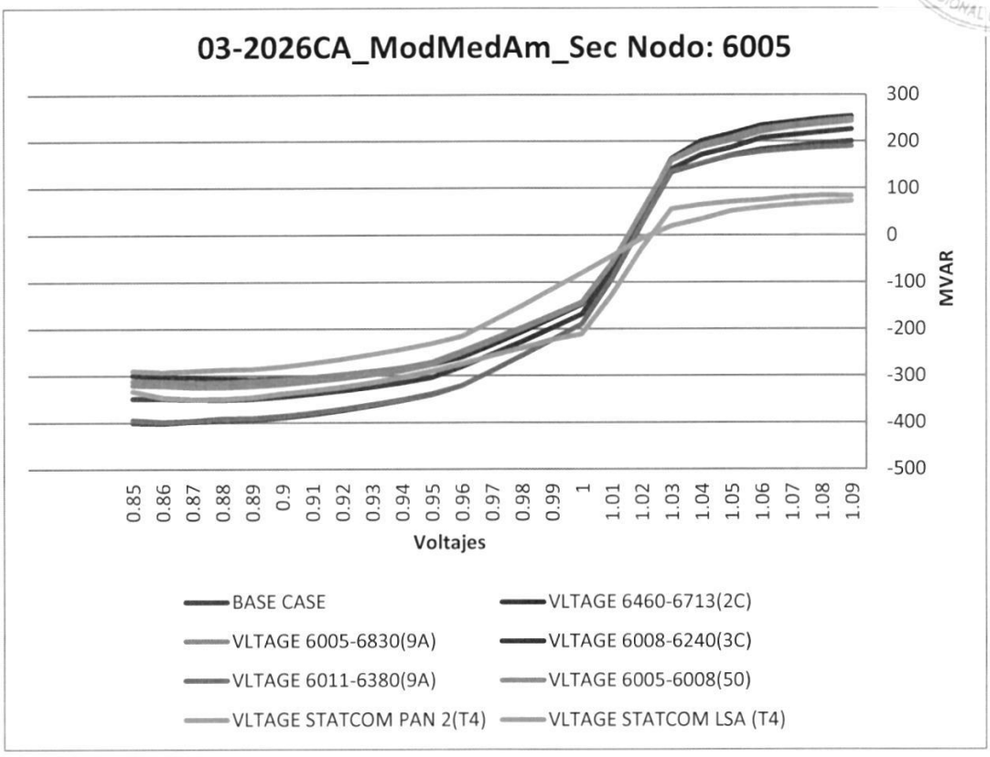

Gaceta Oficial Digital
Para verificar la autenticidad de una representación **GO6B07313FB40C3**
en el sitio web www.gacetaoficial.gob.pa/validar-gaceta

5300

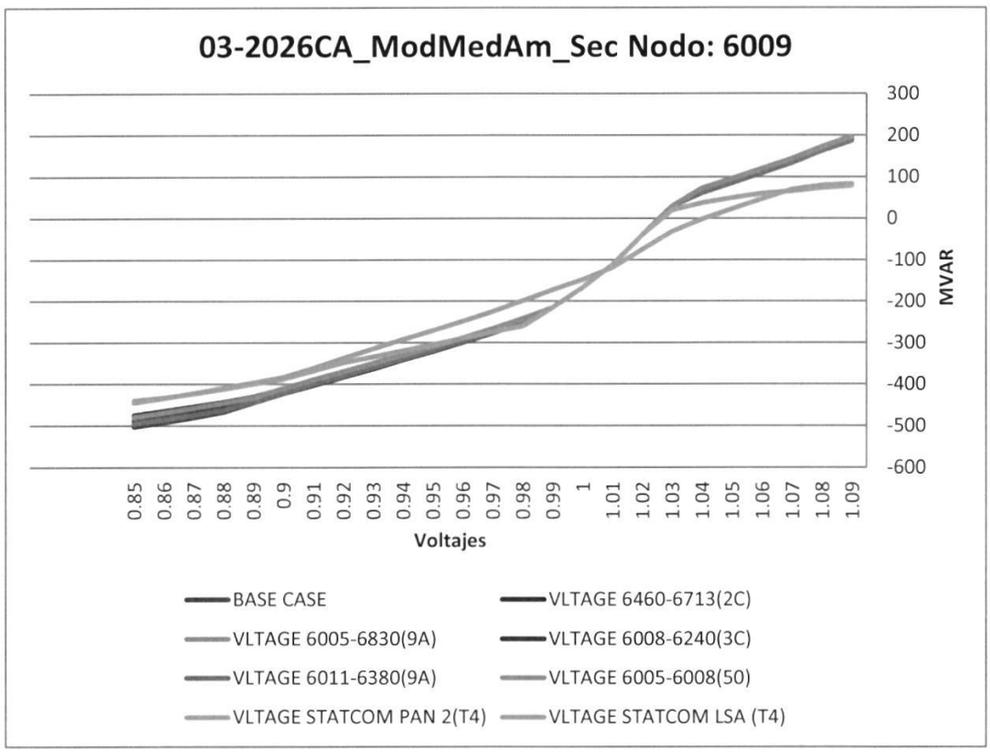

Gaceta Oficial Digital
Para verificar la autenticidad de una representación **GO6B07313FB40C3**
en el sitio web www.gacetaoficial.gob.pa/validar-gaceta

5301

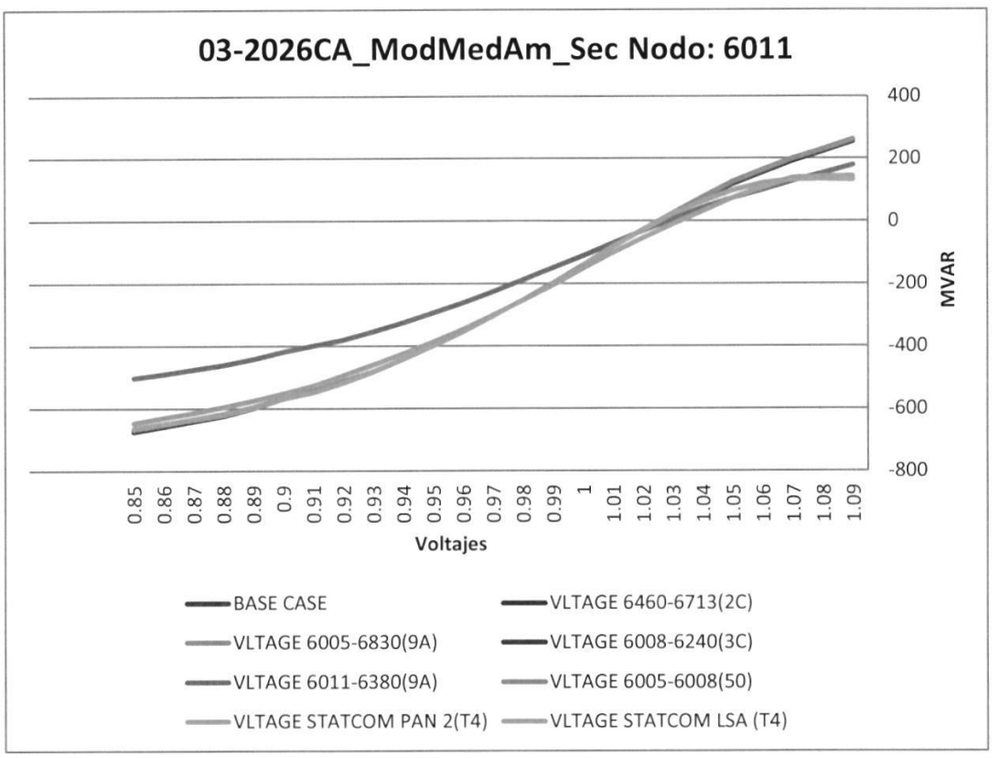
03-2026CA_ModMedAm_Sec Nodo: 6011
400
200
0
-200
-400
-600
-800
MVAR
0.85 0.86 0.87 0.88 0.89 0.9 0.91 0.92 0.93 0.94 0.95 0.96 0.97 0.98 0.99 1 1.01 1.02 1.03 1.04 1.05 1.06 1.07 1.08 1.09
Voltajes
BASE CASE
VLTAGE 6460-6713(2C)
VLTAGE 6005-6830(9A)
VLTAGE 6008-6240(3C)
VLTAGE 6011-6380(9A)
VLTAGE 6005-6008(50)
VLTAGE STATCOM PAN 2(T4)
VLTAGE STATCOM LSA (T4)

5302

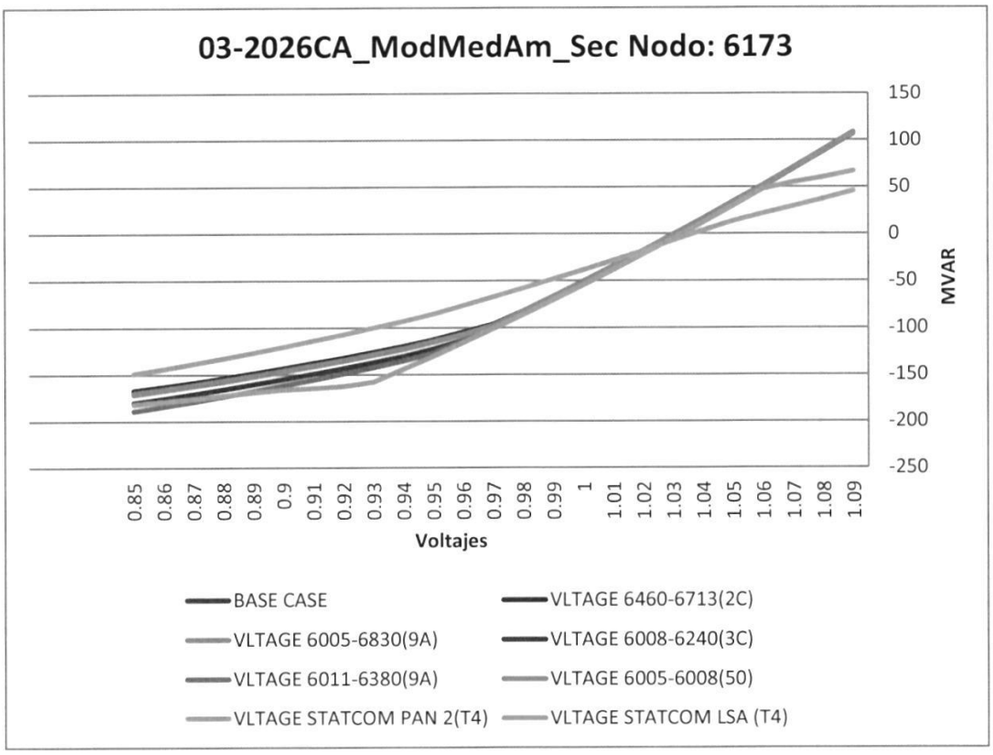
03-2026CA_ModMedAm_Sec Nodo: 6173
150
100
50
0
-50
-100
-150
-200
-250
MVAR
0.85
0.86
0.87
0.88
0.89
0.9
0.91
0.92
0.93
0.94
0.95
0.96
0.97
0.98
0.99
1
1.01
1.02
1.03
1.04
1.05
1.06
1.07
1.08
1.09
Voltajes
BASE CASE
VLTAGE 6460-6713(2C)
VLTAGE 6005-6830(9A)
VLTAGE 6008-6240(3C)
VLTAGE 6011-6380(9A)
VLTAGE 6005-6008(50)
VLTAGE STATCOM PAN 2(T4)
VLTAGE STATCOM LSA (T4)

NODO	BASE CASE	VLTAGE 6460-6713(2C)	VLTAGE 6005-6830(9A)	VLTAGE 6008-6240(3C)	VLTAGE 6011-6380(9A)	VLTAGE 6005-6008(50)	LTAGE STATCOM PAN 2(T4/LTAGE STATCOM LSA (T4)	
6001	-364.0283203	-277.6601563	-292.3877258	-325.7614441	-360.8587952	-301.8327942	-261.1540833	-321.7950745
6002	-297.9634399	-232.1739502	-243.1921082	-268.7569275	-295.5038147	-249.7659912	-215.0336761	-262.6971436
6005	-401.5841064	-308.857666	-315.2280273	-351.6927795	-398.503418	-324.770874	-292.9006653	-350.2480164
6009	-502.4024353	-475.167572	-481.0492859	-489.2814026	-495.1040344	-479.7792053	-439.6713257	-444.7698975
6011	-674.2509155	-667.7288818	-668.2755127	-668.5333252	-501.5001221	-667.0457153	-663.2386475	-646.2741699
6173	-189.0330505	-167.1697845	-170.0261841	-180.0741577	-189.0330505	-171.1928558	-149.0411682	-181.8240814

5303

Gaceta Oficial Digital
Para verificar la autenticidad de una representación **GO6B07313FB40C3**
en el sitio web www.gacetaoficial.gob.pa/validar-gaceta

5304

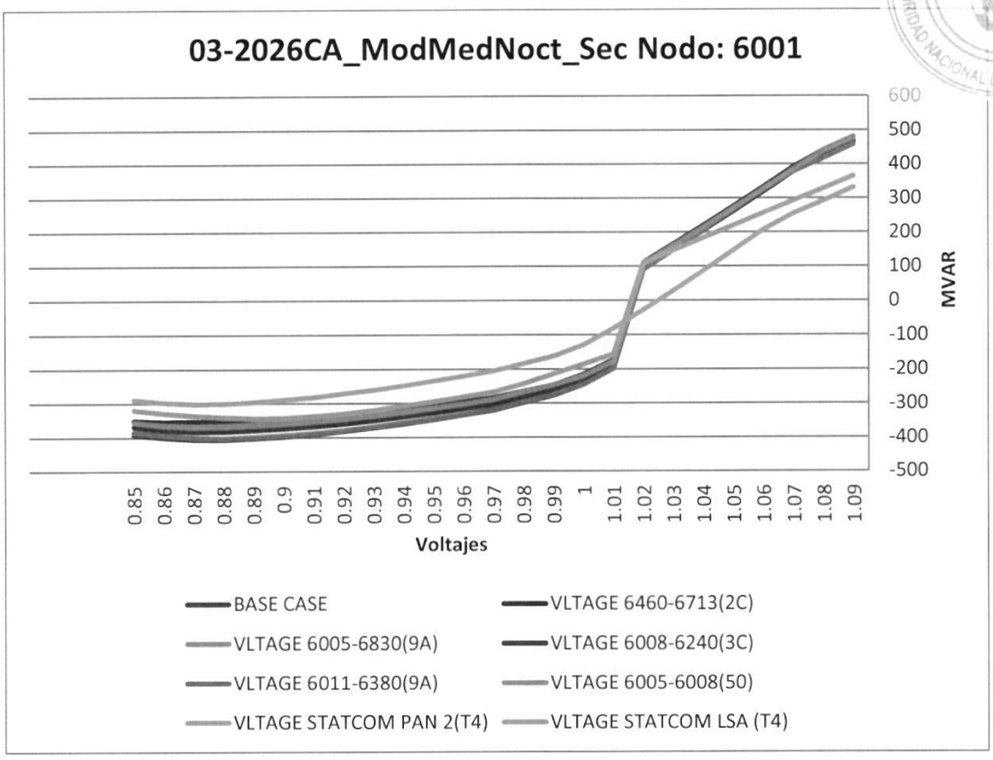

Gaceta Oficial Digital
Para verificar la autenticidad de una representación **GO6B07313FB40C3**
en el sitio web www.gacetaoficial.gob.pa/validar-gaceta

5305

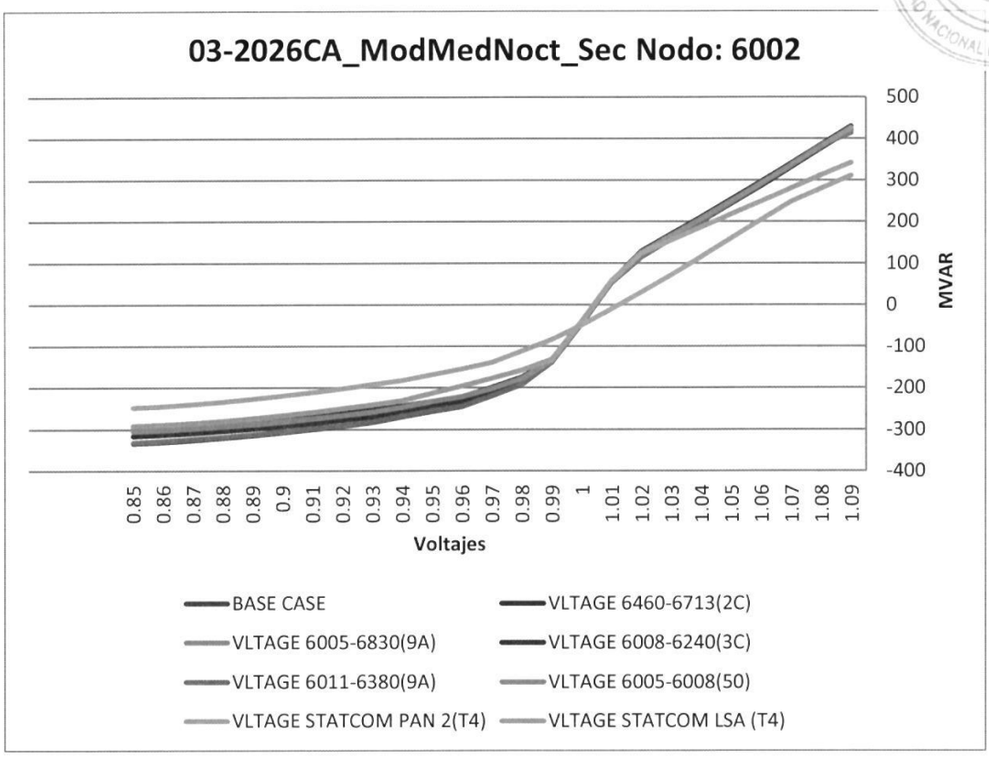

Gaceta Oficial Digital
Para verificar la autenticidad de una representación **GO6B07313FB40C3**
en el sitio web www.gacetaoficial.gob.pa/validar-gaceta

5306

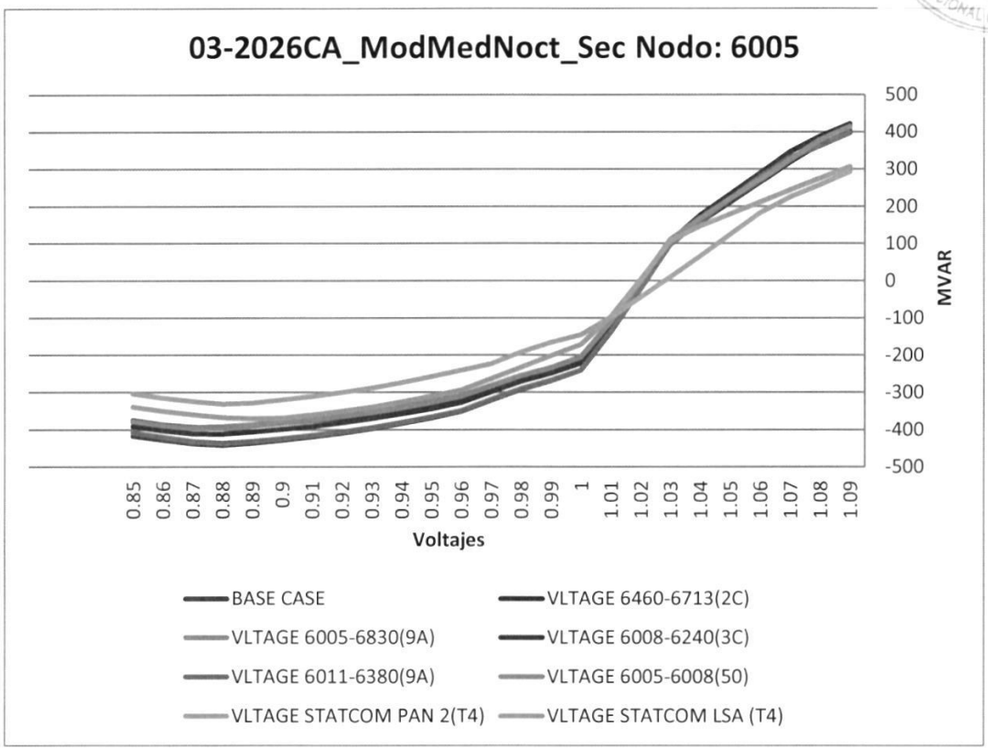

Gaceta Oficial Digital
Para verificar la autenticidad de una representación **GO6B07313FB40C3**
en el sitio web www.gacetaoficial.gob.pa/validar-gaceta

5307

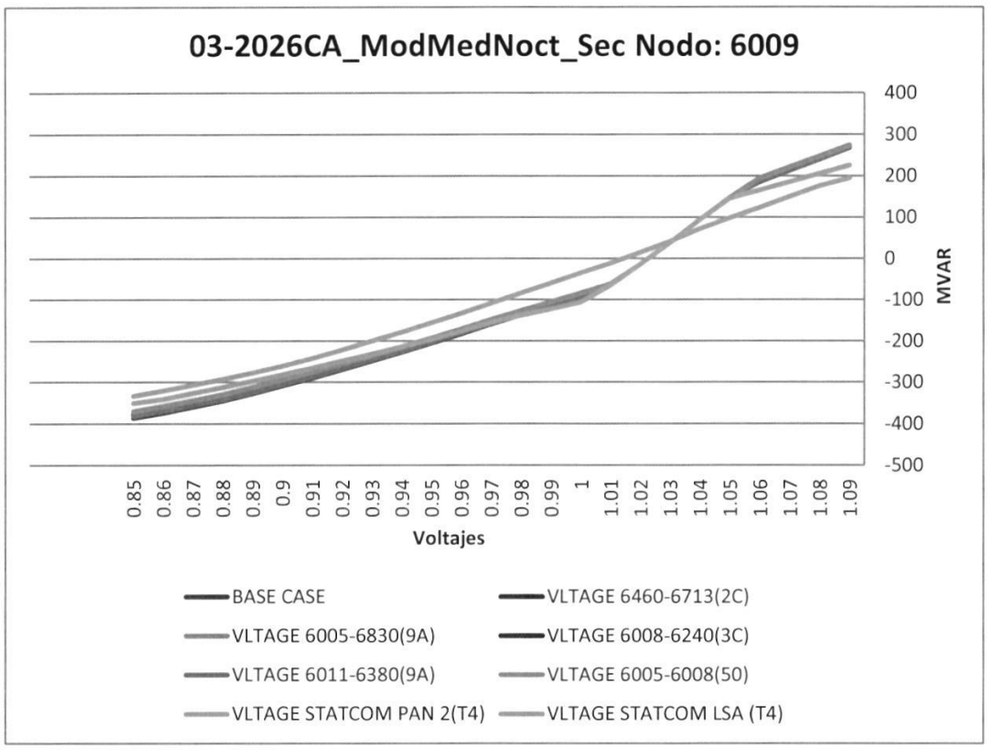

Gaceta Oficial Digital
Para verificar la autenticidad de una representación **GO6B07313FB40C3**
en el sitio web www.gacetaoficial.gob.pa/validar-gaceta

5308

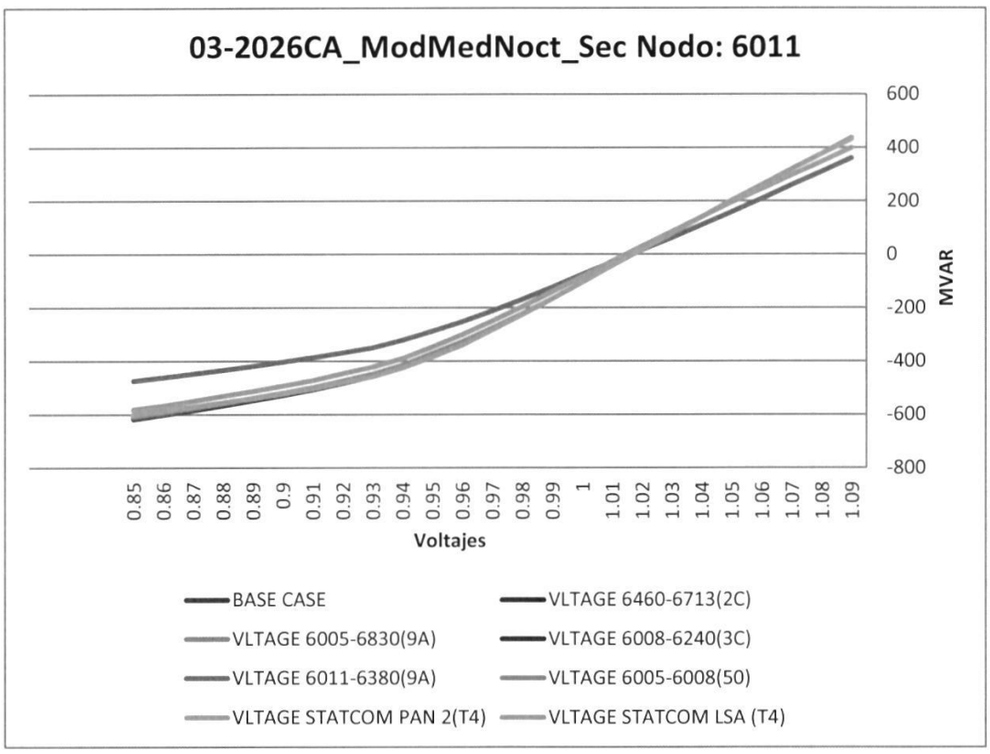

Gaceta Oficial Digital
Para verificar la autenticidad de una representación **GO6B07313FB40C3**
en el sitio web www.gacetaoficial.gob.pa/validar-gaceta

5309

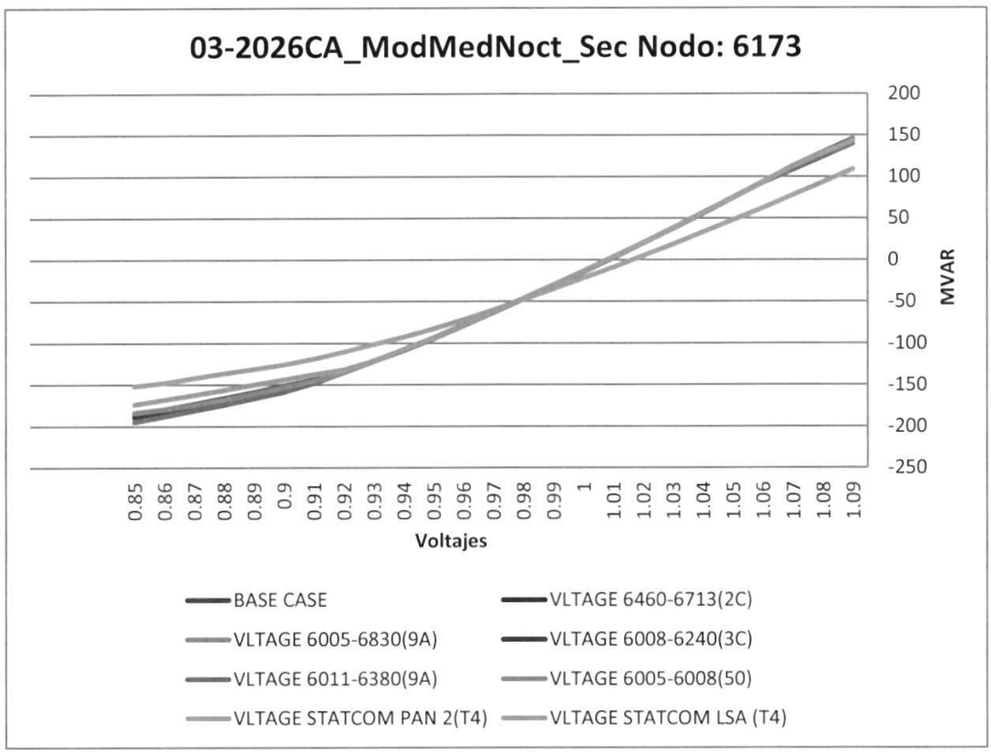

Gaceta Oficial Digital
Para verificar la autenticidad de una representación **GO6B07313FB40C3**
en el sitio web www.gacetaoficial.gob.pa/validar-gaceta

NODO	BASE CASE	VLTAGE 6460-6713(2C)	VLTAGE 6005-6830(9A)	VLTAGE 6008-6240(3C)	VLTAGE 6011-6380(9A)	VLTAGE 6005-6008(50)	LTAGE STATCOM PAN 2(T4/LTAGE STATCOM LSA (T4)	
6001	-406.1526794	-353.7556152	-366.4630127	-382.5741882	-402.6186523	-368.9067078	-301.4785767	-343.2175293
6002	-333.0160522	-293.6394348	-300.2145386	-315.3066406	-330.8836365	-303.9972534	-247.5749664	-291.2114258
6005	-442.3763428	-393.3750916	-394.2301025	-411.964325	-436.6080627	-396.1235657	-331.3411865	-369.9931641
6009	-386.1918335	-376.372467	-375.225647	-375.9329224	-381.0628662	-369.936615	-350.5079346	-333.2027588
6011	-617.8702393	-612.3807983	-611.5900879	-610.397644	-475.0345764	-607.5020752	-599.50354	-581.8580322
6173	-194.5173187	-183.8463593	-184.6441345	-189.1851959	-194.5183868	-183.4754791	-151.6615448	-173.4211731

5310

Gaceta Oficial Digital
Para verificar la autenticidad de una representación **GO6B07313FB40C3**
en el sitio web www.gacetaoficial.gob.pa/validar-gaceta

5311

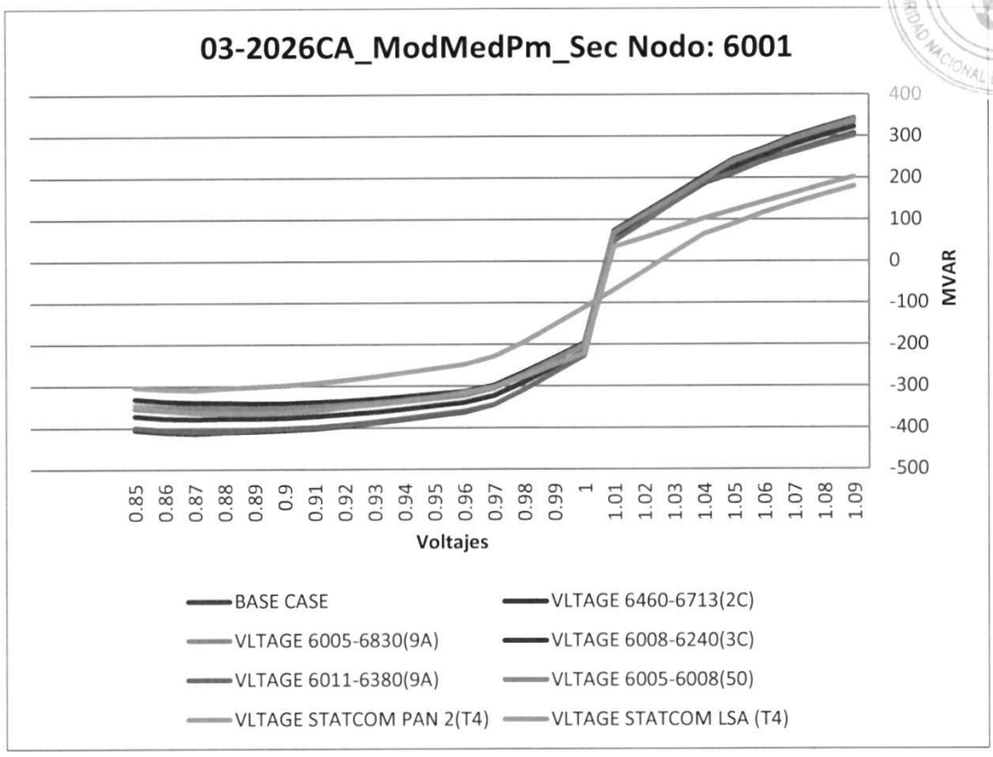

Gaceta Oficial Digital
Para verificar la autenticidad de una representación **GO6B07313FB40C3**
en el sitio web www.gacetaoficial.gob.pa/validar-gaceta

5312

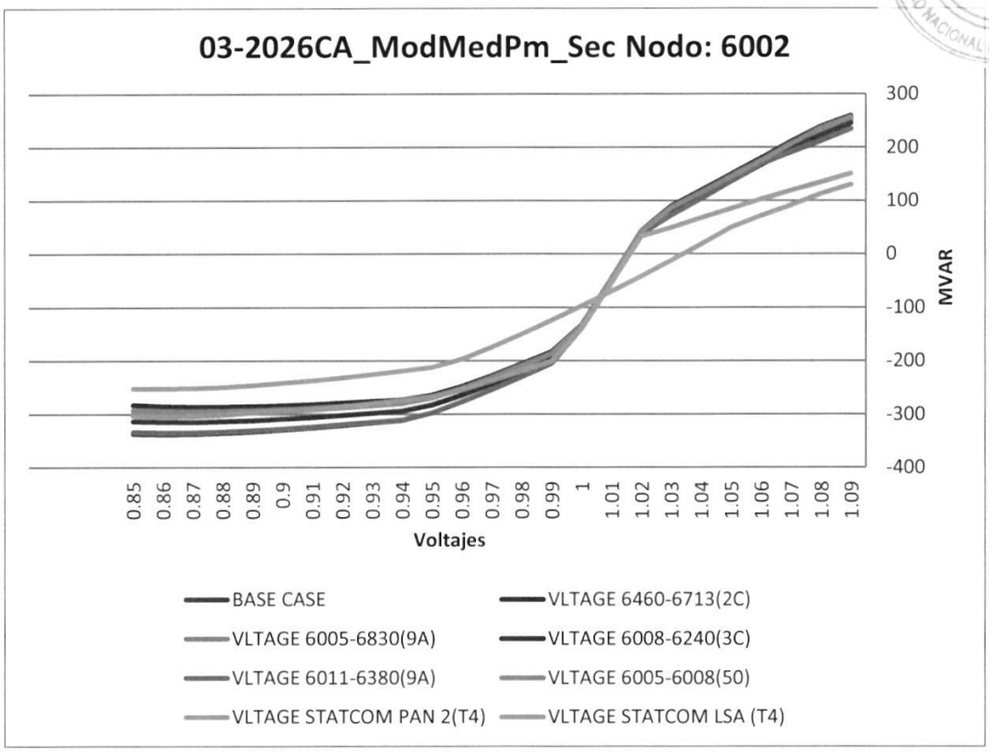

Gaceta Oficial Digital
Para verificar la autenticidad de una representación **GO6B07313FB40C3**
en el sitio web www.gacetaoficial.gob.pa/validar-gaceta

5313

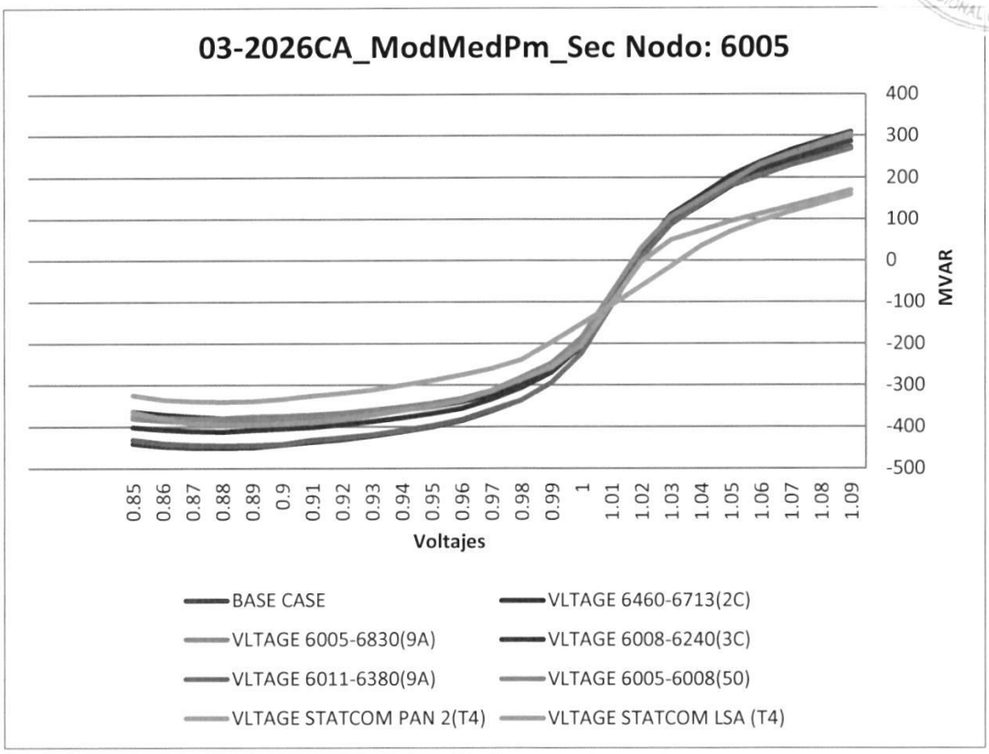

Gaceta Oficial Digital
Para verificar la autenticidad de una representación **GO6B07313FB40C3**
en el sitio web www.gacetaoficial.gob.pa/validar-gaceta

5314

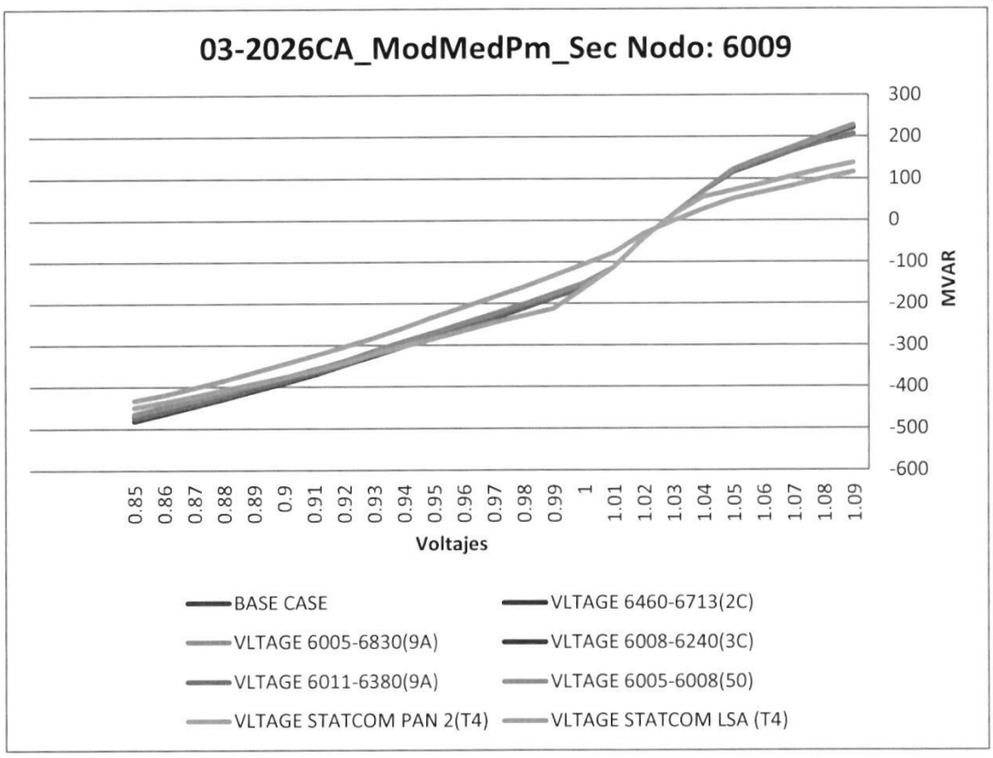
03-2026CA_ModMedPm_Sec Nodo: 6009
300
200
100
0
-100
-200
-300
-400
-500
-600
MVAR
0.85
0.86
0.87
0.88
0.89
0.9
0.91
0.92
0.93
0.94
0.95
0.96
0.97
0.98
0.99
1
1.01
1.02
1.03
1.04
1.05
1.06
1.07
1.08
1.09
Voltajes
BASE CASE
VLTAGE 6460-6713(2C)
VLTAGE 6005-6830(9A)
VLTAGE 6008-6240(3C)
VLTAGE 6011-6380(9A)
VLTAGE 6005-6008(50)
VLTAGE STATCOM PAN 2(T4)
VLTAGE STATCOM LSA (T4)

5315

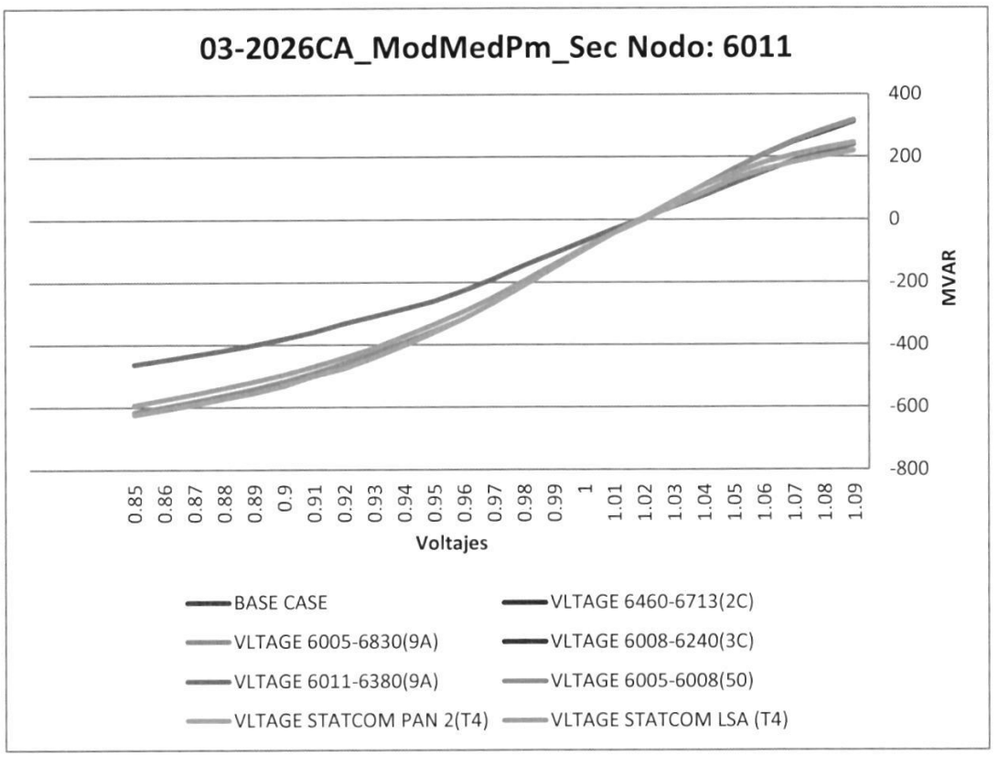

Gaceta Oficial Digital
Para verificar la autenticidad de una representación **GO6B07313FB40C3**
en el sitio web www.gacetaoficial.gob.pa/validar-gaceta

5316

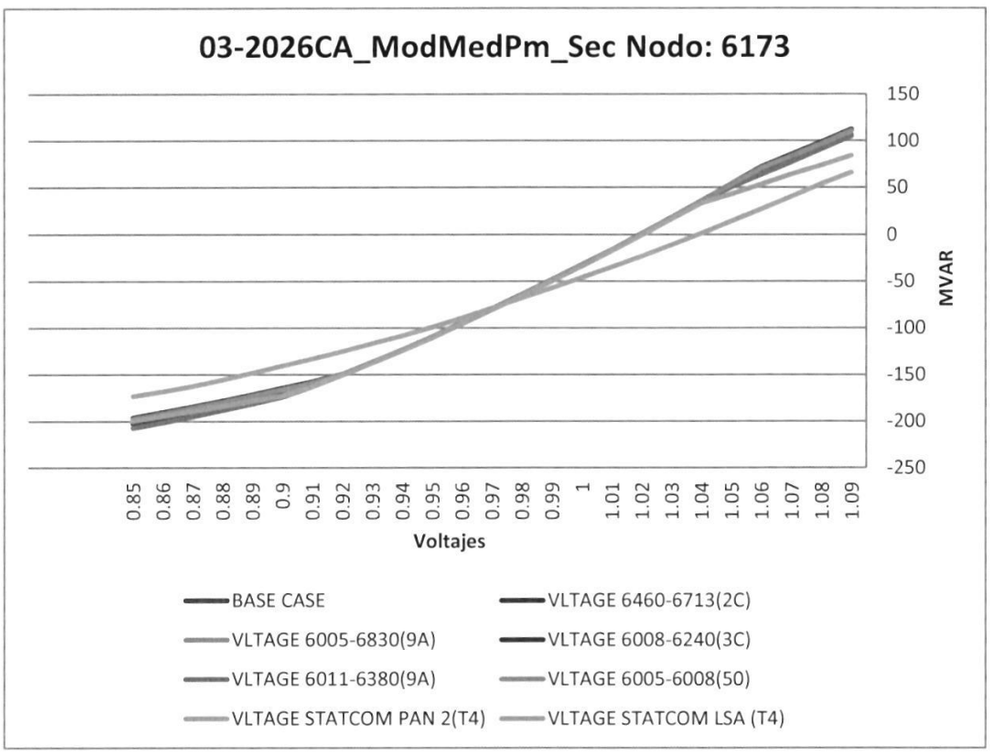

Gaceta Oficial Digital
Para verificar la autenticidad de una representación **GO6B07313FB40C3**
en el sitio web www.gacetaoficial.gob.pa/validar-gaceta

NODO	BASE CASE	VLTAGE 6460-6713(2C)	VLTAGE 6005-6830(9A)	VLTAGE 6008-6240(3C)	VLTAGE 6011-6380(9A)	VLTAGE 6005-6008(50)	LTAGE STATCOM PAN 2(T4/LTAGE STATCOM LSA (T4)	
6001	-413.6997681	-341.124054	-352.3733826	-378.7679443	-408.7756958	-359.351593	-309.298645	-365.580719
6002	-338.0083923	-286.3566895	-294.6578674	-314.4171448	-334.7785339	-299.4546814	-251.9151917	-303.771698
6005	-451.3649597	-381.8365784	-381.4023132	-412.1202393	-445.4239807	-389.239563	-340.4183044	-395.7063293
6009	-481.2192383	-471.4793701	-470.1387329	-468.704071	-474.2685242	-464.7838135	-449.2593689	-432.5014954
6011	-623.9642334	-618.6895142	-618.3273926	-617.8357544	-462.6498718	-616.0192871	-624.769043	-592.9638062
6173	-207.2384338	-196.1326904	-197.5092926	-202.7835846	-207.2384338	-197.8907928	-173.4194946	-199.3350677

5317

Gaceta Oficial Digital
Para verificar la autenticidad de una representación **GO6B07313FB40C3**
en el sitio web www.gacetaoficial.gob.pa/validar-gaceta

5318

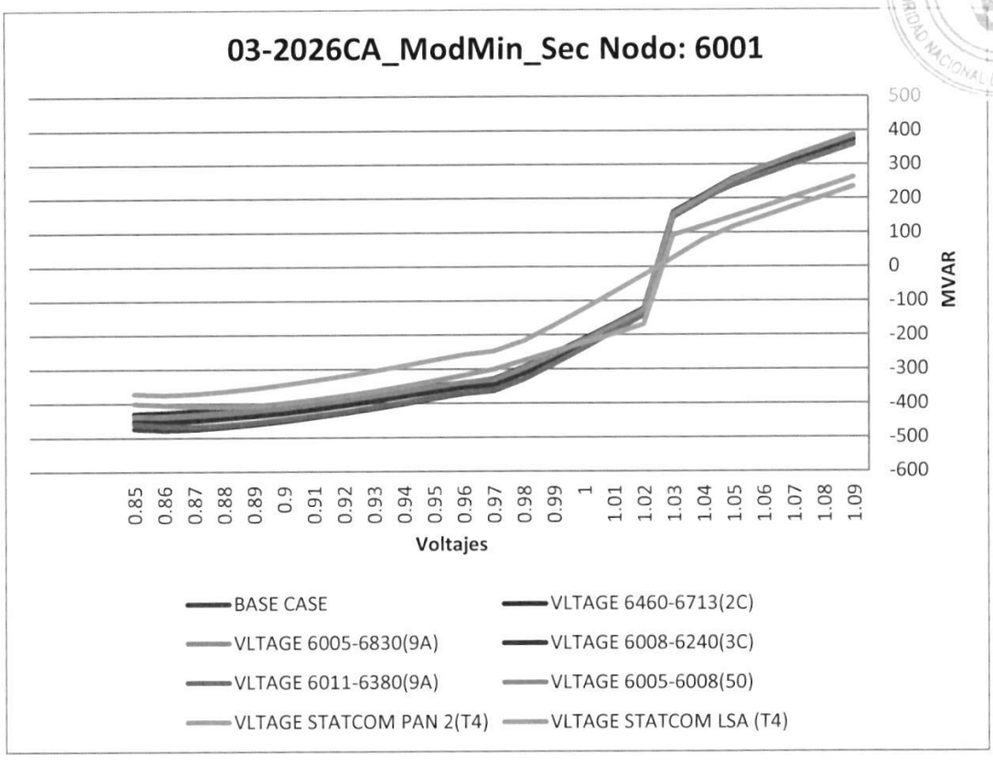

Gaceta Oficial Digital
Para verificar la autenticidad de una representación **GO6B07313FB40C3**
en el sitio web www.gacetaoficial.gob.pa/validar-gaceta

5319

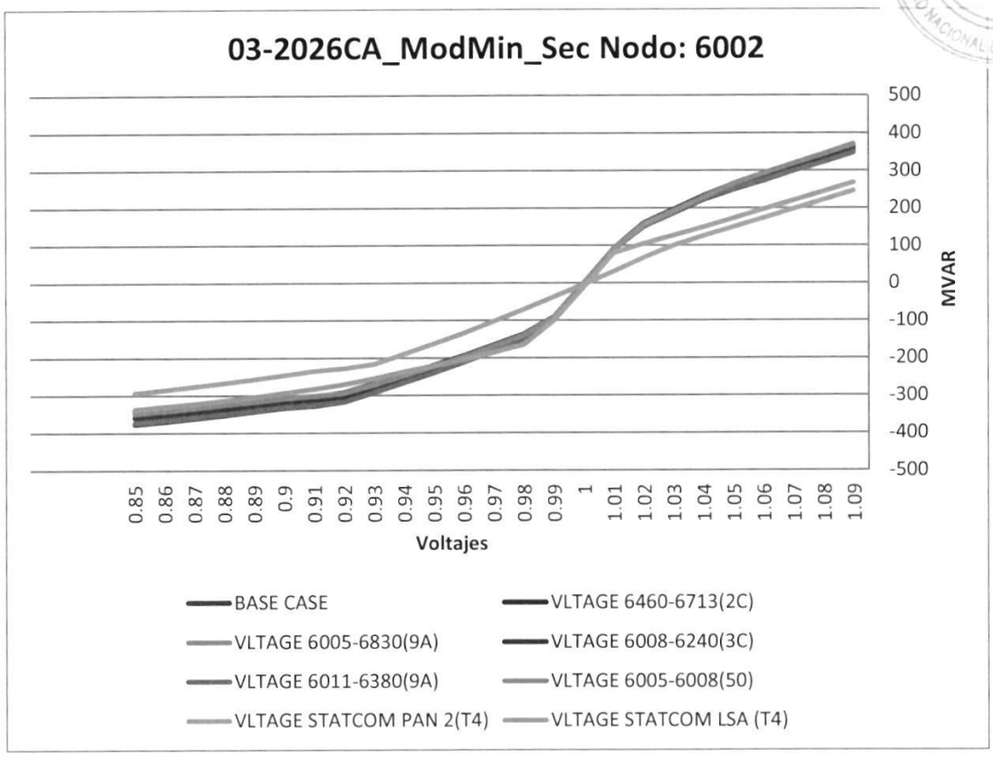

Gaceta Oficial Digital
Para verificar la autenticidad de una representación **GO6B07313FB40C3**
en el sitio web www.gacetaoficial.gob.pa/validar-gaceta

5320

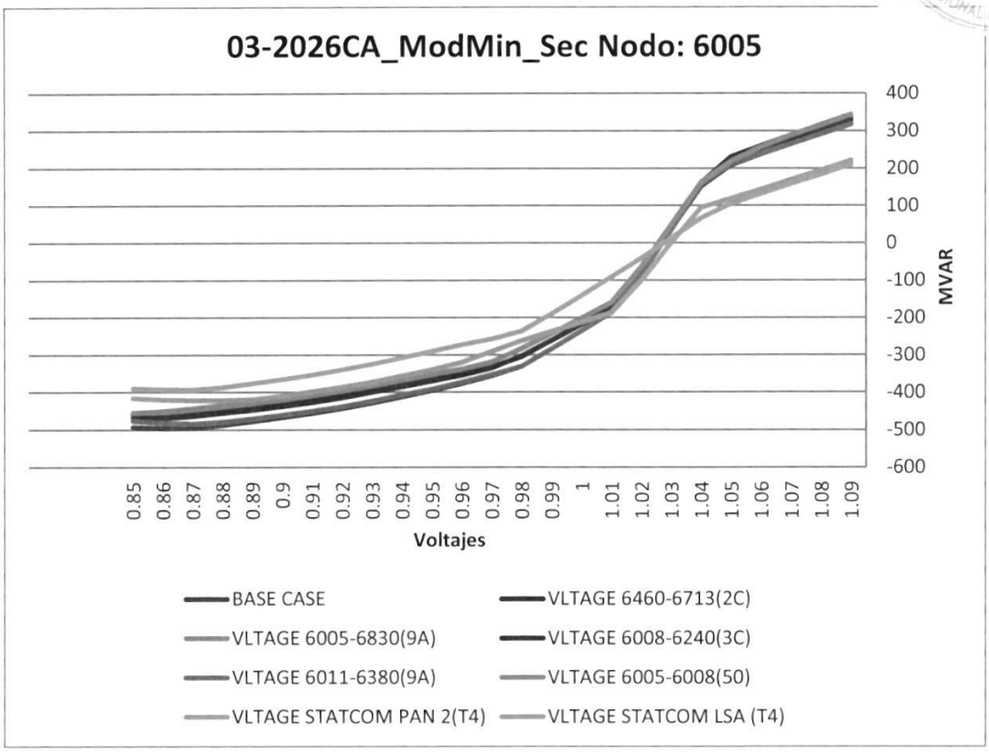

Gaceta Oficial Digital
Para verificar la autenticidad de una representación **GO6B07313FB40C3**
en el sitio web www.gacetaoficial.gob.pa/validar-gaceta

5321

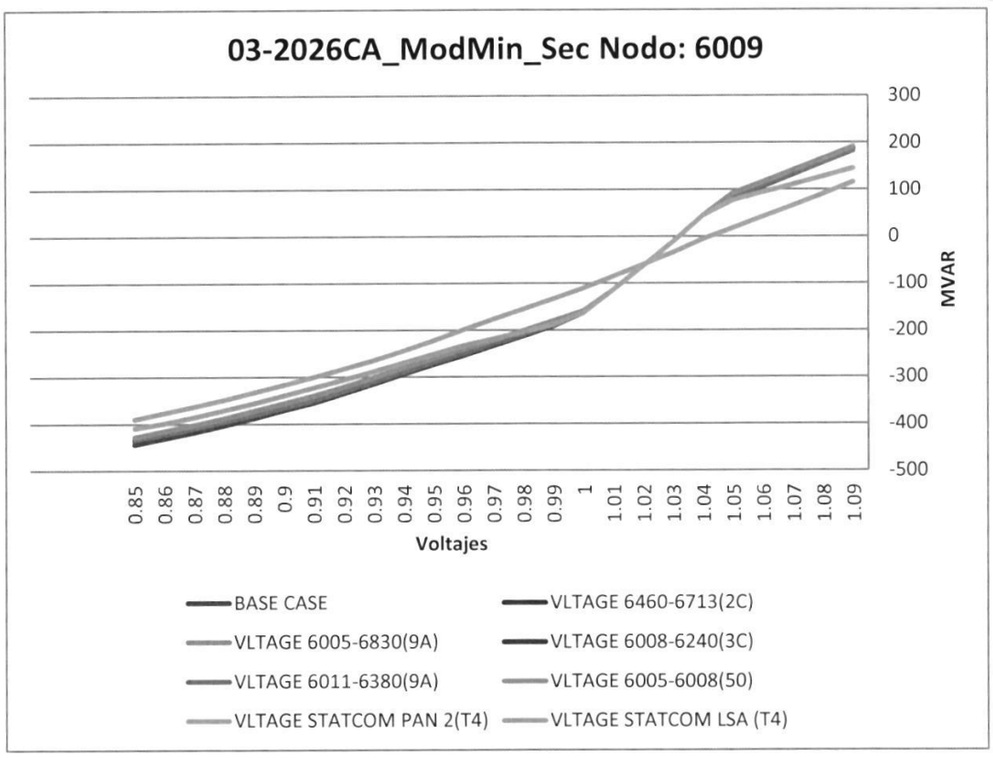

Gaceta Oficial Digital
Para verificar la autenticidad de una representación **GO6B07313FB40C3**
en el sitio web www.gacetaoficial.gob.pa/validar-gaceta

5322

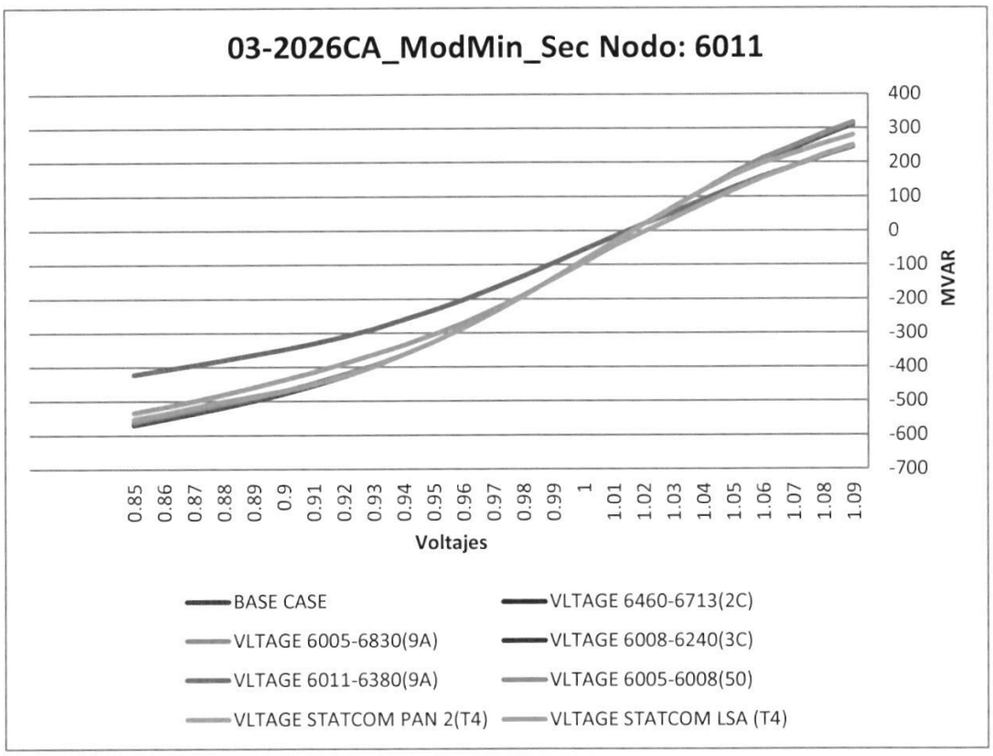

Gaceta Oficial Digital
Para verificar la autenticidad de una representación **GO6B07313FB40C3**
en el sitio web www.gacetaoficial.gob.pa/validar-gaceta

5323

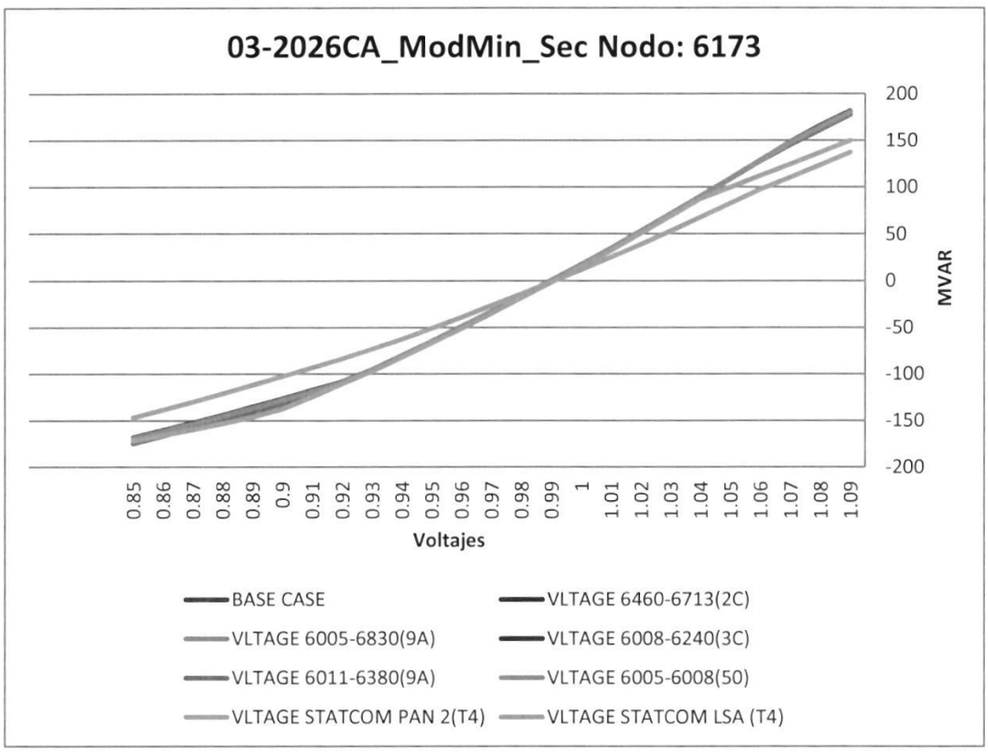

Gaceta Oficial Digital
Para verificar la autenticidad de una representación **GO6B07313FB40C3**
en el sitio web www.gacetaoficial.gob.pa/validar-gaceta

NODO	BASE CASE	VLTAGE 6460-6713(2C)	VLTAGE 6005-6830(9A)	VLTAGE 6008-6240(3C)	VLTAGE 6011-6380(9A)	VLTAGE 6005-6008(50)	LTAGE STATCOM PAN 2(T4/LTAGE STATCOM LSA (T4)	
6001	-477.2251587	-429.981842	-438.314209	-453.7039185	-467.2320862	-438.8967896	-374.6617737	-408.5157776
6002	-376.8722839	-341.2531738	-344.9985657	-359.4170837	-373.348877	-347.6962891	-293.2828674	-337.0923462
6005	-496.6057434	-460.2591858	-455.541626	-469.4824219	-484.2509155	-454.4098511	-393.1671448	-421.7099304
6009	-443.7270508	-435.9687805	-433.9390259	-433.879364	-432.9143066	-428.0551758	-409.347168	-389.9620667
6011	-570.4616699	-565.8088379	-565.3389282	-563.8283691	-422.3292236	-561.3410645	-552.1478271	-533.805542
6173	-174.6551208	-168.0982056	-169.1064301	-172.2378082	-174.6551056	-169.0539551	-146.8682404	-171.7165985

5324

Gaceta Oficial Digital
Para verificar la autenticidad de una representación **GO6B07313FB40C3**
en el sitio web www.gacetaoficial.gob.pa/validar-gaceta

5325

2026 LLUVIOSA

Gaceta Oficial Digital
Para verificar la autenticidad de una representación **GO6B07313FB40C3**
en el sitio web www.gacetaoficial.gob.pa/validar-gaceta

5326

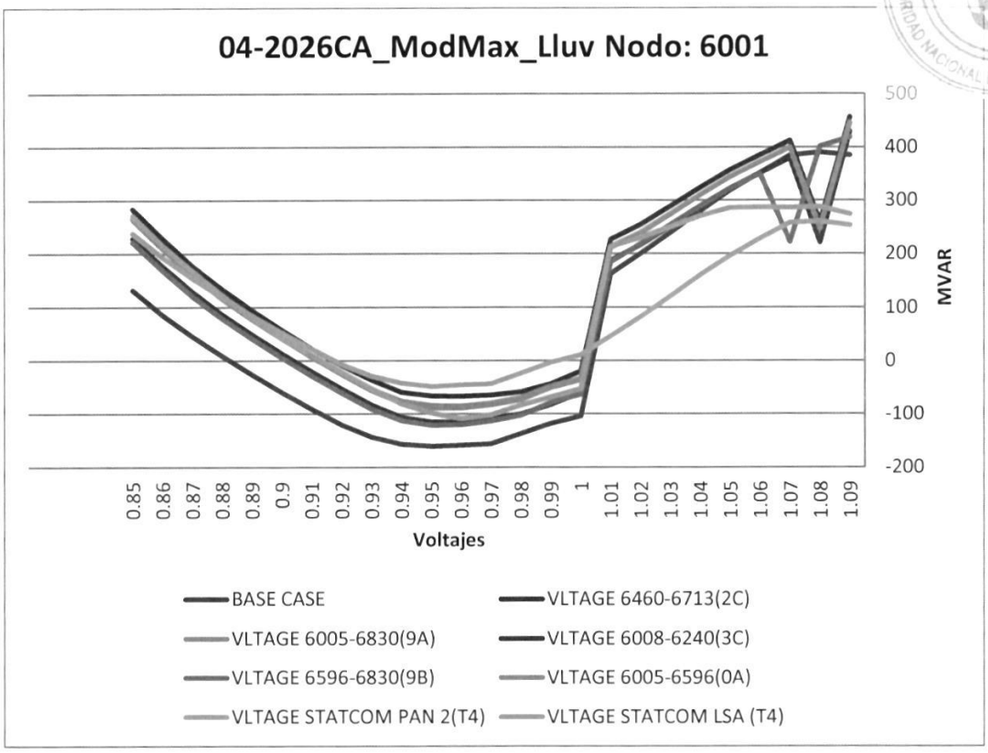

Gaceta Oficial Digital
Para verificar la autenticidad de una representación **GO6B07313FB40C3**
en el sitio web www.gacetaoficial.gob.pa/validar-gaceta

5327

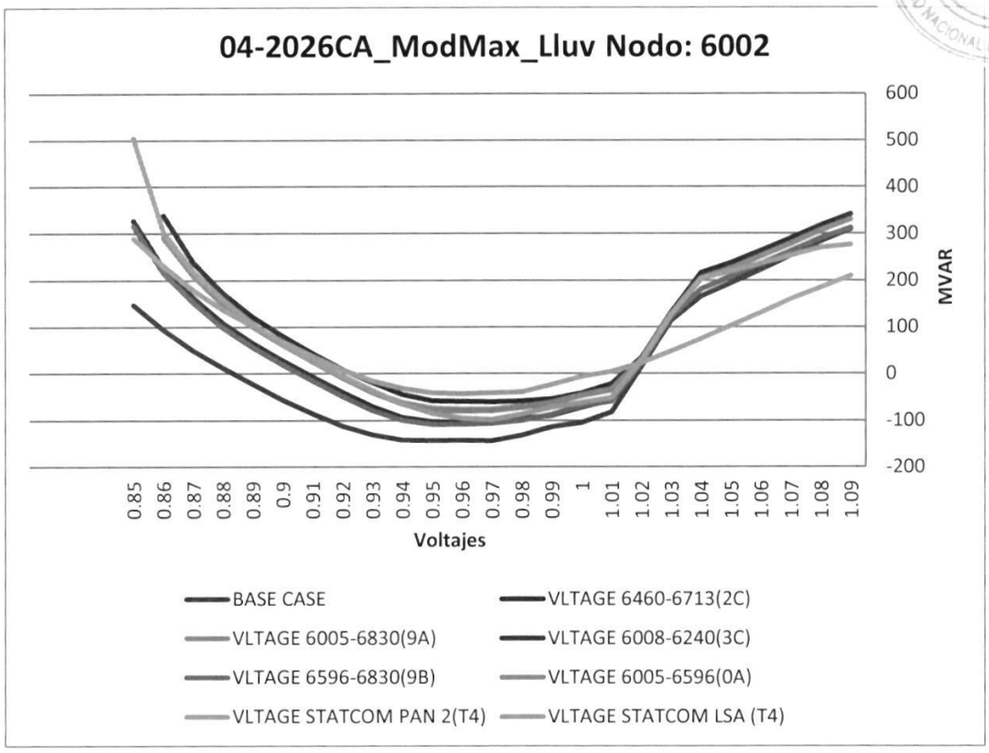

Gaceta Oficial Digital
Para verificar la autenticidad de una representación **GO6B07313FB40C3**
en el sitio web www.gacetaoficial.gob.pa/validar-gaceta

5328

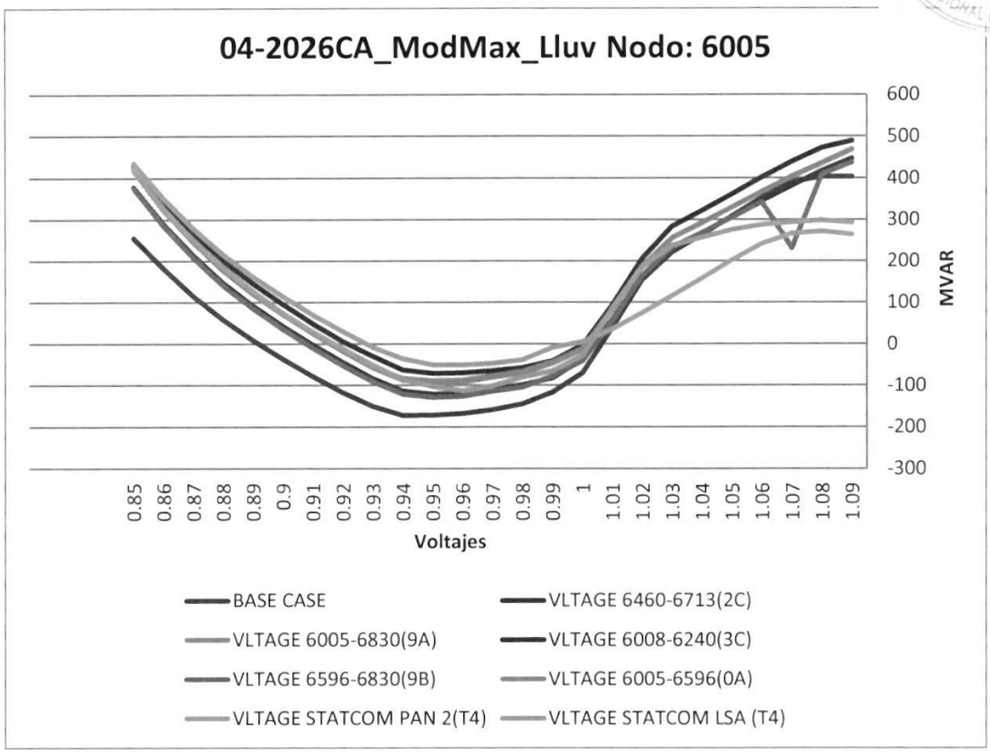

Gaceta Oficial Digital
Para verificar la autenticidad de una representación **GO6B07313FB40C3**
en el sitio web www.gacetaoficial.gob.pa/validar-gaceta

5329

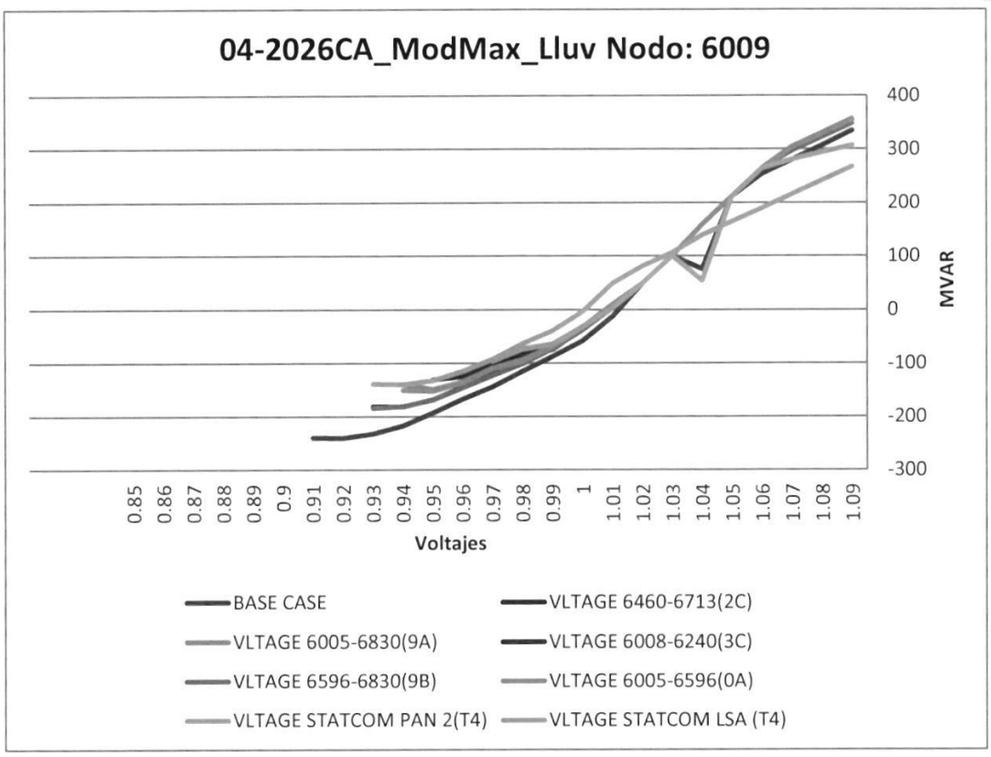

Gaceta Oficial Digital
Para verificar la autenticidad de una representación **GO6B07313FB40C3**
en el sitio web www.gacetaoficial.gob.pa/validar-gaceta

5330

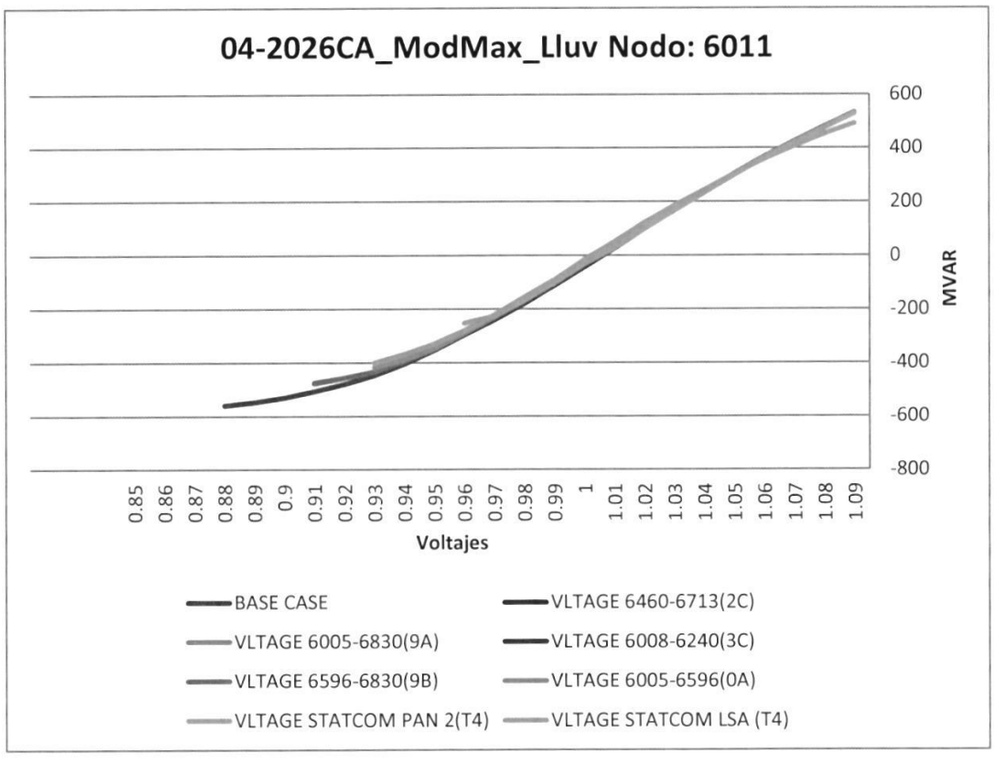
04-2026CA_ModMax_Lluv Nodo: 6011
600
400
200
0
-200
-400
-600
-800
MVAR
0.85
0.86
0.87
0.88
0.89
0.9
0.91
0.92
0.93
0.94
0.95
0.96
0.97
0.98
0.99
1
1.01
1.02
1.03
1.04
1.05
1.06
1.07
1.08
1.09
Voltajes
BASE CASE
VLTAGE 6460-6713(2C)
VLTAGE 6005-6830(9A)
VLTAGE 6008-6240(3C)
VLTAGE 6596-6830(9B)
VLTAGE 6005-6596(0A)
VLTAGE STATCOM PAN 2(T4)
VLTAGE STATCOM LSA (T4)

5331

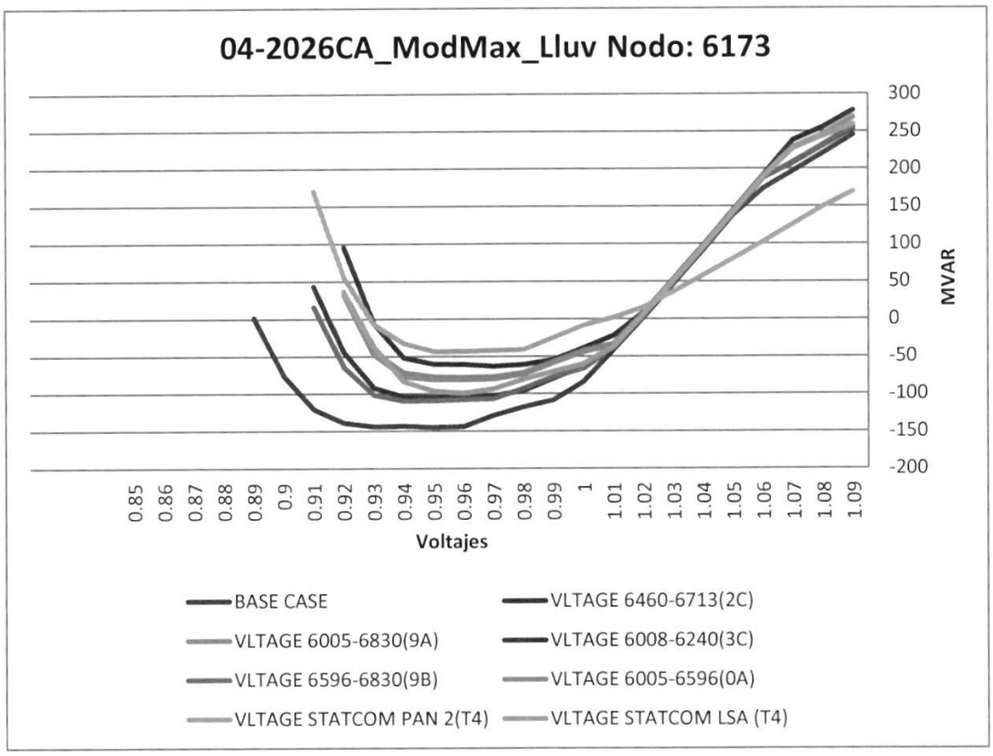
04-2026CA_ModMax_Lluv Nodo: 6173
300
250
200
150
100
50
0
-50
-100
-150
-200
MVAR
0.85 0.86 0.87 0.88 0.89 0.9 0.91 0.92 0.93 0.94 0.95 0.96 0.97 0.98 0.99 1 1.01 1.02 1.03 1.04 1.05 1.06 1.07 1.08 1.09
Voltajes
BASE CASE
VLTAGE 6460-6713(2C)
VLTAGE 6005-6830(9A)
VLTAGE 6008-6240(3C)
VLTAGE 6596-6830(9B)
VLTAGE 6005-6596(0A)
VLTAGE STATCOM PAN 2(T4)
VLTAGE STATCOM LSA (T4)

5332

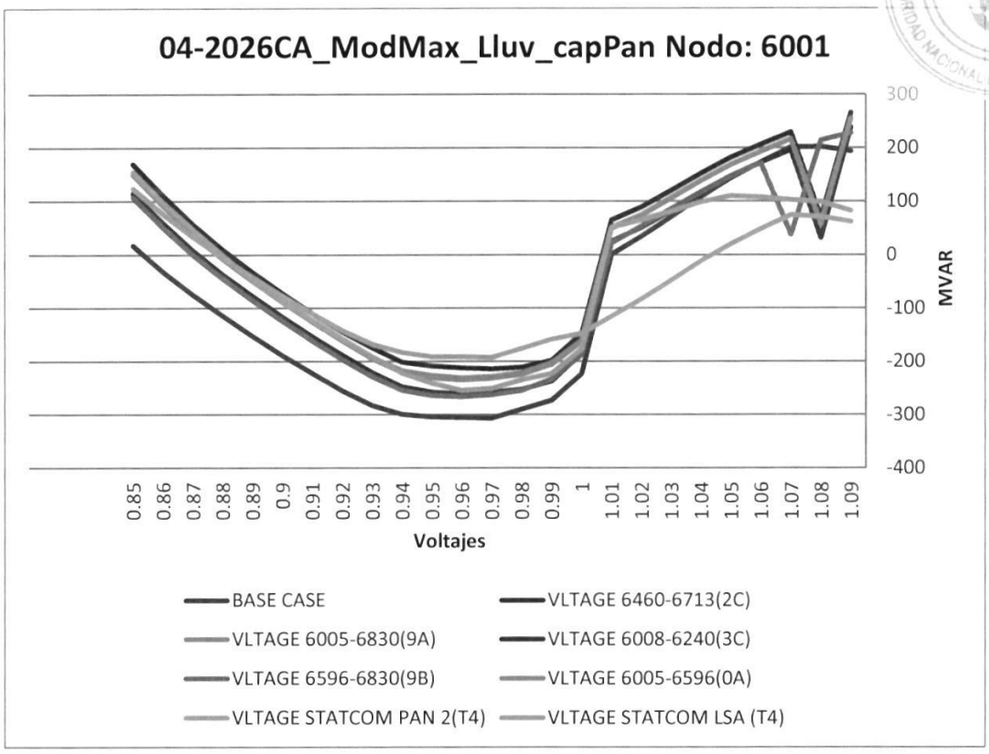

Gaceta Oficial Digital
Para verificar la autenticidad de una representación **GO6B07313FB40C3**
en el sitio web www.gacetaoficial.gob.pa/validar-gaceta

5333

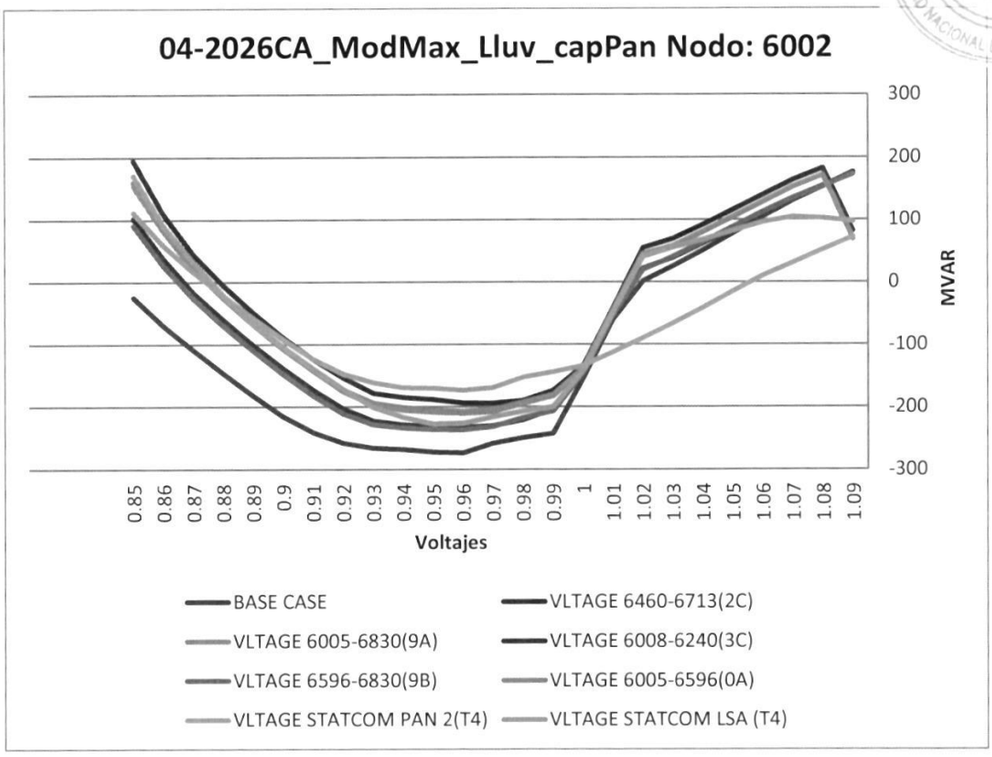
04-2026CA_ModMax_Lluv_capPan Nodo: 6002
300
200
100
0
-100
-200
-300
MVAR
0.85
0.86
0.87
0.88
0.89
0.9
0.91
0.92
0.93
0.94
0.95
0.96
0.97
0.98
0.99
1
1.01
1.02
1.03
1.04
1.05
1.06
1.07
1.08
1.09
Voltajes
BASE CASE
VLTAGE 6460-6713(2C)
VLTAGE 6005-6830(9A)
VLTAGE 6008-6240(3C)
VLTAGE 6596-6830(9B)
VLTAGE 6005-6596(0A)
VLTAGE STATCOM PAN 2(T4)
VLTAGE STATCOM LSA (T4)

5334

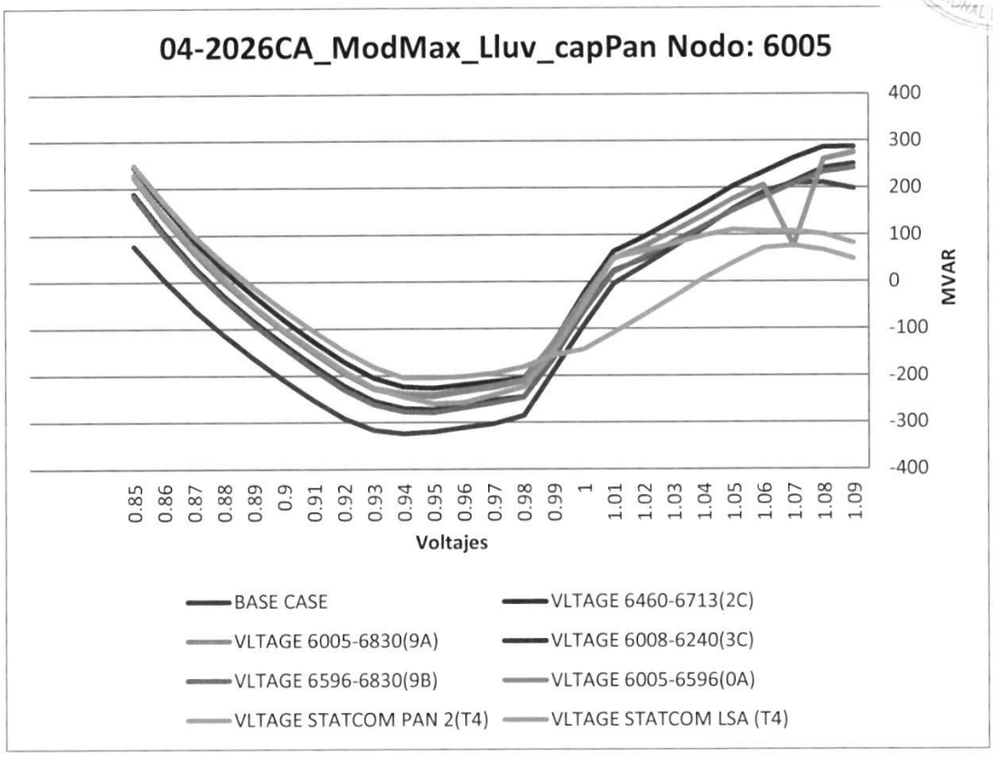

Gaceta Oficial Digital
Para verificar la autenticidad de una representación **GO6B07313FB40C3**
en el sitio web www.gacetaoficial.gob.pa/validar-gaceta

5335

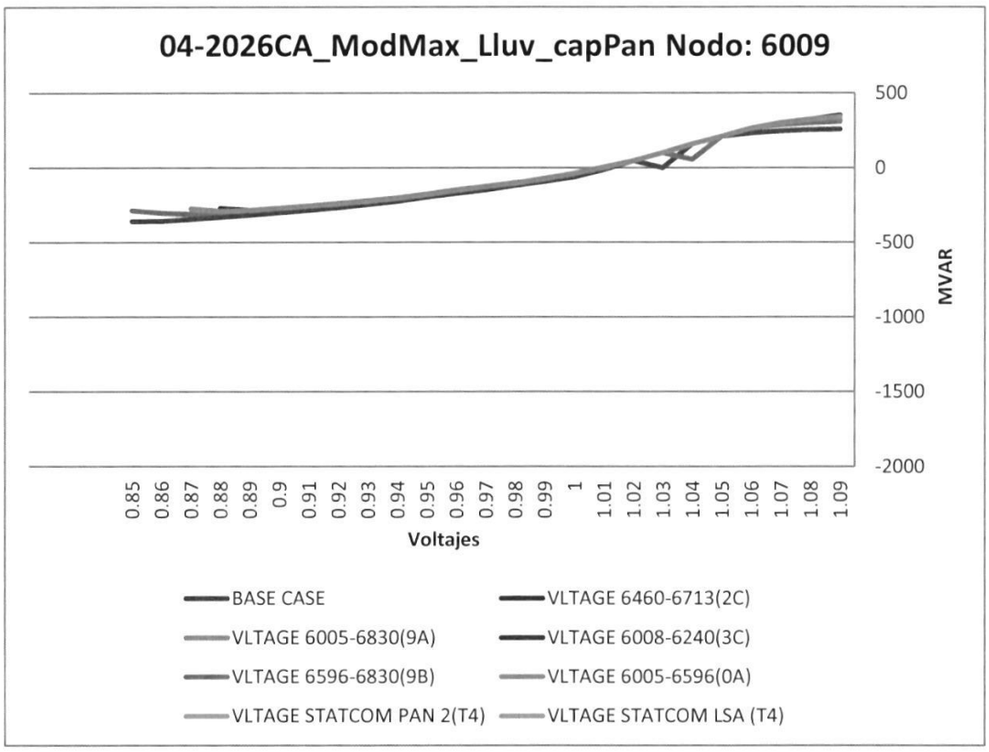

Gaceta Oficial Digital
Para verificar la autenticidad de una representación **GO6B07313FB40C3**
en el sitio web www.gacetaoficial.gob.pa/validar-gaceta

5336

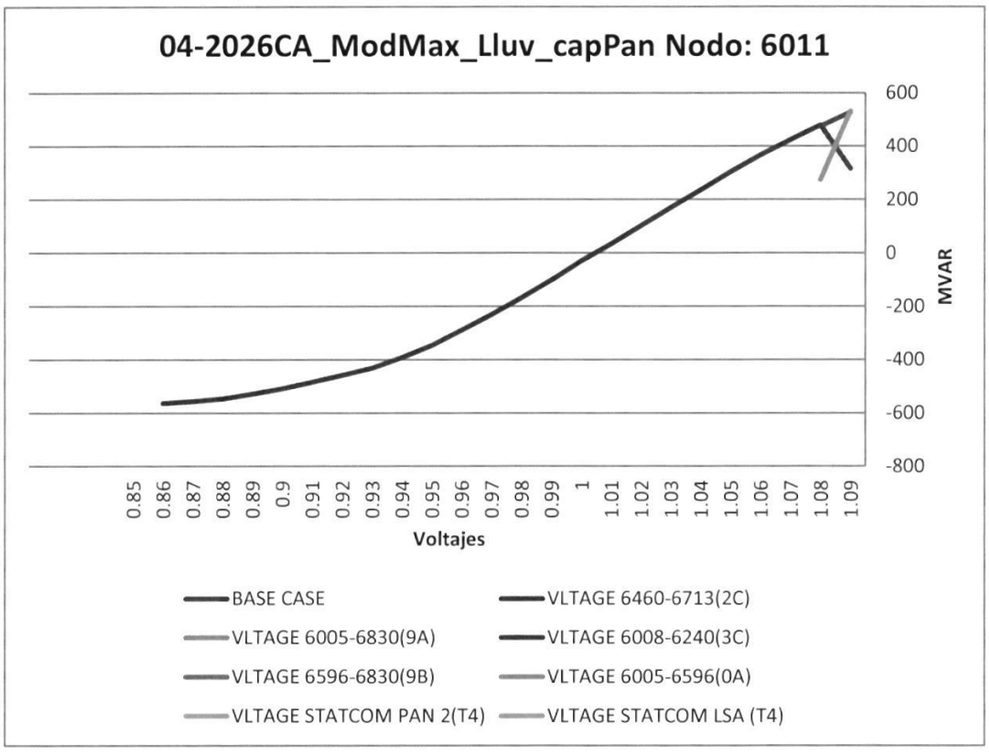

Gaceta Oficial Digital
Para verificar la autenticidad de una representación **GO6B07313FB40C3**
en el sitio web www.gacetaoficial.gob.pa/validar-gaceta

5337

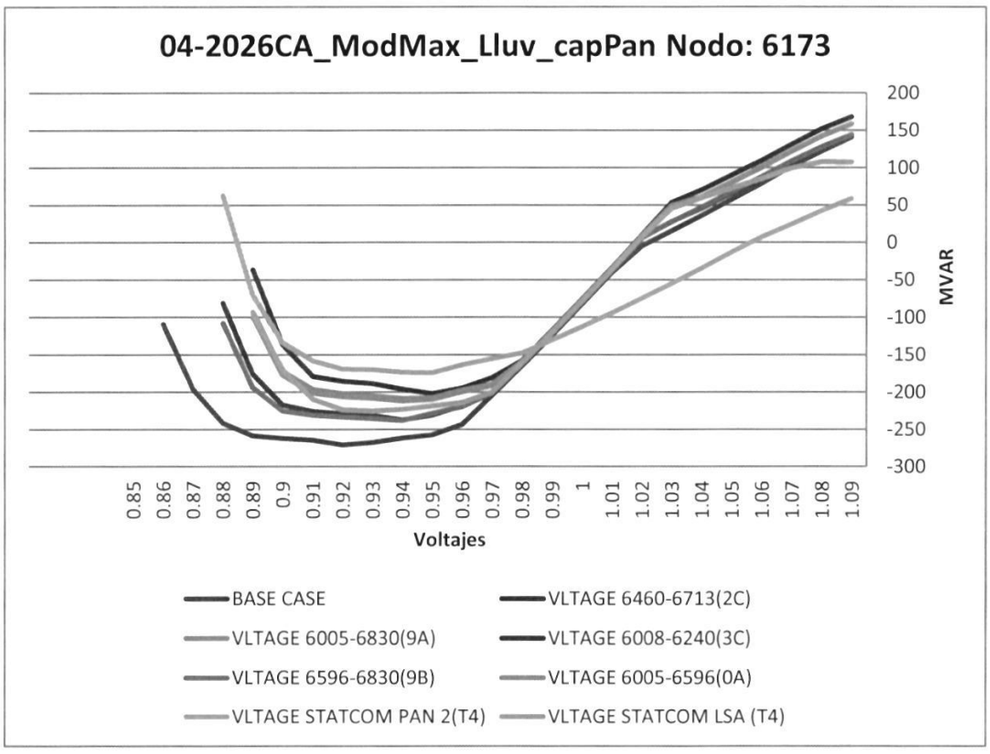

Gaceta Oficial Digital
Para verificar la autenticidad de una representación **GO6B07313FB40C3**
en el sitio web www.gacetaoficial.gob.pa/validar-gaceta

NODO	BASE CASE	VLTAGE 6460-6713(2C)	VLTAGE 6005-6830(9A)	VLTAGE 6008-6240(3C)	VLTAGE 6596-6830(9B)	VLTAGE 6005-6596(0A)	LTAGE STATCOM PAN 2(T4/LTAGE STATCOM LSA (T4)	
6001	-306.5961914	-214.6115265	-231.3377838	-261.5552063	-266.8213806	-235.2915344	-192.8869171	-254.8840485
6002	-273.47052	-194.1298828	-207.4938354	-232.7606659	-236.6366577	-210.5151672	-173.6267395	-227.4567566
6005	-324.5422974	-226.7960052	-239.8866882	-272.1460571	-279.1807861	-244.4654694	-204.7700195	-259.7297058
6009	-358.9813232	-282.209259	-289.3994141	-311.258606	-308.9241638	-292.0659485	-1466.980591	110.9837418
6011	474.307312	-564.0731812	273.9338684	529.3389893	-383.3786926	531.4748535	215.4317627	479.506012
6173	-270.8093262	-202.0518799	-208.209259	-237.3197632	-237.8741455	-211.8513794	-173.9214172	-225.1742859

5338

NODO	BASE CASE	VLTAGE 6460-6713(2C)	VLTAGE 6005-6830(9A)	VLTAGE 6008-6240(3C)	VLTAGE 6596-6830(9B)	VLTAGE 6005-6596(0A)	LTAGE STATCOM PAN 2(T4/LTAGE STATCOM LSA (T4)	
6001	-161.2413788	-66.41110992	-85.0869751	-115.3191299	-121.6461182	-89.06777191	-48.39121246	-108.5254211
6002	-144.0258789	-60.04040909	-76.28444672	-103.6749878	-108.6684723	-80.11093903	-42.59083176	-98.15246582
6005	-172.4743195	-71.3383255	-89.05114746	-121.6985474	-128.8247375	-94.00583649	-51.0965271	-113.0304337
6009	-239.8416748	-131.0808563	-148.9162903	-181.5410004	-184.0813599	-152.5371399	-96.13443756	-140.2046814
6011	-559.8828125	-373.784668	-417.528595	-477.2360229	-476.0769958	-419.8034363	-252.3442535	-400.4049683
6173	-145.2115021	-63.12335587	-77.8335495	-104.8736725	-109.9041367	-81.23474121	-43.3347435	-99.32576752

5339

Gaceta Oficial Digital
Para verificar la autenticidad de una representación **GO6B07313FB40C3**
en el sitio web www.gacetaoficial.gob.pa/validar-gaceta

5340

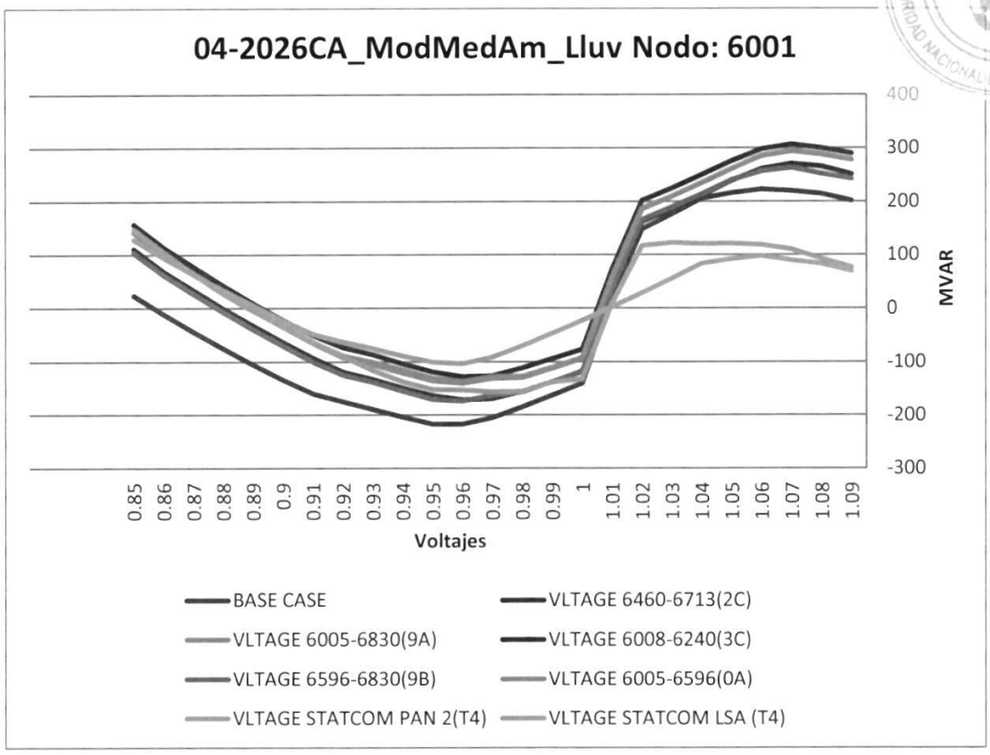

Gaceta Oficial Digital
Para verificar la autenticidad de una representación **GO6B07313FB40C3**
en el sitio web www.gacetaoficial.gob.pa/validar-gaceta

5341

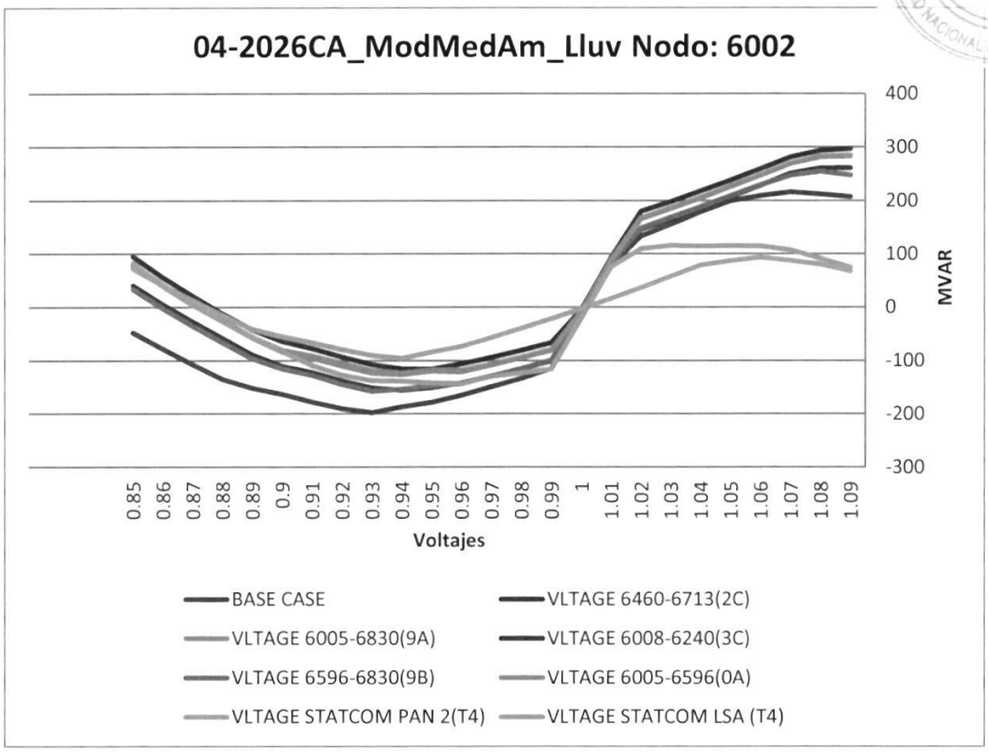

Gaceta Oficial Digital
Para verificar la autenticidad de una representación **GO6B07313FB40C3**
en el sitio web www.gacetaoficial.gob.pa/validar-gaceta

5342

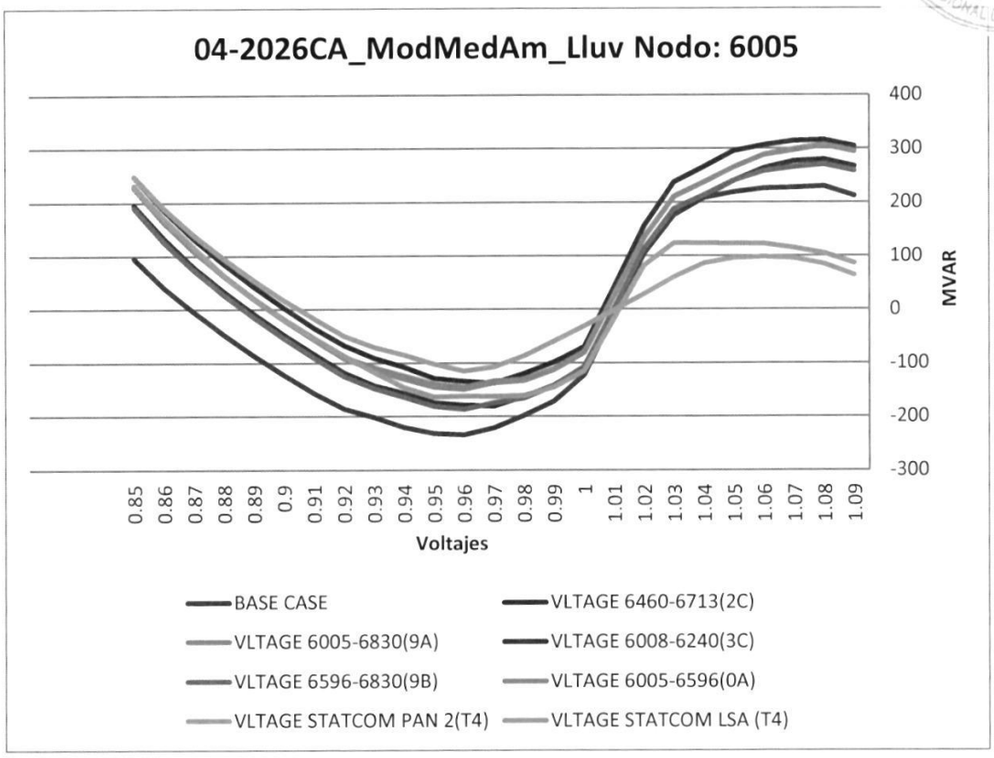

Gaceta Oficial Digital
Para verificar la autenticidad de una representación **GO6B07313FB40C3**
en el sitio web www.gacetaoficial.gob.pa/validar-gaceta

5343

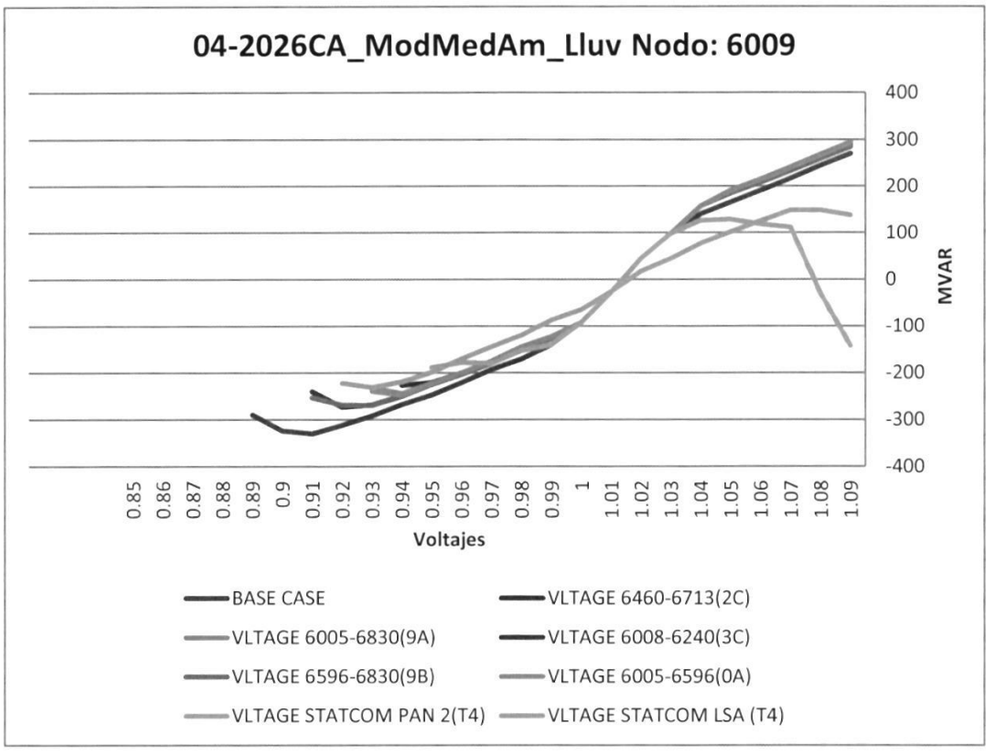

Gaceta Oficial Digital
Para verificar la autenticidad de una representación **GO6B07313FB40C3**
en el sitio web www.gacetaoficial.gob.pa/validar-gaceta

5344

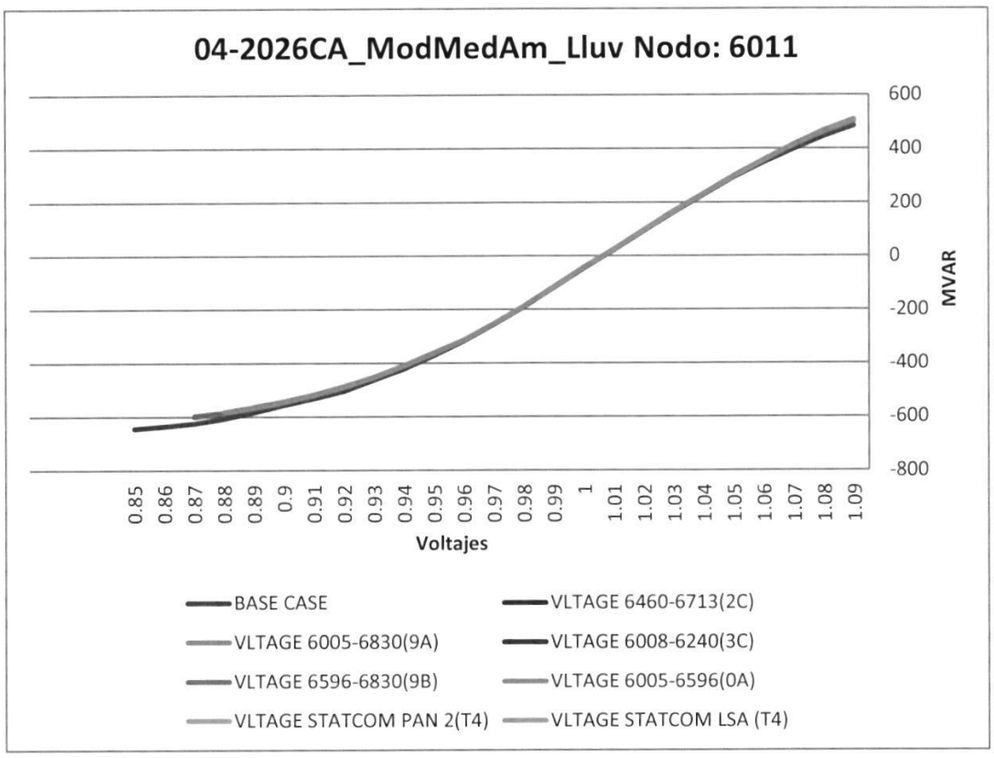

Gaceta Oficial Digital
Para verificar la autenticidad de una representación **GO6B07313FB40C3**
en el sitio web www.gacetaoficial.gob.pa/validar-gaceta

5345

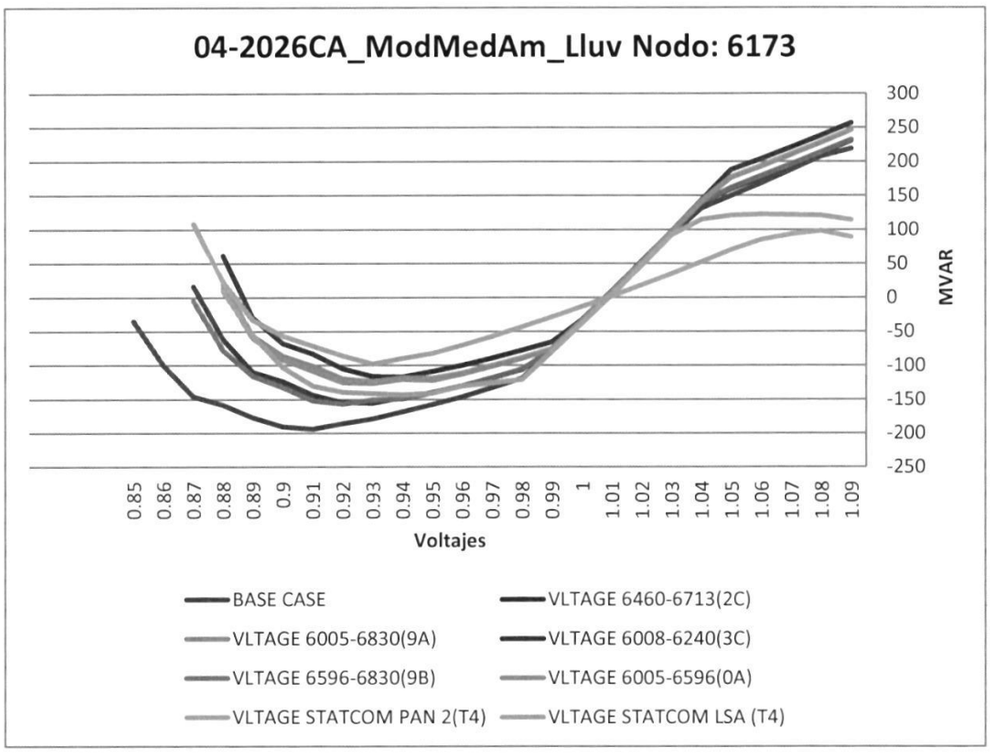

Gaceta Oficial Digital
Para verificar la autenticidad de una representación **GO6B07313FB40C3**
en el sitio web www.gacetaoficial.gob.pa/validar-gaceta

NODO	BASE CASE	VLTAGE 6460-6713(2C)	VLTAGE 6005-6830(9A)	VLTAGE 6008-6240(3C)	VLTAGE 6596-6830(9B)	VLTAGE 6005-6596(0A)	LTAGE STATCOM PAN 2(T4/LTAGE STATCOM LSA (T4)	
6001	-216.9194031	-127.8824539	-136.9218292	-171.6597595	-173.8204808	-140.2470703	-103.6650543	-156.8963165
6002	-197.736618	-115.814064	-123.2804871	-155.78479	-158.0045776	-126.0867233	-95.41707611	-143.133194
6005	-234.2282562	-137.9262543	-145.1452332	-180.8005524	-186.8143005	-149.4042664	-114.9060745	-163.6958771
6009	-330.1506653	-226.7285614	-244.5133667	-273.8651733	-269.5523987	-247.2223206	-188.9912415	-231.6014709
6011	-644.4645996	-563.885376	-564.2229614	-598.8861084	-597.4057617	-582.1091919	532.734314	289.8226318
6173	-193.8136292	-116.9668427	-123.61026	-155.2419281	-156.6815338	-126.1120529	-97.90241241	-143.0029755

5346

5347

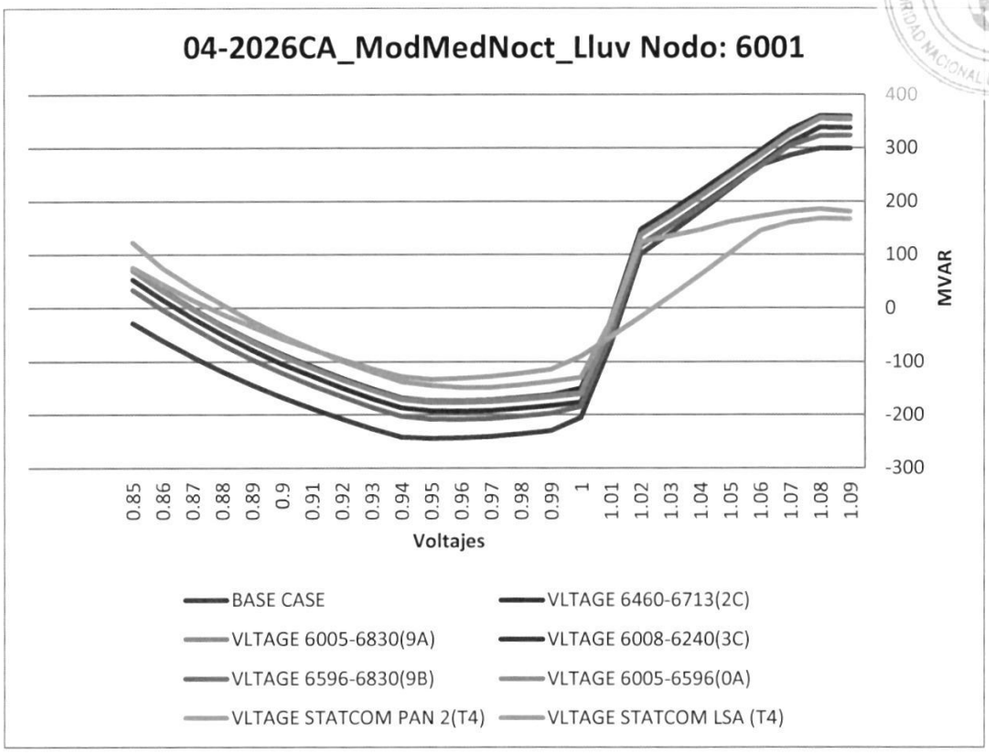

Gaceta Oficial Digital
Para verificar la autenticidad de una representación **GO6B07313FB40C3**
en el sitio web www.gacetaoficial.gob.pa/validar-gaceta

5348

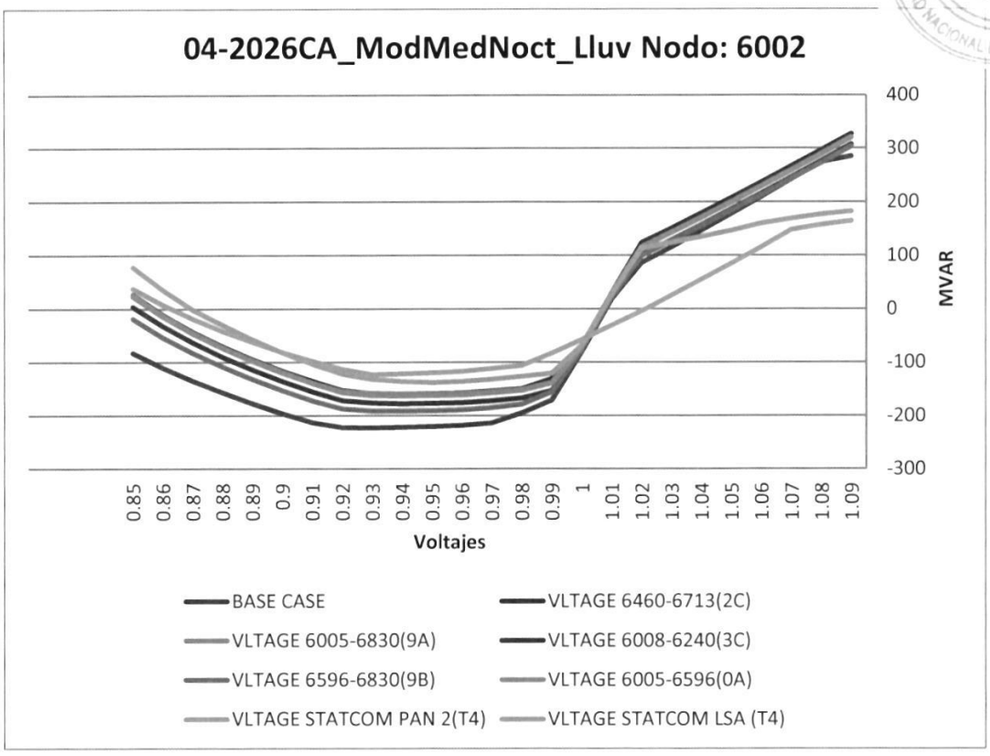

Gaceta Oficial Digital
Para verificar la autenticidad de una representación **GO6B07313FB40C3**
en el sitio web www.gacetaoficial.gob.pa/validar-gaceta

5349

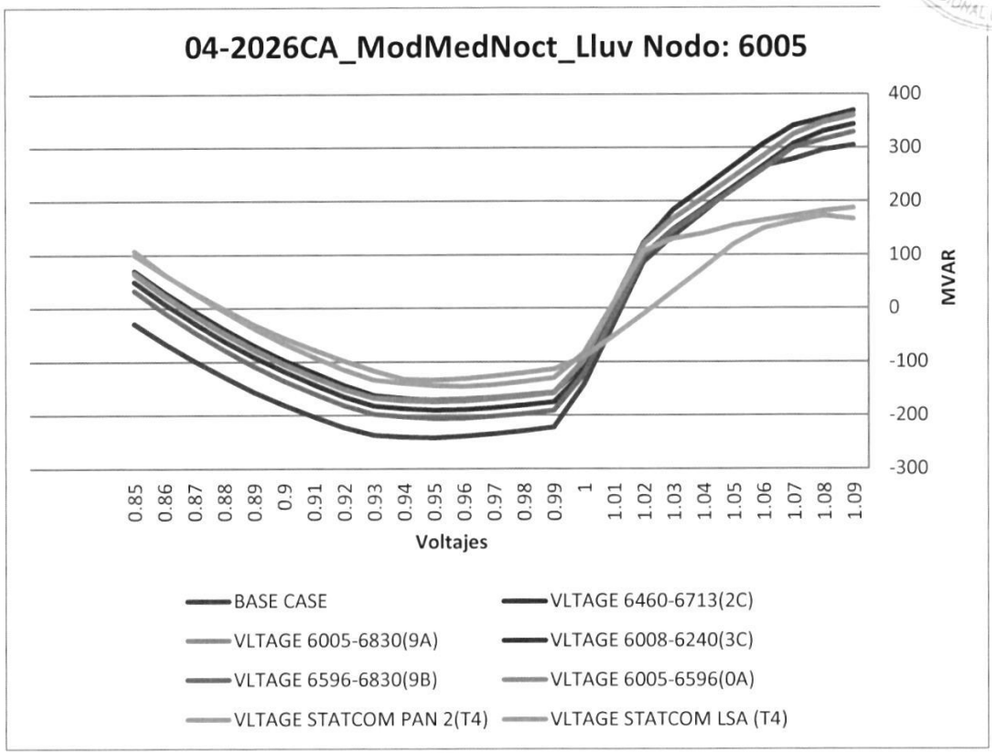

Gaceta Oficial Digital
Para verificar la autenticidad de una representación **GO6B07313FB40C3**
en el sitio web www.gacetaoficial.gob.pa/validar-gaceta

5350

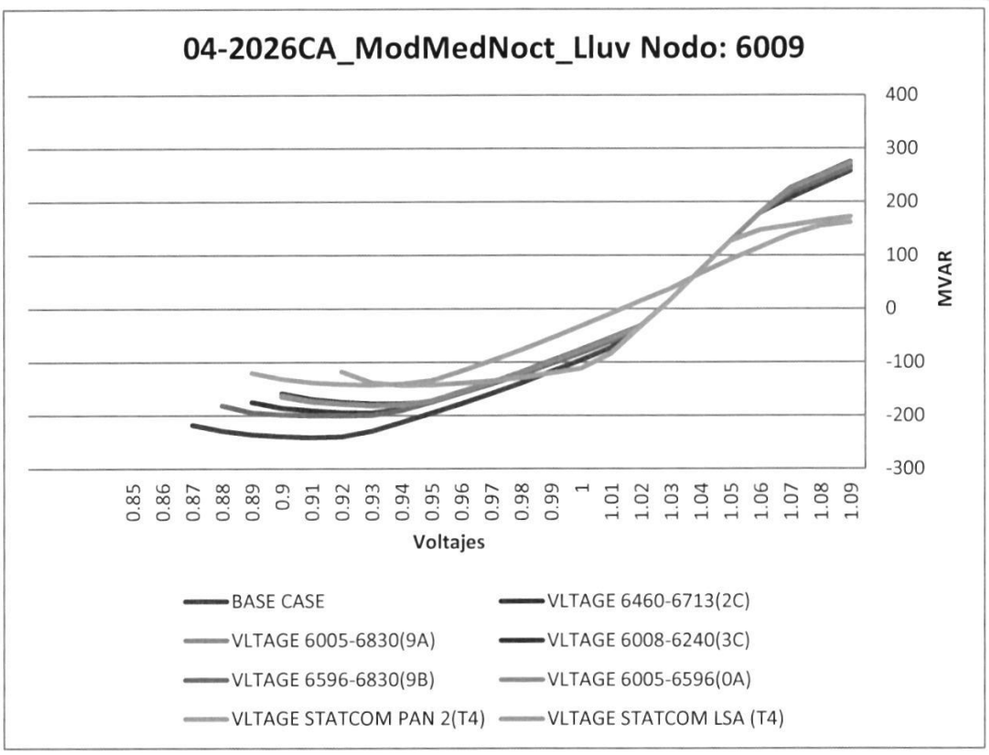

Gaceta Oficial Digital
Para verificar la autenticidad de una representación **GO6B07313FB40C3**
en el sitio web www.gacetaoficial.gob.pa/validar-gaceta

5351

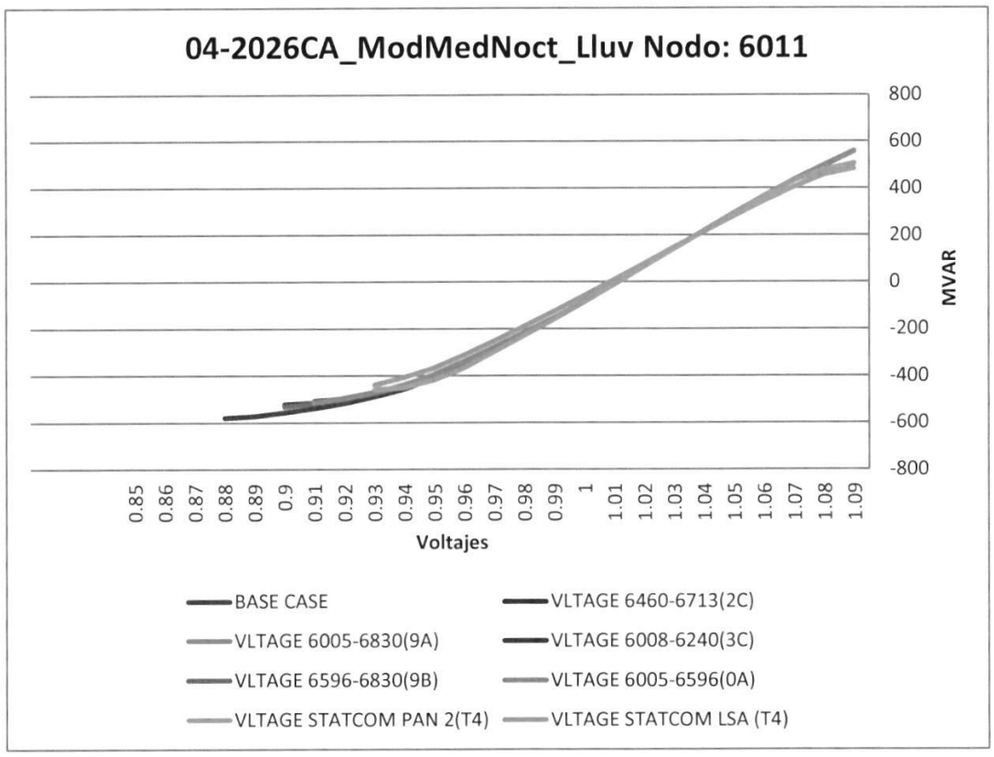

Gaceta Oficial Digital
Para verificar la autenticidad de una representación **GO6B07313FB40C3**
en el sitio web www.gacetaoficial.gob.pa/validar-gaceta

5352

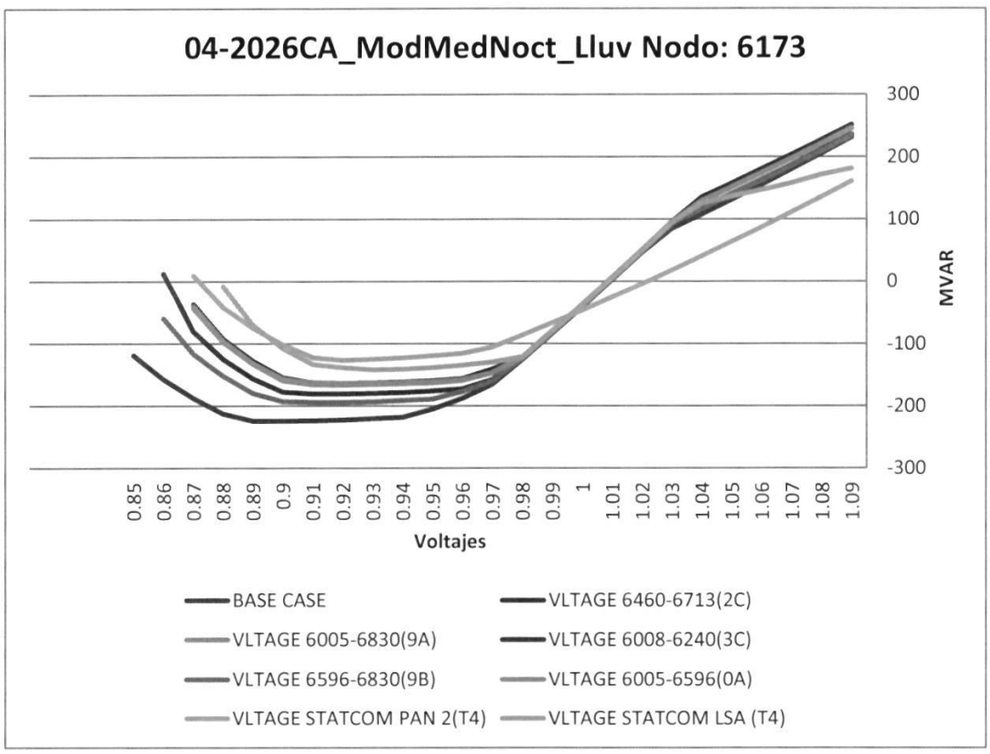

Gaceta Oficial Digital
Para verificar la autenticidad de una representación **GO6B07313FB40C3**
en el sitio web www.gacetaoficial.gob.pa/validar-gaceta

NODO	BASE CASE	VLTAGE 6460-6713(2C)	VLTAGE 6005-6830(9A)	VLTAGE 6008-6240(1C)	VLTAGE 6596-6830(9B)	VLTAGE 6005-6596(0A)	LTAGE STATCOM PAN 2(T4/LTAGE STATCOM LSA (T4)
6001	-244.3002167	-173.5780945	-173.381546	-193.3321075	-208.7002106	-176.9638824	-133.6219788	-148.8291321
6002	-222.4843292	-159.516983	-159.4659119	-177.4594574	-191.2681427	-162.6378784	-123.0866547	-138.1256256
6005	-242.3191986	-171.6929321	-170.5697327	-190.5314331	-206.1665955	-174.6821899	-133.7117004	-145.9228058
6009	-240.9922791	-178.0941467	-181.0506287	-194.958786	-199.9133759	-181.4854431	-143.4829254	-142.9176636
6011	-578.3690186	-507.4784851	-512.2978516	-521.9359741	-530.5565796	-512.6854248	-459.2135925	-438.8178406
6173	-224.0441589	-162.7807617	-162.6991882	-180.3453369	-193.8526611	-165.8665314	-125.9677658	-141.2789764

5353

Gaceta Oficial Digital
Para verificar la autenticidad de una representación **GO6B07313FB40C3**
en el sitio web www.gacetaoficial.gob.pa/validar-gaceta

5354

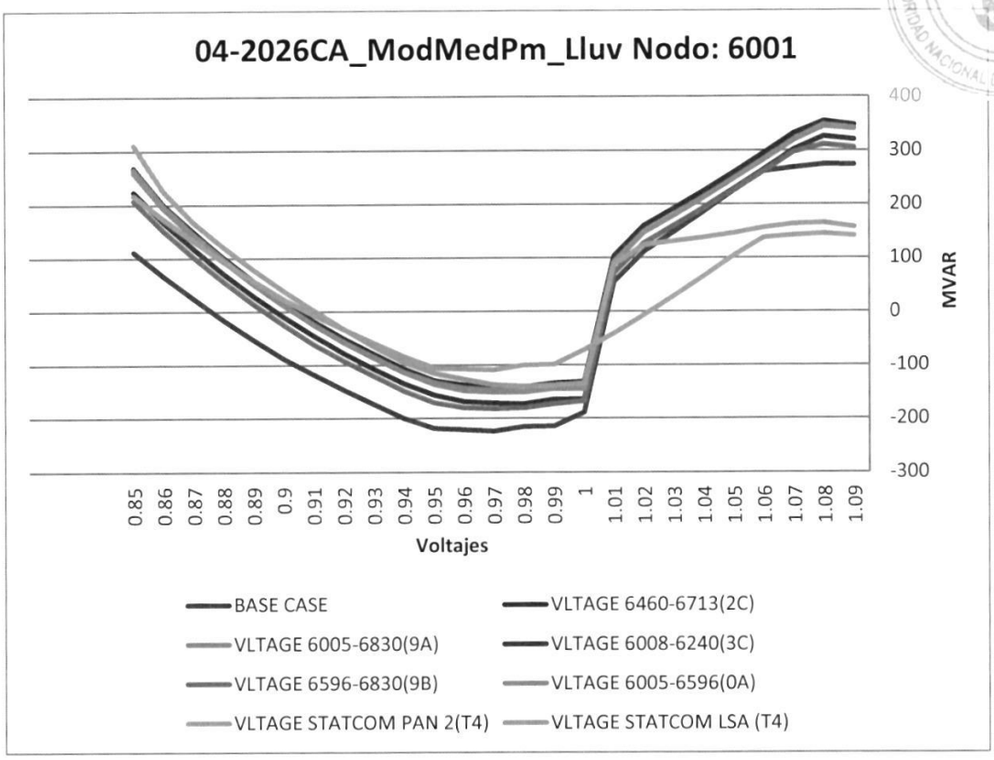

Gaceta Oficial Digital
Para verificar la autenticidad de una representación **GO6B07313FB40C3**
en el sitio web www.gacetaoficial.gob.pa/validar-gaceta

5355

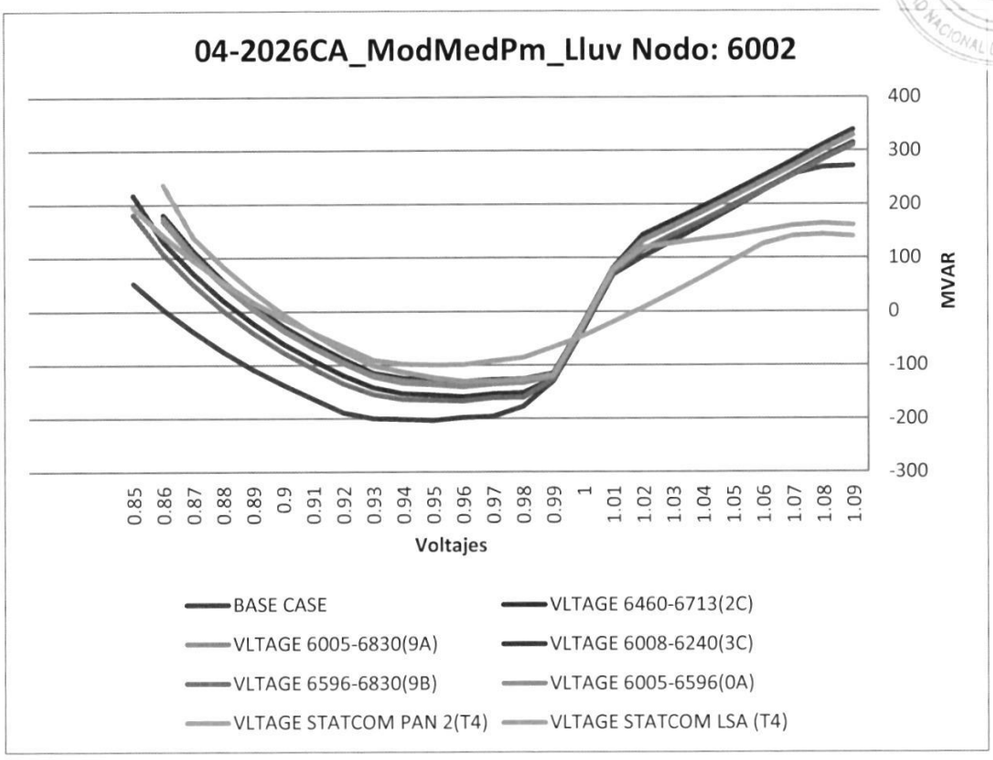

Gaceta Oficial Digital
Para verificar la autenticidad de una representación **GO6B07313FB40C3**
en el sitio web www.gacetaoficial.gob.pa/validar-gaceta

5356

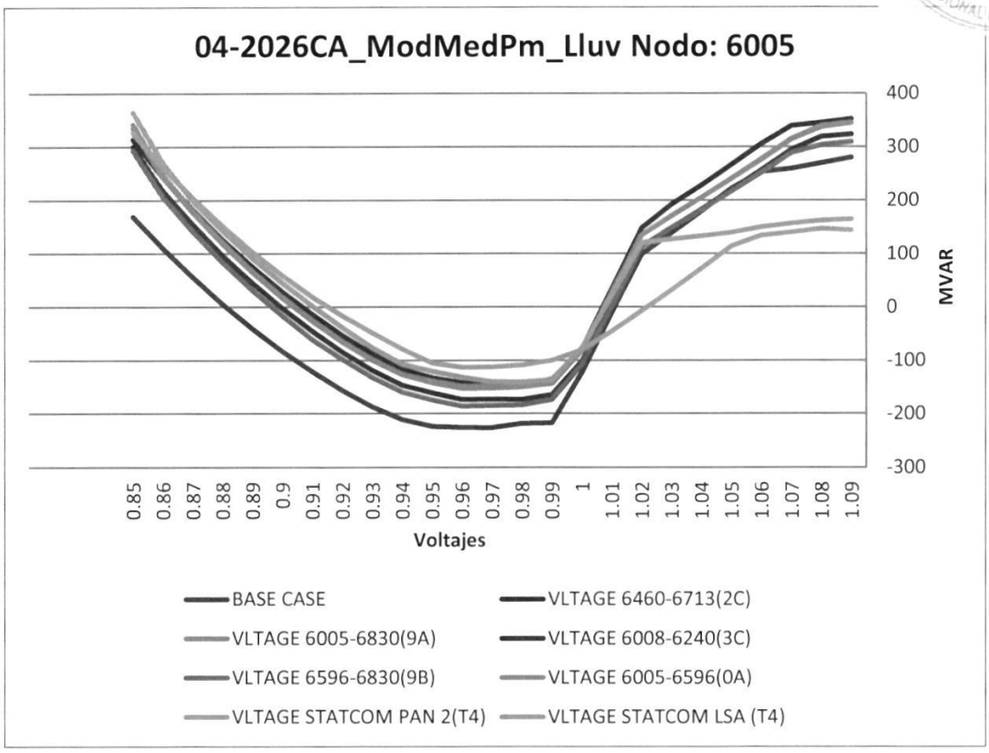

Gaceta Oficial Digital
Para verificar la autenticidad de una representación **GO6B07313FB40C3**
en el sitio web www.gacetaoficial.gob.pa/validar-gaceta

5357

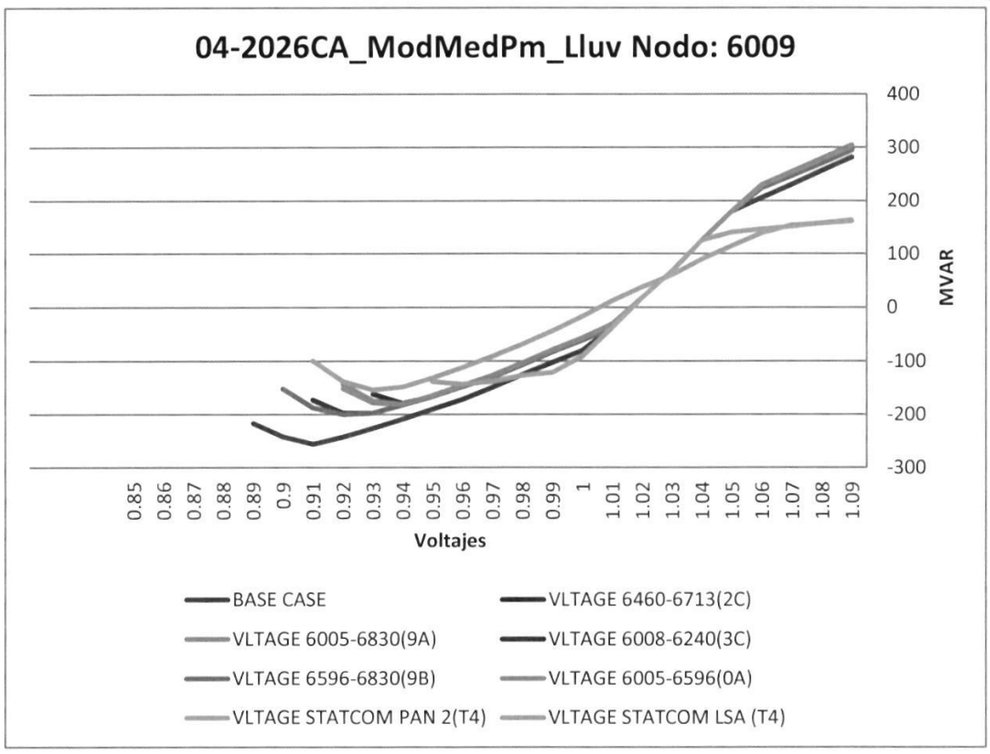

Gaceta Oficial Digital
Para verificar la autenticidad de una representación **GO6B07313FB40C3**
en el sitio web www.gacetaoficial.gob.pa/validar-gaceta

5358

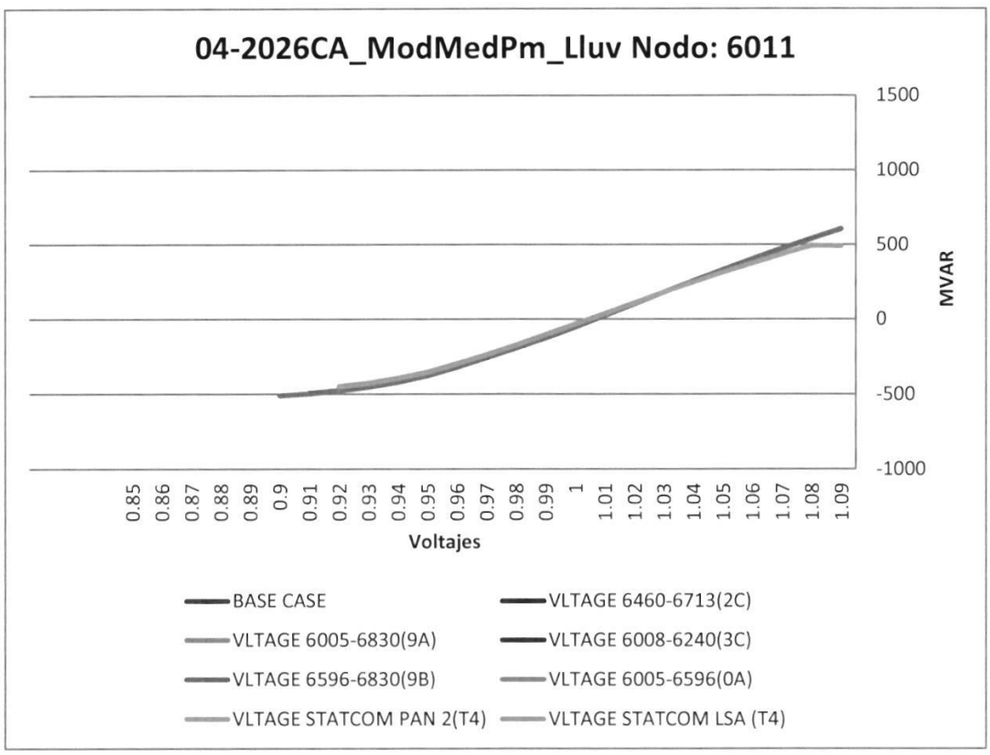

Gaceta Oficial Digital
Para verificar la autenticidad de una representación **GO6B07313FB40C3**
en el sitio web www.gacetaoficial.gob.pa/validar-gaceta

5359

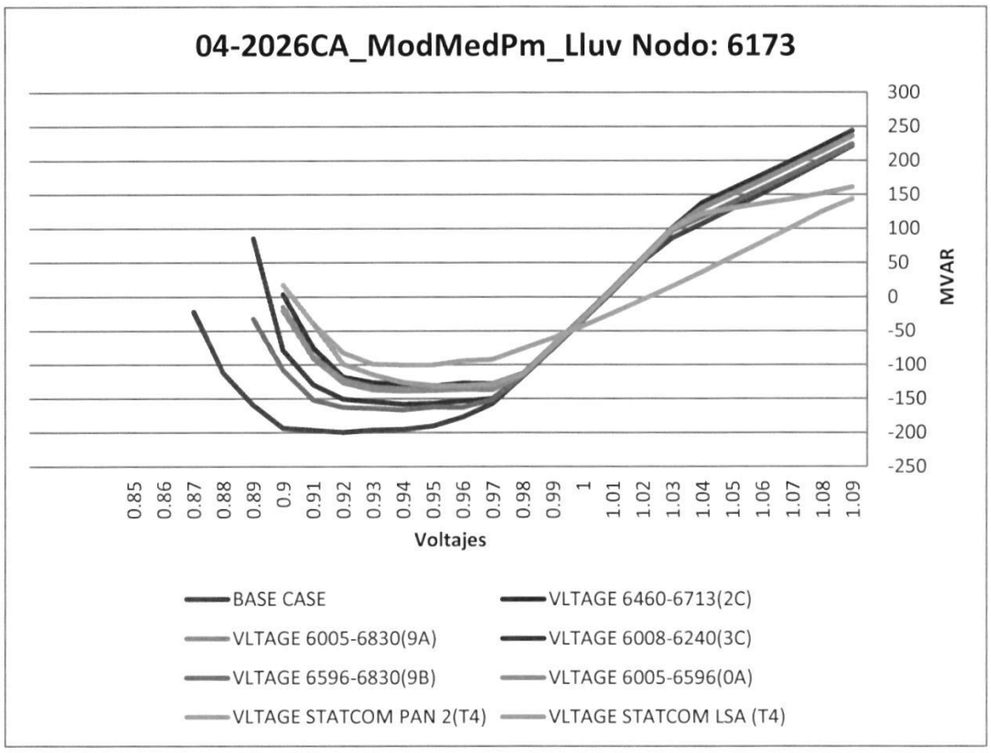

Gaceta Oficial Digital
Para verificar la autenticidad de una representación **GO6B07313FB40C3**
en el sitio web www.gacetaoficial.gob.pa/validar-gaceta

NODO	BASE CASE	VLTAGE 6460-6713(2C)	VLTAGE 6005-6830(9A)	VLTAGE 6008-6240(3C)	VLTAGE 6596-6830(9B)	VLTAGE 6005-6596(0A)	LTAGE STATCOM PAN 2(T4/LTAGE STATCOM LSA (T4)	
6001	-223.817688	-141.4939575	-148.2795105	-172.8281403	-181.9592438	-151.1729584	-109.7954407	-140.3021698
6002	-208.2032013	-130.8901978	-137.6734619	-159.4090881	-167.3609467	-140.5814209	-99.77797699	-130.0101013
6005	-226.4702759	-143.6465759	-148.5701141	-173.6514282	-185.7077789	-152.8753815	-112.9290848	-140.9181976
6009	-255.6782684	-179.156662	-181.2999573	-197.5581207	-200.0514069	-180.6237335	-143.2584991	-153.8837128
6011	600.944397	-493.812561	1111.974365	1062.504639	-508.508667	922.7189941	1351.604248	-447.3824463
6173	-199.9130096	-131.4716797	-135.9389496	-158.0379181	-166.6082306	-138.8159943	-100.2657776	-131.4355316

5360

Gaceta Oficial Digital
Para verificar la autenticidad de una representación **GO6B07313FB40C3**
en el sitio web www.gacetaoficial.gob.pa/validar-gaceta

5361

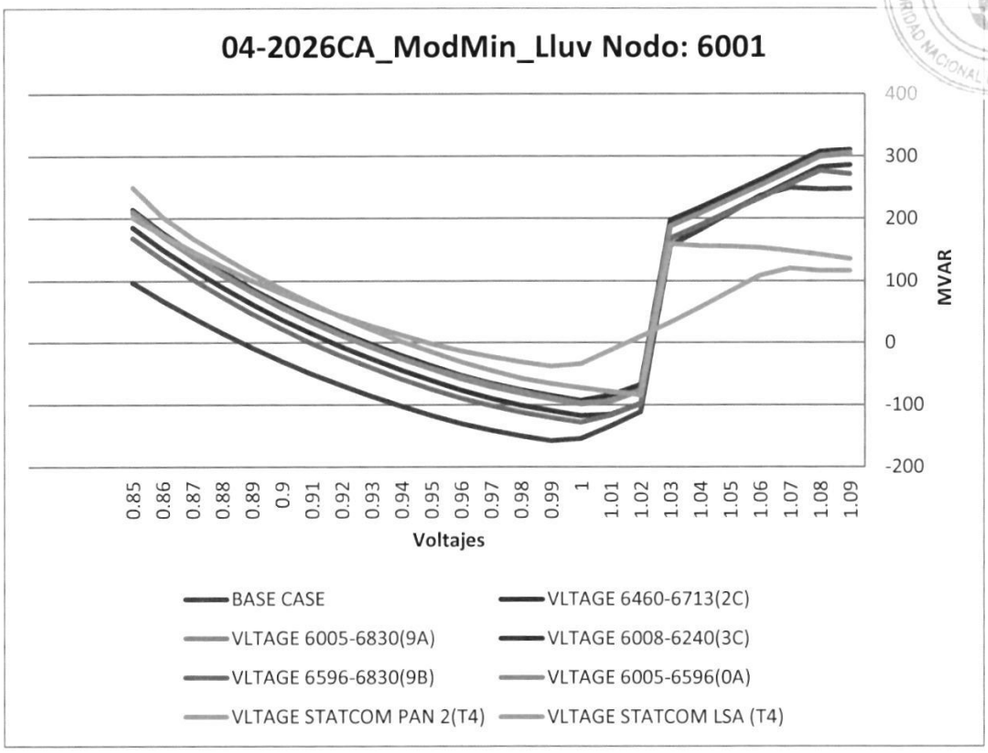

Gaceta Oficial Digital
Para verificar la autenticidad de una representación **GO6B07313FB40C3**
en el sitio web www.gacetaoficial.gob.pa/validar-gaceta

5362

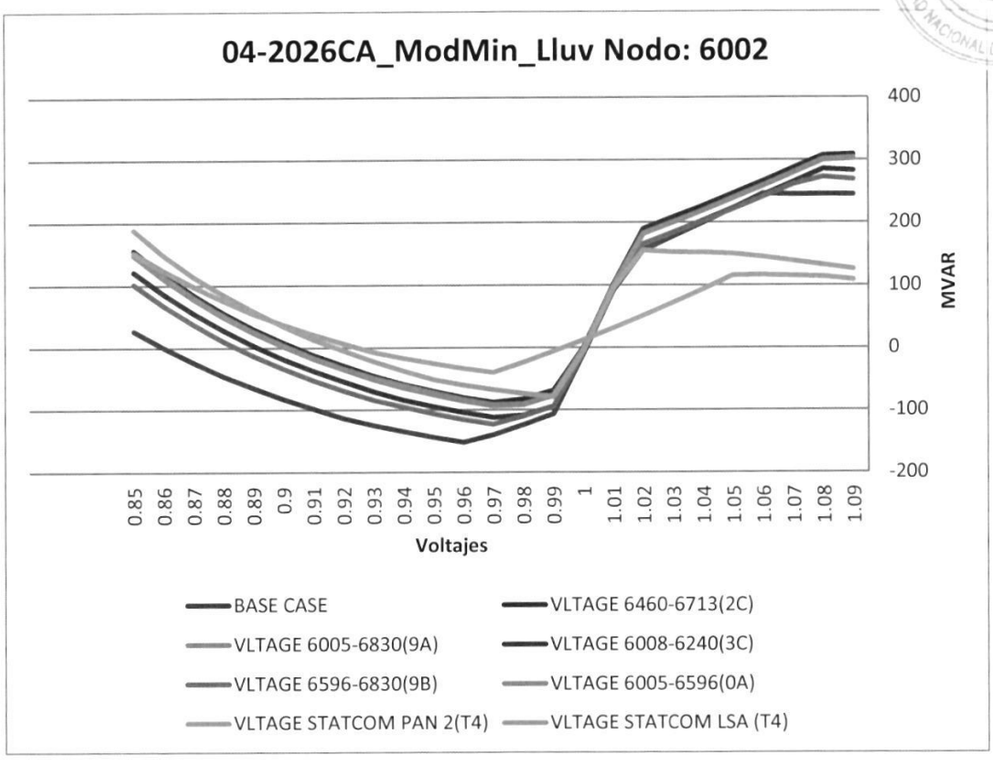

Gaceta Oficial Digital
Para verificar la autenticidad de una representación **GO6B07313FB40C3**
en el sitio web www.gacetaoficial.gob.pa/validar-gaceta

5363

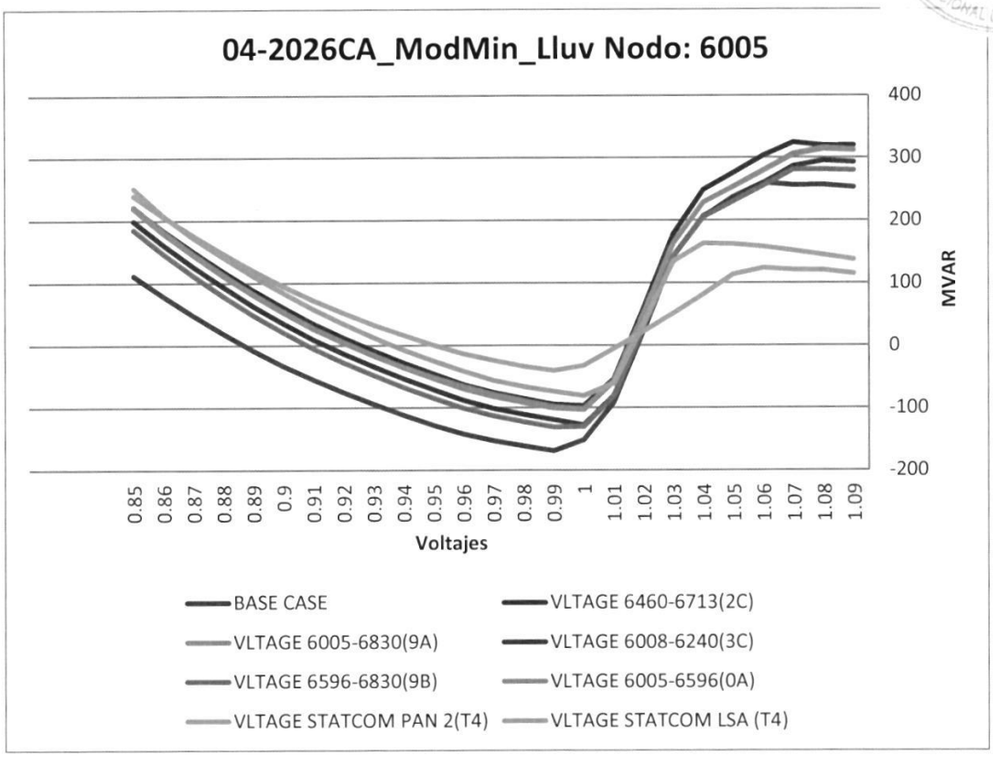
04-2026CA_ModMin_Lluv Nodo: 6005
400
300
200
100
0
-100
-200
MVAR
0.85
0.86
0.87
0.88
0.89
0.9
0.91
0.92
0.93
0.94
0.95
0.96
0.97
0.98
0.99
1
1.01
1.02
1.03
1.04
1.05
1.06
1.07
1.08
1.09
Voltajes
BASE CASE
VLTAGE 6460-6713(2C)
VLTAGE 6005-6830(9A)
VLTAGE 6008-6240(3C)
VLTAGE 6596-6830(9B)
VLTAGE 6005-6596(0A)
VLTAGE STATCOM PAN 2(T4)
VLTAGE STATCOM LSA (T4)

5364

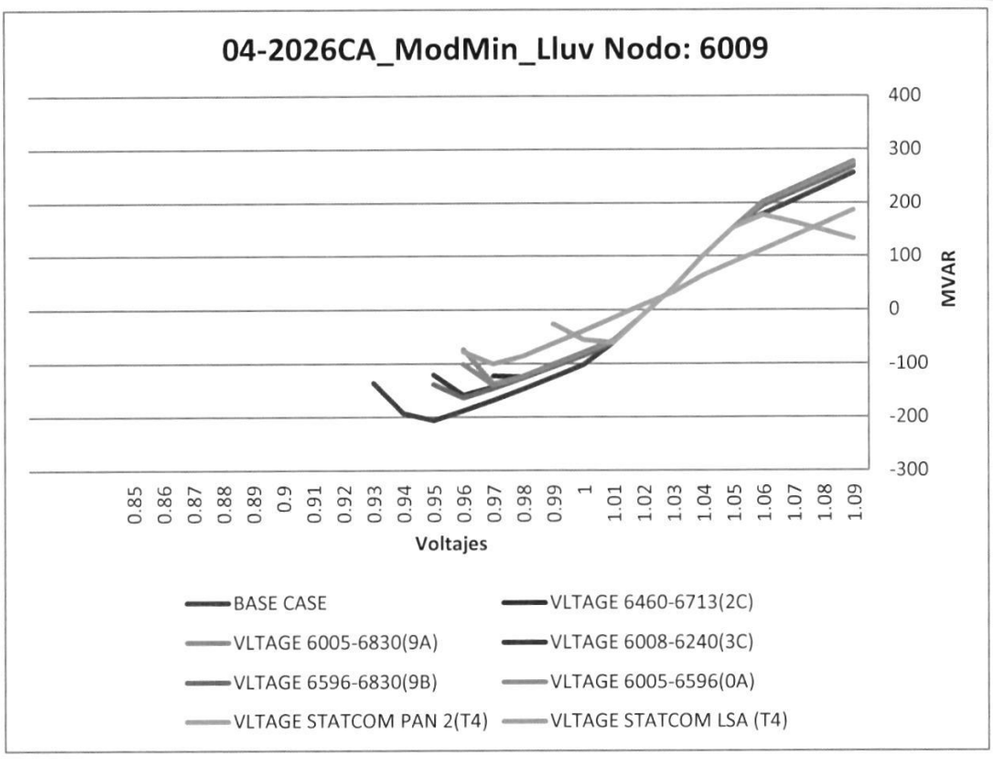

Gaceta Oficial Digital
Para verificar la autenticidad de una representación **GO6B07313FB40C3**
en el sitio web www.gacetaoficial.gob.pa/validar-gaceta

5365

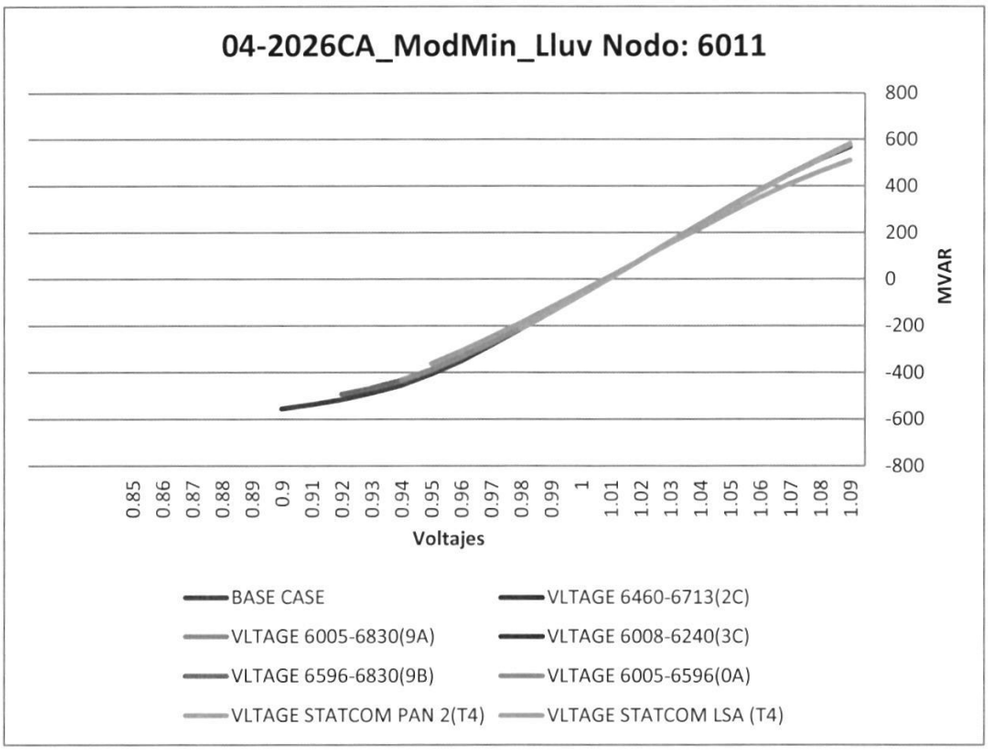

Gaceta Oficial Digital
Para verificar la autenticidad de una representación **GO6B07313FB40C3**
en el sitio web www.gacetaoficial.gob.pa/validar-gaceta

5366

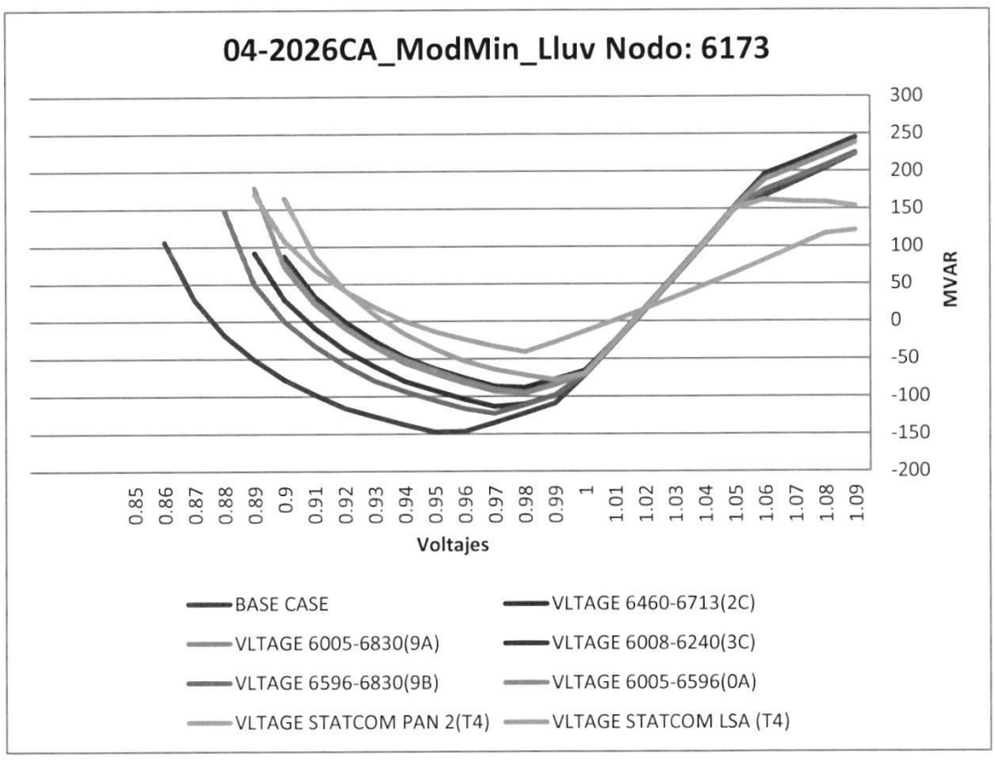

Gaceta Oficial Digital
Para verificar la autenticidad de una representación **GO6B07313FB40C3**
en el sitio web www.gacetaoficial.gob.pa/validar-gaceta

NODO	BASE CASE	VLTAGE 6460-6713(2C)	VLTAGE 6005-6830(9A)	VLTAGE 6008-6240(3C)	VLTAGE 6596-6830(9B)	VLTAGE 6005-6596(0A)	LTAGE STATCOM PAN 2(T4/LTAGE STATCOM LSA (T4)	
6001	-157.841568	-93.08358765	-96.95451355	-117.296875	-128.2028351	-98.78186035	-38.03617477	-84.56021118
6002	-152.0755463	-87.89343262	-91.73835754	-112.043808	-123.2879181	-93.59178925	-39.8749733	-79.27780914
6005	-169.1443329	-97.13627625	-102.3237457	-127.8985596	-131.4166107	-103.5858002	-40.74772644	-80.87080383
6009	-206.4892731	-124.6228714	-137.9342804	-158.9916534	-164.1461792	-140.0380554	-60.42518616	-100.2845535
6011	-554.3533936	-432.8742065	-432.2591248	-465.1904907	-492.0607605	-432.0303345	-214.444397	-362.9729004
6173	-147.3446198	-88.26451874	-94.86857605	-113.4089966	-122.6536255	-95.64060974	-40.78823853	-77.95332336

5367

Gaceta Oficial Digital
Para verificar la autenticidad de una representación **GO6B07313FB40C3**
en el sitio web www.gacetaoficial.gob.pa/validar-gaceta

5368

2027 SECA

Gaceta Oficial Digital
Para verificar la autenticidad de una representación **GO6B07313FB40C3**
en el sitio web www.gacetaoficial.gob.pa/validar-gaceta

5369

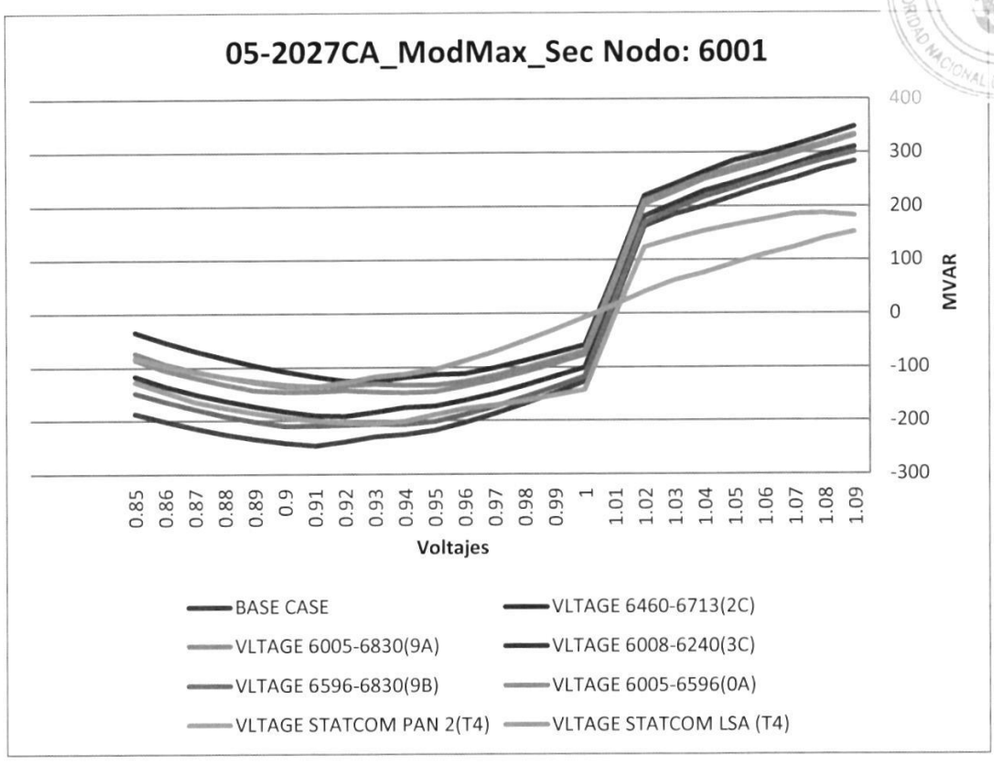

Gaceta Oficial Digital
Para verificar la autenticidad de una representación **GO6B07313FB40C3**
en el sitio web www.gacetaoficial.gob.pa/validar-gaceta

5370

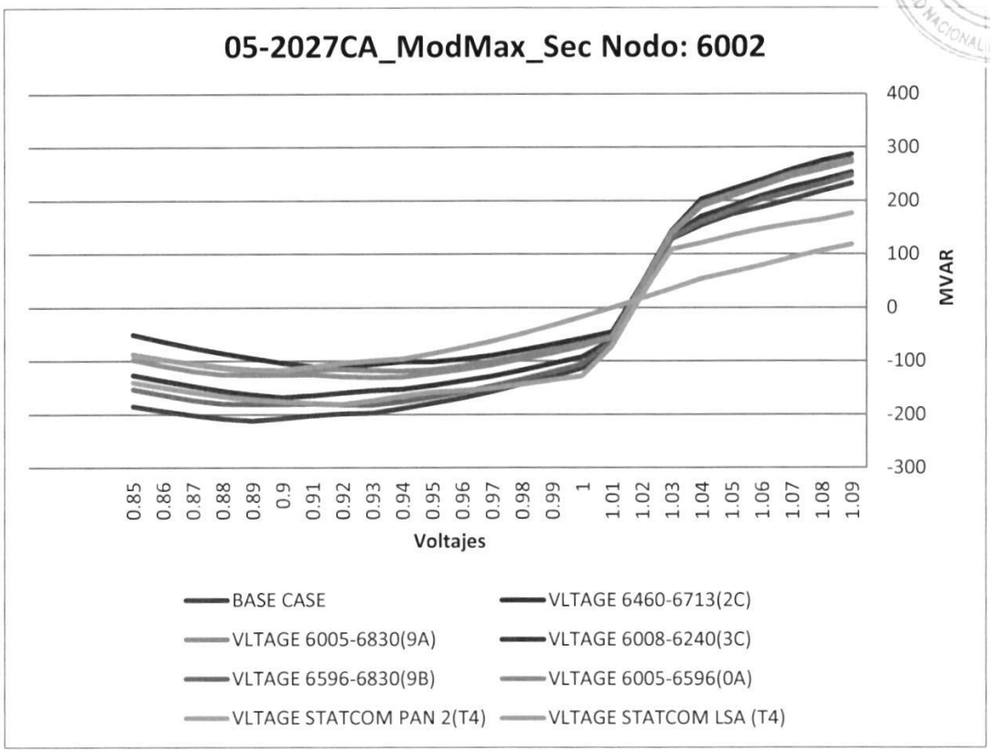

Gaceta Oficial Digital
Para verificar la autenticidad de una representación **GO6B07313FB40C3**
en el sitio web www.gacetaoficial.gob.pa/validar-gaceta

5371

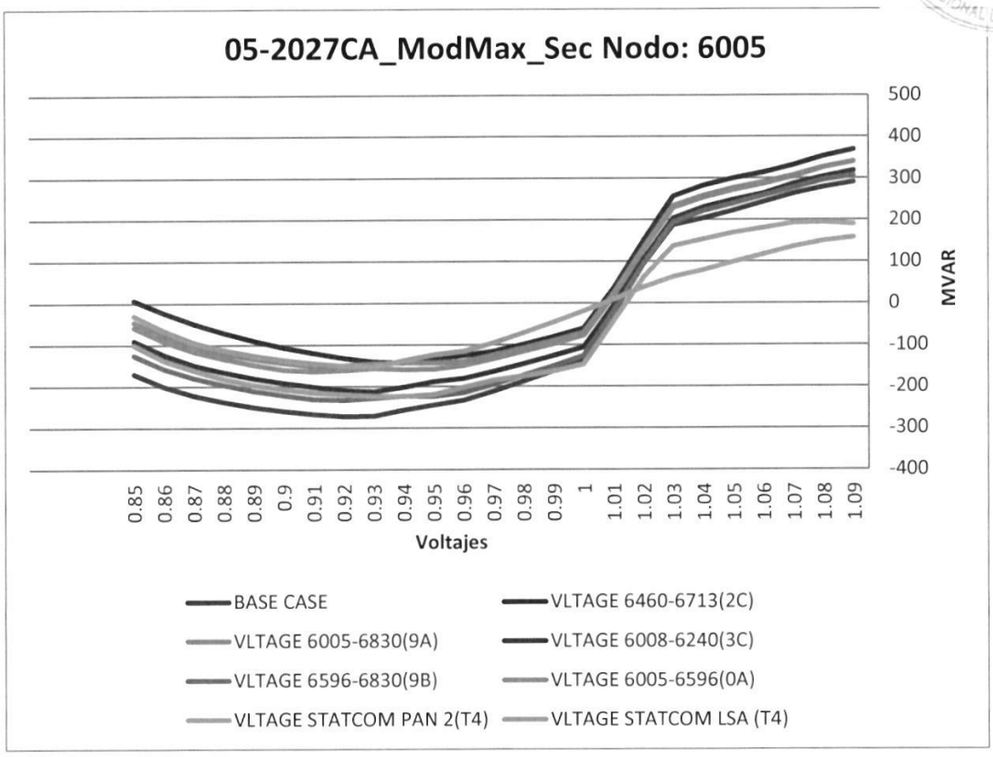

Gaceta Oficial Digital
Para verificar la autenticidad de una representación **GO6B07313FB40C3**
en el sitio web www.gacetaoficial.gob.pa/validar-gaceta

5372

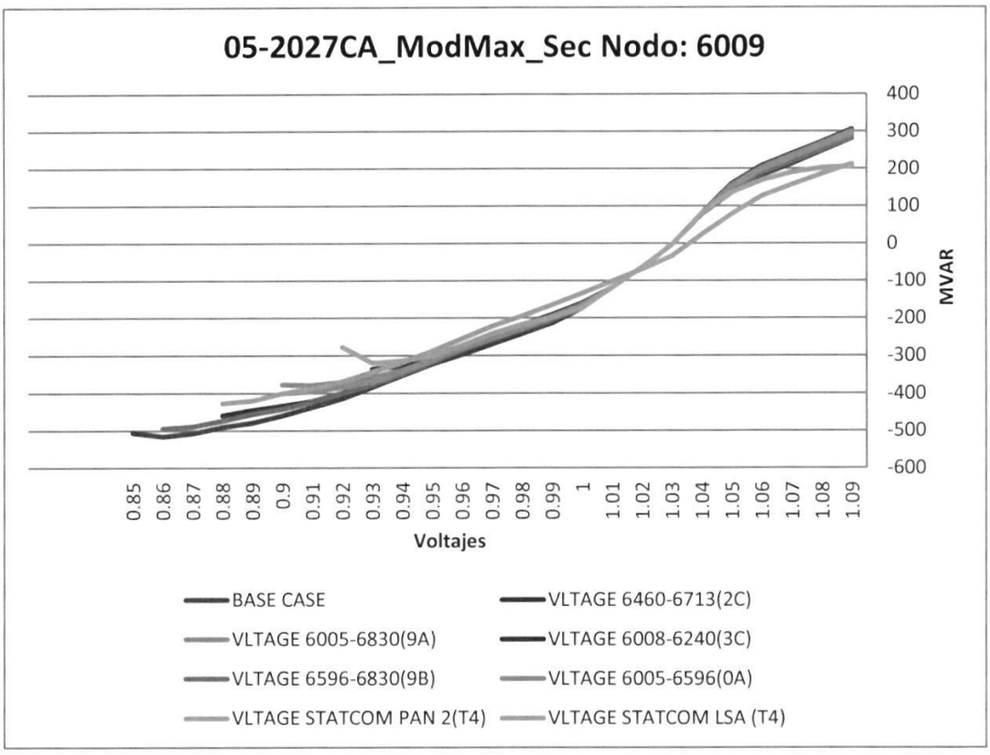

Gaceta Oficial Digital
Para verificar la autenticidad de una representación **GO6B07313FB40C3**
en el sitio web www.gacetaoficial.gob.pa/validar-gaceta

5373

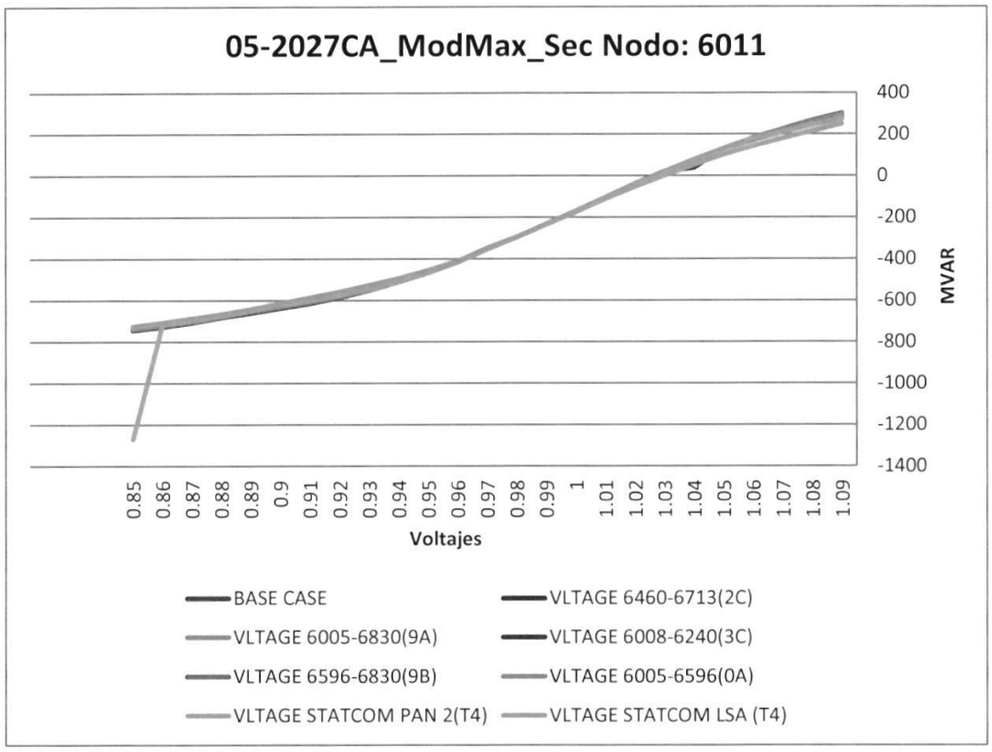

Gaceta Oficial Digital
Para verificar la autenticidad de una representación **GO6B07313FB40C3**
en el sitio web www.gacetaoficial.gob.pa/validar-gaceta

5374

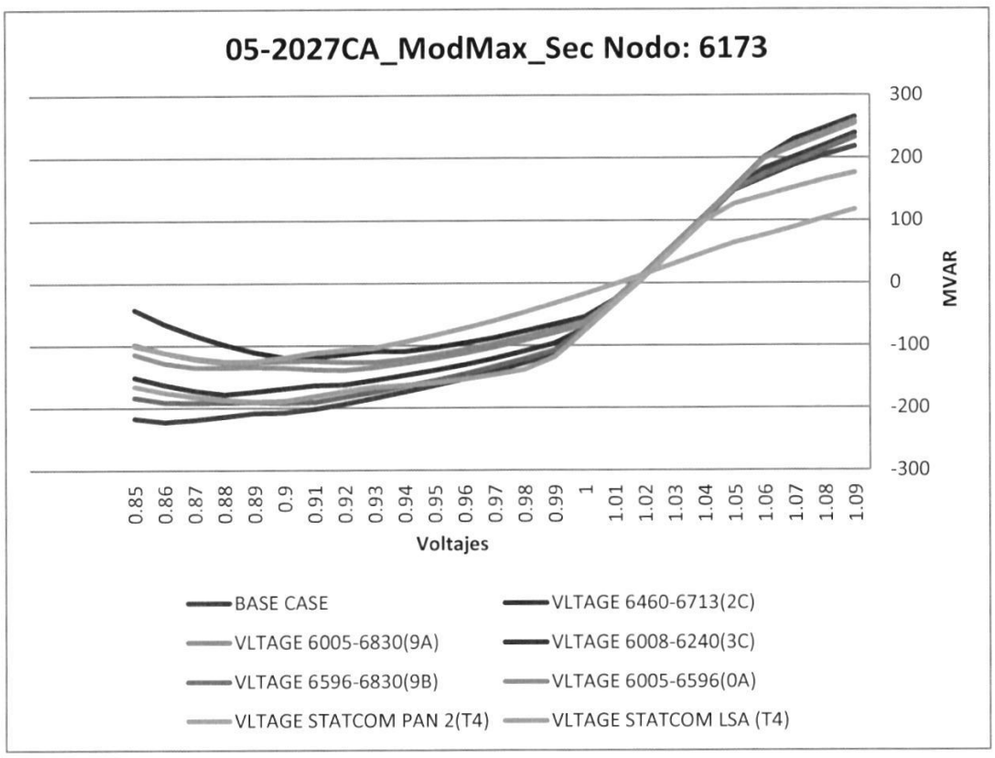

Gaceta Oficial Digital
Para verificar la autenticidad de una representación **GO6B07313FB40C3**
en el sitio web www.gacetaoficial.gob.pa/validar-gaceta

NODO	BASE CASE	VLTAGE 6460-6713(2C)	VLTAGE 6005-6830(9A)	VLTAGE 6008-6240(3C)	VLTAGE 6596-6830(9B)	VLTAGE 6005-6596(0A)	LTAGE STATCOM PAN 2(T4/LTAGE STATCOM LSA (T4)	
6001	-246.7922974	-125.9112625	-135.9580536	-191.794281	-210.1312408	-147.7284698	-136.4595947	-205.6986389
6002	-212.0389252	-110.919342	-118.7306061	-167.8513031	-182.2450409	-130.5472107	-117.5508499	-180.7125702
6005	-272.2204895	-143.3214264	-151.3407593	-212.5651398	-232.8909149	-163.3897095	-152.6712952	-223.9674988
6009	-515.973999	-336.2175903	-378.9589233	-459.1689148	-494.8260193	-400.5488281	-320.0250244	-426.8966064
6011	-743.6185913	-732.4043579	-733.6328735	-737.2296753	-738.8648682	-734.8171997	-1270.98291	-725.0123901
6173	-222.3409729	-118.6634979	-126.6569366	-177.9712372	-191.8369446	-139.0331116	-125.0649796	-189.4071808

5375

Gaceta Oficial Digital
Para verificar la autenticidad de una representación **GO6B07313FB40C3**
en el sitio web www.gacetaoficial.gob.pa/validar-gaceta

5376

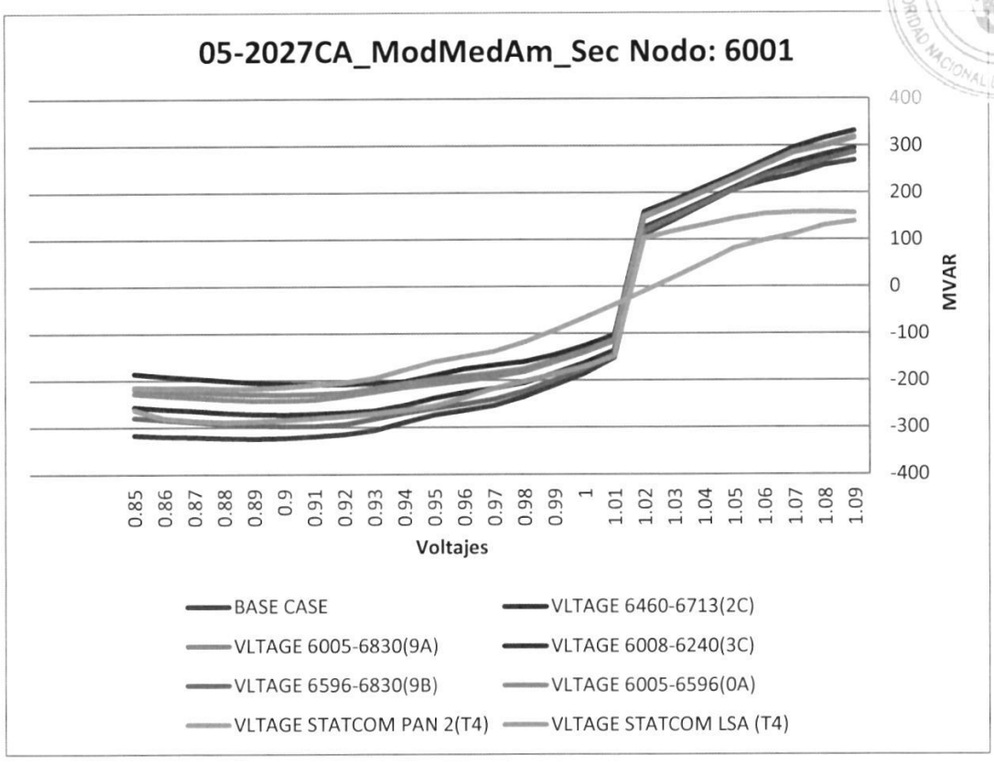

Gaceta Oficial Digital
Para verificar la autenticidad de una representación **GO6B07313FB40C3**
en el sitio web www.gacetaoficial.gob.pa/validar-gaceta

5377

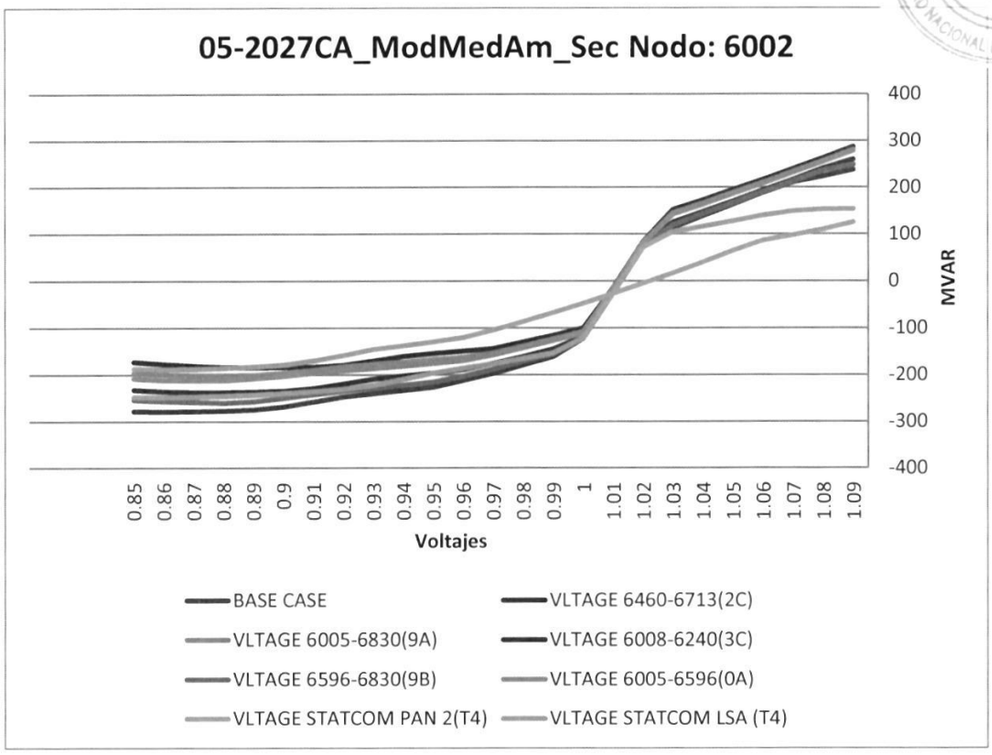

Gaceta Oficial Digital
Para verificar la autenticidad de una representación **GO6B07313FB40C3**
en el sitio web www.gacetaoficial.gob.pa/validar-gaceta

5378

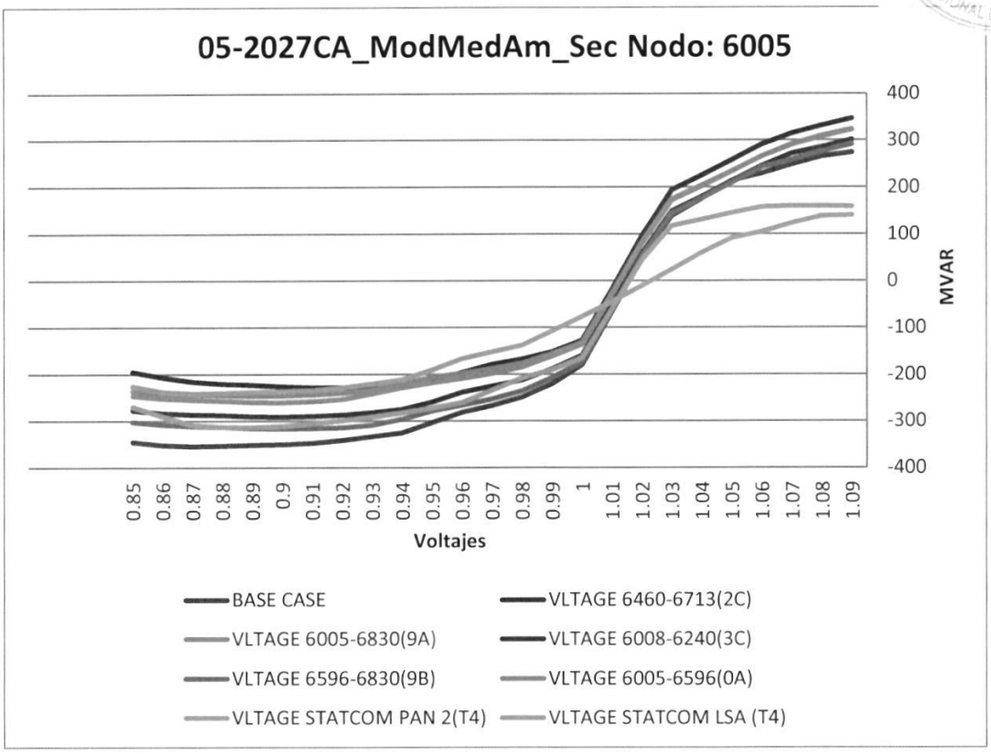

Gaceta Oficial Digital
Para verificar la autenticidad de una representación **GO6B07313FB40C3**
en el sitio web www.gacetaoficial.gob.pa/validar-gaceta

5379

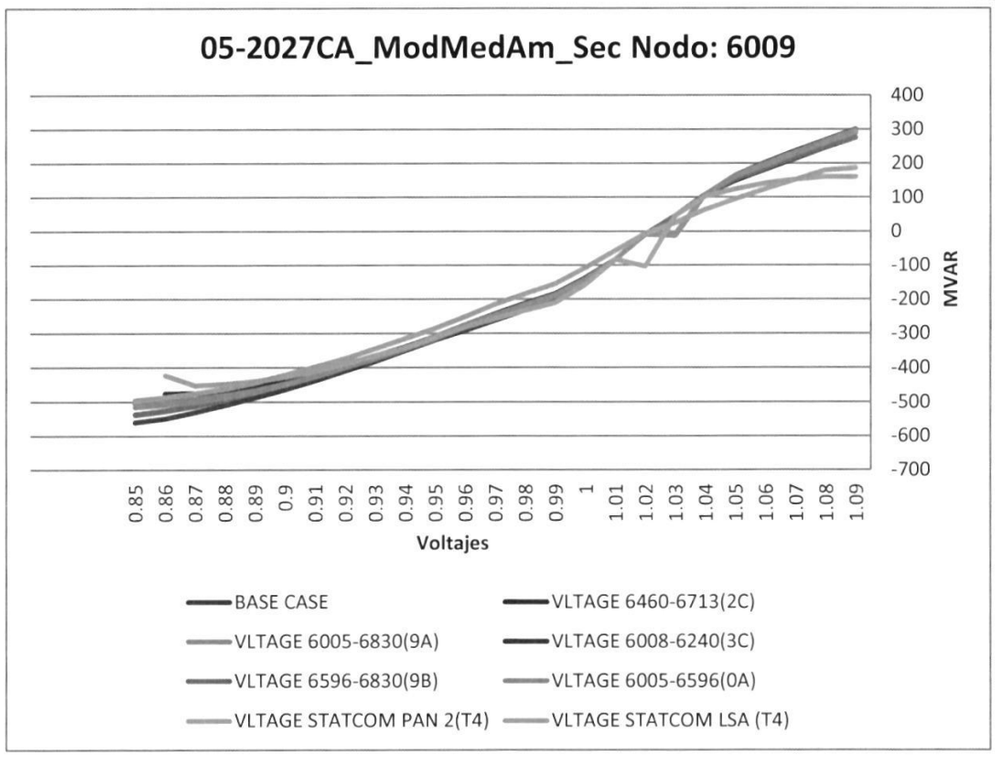
05-2027CA_ModMedAm_Sec Nodo: 6009
400
300
200
100
0
-100
-200
-300
-400
-500
-600
-700
MVAR
0.85
0.86
0.87
0.88
0.89
0.9
0.91
0.92
0.93
0.94
0.95
0.96
0.97
0.98
0.99
1
1.01
1.02
1.03
1.04
1.05
1.06
1.07
1.08
1.09
Voltajes
BASE CASE
VLTAGE 6460-6713(2C)
VLTAGE 6005-6830(9A)
VLTAGE 6008-6240(3C)
VLTAGE 6596-6830(9B)
VLTAGE 6005-6596(0A)
VLTAGE STATCOM PAN 2(T4)
VLTAGE STATCOM LSA (T4)

5380

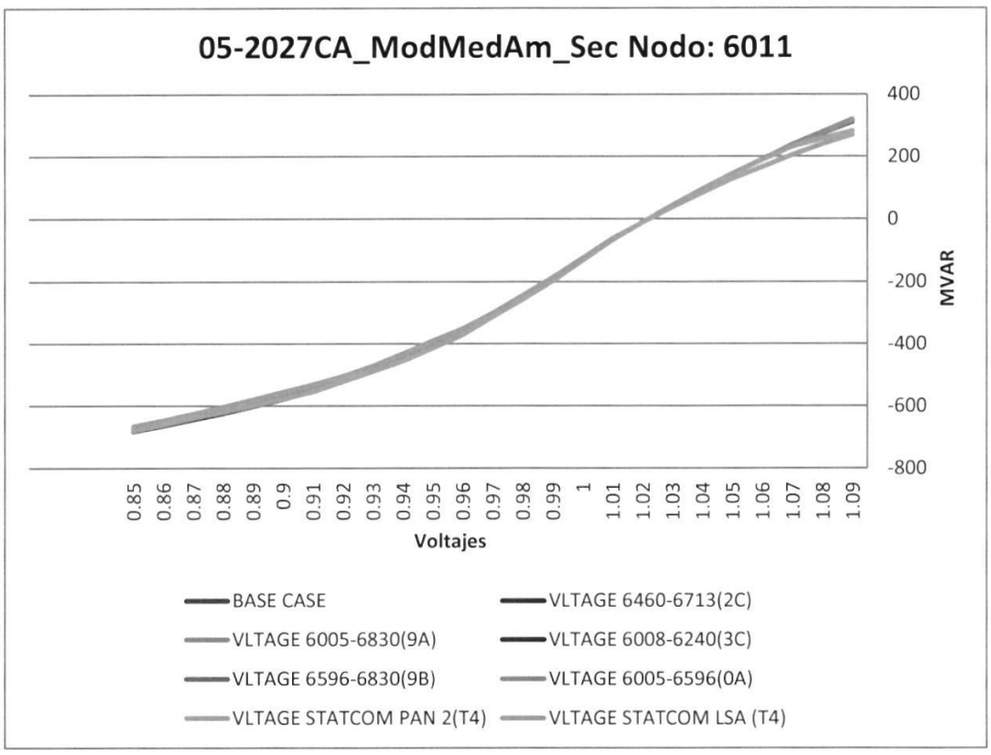

Gaceta Oficial Digital
Para verificar la autenticidad de una representación **GO6B07313FB40C3**
en el sitio web www.gacetaoficial.gob.pa/validar-gaceta

5381

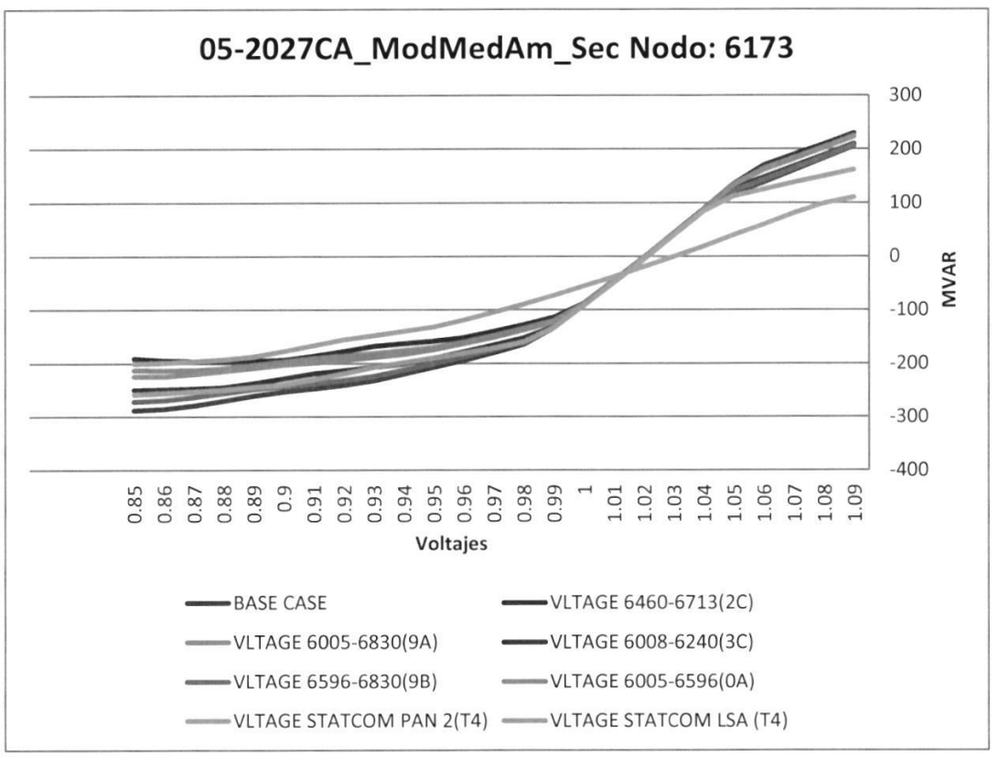

Gaceta Oficial Digital
Para verificar la autenticidad de una representación **GO6B07313FB40C3**
en el sitio web www.gacetaoficial.gob.pa/validar-gaceta

NODO	BASE CASE	VLTAGE 6460-6713(2C)	VLTAGE 6005-6830(9A)	VLTAGE 6008-6240(3C)	VLTAGE 6596-6830(9B)	VLTAGE 6005-6596(0A)	LTAGE STATCOM PAN 2(T4/LTAGE STATCOM LSA (T4)	
6001	-324.6212769	-209.2200775	-230.4526367	-273.4363098	-297.9366455	-243.5500641	-217.497345	-289.0346375
6002	-279.0842896	-184.339447	-201.4094849	-237.6514435	-260.1751404	-212.4046326	-188.6970978	-247.9443512
6005	-354.1205444	-228.3797455	-246.4363861	-291.2905273	-316.7034912	-260.6726685	-241.4376221	-313.9068298
6009	-560.1835938	-475.5834045	-504.6481934	-536.1656494	-538.2227173	-514.9119873	-452.7780457	-495.2120667
6011	-681.4144287	-675.2176514	-675.8881226	-677.6552124	-679.6723022	-676.7392578	-678.4714966	-665.2661743
6173	-288.0172119	-195.8307648	-213.5055237	-249.7756195	-271.7910767	-224.5413361	-200.5877686	-258.1619873

5382

Gaceta Oficial Digital
Para verificar la autenticidad de una representación **GO6B07313FB40C3**
en el sitio web www.gacetaoficial.gob.pa/validar-gaceta

5383

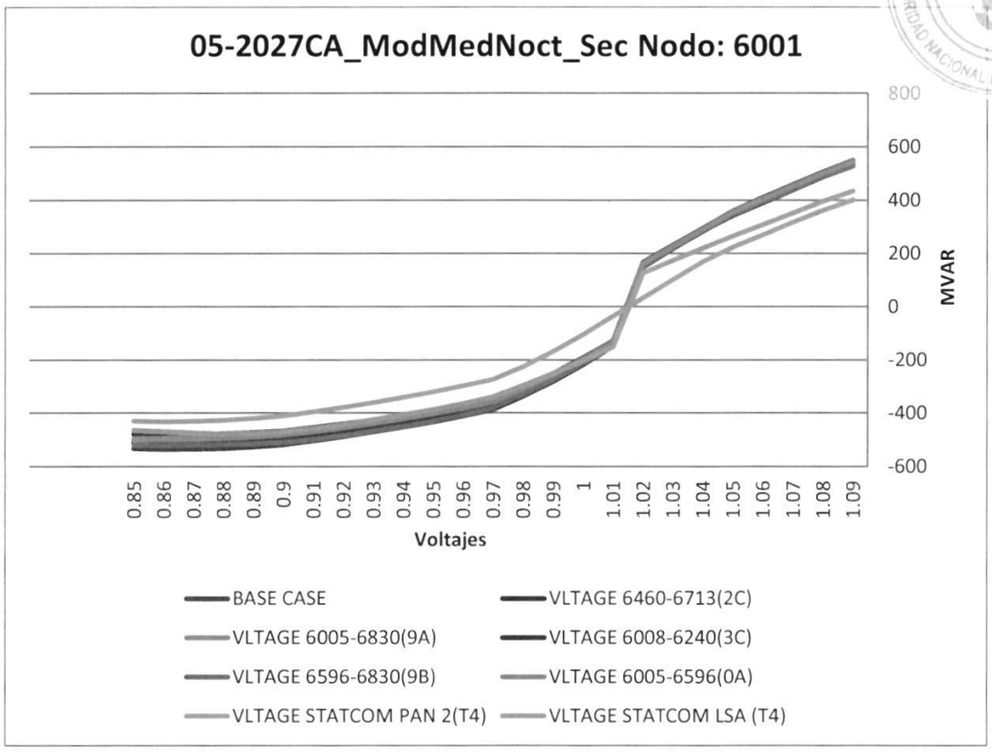

Gaceta Oficial Digital
Para verificar la autenticidad de una representación **GO6B07313FB40C3**
en el sitio web www.gacetaoficial.gob.pa/validar-gaceta

5384

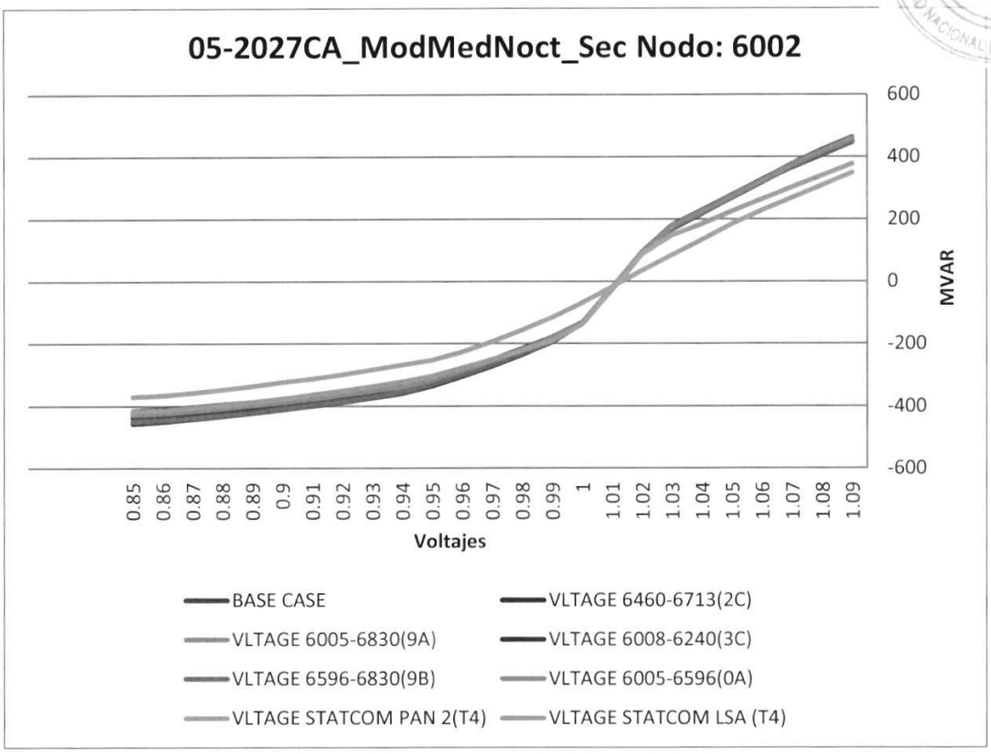

Gaceta Oficial Digital
Para verificar la autenticidad de una representación **GO6B07313FB40C3**
en el sitio web www.gacetaoficial.gob.pa/validar-gaceta

5385

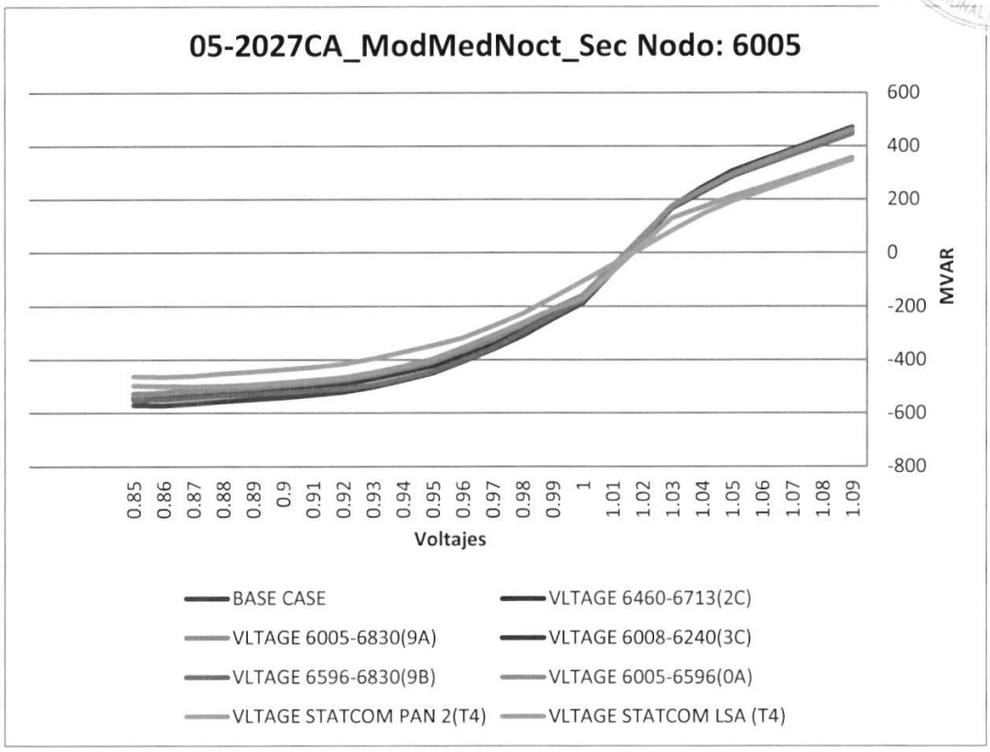

Gaceta Oficial Digital
Para verificar la autenticidad de una representación **GO6B07313FB40C3**
en el sitio web www.gacetaoficial.gob.pa/validar-gaceta

5386

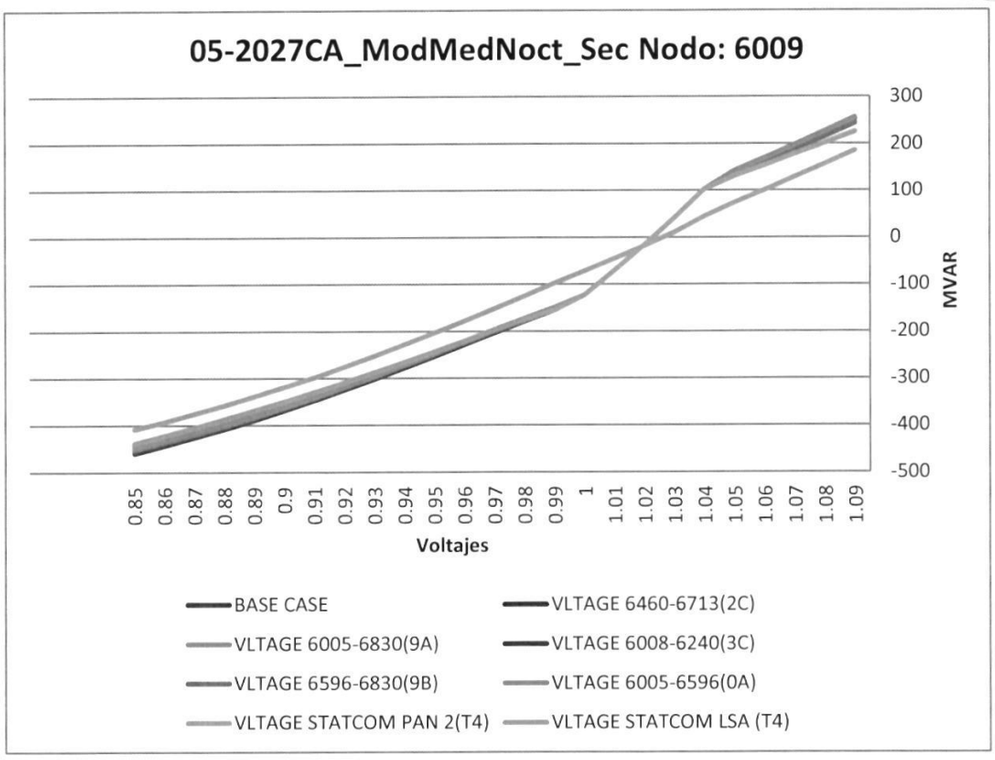

Gaceta Oficial Digital
Para verificar la autenticidad de una representación **GO6B07313FB40C3**
en el sitio web www.gacetaoficial.gob.pa/validar-gaceta

5387

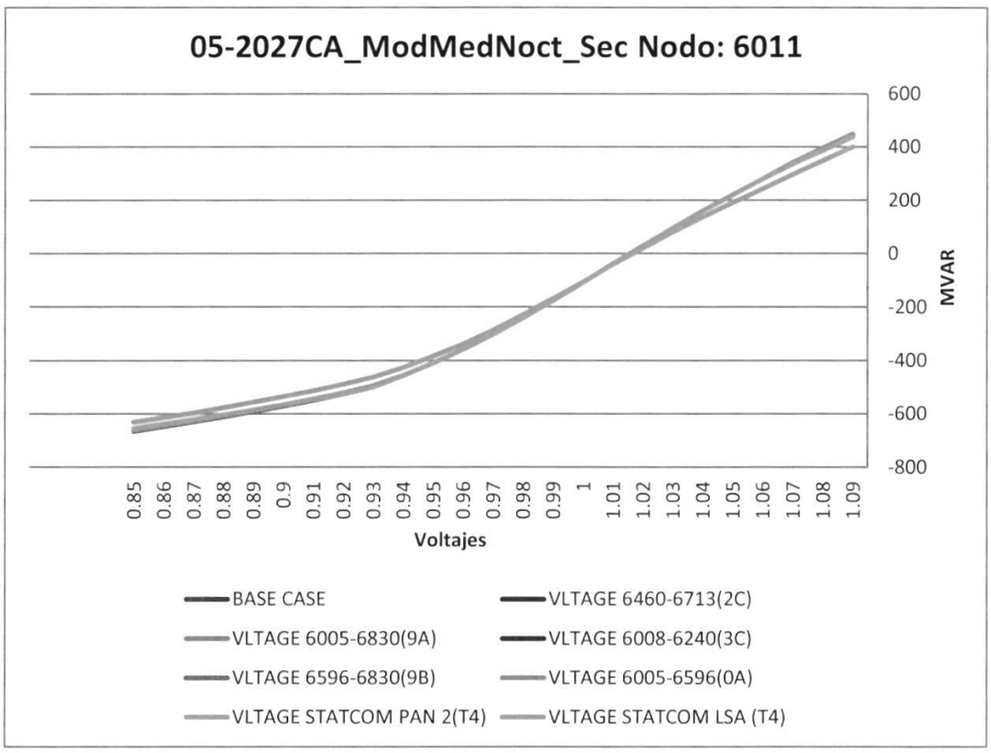

Gaceta Oficial Digital
Para verificar la autenticidad de una representación **GO6B07313FB40C3**
en el sitio web www.gacetaoficial.gob.pa/validar-gaceta

5388

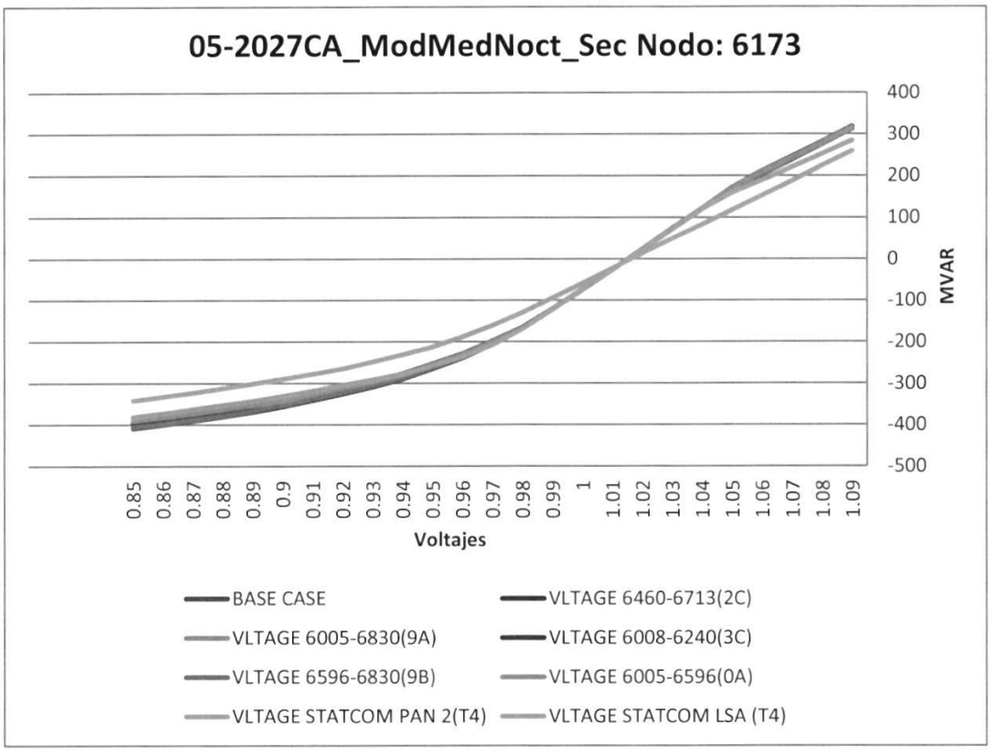

Gaceta Oficial Digital
Para verificar la autenticidad de una representación **GO6B07313FB40C3**
en el sitio web www.gacetaoficial.gob.pa/validar-gaceta

NODO	BASE CASE	VLTAGE 6460-6713(2C)	VLTAGE 6005-6830(9A)	VLTAGE 6008-6240(3C)	VLTAGE 6596-6830(9B)	VLTAGE 6005-6596(0A)	LTAGE STATCOM PAN 2(T4/LTAGE STATCOM LSA (T4)	
6001	-536.2252808	-480.0662537	-496.7461548	-510.6550598	-521.9060059	-500.1106873	-432.9042053	-478.4970398
6002	-456.7702637	-414.5600891	-420.8641663	-436.7244263	-448.76651	-426.6077576	-370.4353027	-415.7515564
6005	-571.4138794	-528.6862183	-529.8118286	-542.8289795	-552.0709229	-532.1259155	-465.0188904	-500.2644653
6009	-459.6479797	-452.0115356	-451.5597229	-449.7215881	-442.3190918	-448.9908142	-438.5733643	-409.0203247
6011	-665.1217651	-661.2033081	-661.3622437	-659.6287842	-659.2459717	-659.9381104	-655.4988403	-632.3897705
6173	-408.9558105	-382.3047791	-388.1590576	-396.6983643	-407.1219482	-390.0118713	-341.1096191	-381.3045654

5389

5390

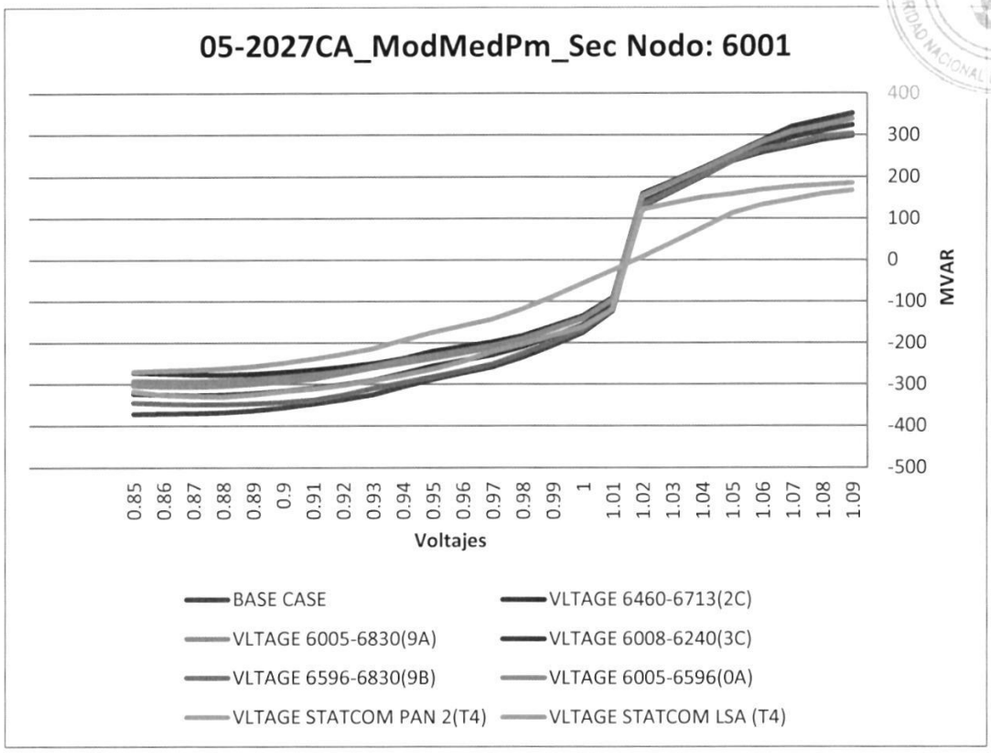

Gaceta Oficial Digital
Para verificar la autenticidad de una representación **GO6B07313FB40C3**
en el sitio web www.gacetaoficial.gob.pa/validar-gaceta

5391

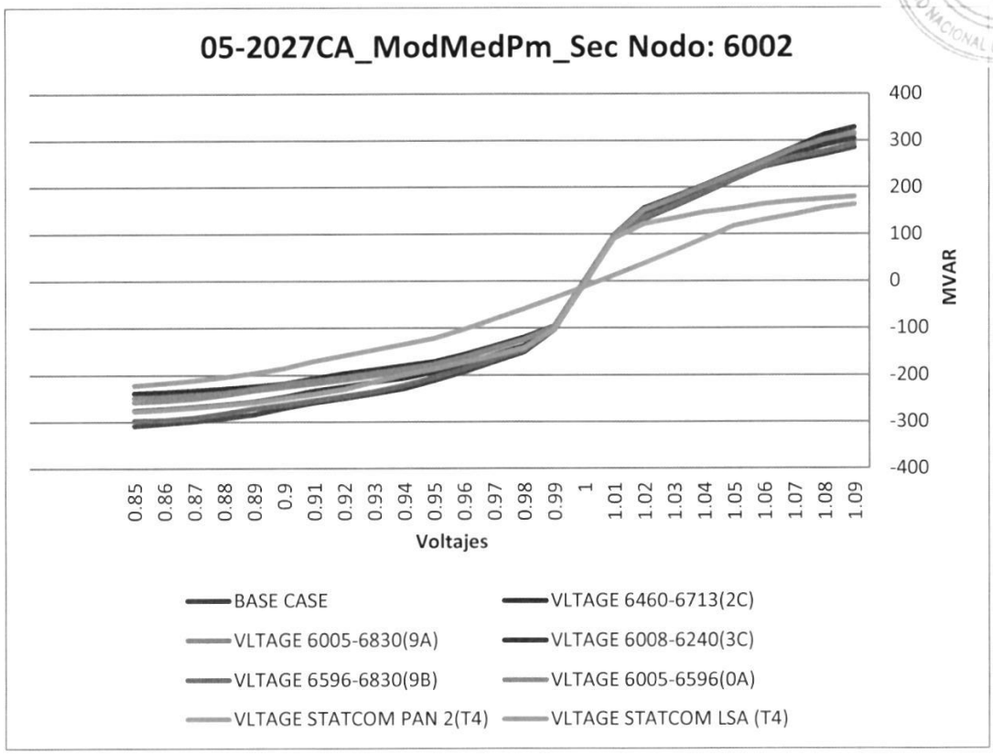

Gaceta Oficial Digital
Para verificar la autenticidad de una representación **GO6B07313FB40C3**
en el sitio web www.gacetaoficial.gob.pa/validar-gaceta

5392

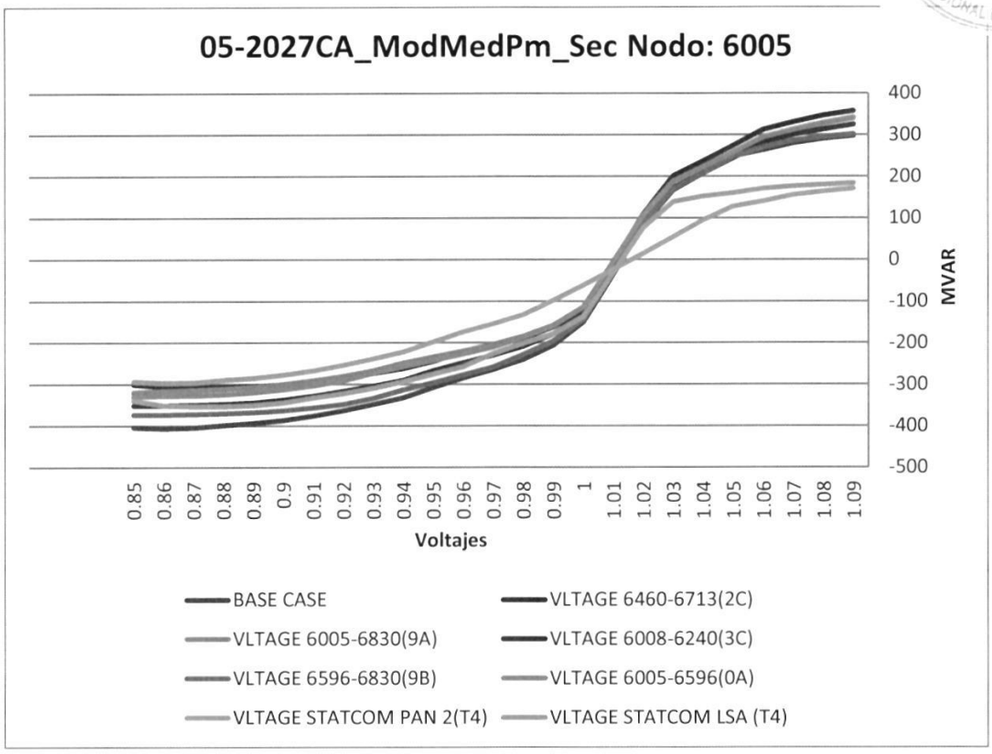

Gaceta Oficial Digital
Para verificar la autenticidad de una representación **GO6B07313FB40C3**
en el sitio web www.gacetaoficial.gob.pa/validar-gaceta

5393

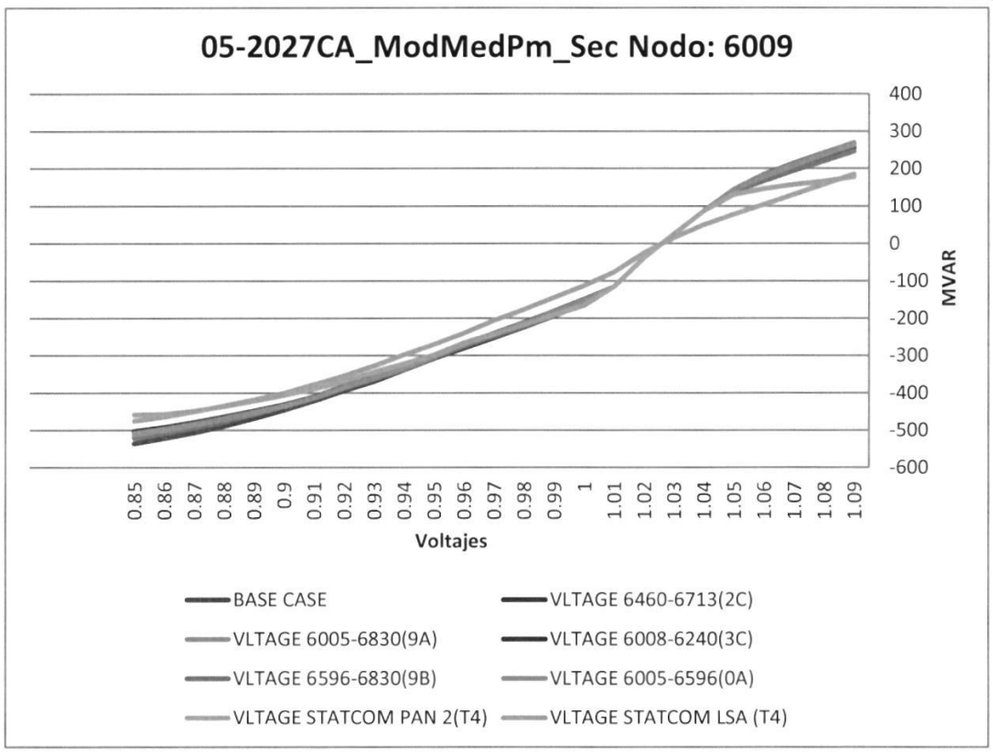

Gaceta Oficial Digital
Para verificar la autenticidad de una representación **GO6B07313FB40C3**
en el sitio web www.gacetaoficial.gob.pa/validar-gaceta

5394

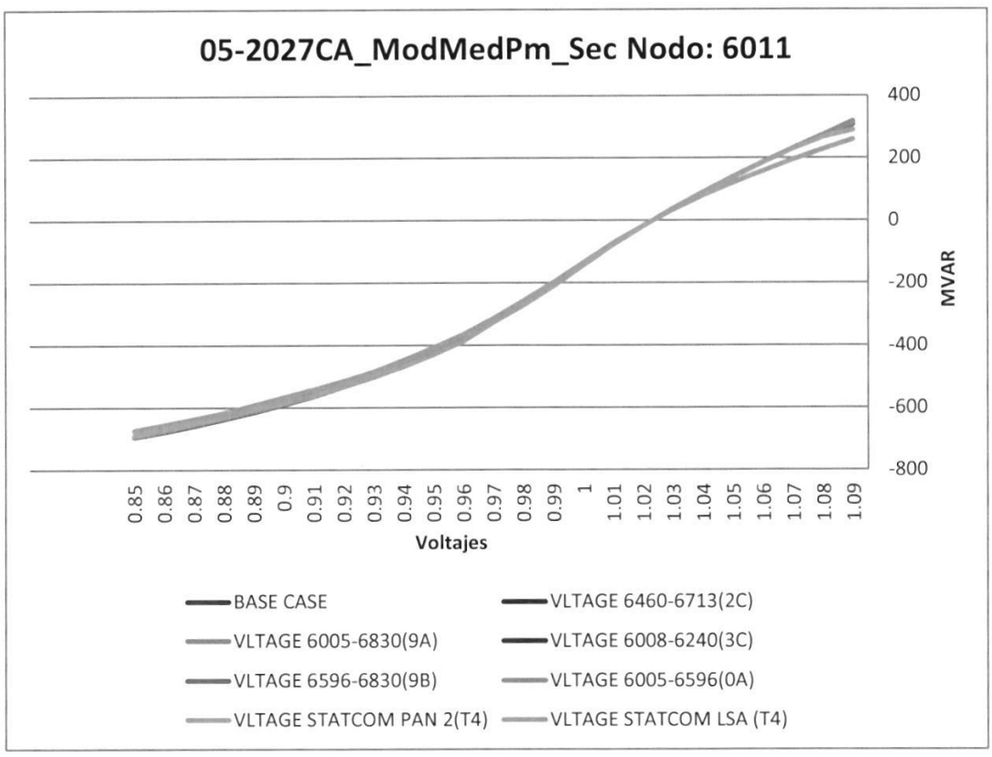

Gaceta Oficial Digital
Para verificar la autenticidad de una representación **GO6B07313FB40C3**
en el sitio web www.gacetaoficial.gob.pa/validar-gaceta

5395

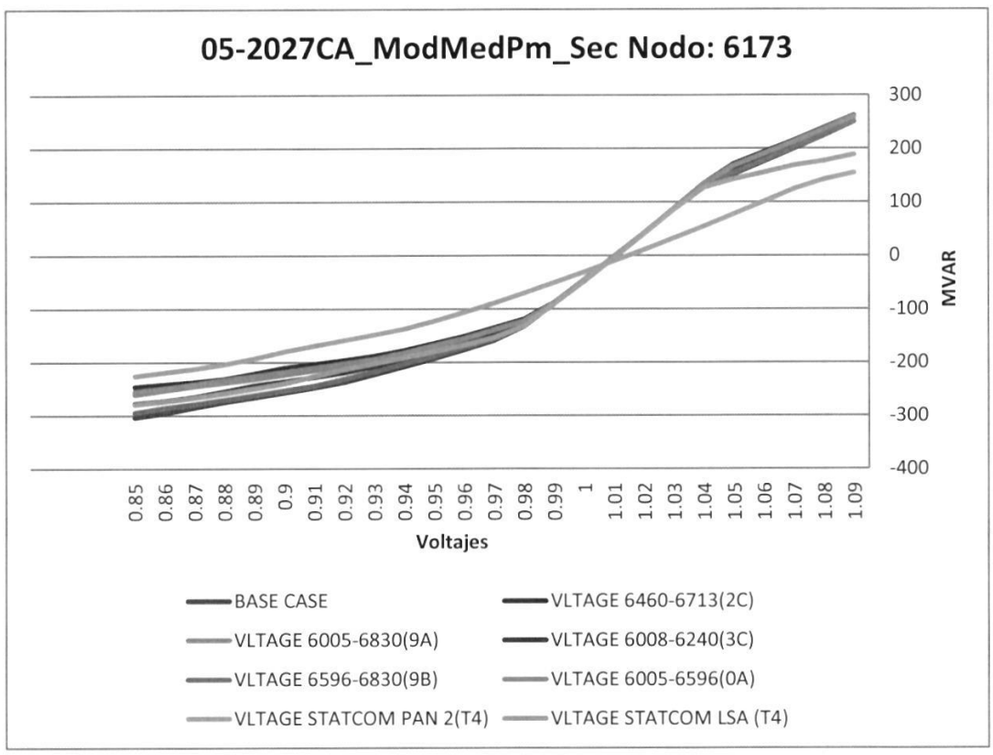

Gaceta Oficial Digital
Para verificar la autenticidad de una representación **GO6B07313FB40C3**
en el sitio web www.gacetaoficial.gob.pa/validar-gaceta

NODO	BASE CASE	VLTAGE 6460-6713(2C)	VLTAGE 6005-6830(9A)	VLTAGE 6008-6240(3C)	VLTAGE 6596-6830(9B)	VLTAGE 6005-6596(0A)	LTAGE STATCOM PAN 2(T4/LTAGE STATCOM LSA (T4)	
6001	-372.3853455	-277.8089294	-293.1258545	-326.9133911	-349.078186	-305.9023743	-269.7727051	-330.2626038
6002	-308.8417664	-238.6607819	-248.7128906	-276.1825256	-297.6988525	-257.8359375	-222.1692505	-277.7382507
6005	-406.8511963	-306.1625366	-318.7628174	-351.3581238	-373.8273926	-329.2822571	-296.5358887	-353.4652405
6009	-535.1830444	-502.9282227	-508.3851929	-520.1425781	-520.5014648	-512.3859863	-458.3940125	-475.533783
6011	-694.3027344	-690.083313	-690.8986206	-690.9287109	-693.6039429	-691.494873	-688.815918	-672.5223389
6173	-303.4056702	-246.3063049	-255.2160339	-277.8598633	-294.4954834	-260.8037109	-226.0308075	-279.2297974

5396

Gaceta Oficial Digital
Para verificar la autenticidad de una representación **GO6B07313FB40C3**
en el sitio web www.gacetaoficial.gob.pa/validar-gaceta

5397

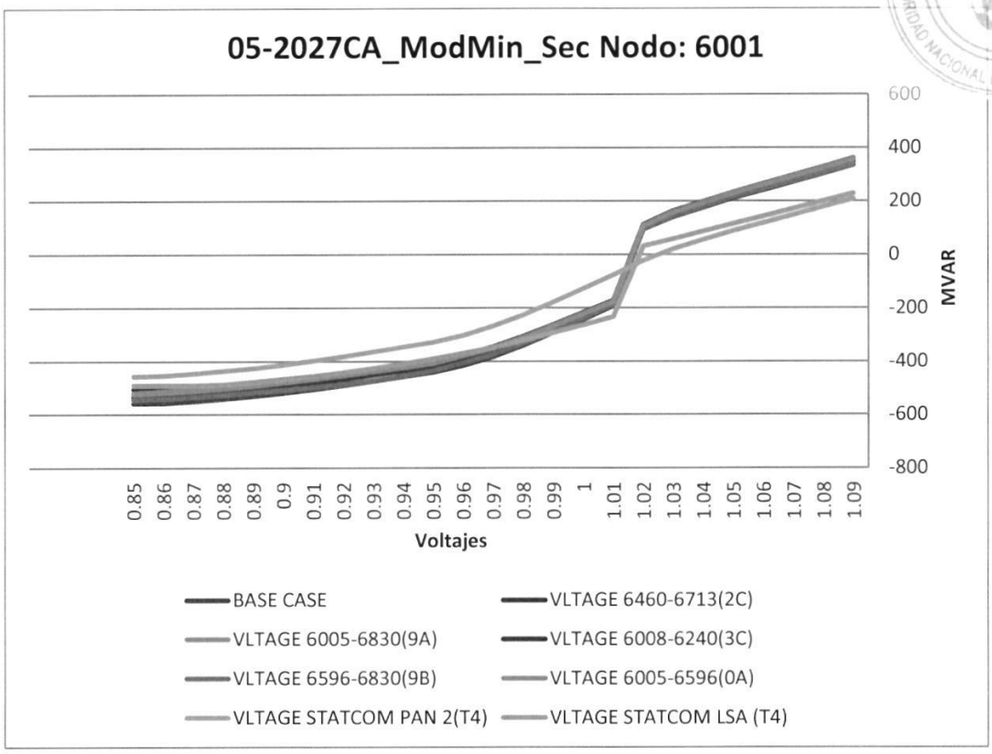

Gaceta Oficial Digital
Para verificar la autenticidad de una representación **GO6B07313FB40C3**
en el sitio web www.gacetaoficial.gob.pa/validar-gaceta

5398

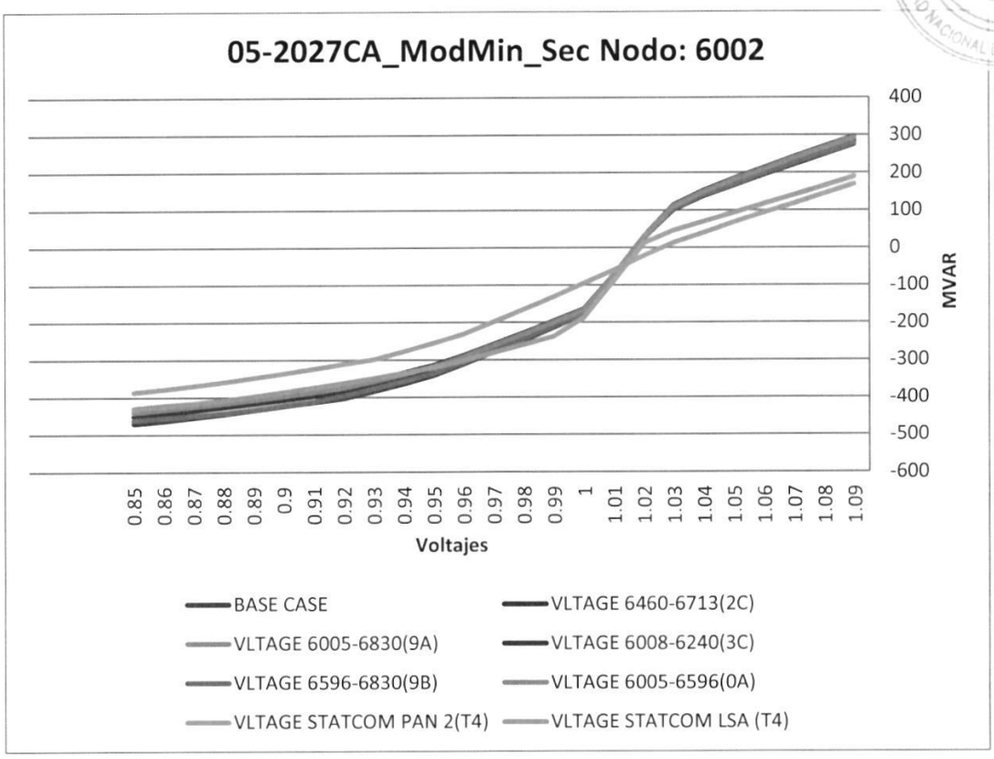

Gaceta Oficial Digital
Para verificar la autenticidad de una representación **GO6B07313FB40C3**
en el sitio web www.gacetaoficial.gob.pa/validar-gaceta

5399

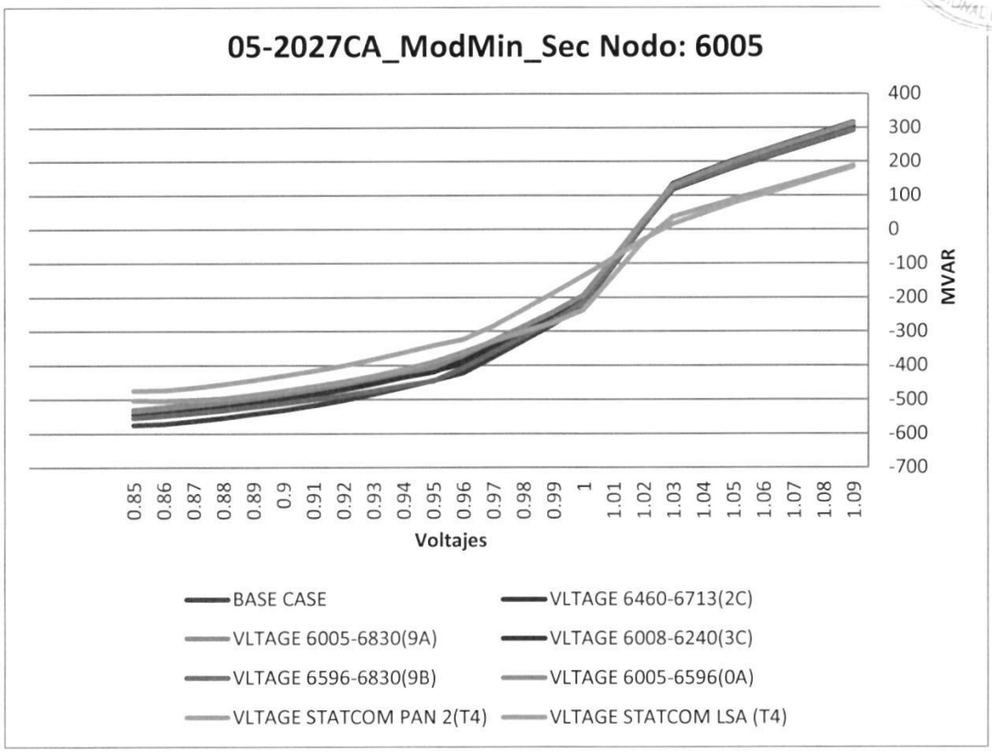

Gaceta Oficial Digital
Para verificar la autenticidad de una representación **GO6B07313FB40C3**
en el sitio web www.gacetaoficial.gob.pa/validar-gaceta

5400

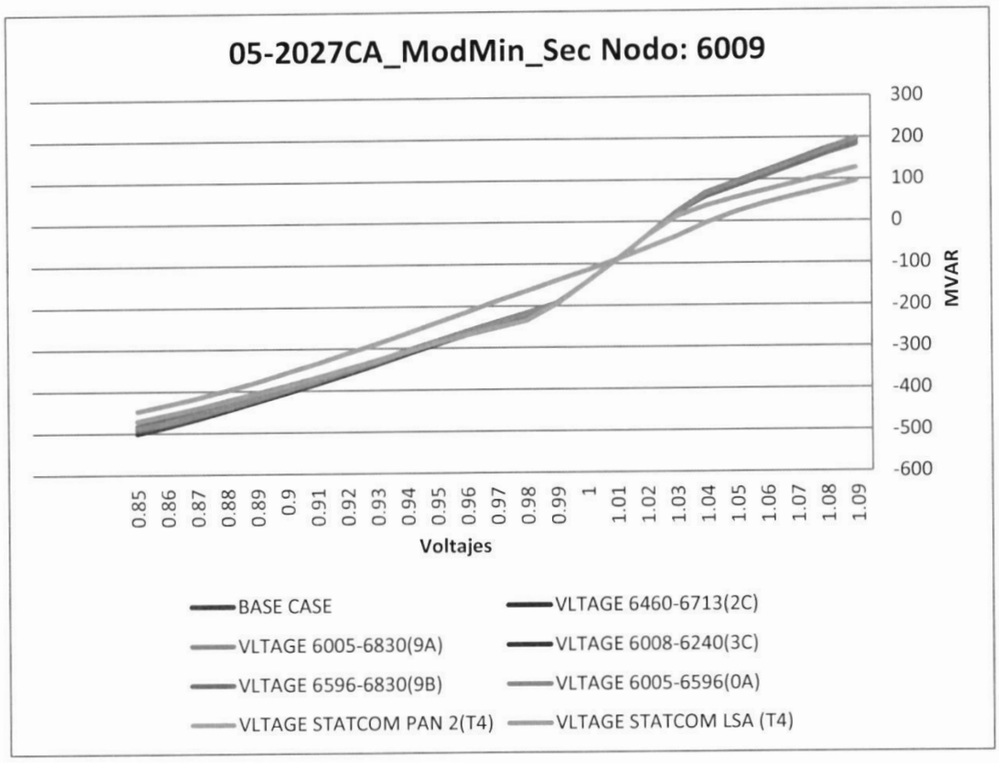

Gaceta Oficial Digital
Para verificar la autenticidad de una representación **GO6B07313FB40C3**
en el sitio web www.gacetaoficial.gob.pa/validar-gaceta