GOBIERNO NACIONAL
CON PASO FIRME

GACETA OFICIAL

Edición Digital

AÑO **Panamá, R. de Panamá miércoles 25 de noviembre de 2026** **N° 30660 K**

CONTENIDO

AUTORIDAD NACIONAL DE LOS SERVICIOS PÚBLICOS

Resolución AN N° 22195-Elec
(viernes 16 de octubre 2026)

POR LA CUAL SE APRUEBA EL PLAN DE EXPANSIÓN DEL SISTEMA INTERCONECTADO NACIONAL CORRESPONDIENTE AL AÑO 2025, PRESENTADO POR LA EMPRESA DE TRANSMISIÓN ELÉCTRICA, S.A. (ETESA). TOMO XXVI

República de Panamá

AUTORIDAD NACIONAL DE LOS SERVICIOS PÚBLICOS

Resolución AN No. 22195 -Elec **Panamá, 16 de octubre de 2026**

"Por la cual se aprueba el Plan de Expansión del Sistema Interconectado Nacional correspondiente al año 2025, presentado por la Empresa de Transmisión Eléctrica, S.A. (ETESA)"

TOMO XXVI

Pág. 5001 a pág. 5200

Gaceta Oficial Digital
Para verificar la autenticidad de una representación **GO6B0730DF17680**
en el sitio web www.gacetaoficial.gob.pa/validar-gaceta

C59-6100-6861-1A

5001

REPUBLICA DE PANAMA
AUTORIDAD NACIONAL DE LOS SERVICIOS PUBLICOS

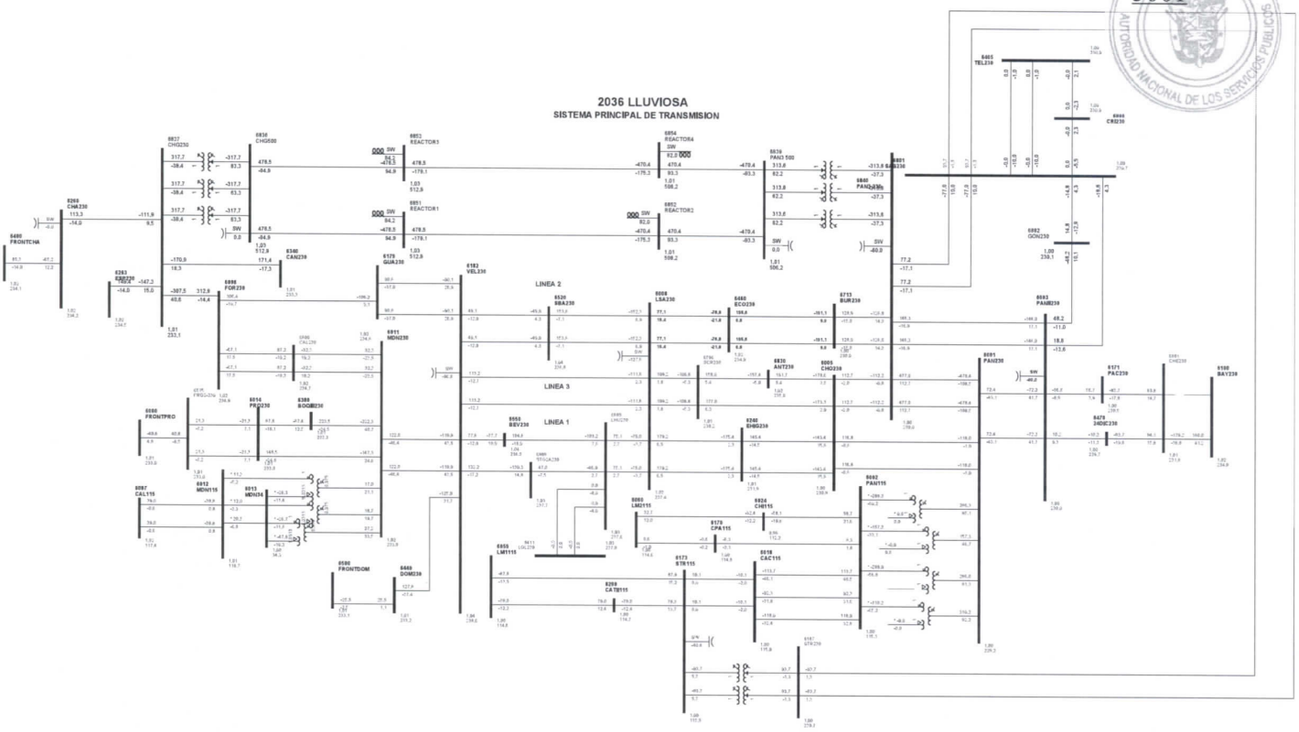

1

C60-6100-6861-2A

5002

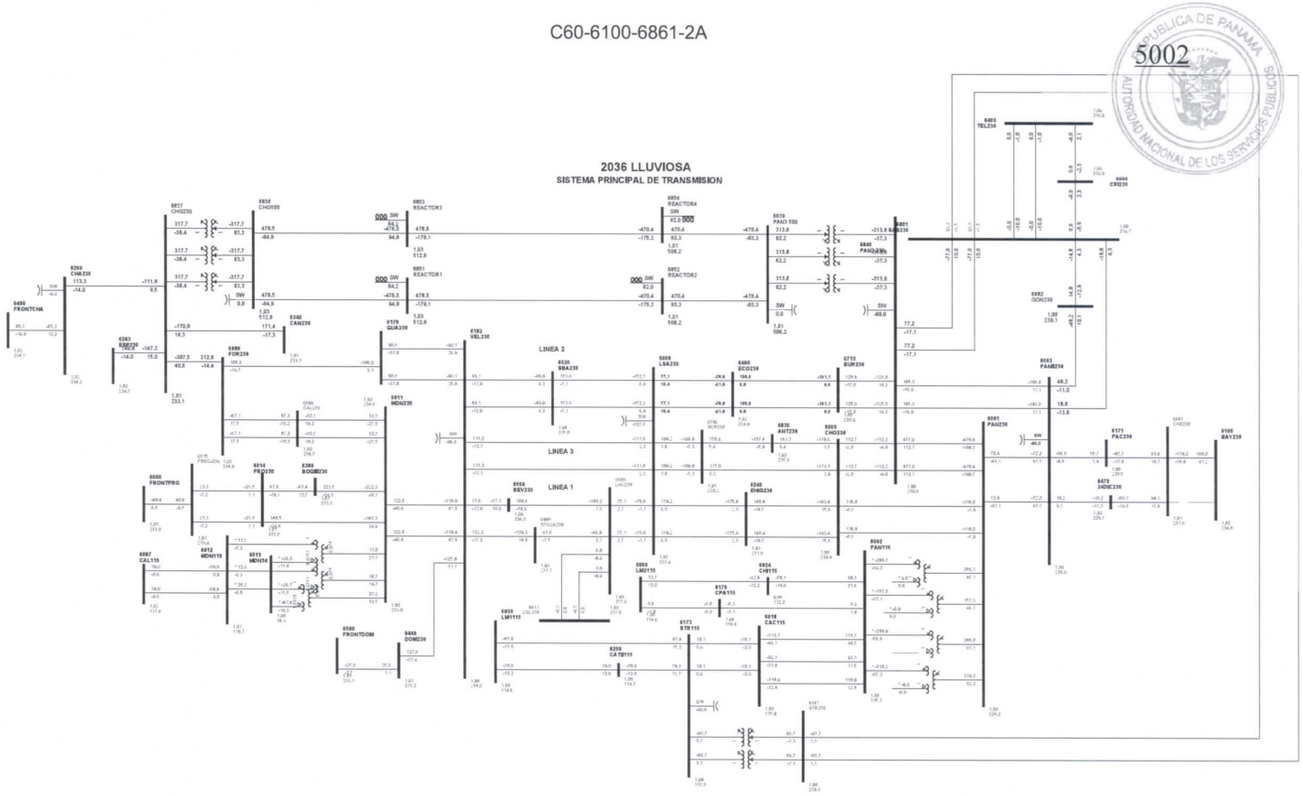

1

Gaceta Oficial Digital
Para verificar la autenticidad de una representación **GO6B0730DF17680**
en el sitio web www.gacetaoficial.gob.pa/validar-gaceta

C61-6167-6801-1

5003

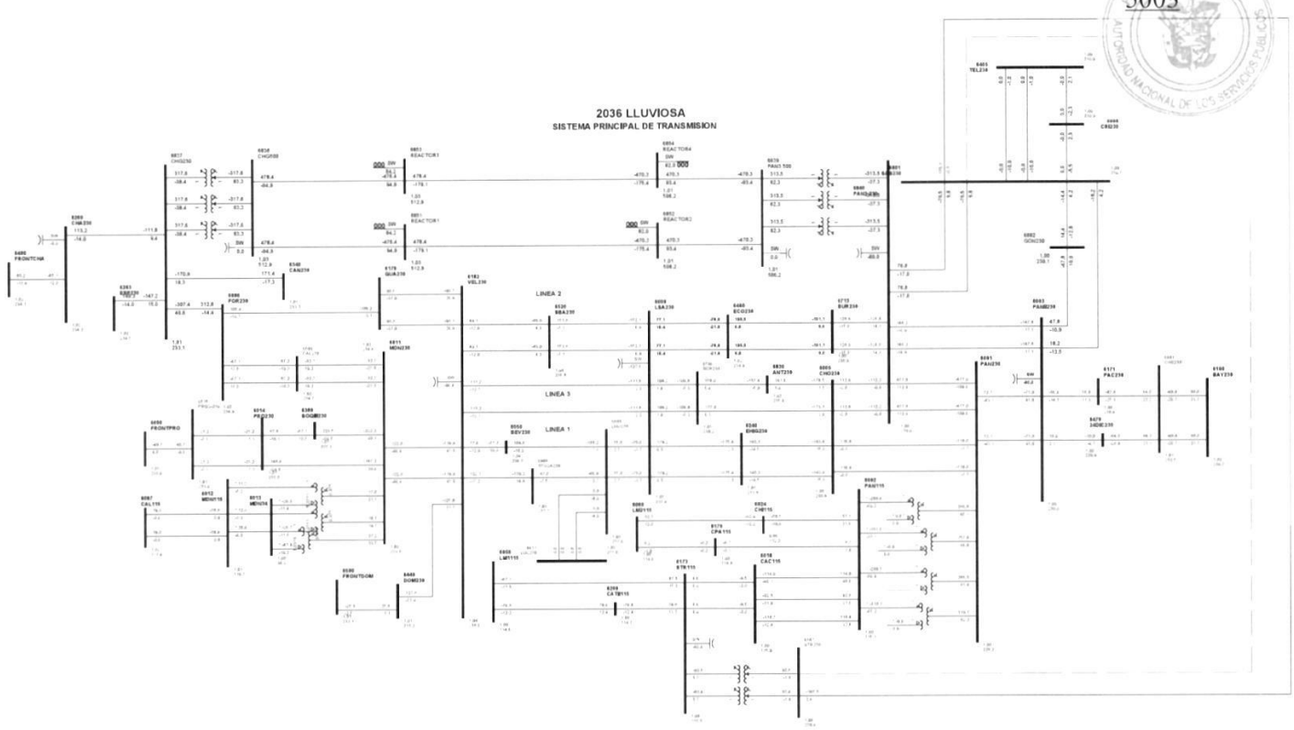

1

Gaceta Oficial Digital
Para verificar la autenticidad de una representación **GO6B0730DF17680**
en el sitio web www.gacetaoficial.gob.pa/validar-gaceta

C62-6167-6801-2

5004

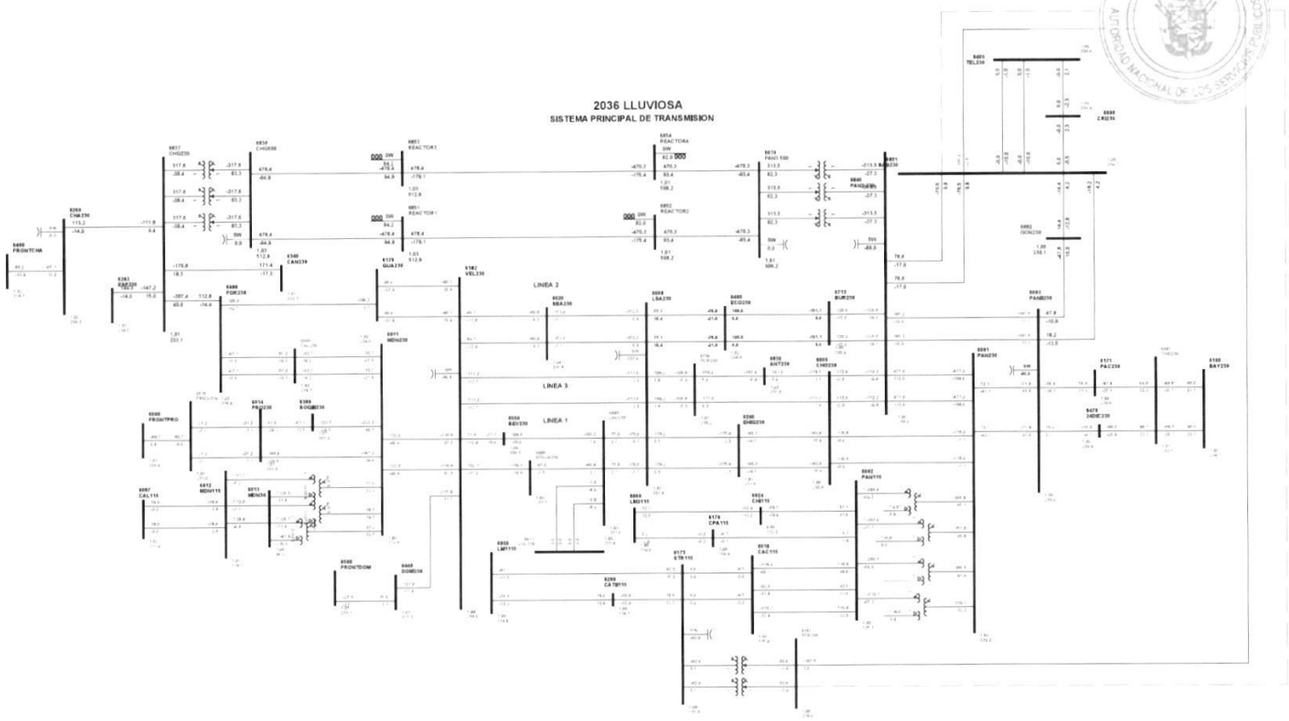

1

Gaceta Oficial Digital
Para verificar la autenticidad de una representación **GO6B0730DF17680**
en el sitio web www.gacetaoficial.gob.pa/validar-gaceta

C63-6171-6861-1B

5005

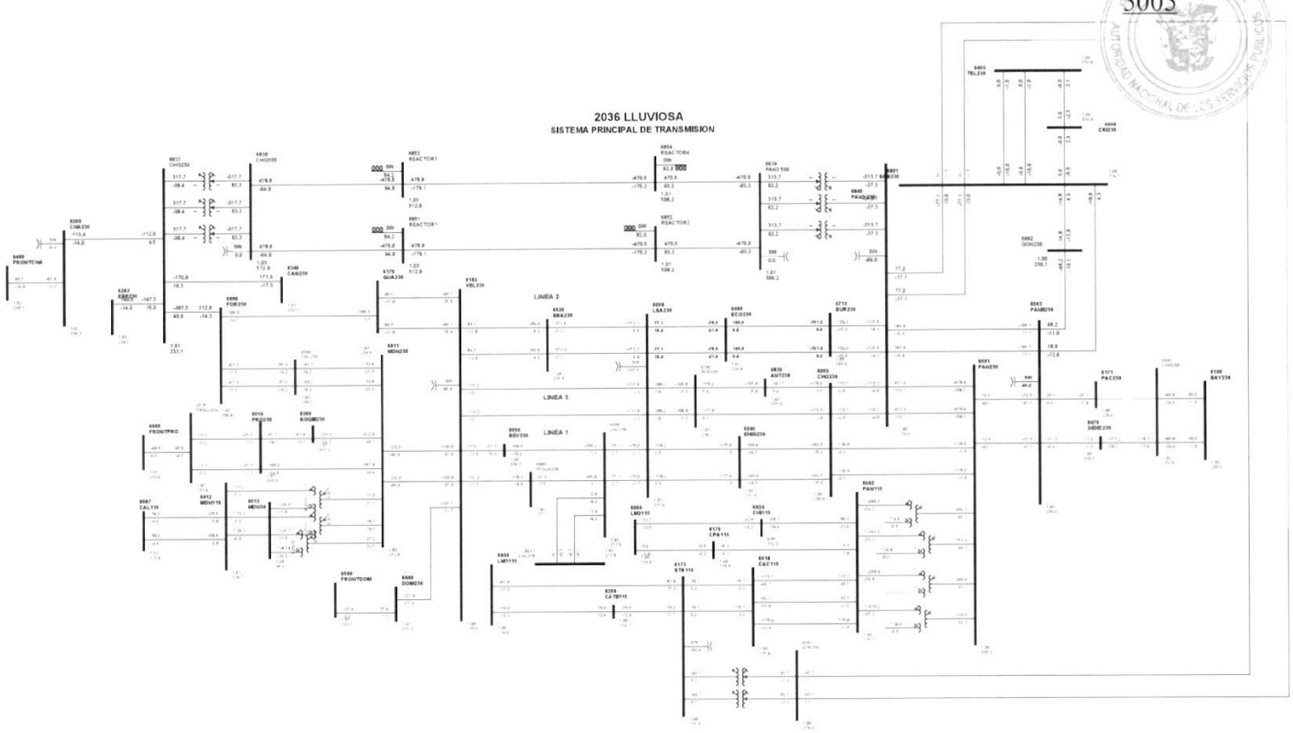

1

Gaceta Oficial Digital
Para verificar la autenticidad de una representación **GO6B0730DF17680**
en el sitio web www.gacetaoficial.gob.pa/validar-gaceta

C64-6173-6290-1B

5006

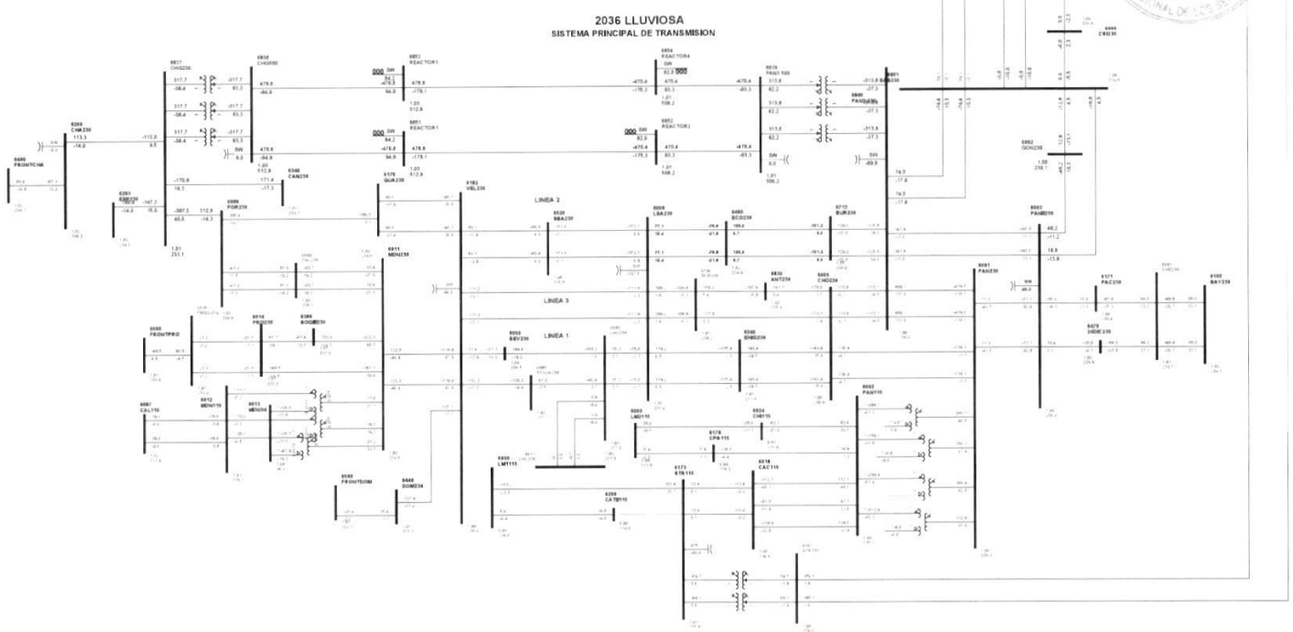

1

Gaceta Oficial Digital
Para verificar la autenticidad de una representación **GO6B0730DF17680**
en el sitio web www.gacetaoficial.gob.pa/validar-gaceta

C65-6179-6182-16

5007

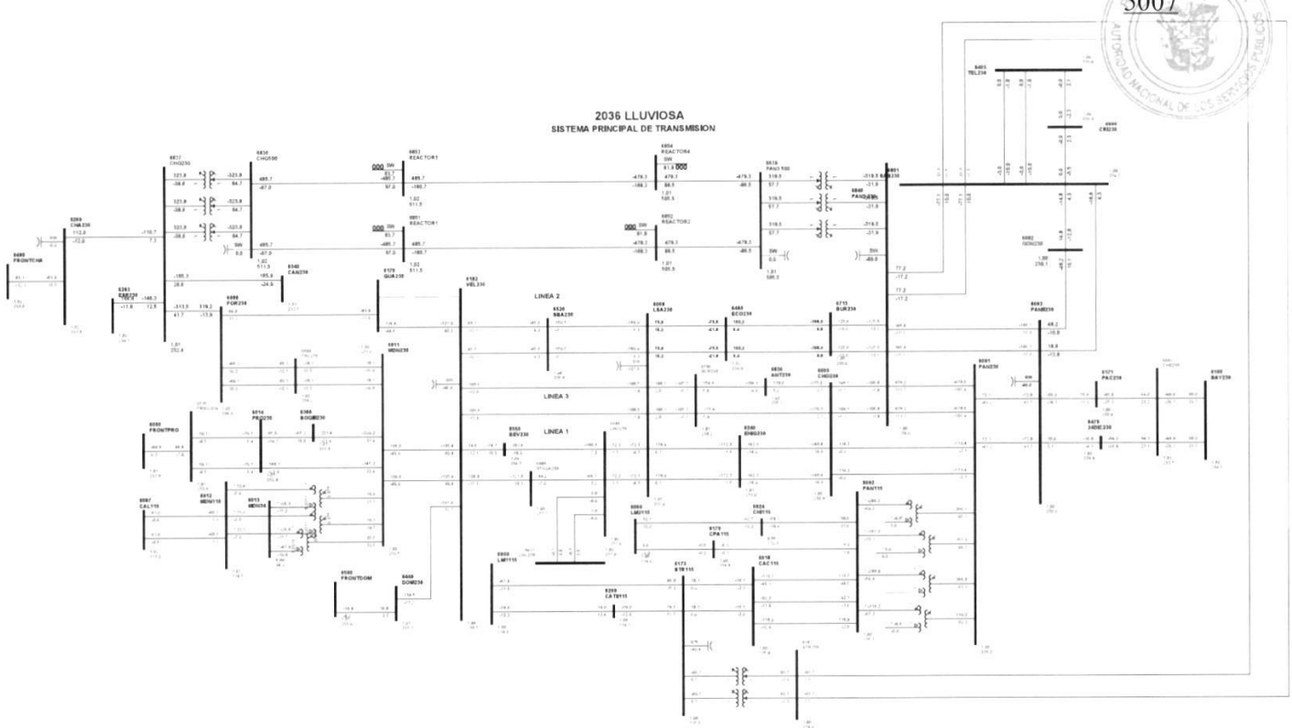

1

Gaceta Oficial Digital
Para verificar la autenticidad de una representación **GO6B0730DF17680**
en el sitio web www.gacetaoficial.gob.pa/validar-gaceta

C66-6179-6182-17

5008

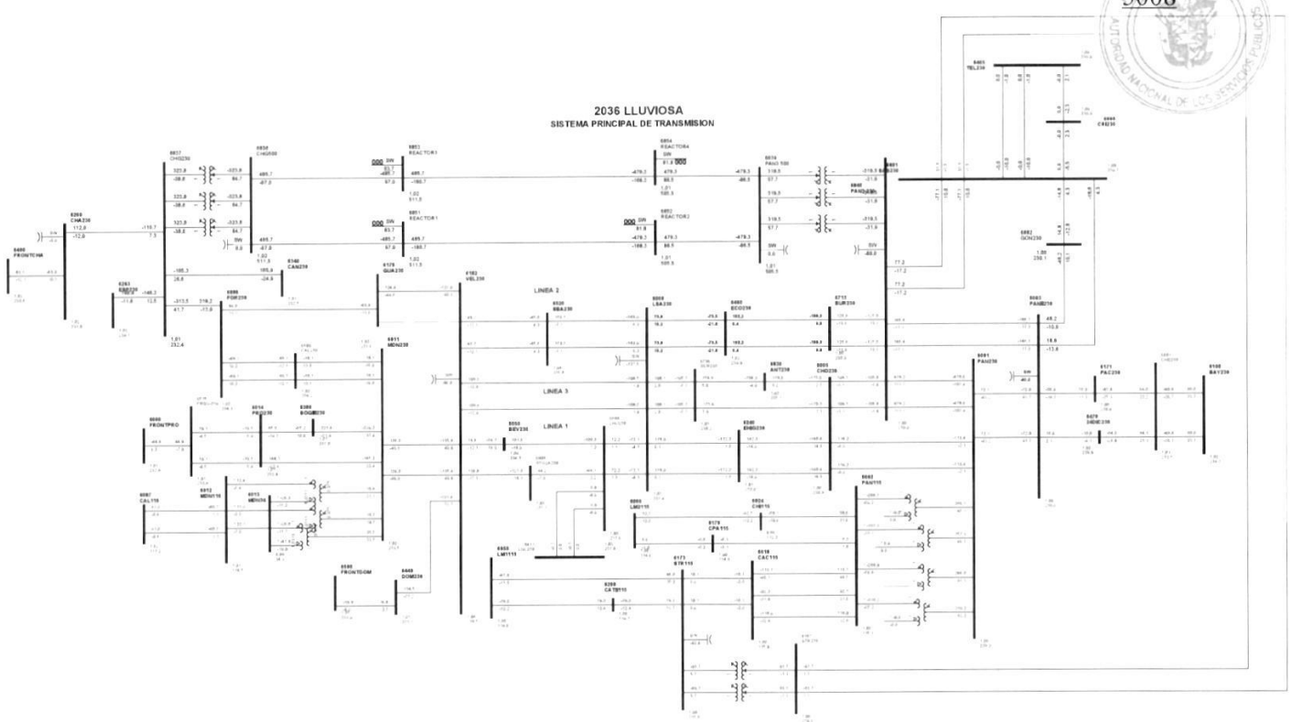

1

Gaceta Oficial Digital
Para verificar la autenticidad de una representación **GO6B0730DF17680**
en el sitio web www.gacetaoficial.gob.pa/validar-gaceta

C67-6179-6340-29

5009

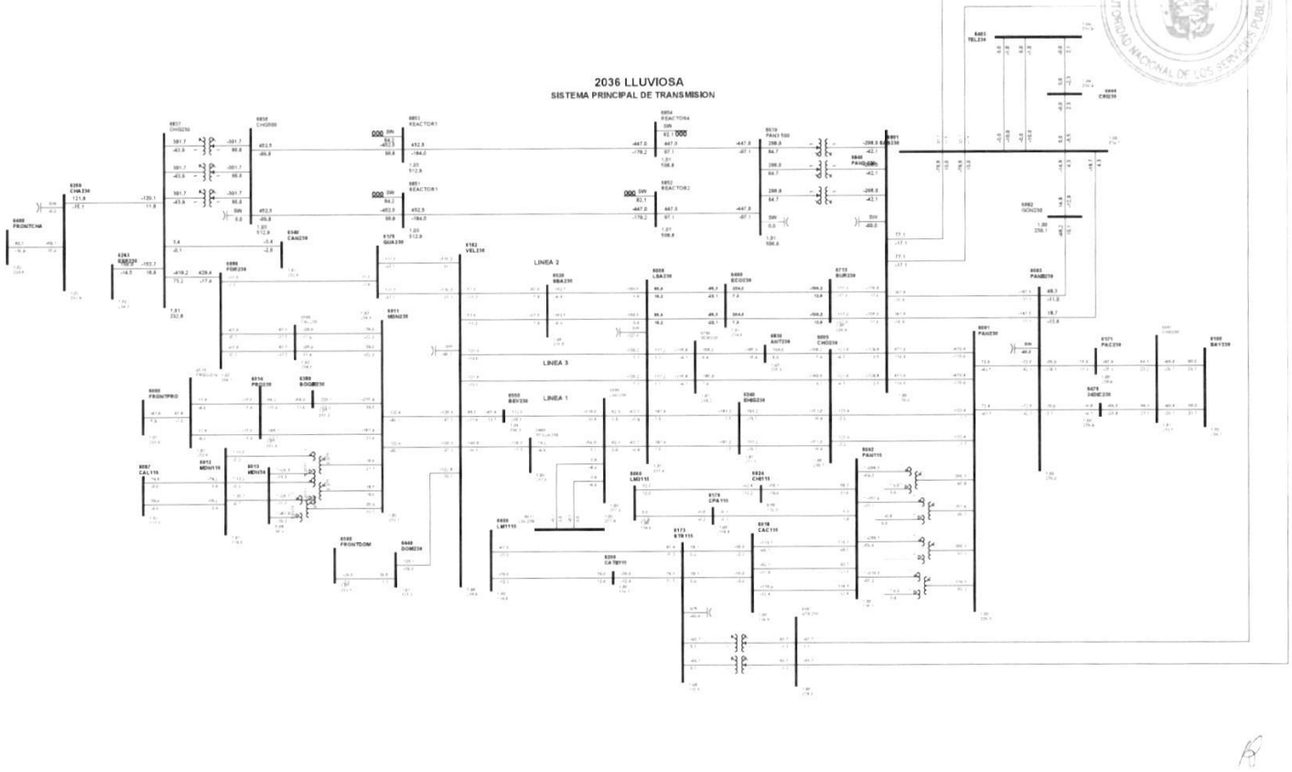

1

Gaceta Oficial Digital
Para verificar la autenticidad de una representación **GO6B0730DF17680**
en el sitio web www.gacetaoficial.gob.pa/validar-gaceta

C68-6182-6440-5A

5010

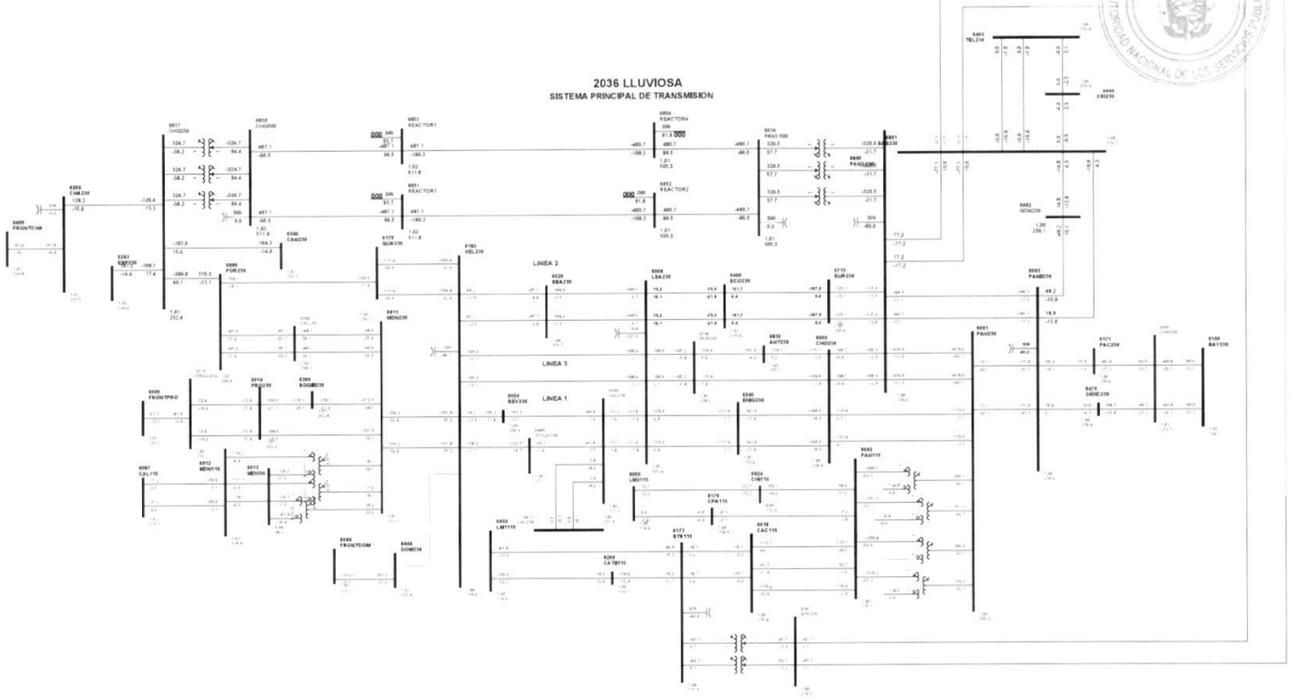

1

Gaceta Oficial Digital
Para verificar la autenticidad de una representación **GO6B0730DF17680**
en el sitio web www.gacetaoficial.gob.pa/validar-gaceta

C69-6182-6520-4B

5011

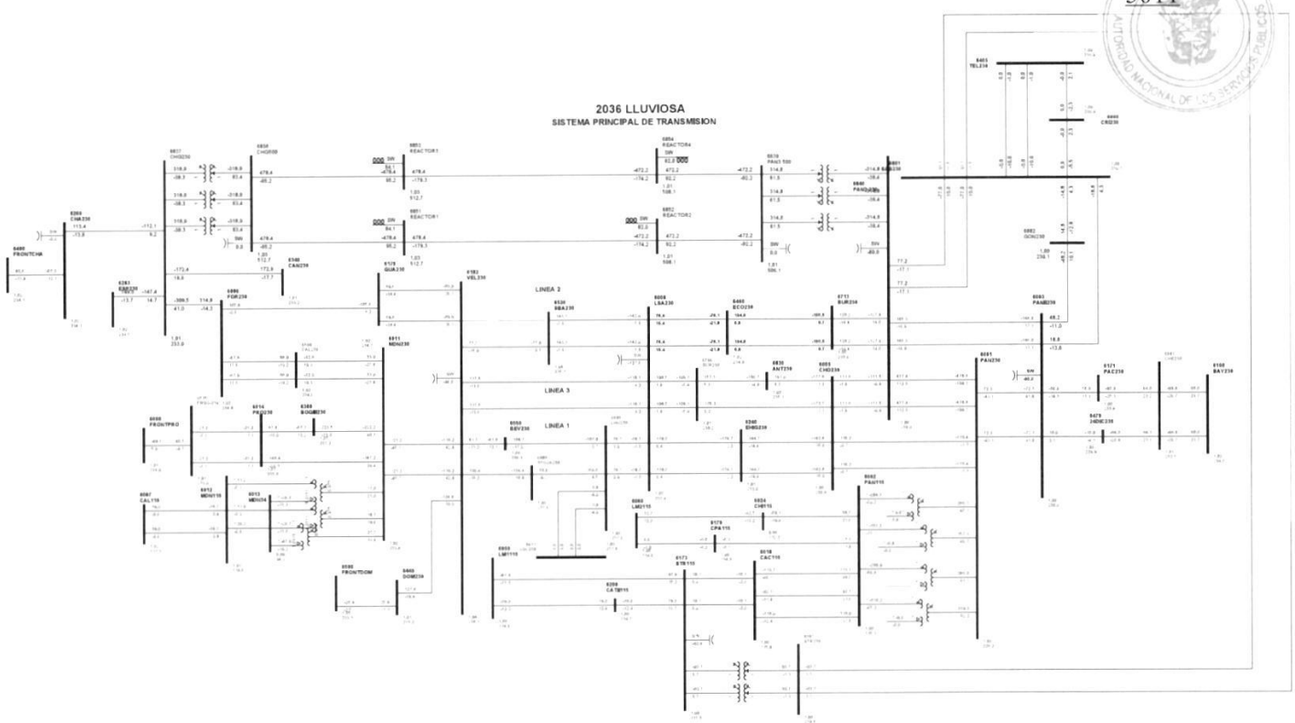

1

Gaceta Oficial Digital
Para verificar la autenticidad de una representación **GO6B0730DF17680**
en el sitio web www.gacetaoficial.gob.pa/validar-gaceta

C70-6182-6520-5B

5012

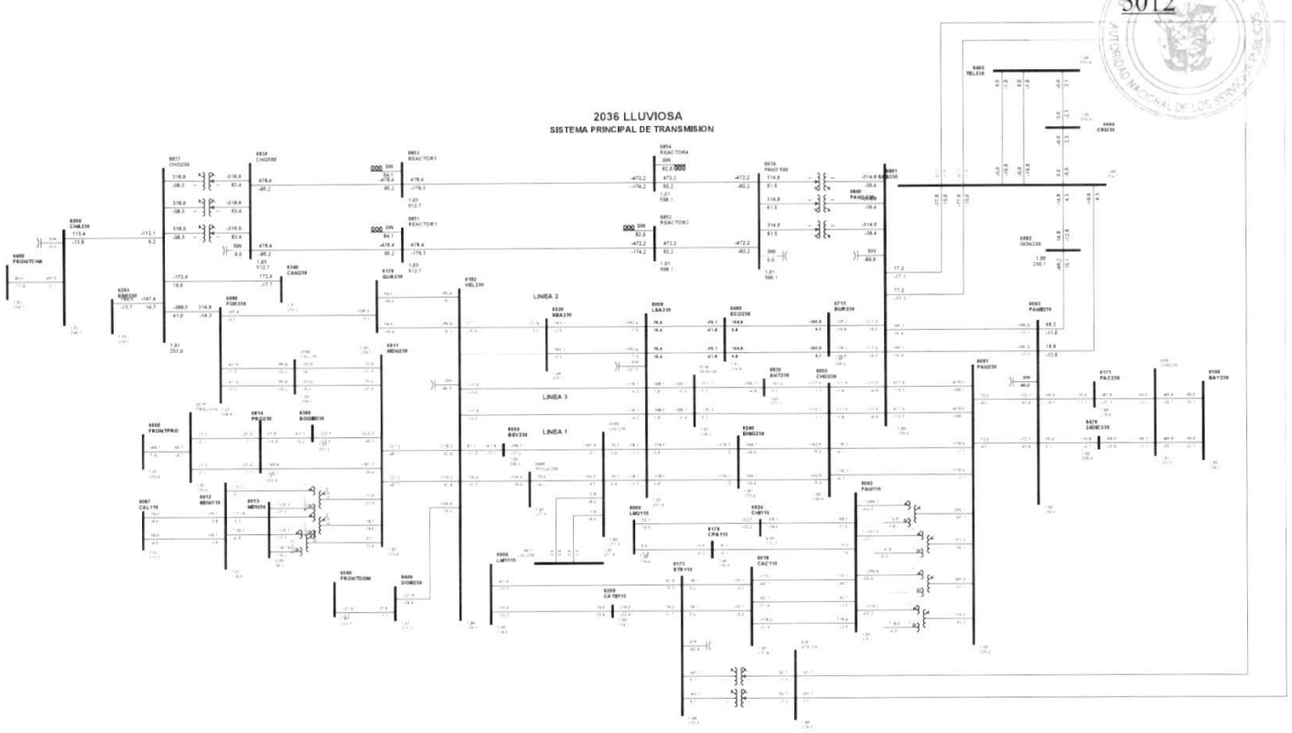

1

Gaceta Oficial Digital
Para verificar la autenticidad de una representación **GO6B0730DF17680**
en el sitio web www.gacetaoficial.gob.pa/validar-gaceta

C71-6182-6550-6C

5013

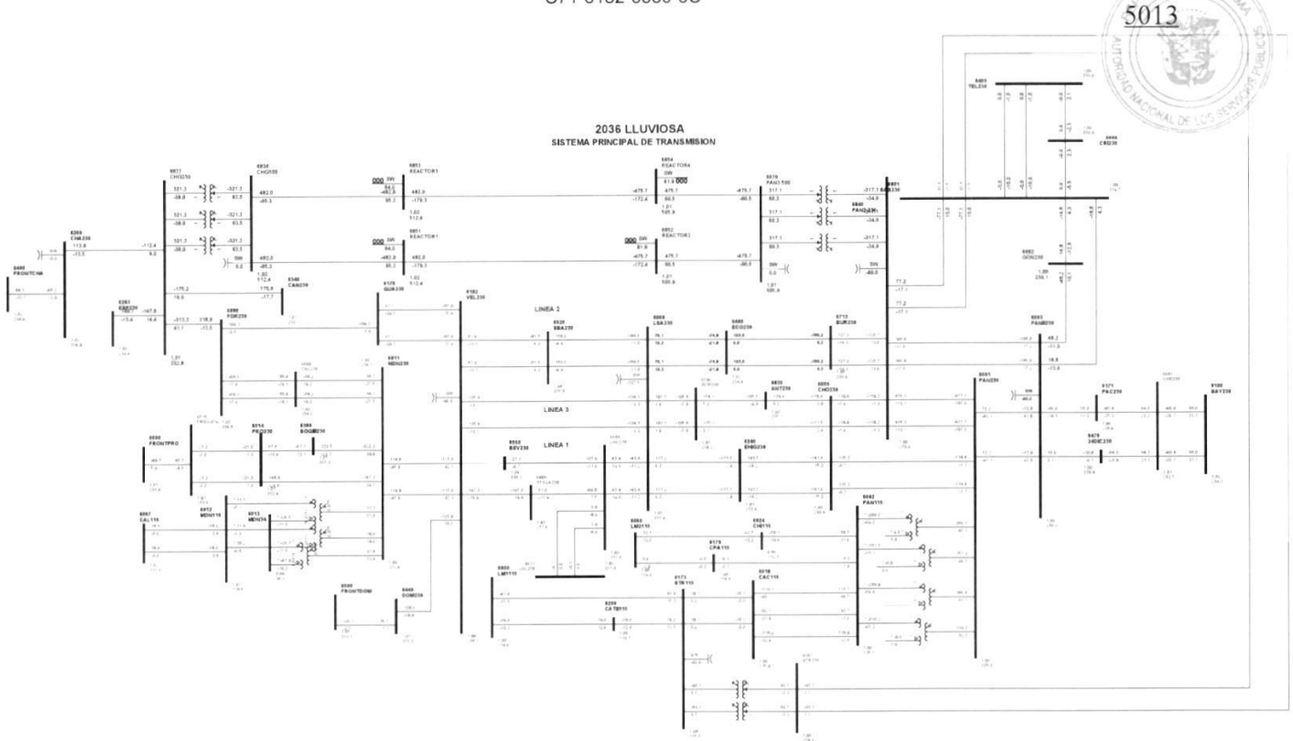

1

Gaceta Oficial Digital
Para verificar la autenticidad de una representación **GO6B0730DF17680**
en el sitio web www.gacetaoficial.gob.pa/validar-gaceta

C72-6182-6969-5C

5014

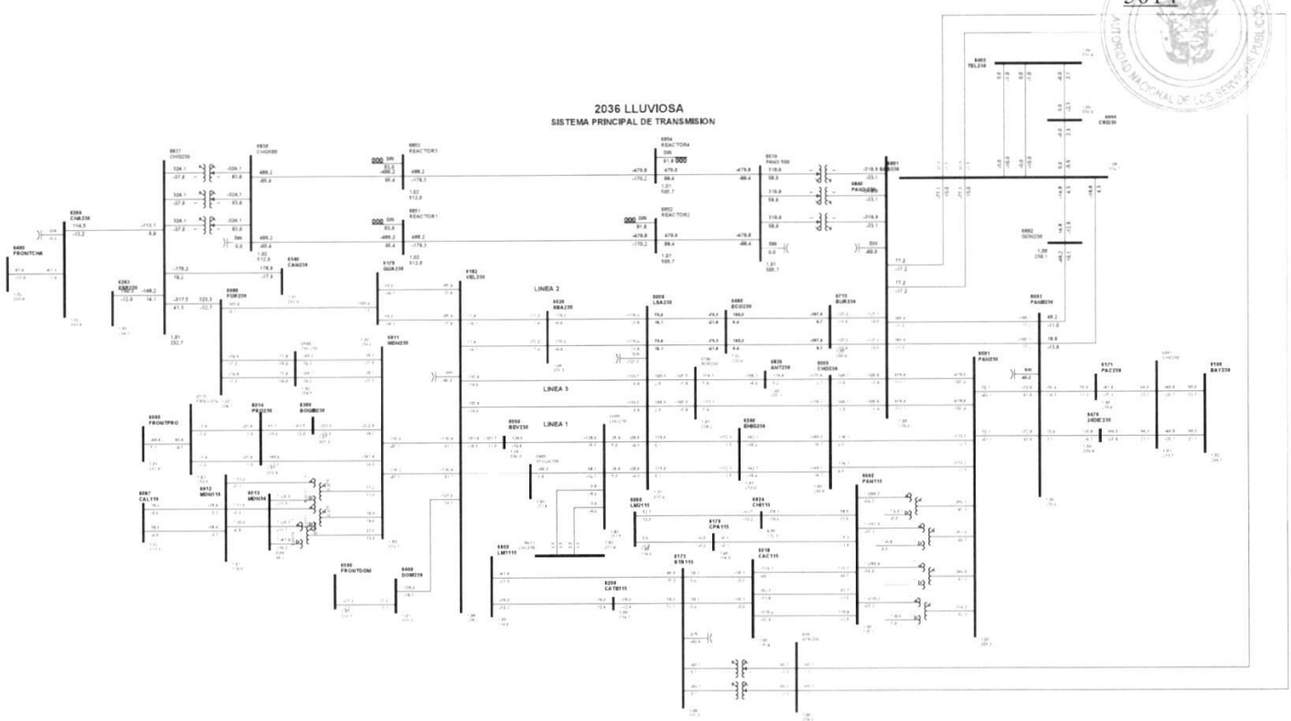

1

Gaceta Oficial Digital
Para verificar la autenticidad de una representación **GO6B0730DF17680**
en el sitio web www.gacetaoficial.gob.pa/validar-gaceta

C73-6260-6263-0C

5015

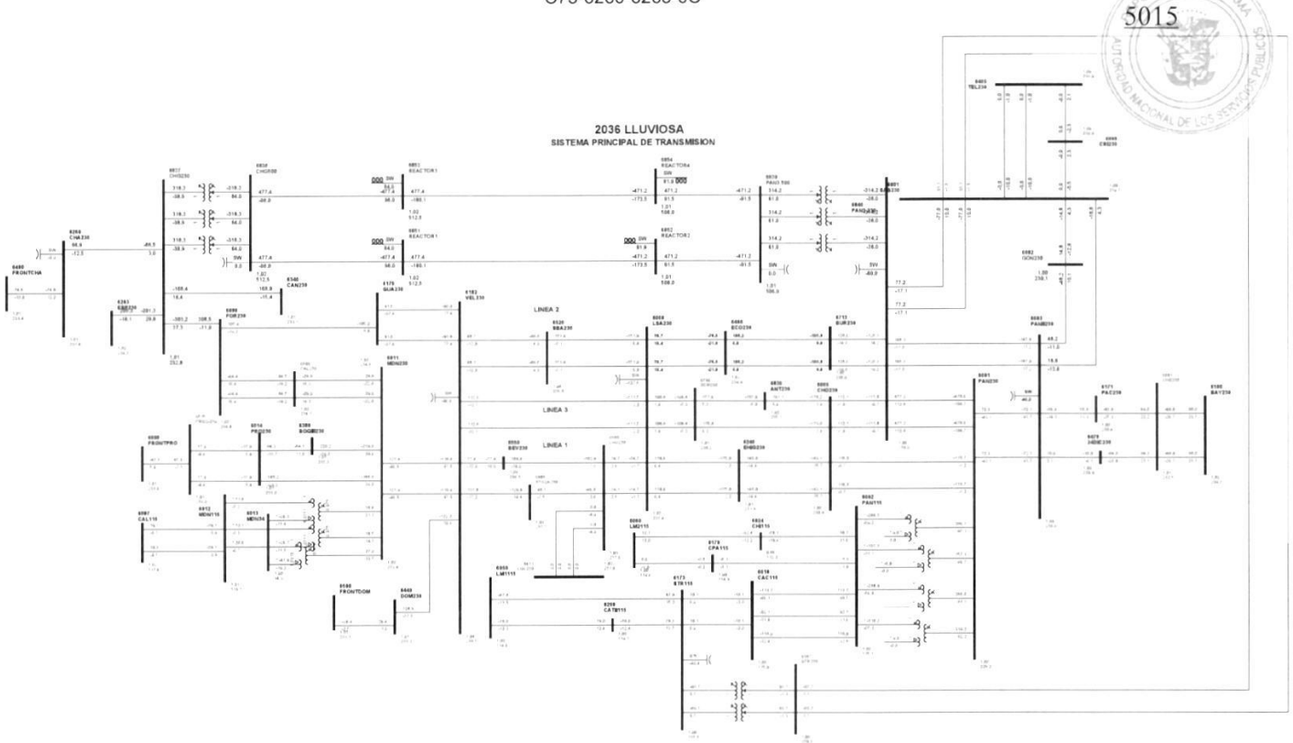

1

Gaceta Oficial Digital
Para verificar la autenticidad de una representación **GO6B0730DF17680**
en el sitio web www.gacetaoficial.gob.pa/validar-gaceta

C74-6260-6400-21

5016

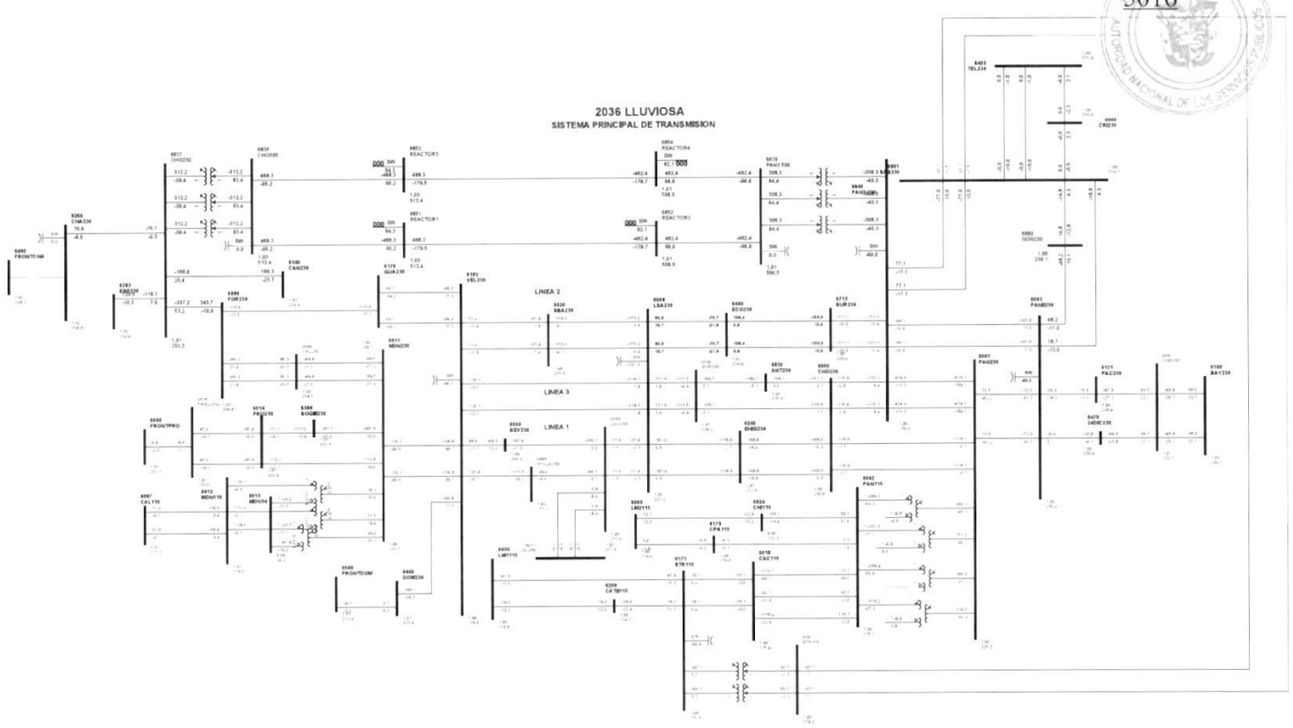

1

Gaceta Oficial Digital
Para verificar la autenticidad de una representación **GO6B0730DF17680**
en el sitio web www.gacetaoficial.gob.pa/validar-gaceta

C75-6260-6837-0B

5017

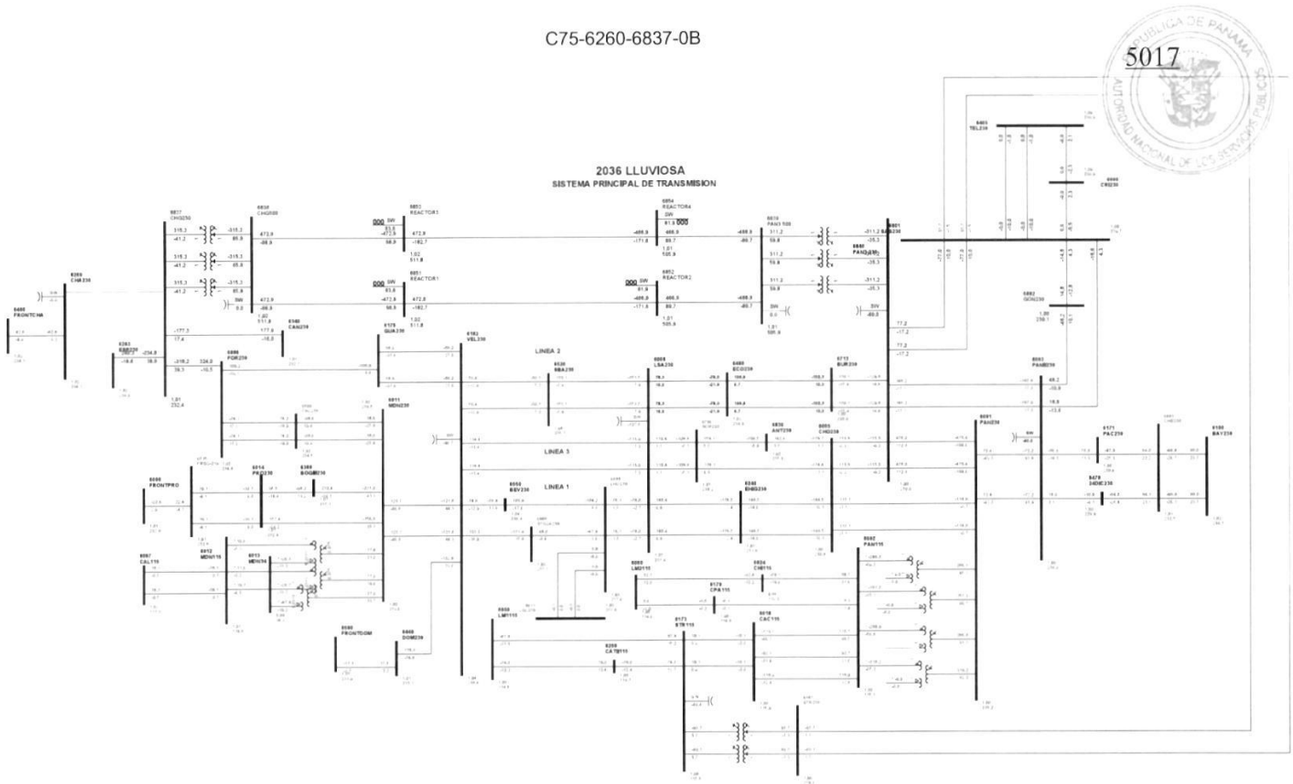

1

Gaceta Oficial Digital
Para verificar la autenticidad de una representación **GO6B0730DF17680**
en el sitio web www.gacetaoficial.gob.pa/validar-gaceta

C76-6263-6837-0B

5018

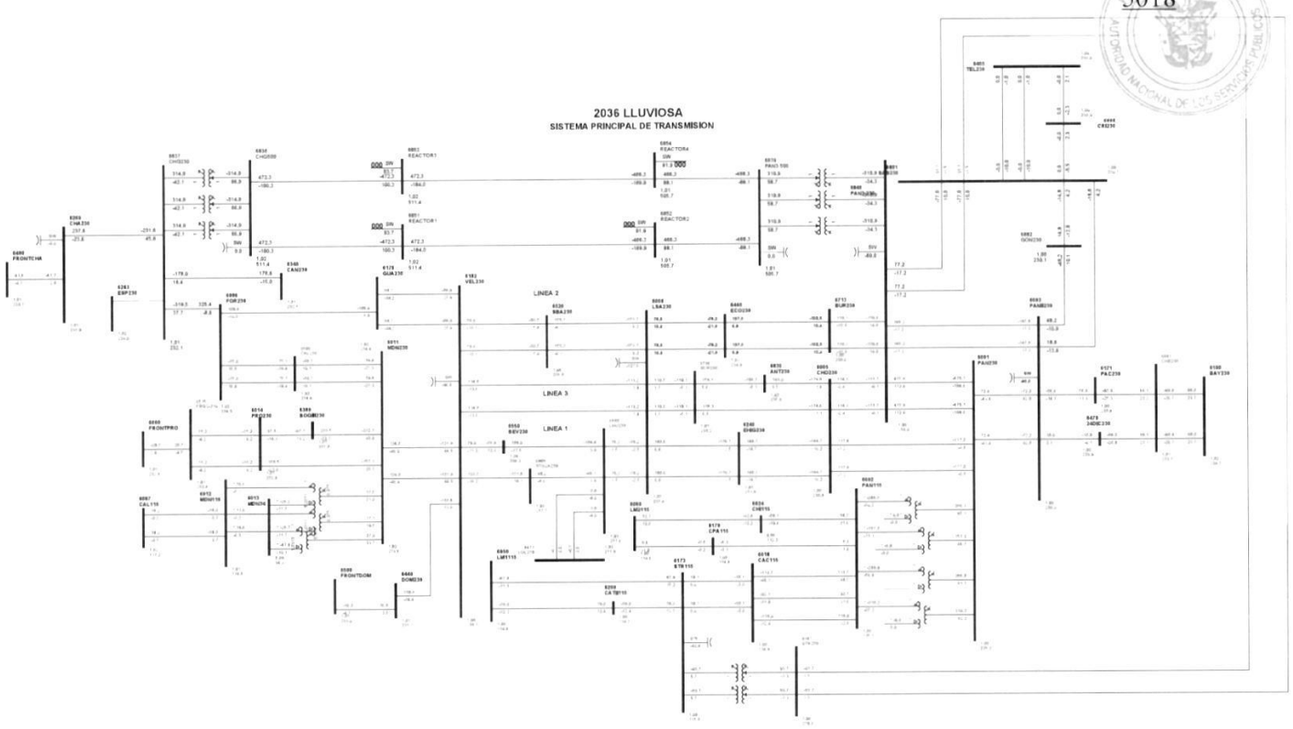

1

Gaceta Oficial Digital
Para verificar la autenticidad de una representación **GO6B0730DF17680**
en el sitio web www.gacetaoficial.gob.pa/validar-gaceta

C77-6298-6517-25

5019

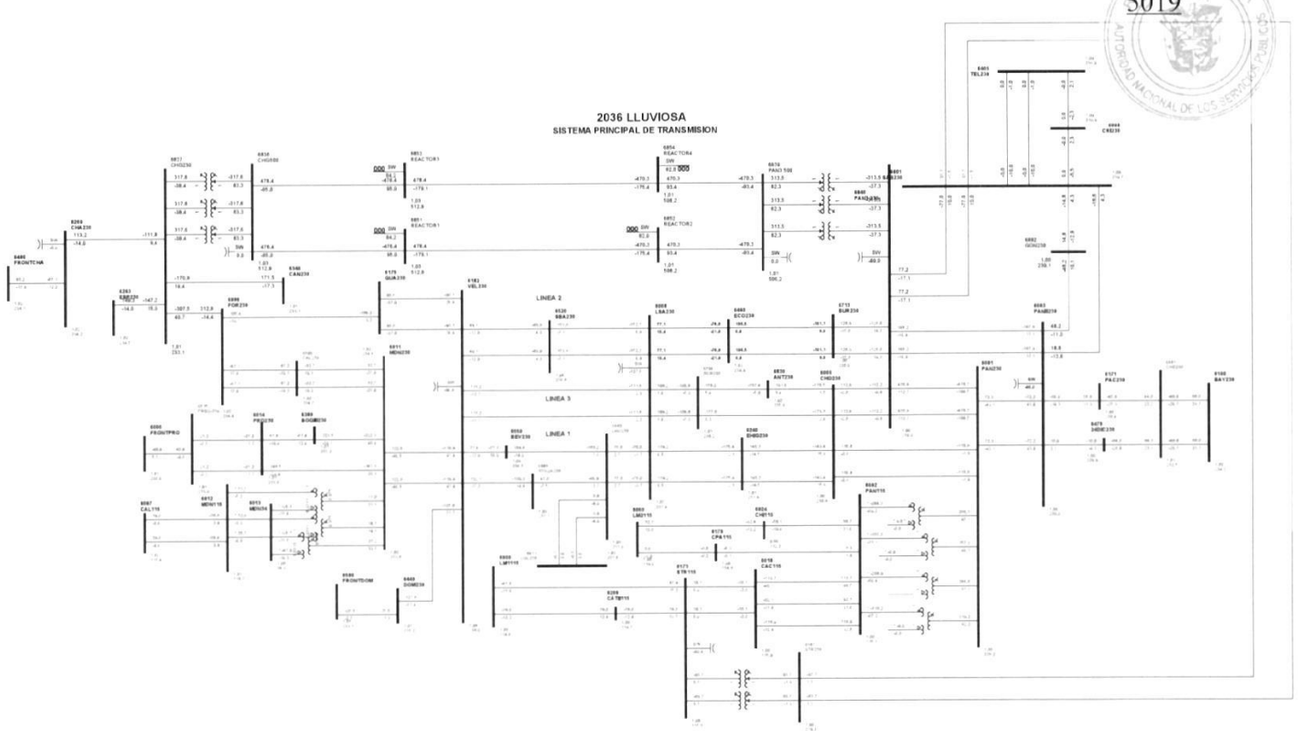

1

Gaceta Oficial Digital
Para verificar la autenticidad de una representación **GO6B0730DF17680**
en el sitio web www.gacetaoficial.gob.pa/validar-gaceta

C78-6340-6837-0A

5020

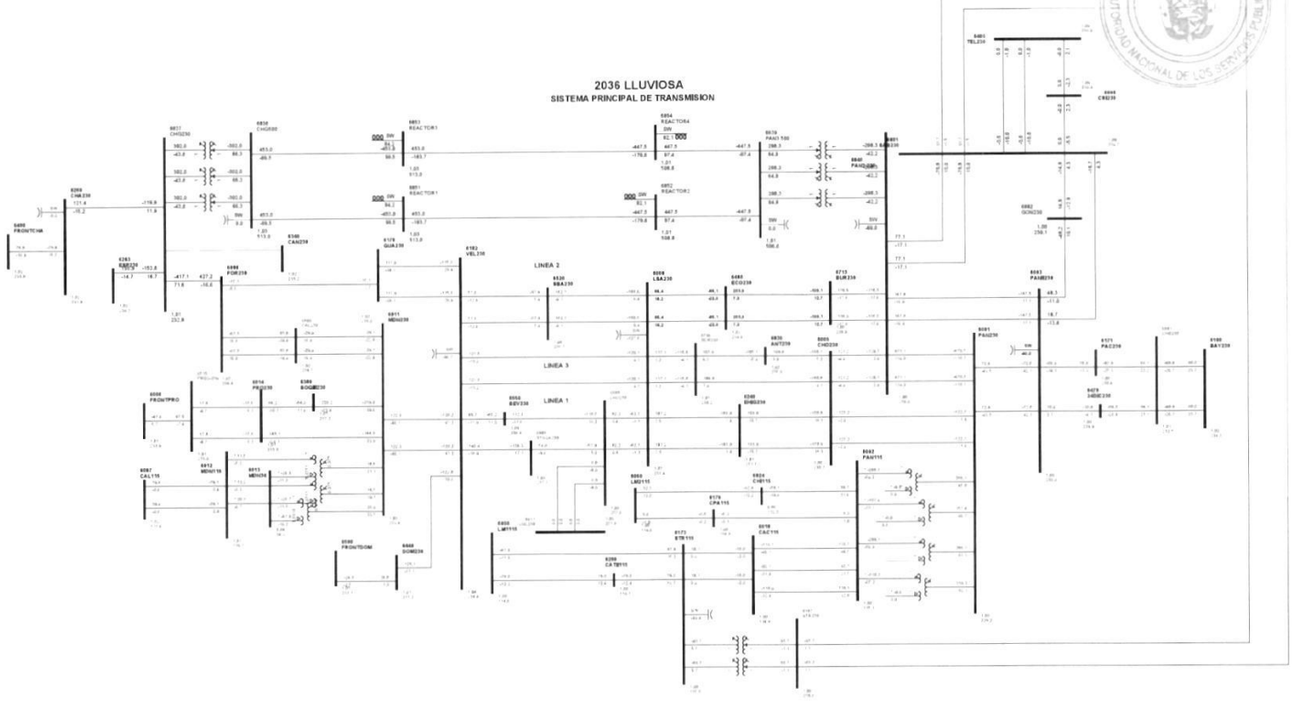

1

Gaceta Oficial Digital
Para verificar la autenticidad de una representación **GO6B0730DF17680**
en el sitio web www.gacetaoficial.gob.pa/validar-gaceta

C79-6405-6801-5B

5021

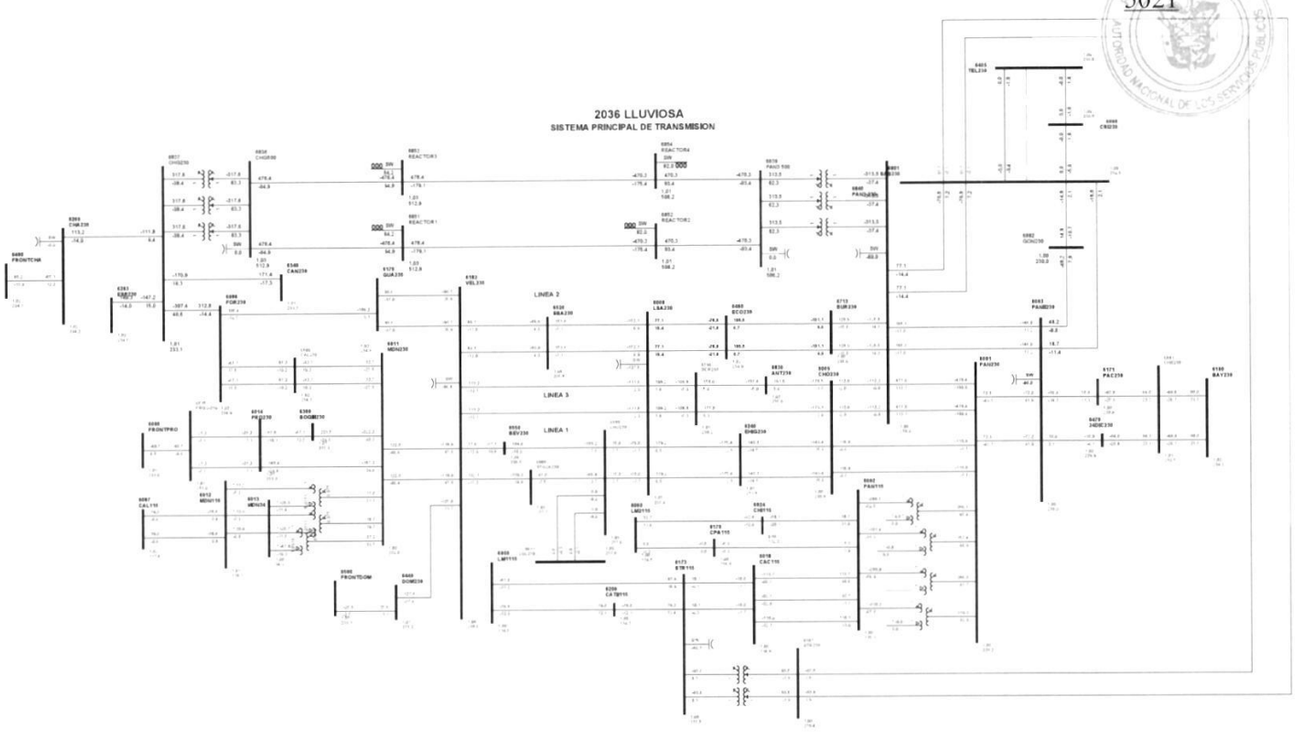

1

Gaceta Oficial Digital
Para verificar la autenticidad de una representación **GO6B0730DF17680**
en el sitio web www.gacetaoficial.gob.pa/validar-gaceta

C80-6405-6801-62

5022

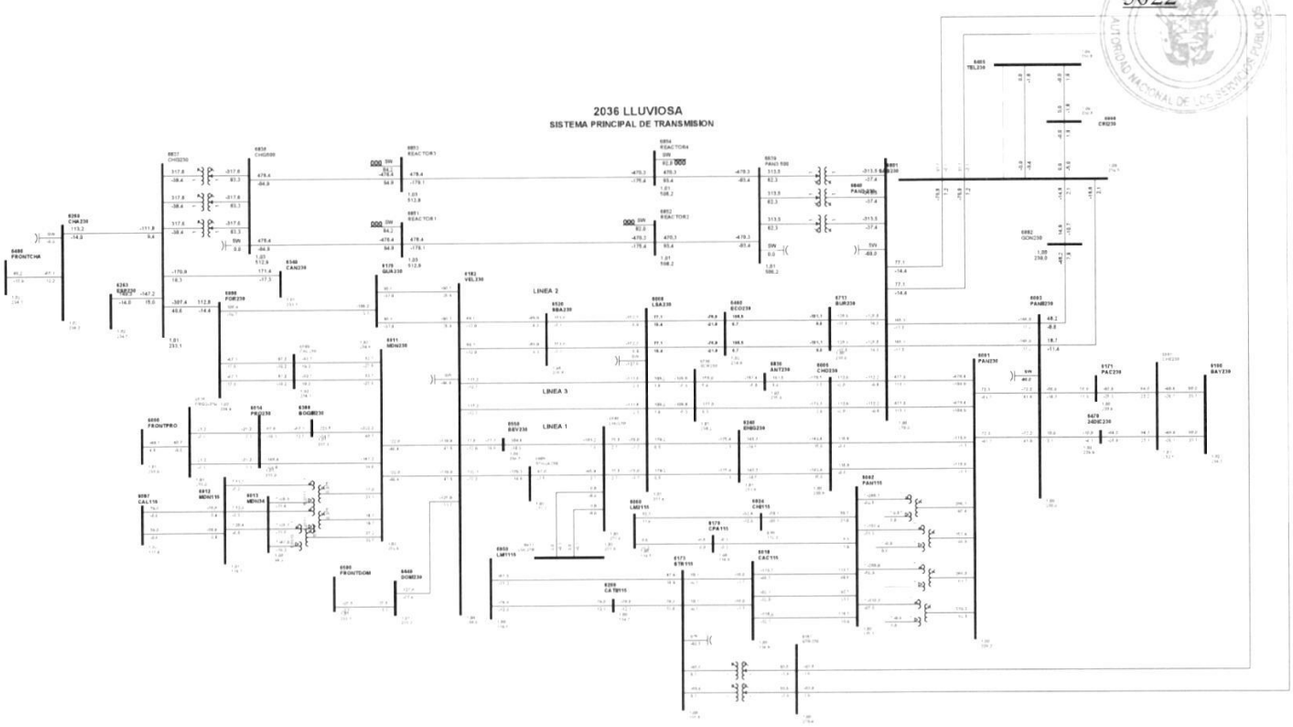

1

Gaceta Oficial Digital
Para verificar la autenticidad de una representación **GO6B0730DF17680**
en el sitio web www.gacetaoficial.gob.pa/validar-gaceta

C81-6405-6808-5C

5023

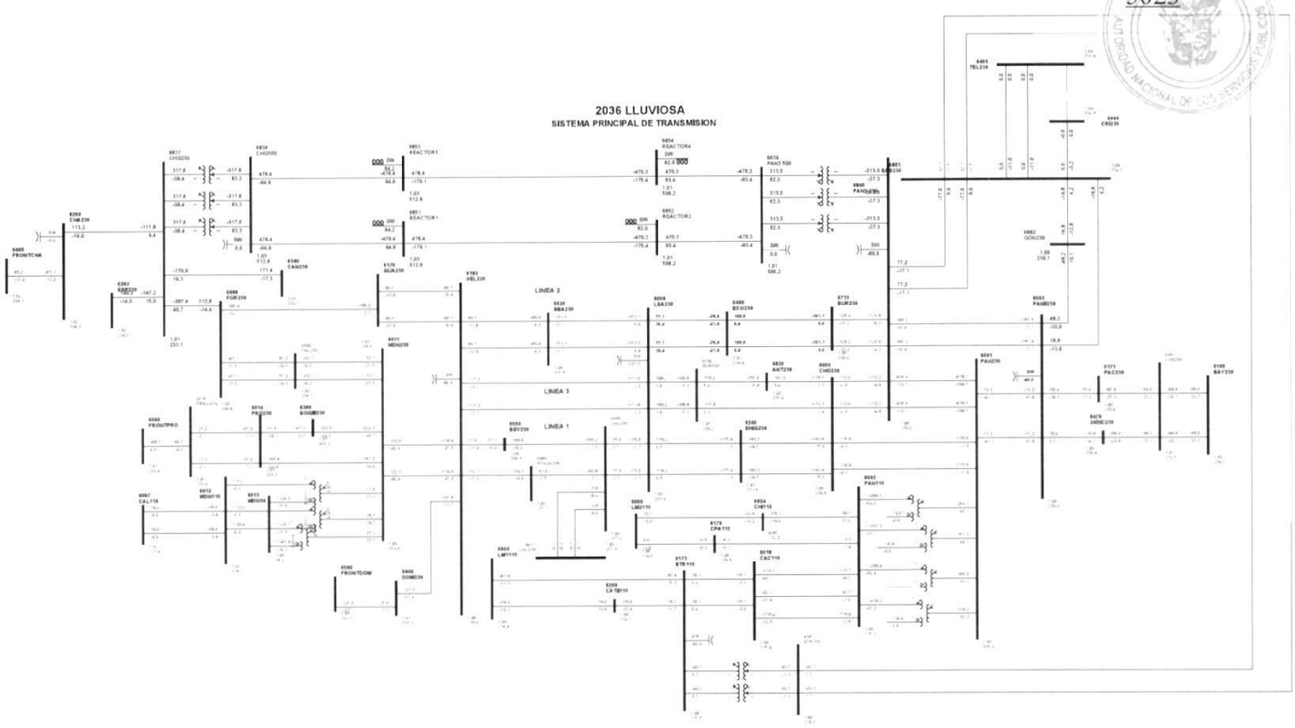

1

Gaceta Oficial Digital
Para verificar la autenticidad de una representación **GO6B0730DF17680**
en el sitio web www.gacetaoficial.gob.pa/validar-gaceta

C82-6411-6885-1

5024

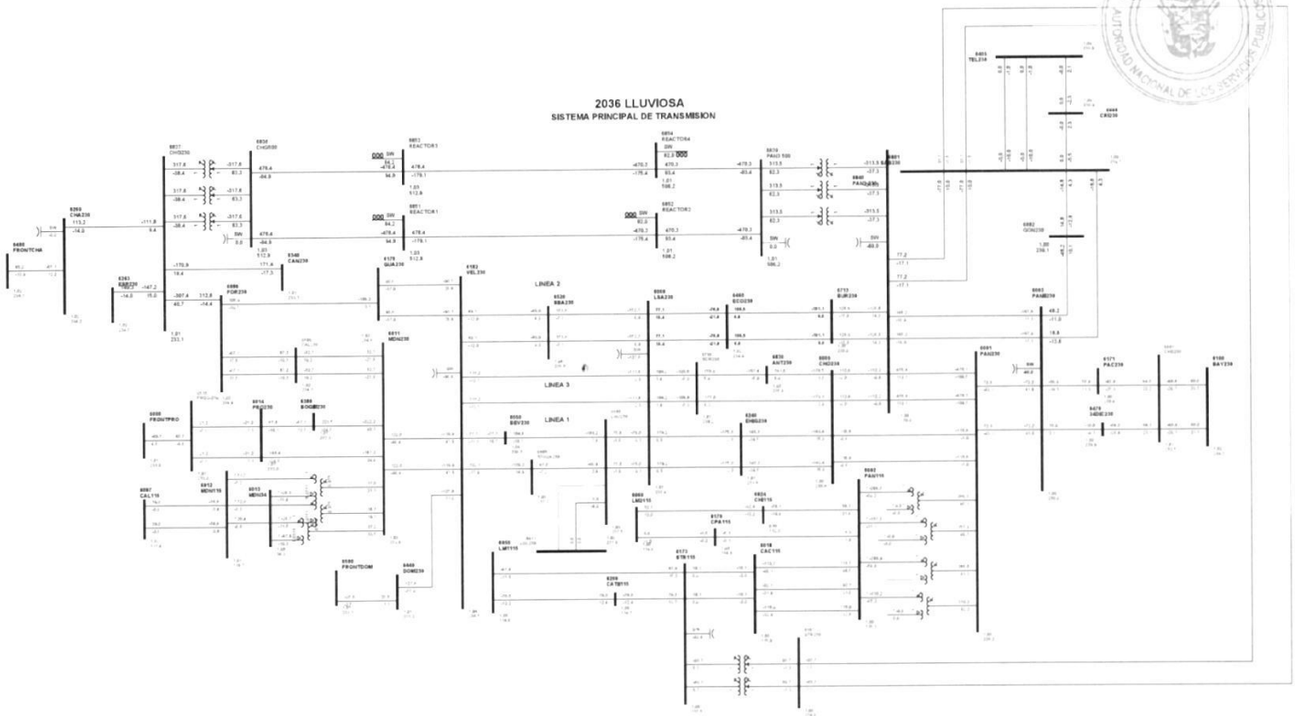

1

Gaceta Oficial Digital
Para verificar la autenticidad de una representación **GO6B0730DF17680**
en el sitio web www.gacetaoficial.gob.pa/validar-gaceta

C83-6411-6885-2

5025

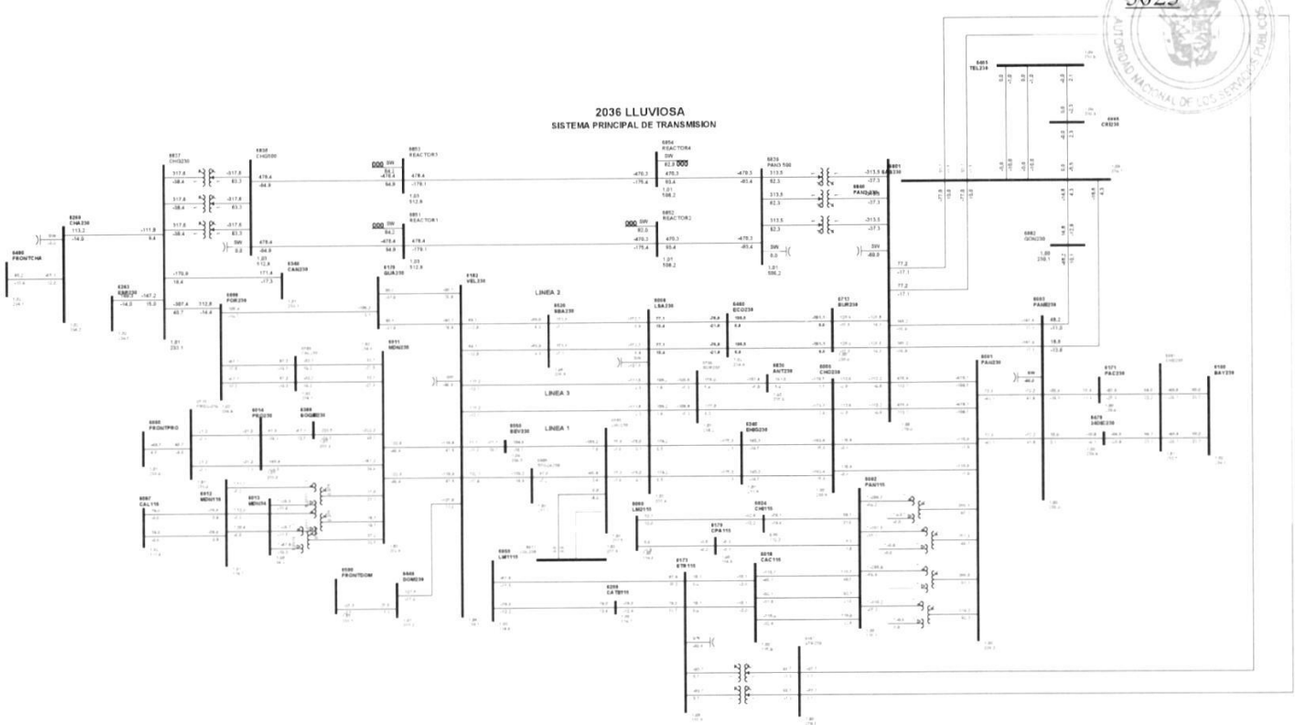

1

Gaceta Oficial Digital
Para verificar la autenticidad de una representación **GO6B0730DF17680**
en el sitio web www.gacetaoficial.gob.pa/validar-gaceta

C84-6440-6500-5B

5026

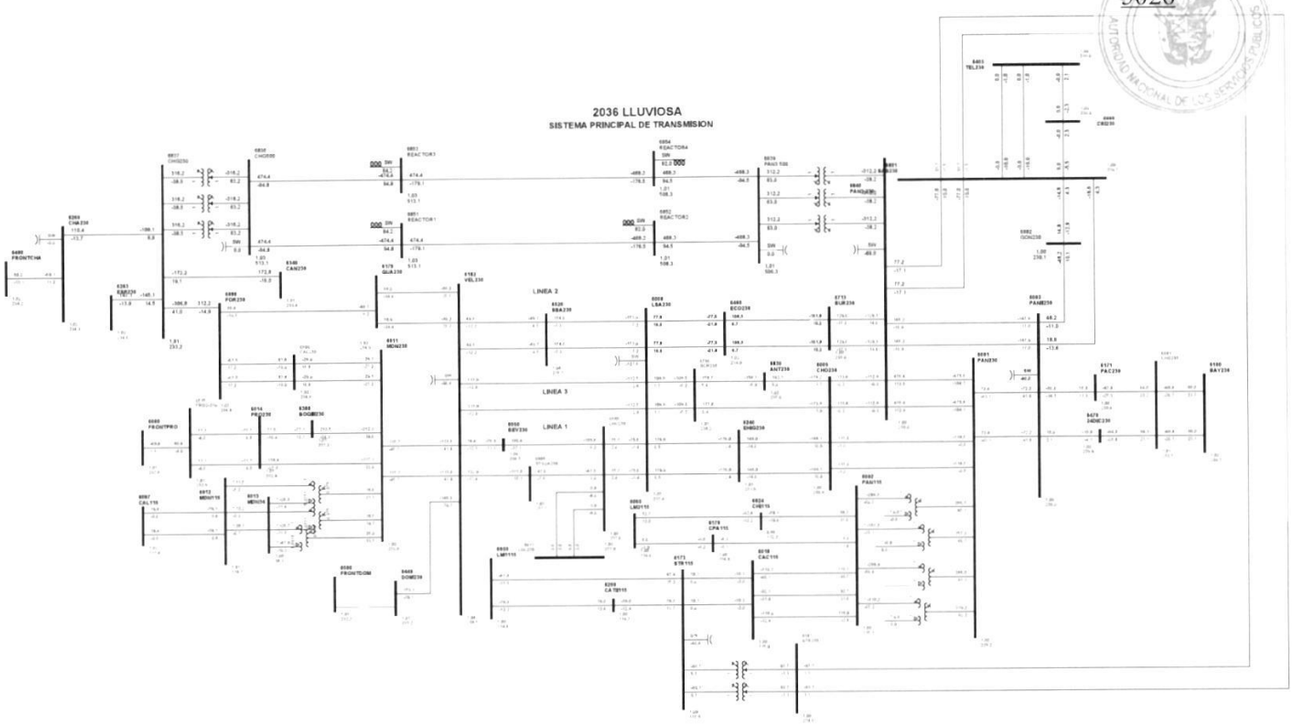

1

Gaceta Oficial Digital
Para verificar la autenticidad de una representación **GO6B0730DF17680**
en el sitio web www.gacetaoficial.gob.pa/validar-gaceta

C85-6460-6713-2C

5027

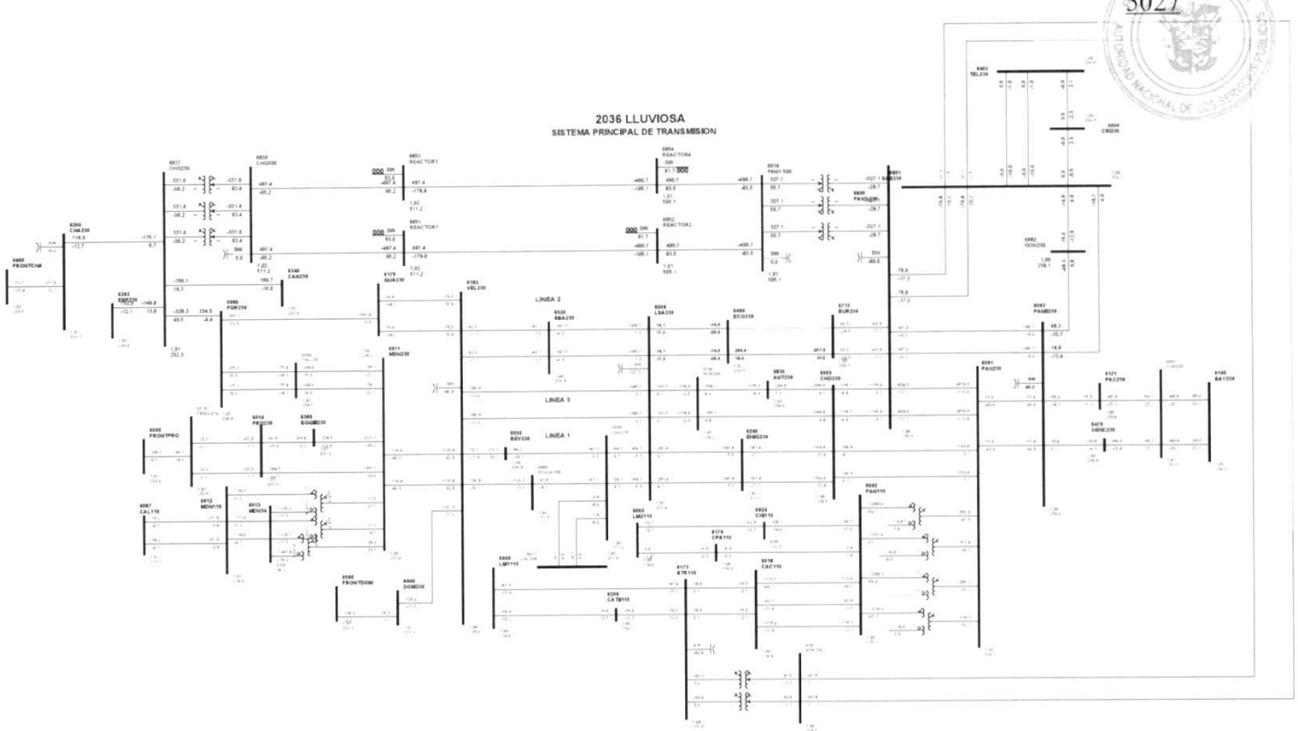

1

Gaceta Oficial Digital
Para verificar la autenticidad de una representación **GO6B0730DF17680**
en el sitio web www.gacetaoficial.gob.pa/validar-gaceta

C86-6460-6713-3C

5028

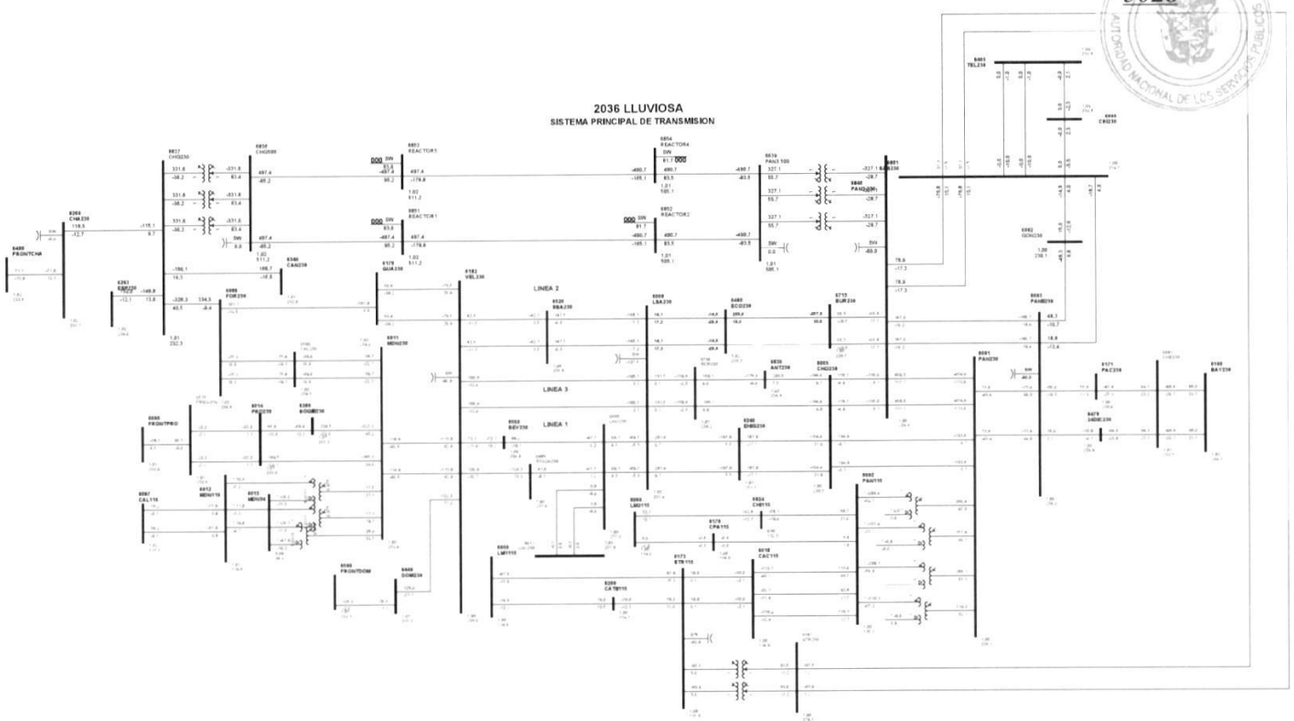

1

Gaceta Oficial Digital
Para verificar la autenticidad de una representación **GO6B0730DF17680**
en el sitio web www.gacetaoficial.gob.pa/validar-gaceta

C87-6470-6861-2B

5029

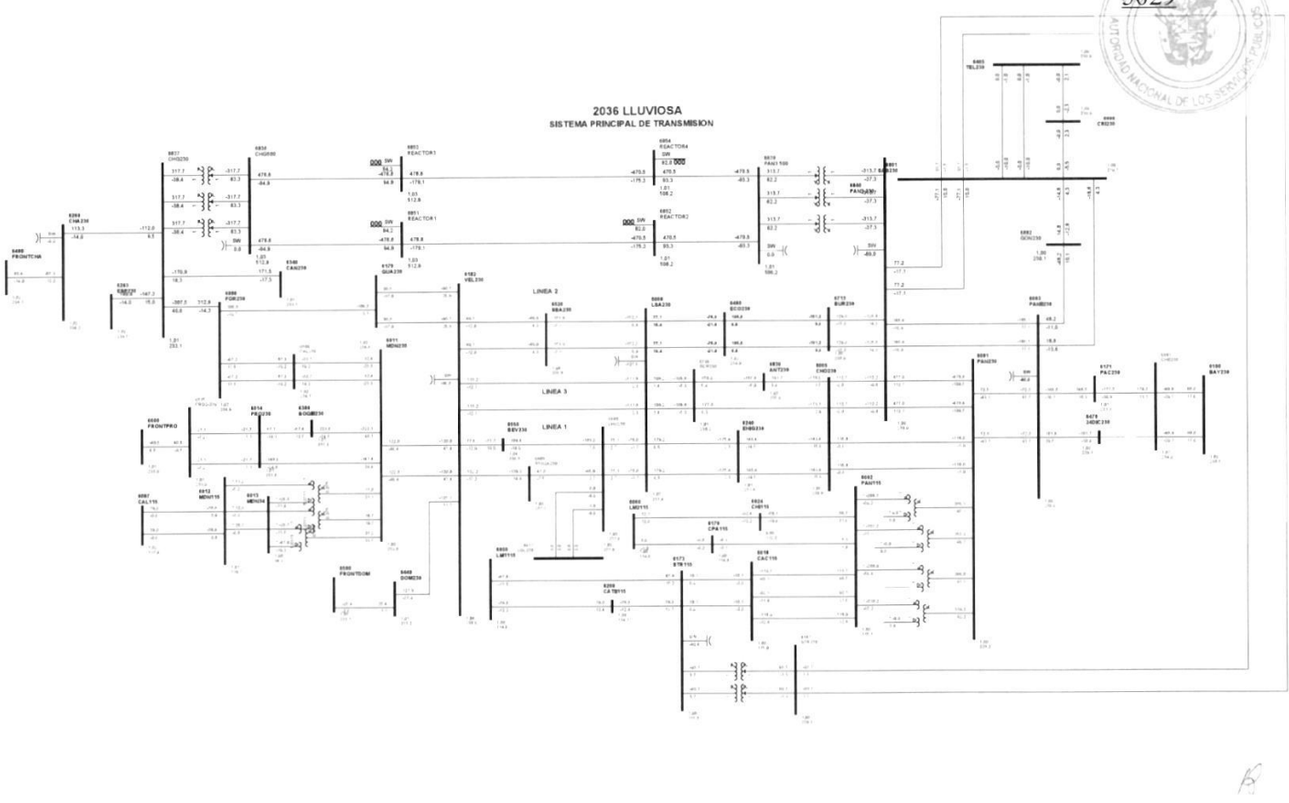

1

Gaceta Oficial Digital
Para verificar la autenticidad de una representación **GO6B0730DF17680**
en el sitio web www.gacetaoficial.gob.pa/validar-gaceta

C88-6520-6855-1

5030

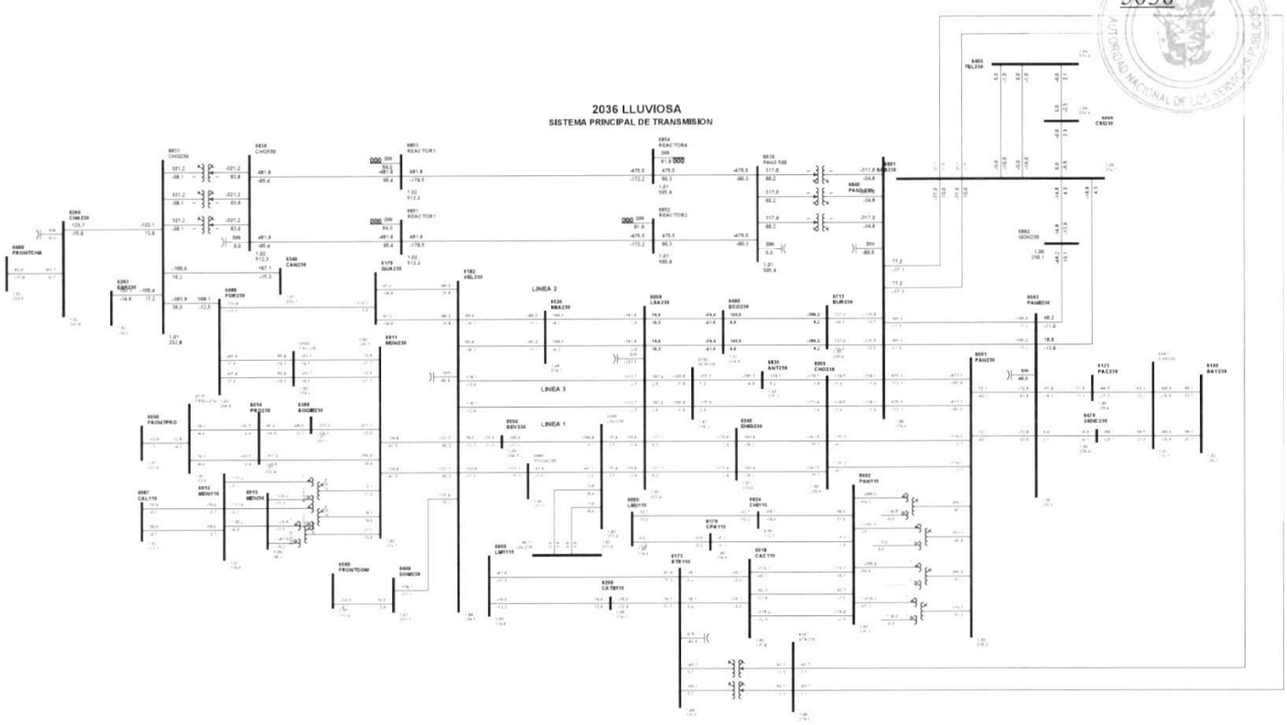

1

Gaceta Oficial Digital
Para verificar la autenticidad de una representación **GO6B0730DF17680**
en el sitio web www.gacetaoficial.gob.pa/validar-gaceta

C89-6550-6885-6B

5031

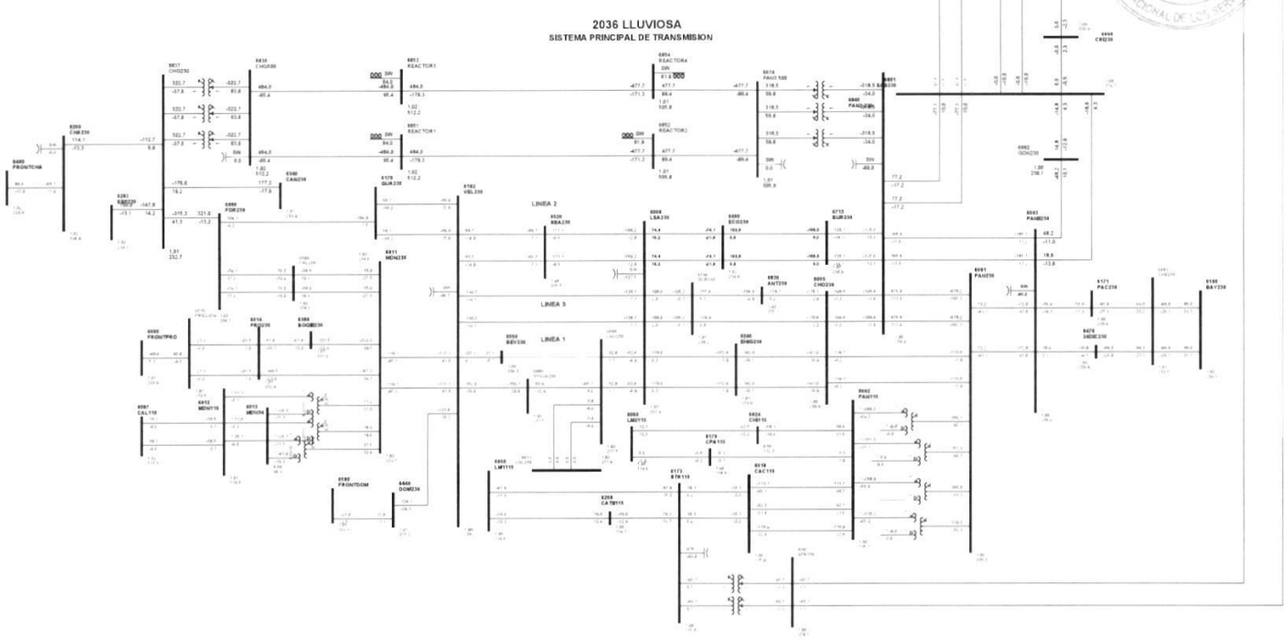

1

Gaceta Oficial Digital
Para verificar la autenticidad de una representación **GO6B0730DF17680**
en el sitio web www.gacetaoficial.gob.pa/validar-gaceta

C90-6596-6830-9B

5032

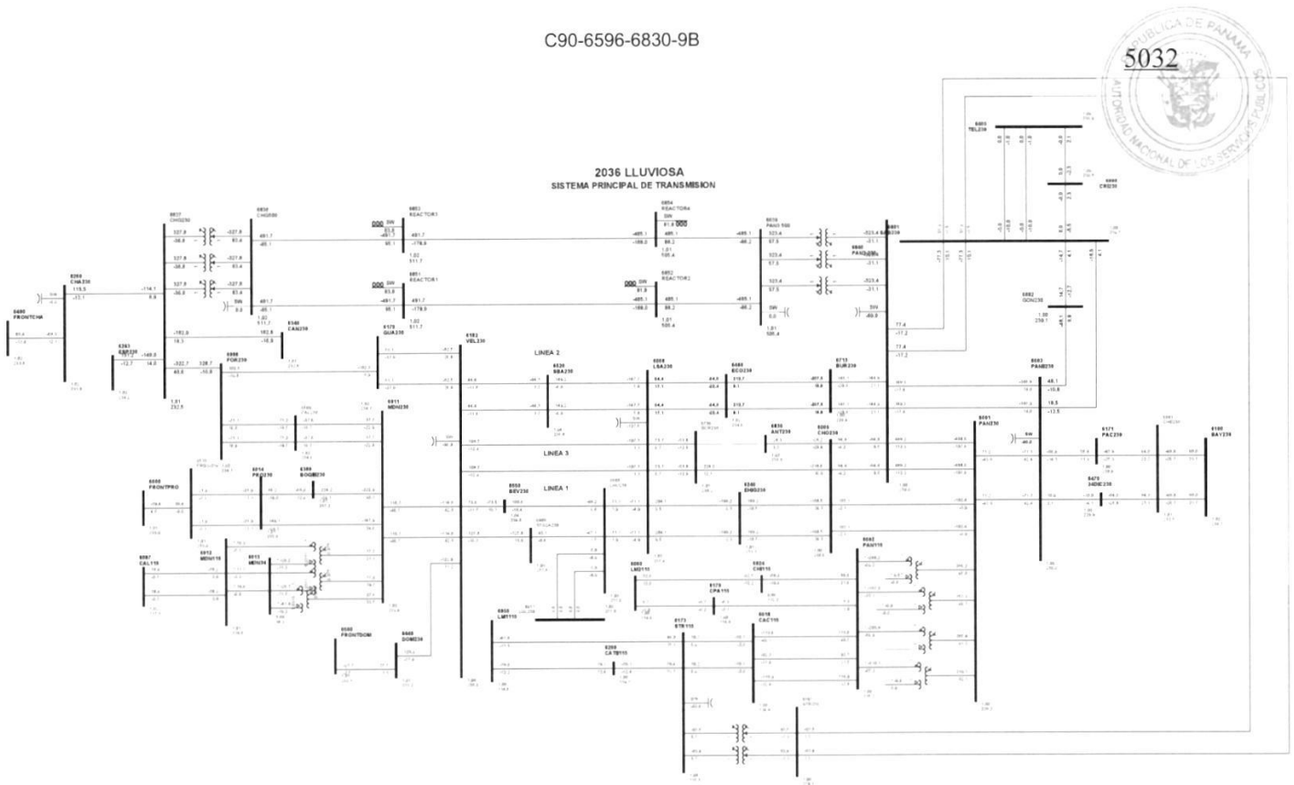

1

C91-6713-6840-2B

5033

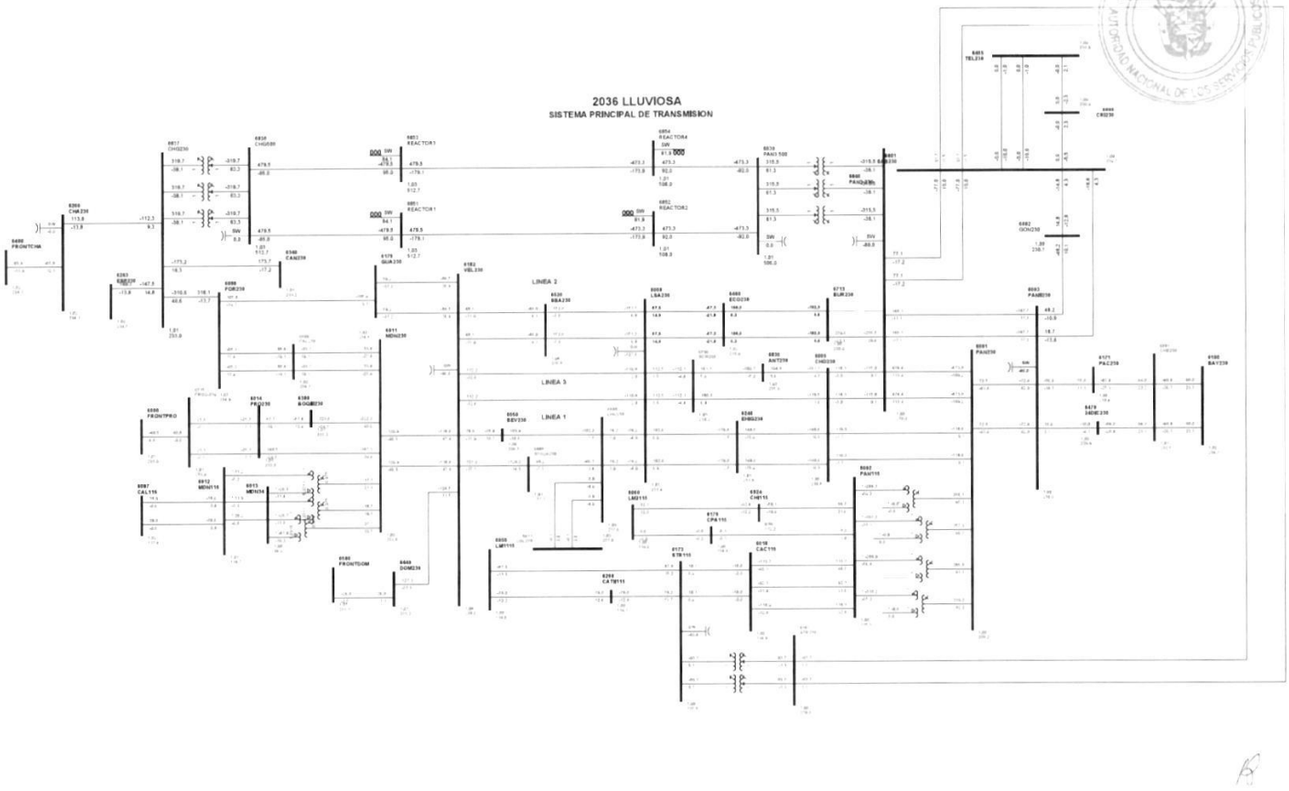

1

Gaceta Oficial Digital
Para verificar la autenticidad de una representación **GO6B0730DF17680**
en el sitio web www.gacetaoficial.gob.pa/validar-gaceta

C92-6713-6840-3B

5034

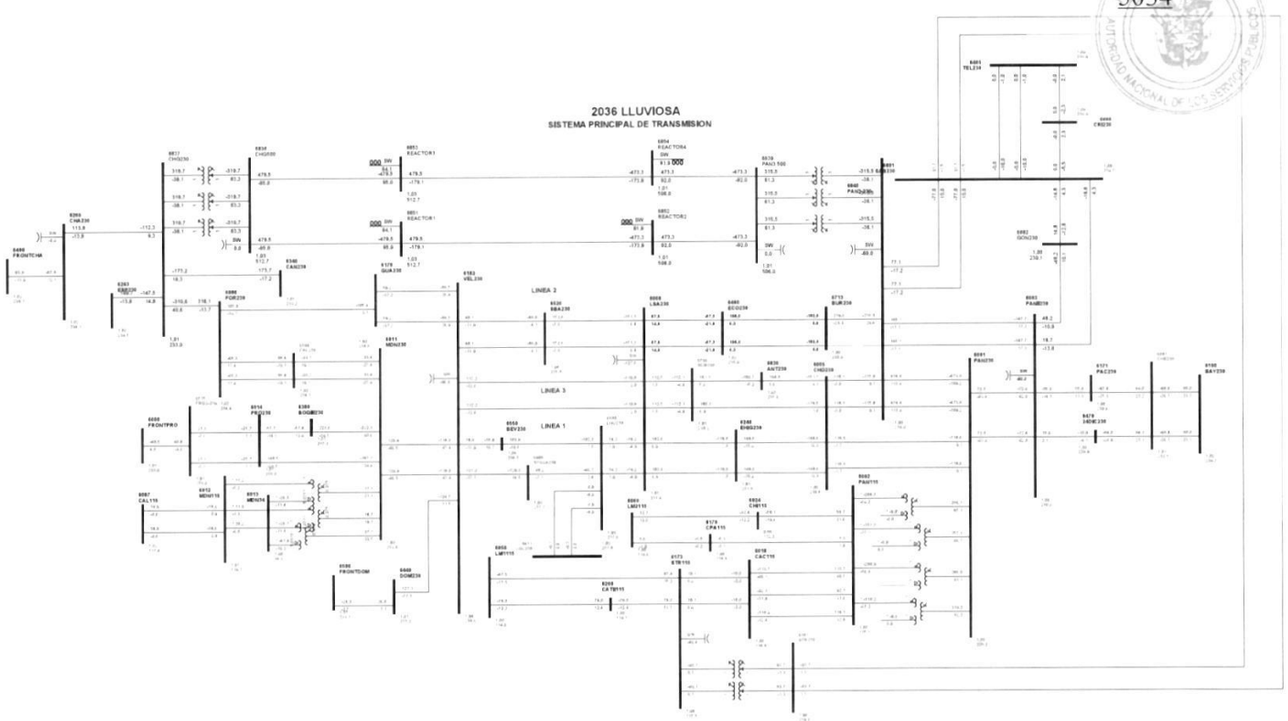

1

C93-6801-6808-4C

5035

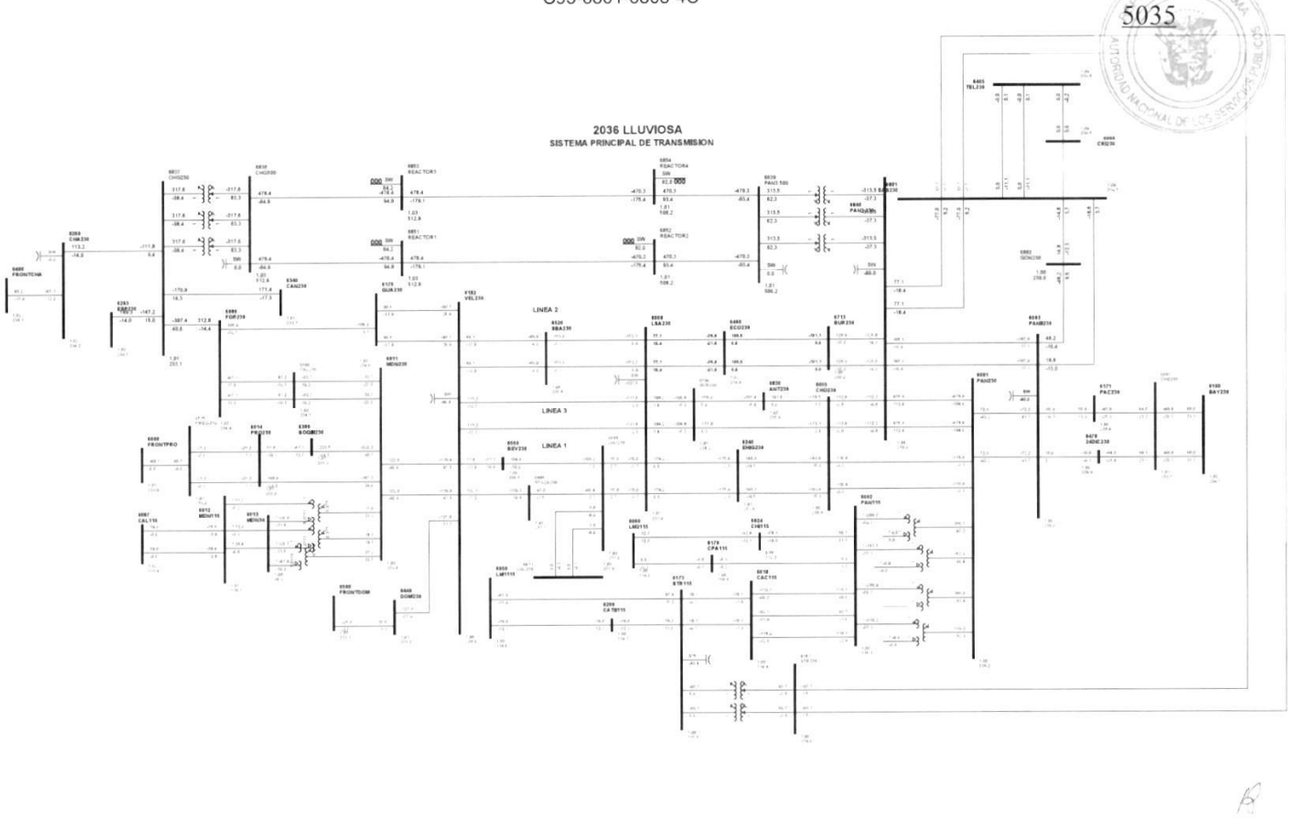

1

Gaceta Oficial Digital
Para verificar la autenticidad de una representación **GO6B0730DF17680**
en el sitio web www.gacetaoficial.gob.pa/validar-gaceta

C94-6801-6840-58

5036

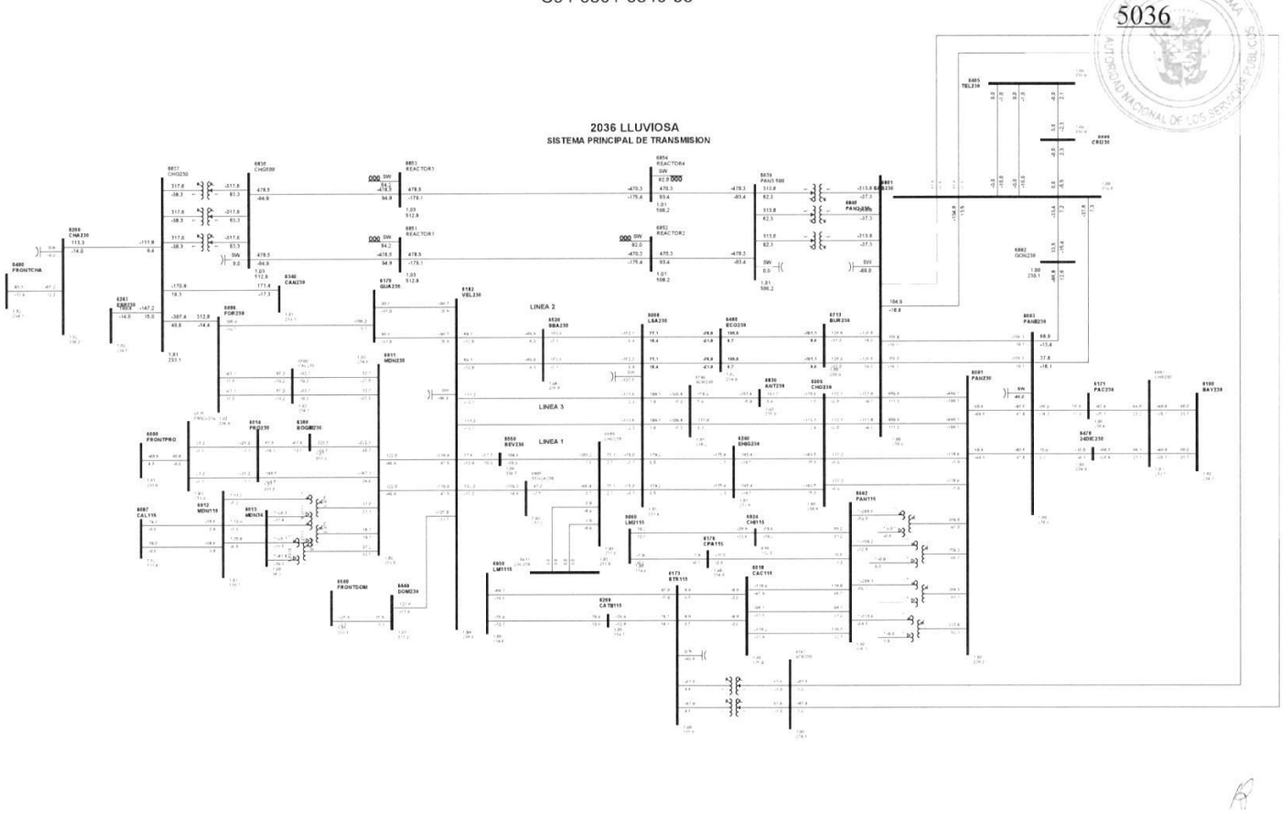

1

Gaceta Oficial Digital
Para verificar la autenticidad de una representación **GO6B0730DF17680**
en el sitio web www.gacetaoficial.gob.pa/validar-gaceta

C95-6801-6840-59

5037

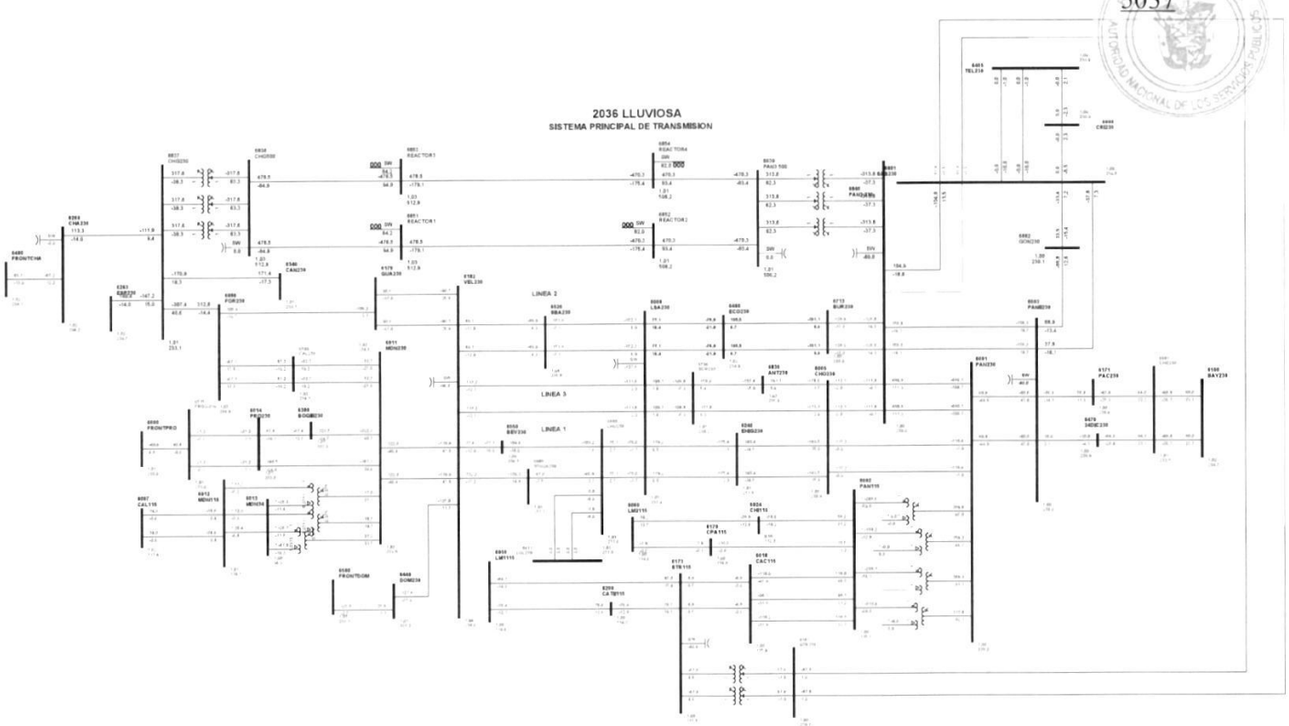

1

Gaceta Oficial Digital
Para verificar la autenticidad de una representación **GO6B0730DF17680**
en el sitio web www.gacetaoficial.gob.pa/validar-gaceta

C96-6801-6882-4B

5038

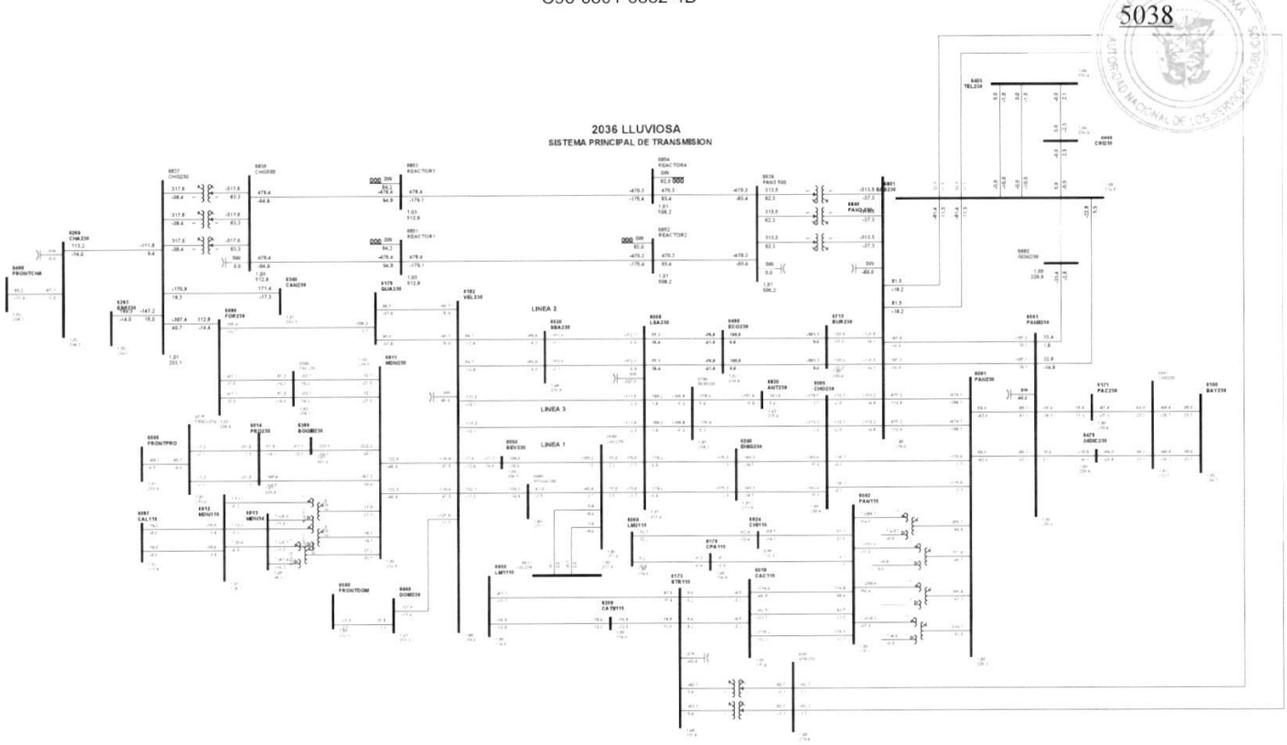

1

Gaceta Oficial Digital
Para verificar la autenticidad de una representación **GO6B0730DF17680**
en el sitio web www.gacetaoficial.gob.pa/validar-gaceta

C97-6840-6844-1

5039

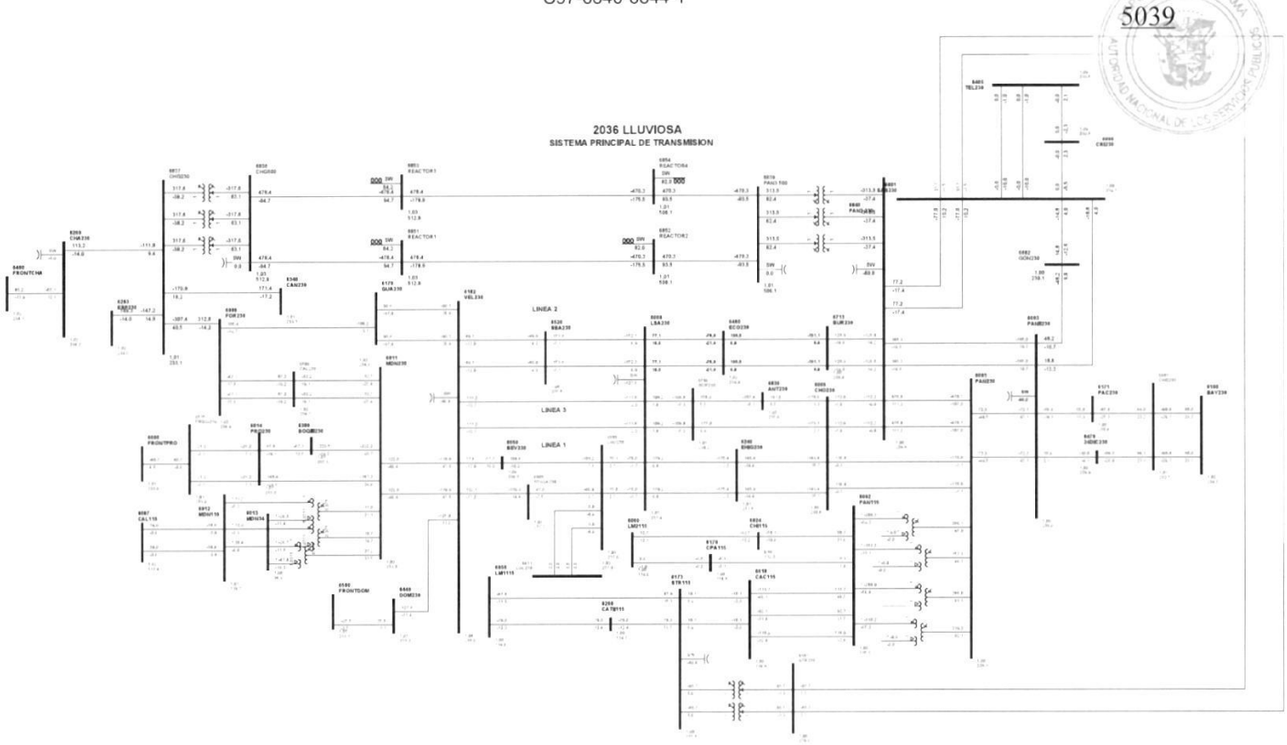

1

Gaceta Oficial Digital
Para verificar la autenticidad de una representación **GO6B0730DF17680**
en el sitio web www.gacetaoficial.gob.pa/validar-gaceta

C98-6885-6969-5B

5040

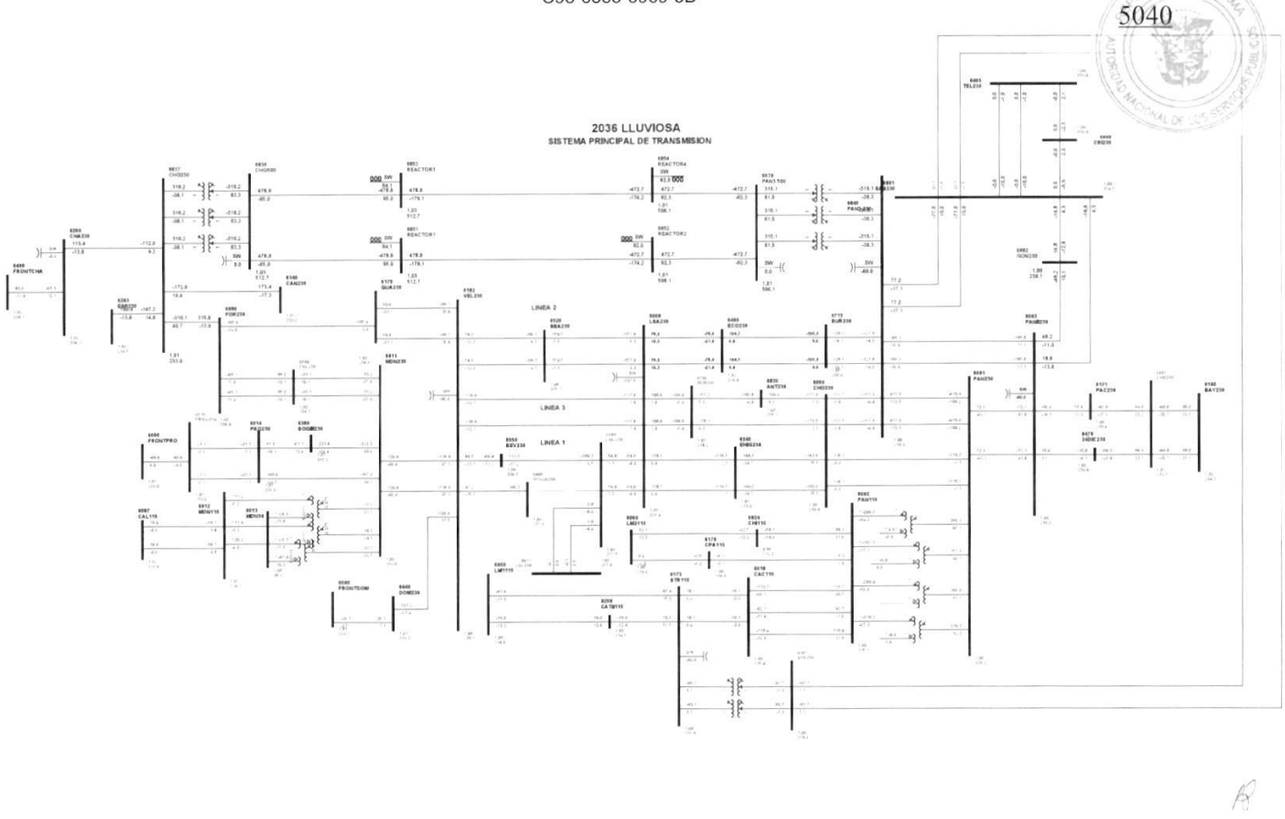

1

Gaceta Oficial Digital
Para verificar la autenticidad de una representación **GO6B0730DF17680**
en el sitio web www.gacetaoficial.gob.pa/validar-gaceta

C99-6853-6854-5B

5041

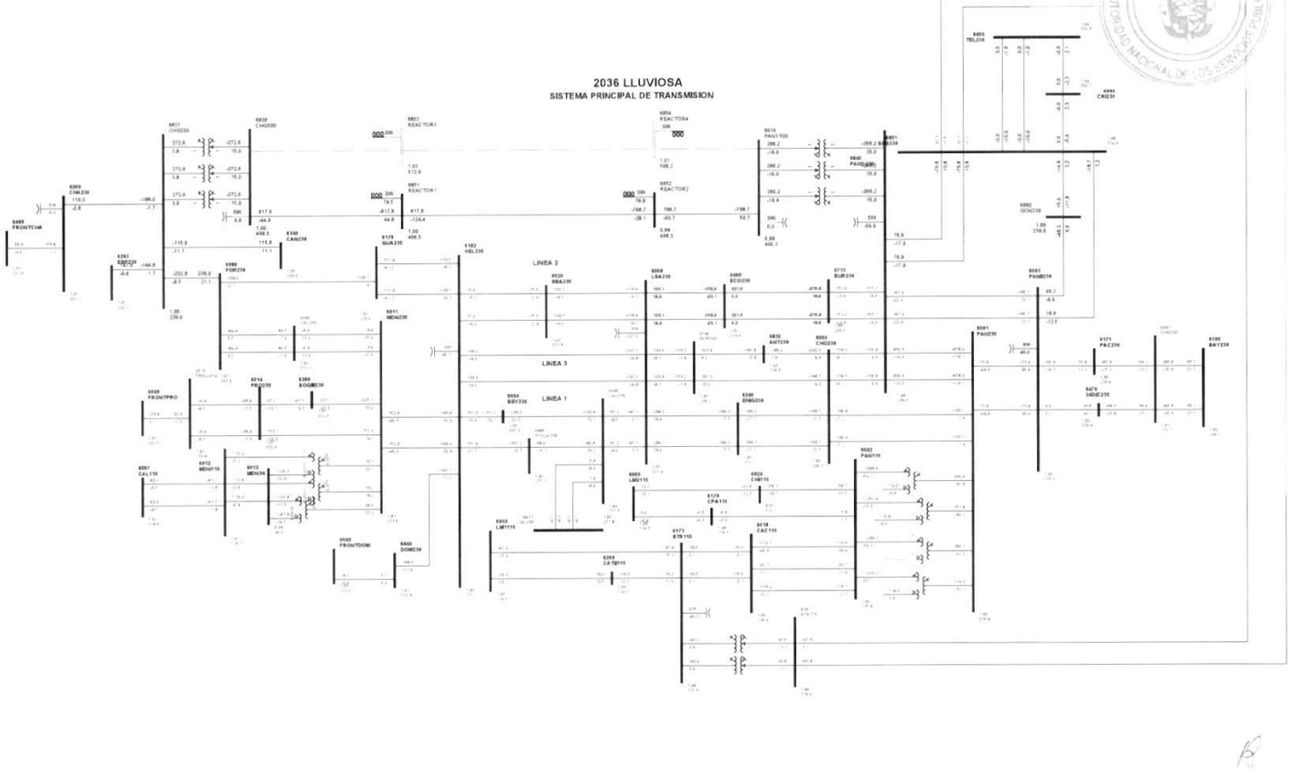

1

Gaceta Oficial Digital
Para verificar la autenticidad de una representación **GO6B0730DF17680**
en el sitio web www.gacetaoficial.gob.pa/validar-gaceta

C100-6851-6852-5B

5042

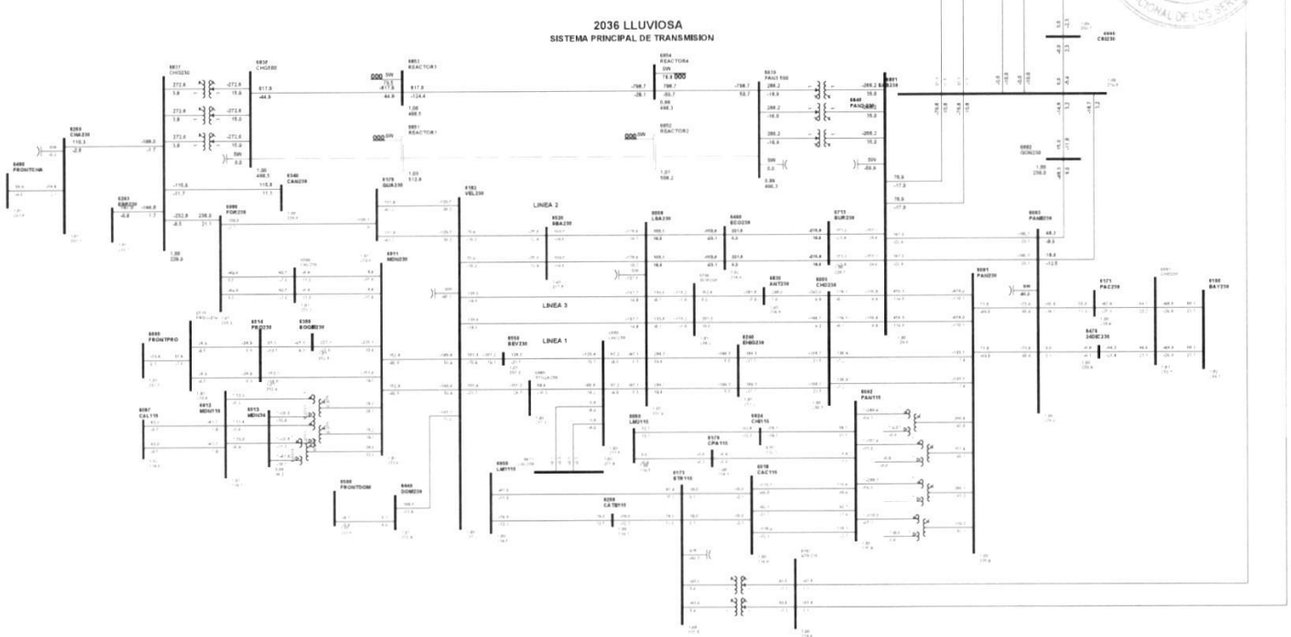

1

Gaceta Oficial Digital
Para verificar la autenticidad de una representación **GO6B0730DF17680**
en el sitio web www.gacetaoficial.gob.pa/validar-gaceta



2038 SECA

C1-6000-6515-10

5044

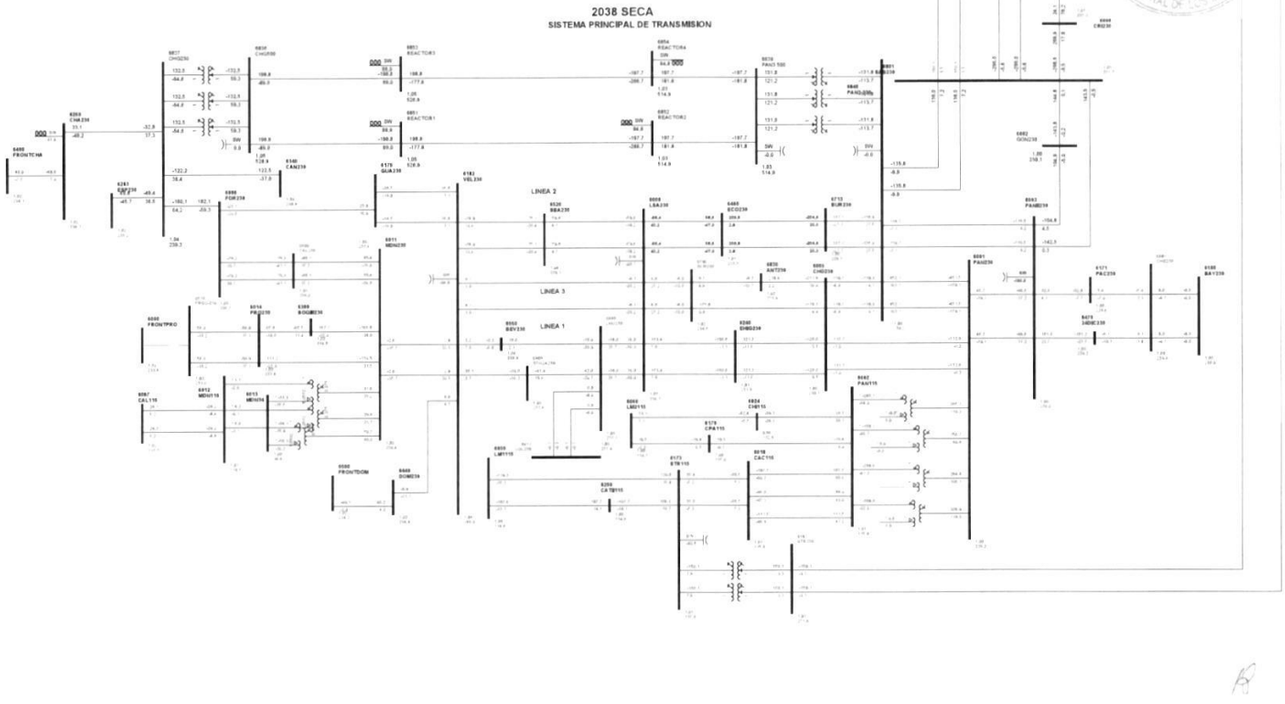

1

Gaceta Oficial Digital
Para verificar la autenticidad de una representación **GO6B0730DF17680**
en el sitio web www.gacetaoficial.gob.pa/validar-gaceta

C2-6001-6003-1D

5045

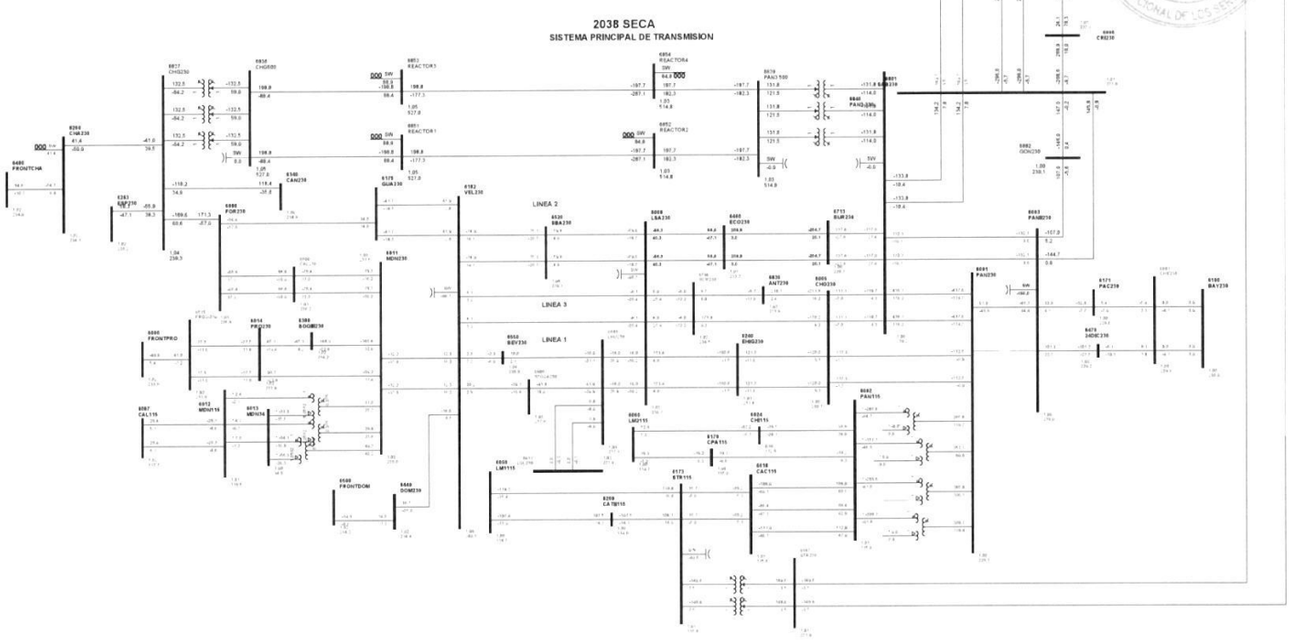

1

Gaceta Oficial Digital
Para verificar la autenticidad de una representación **GO6B0730DF17680**
en el sitio web www.gacetaoficial.gob.pa/validar-gaceta

C3-6001-6003-2D

5046

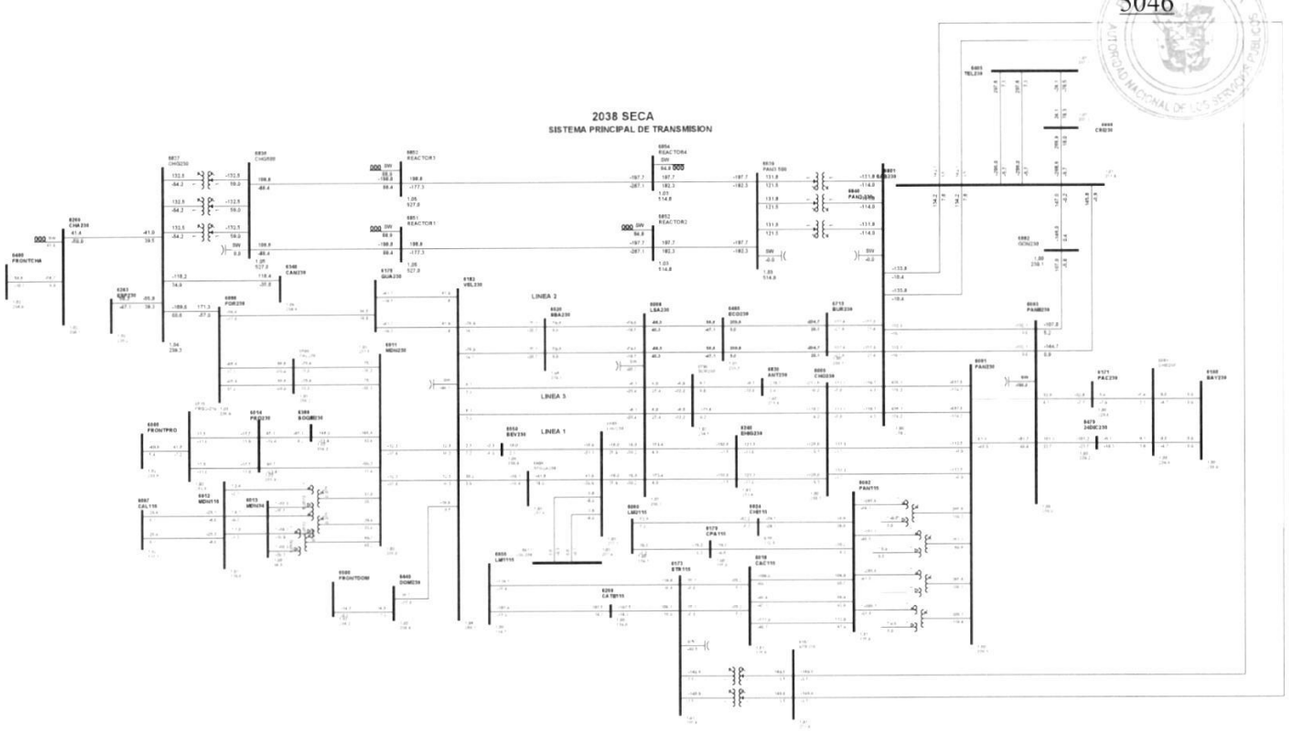

1

Gaceta Oficial Digital
Para verificar la autenticidad de una representación **GO6B0730DF17680**
en el sitio web www.gacetaoficial.gob.pa/validar-gaceta

C4-6001-6005-3A

5047

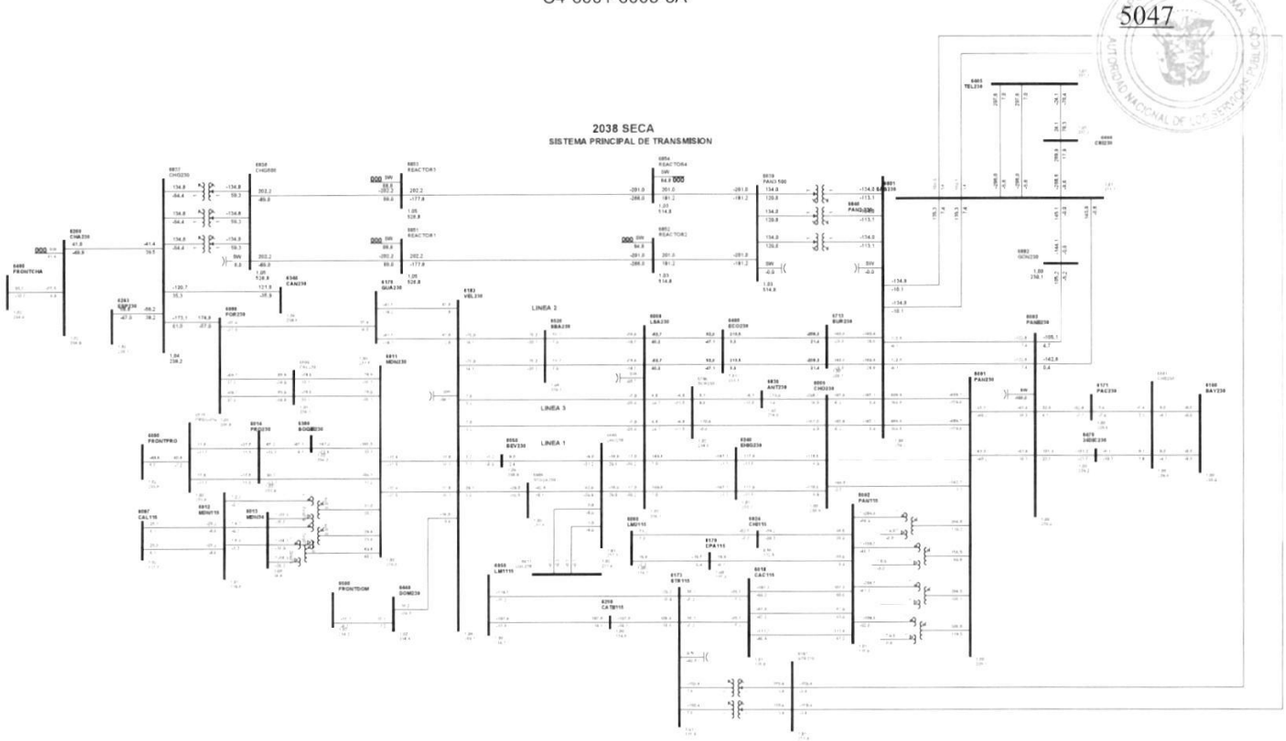

1

Gaceta Oficial Digital
Para verificar la autenticidad de una representación **GO6B0730DF17680**
en el sitio web www.gacetaoficial.gob.pa/validar-gaceta

C5-6001-6005-4A

5048

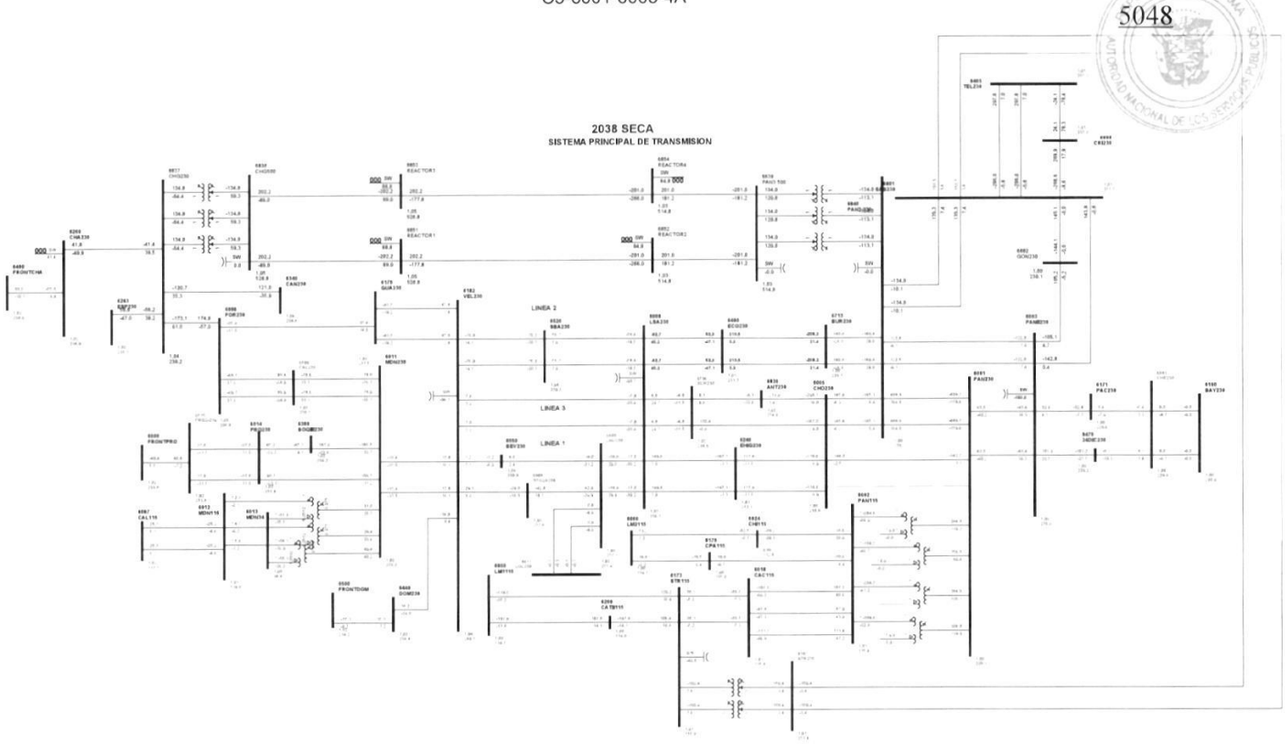

1

Gaceta Oficial Digital
Para verificar la autenticidad de una representación **GO6B0730DF17680**
en el sitio web www.gacetaoficial.gob.pa/validar-gaceta

C6-6001-6840-7A

5049

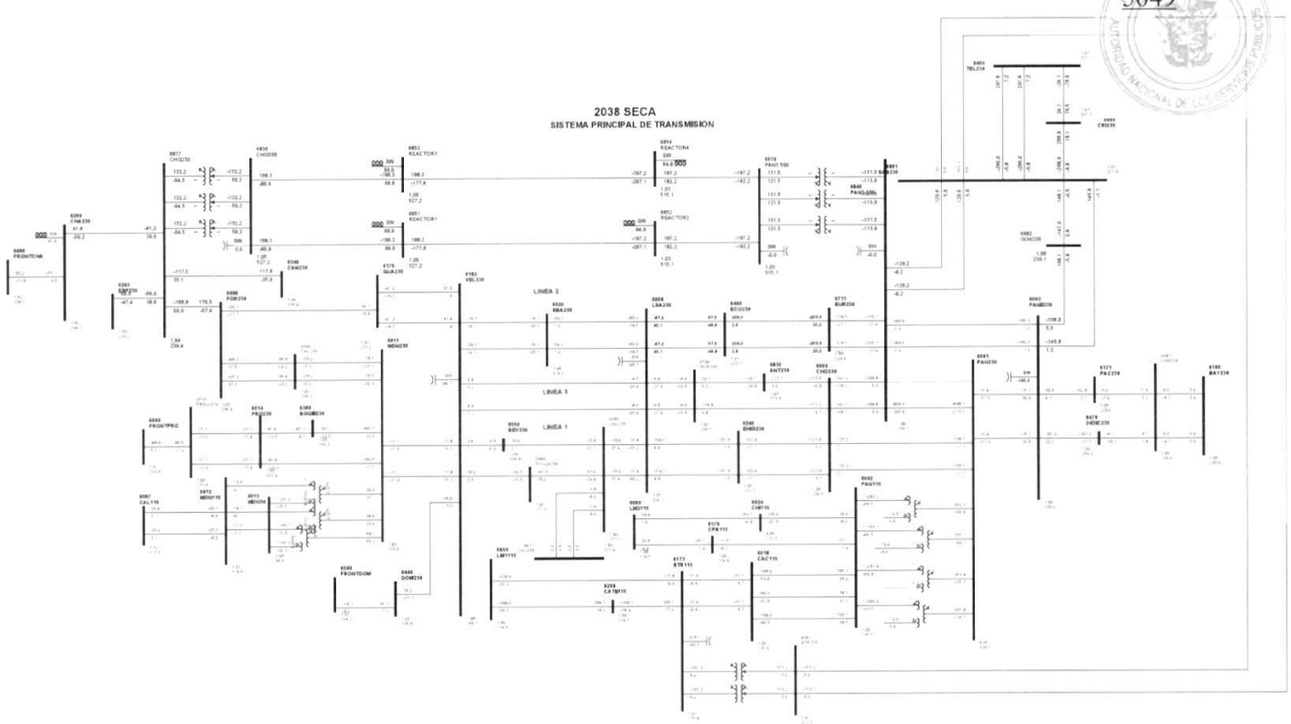

1

Gaceta Oficial Digital
Para verificar la autenticidad de una representación **GO6B0730DF17680**
en el sitio web www.gacetaoficial.gob.pa/validar-gaceta

C7-6001-6840-8A

5050

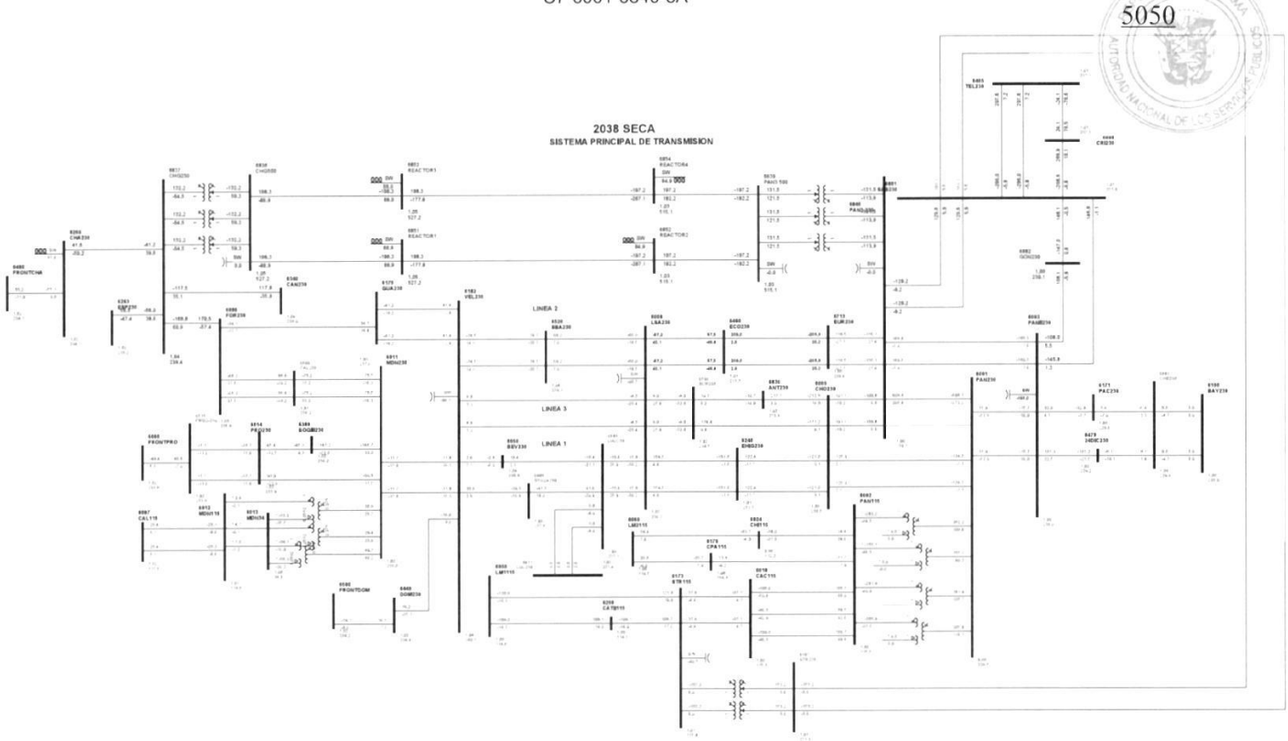

1

Gaceta Oficial Digital
Para verificar la autenticidad de una representación **GO6B0730DF17680**
en el sitio web www.gacetaoficial.gob.pa/validar-gaceta

C8-6002-6018-12

5051

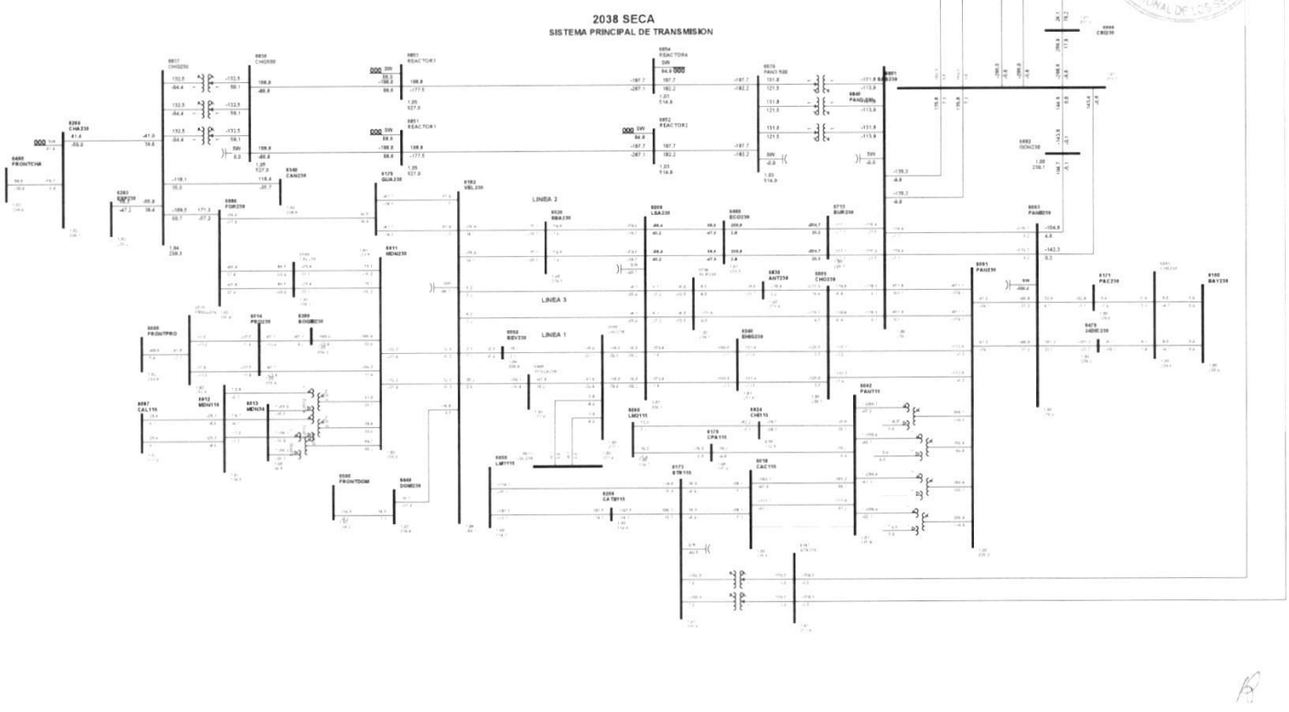

1

Gaceta Oficial Digital
Para verificar la autenticidad de una representación **GO6B0730DF17680**
en el sitio web www.gacetaoficial.gob.pa/validar-gaceta

C9-6002-6018-37

5052

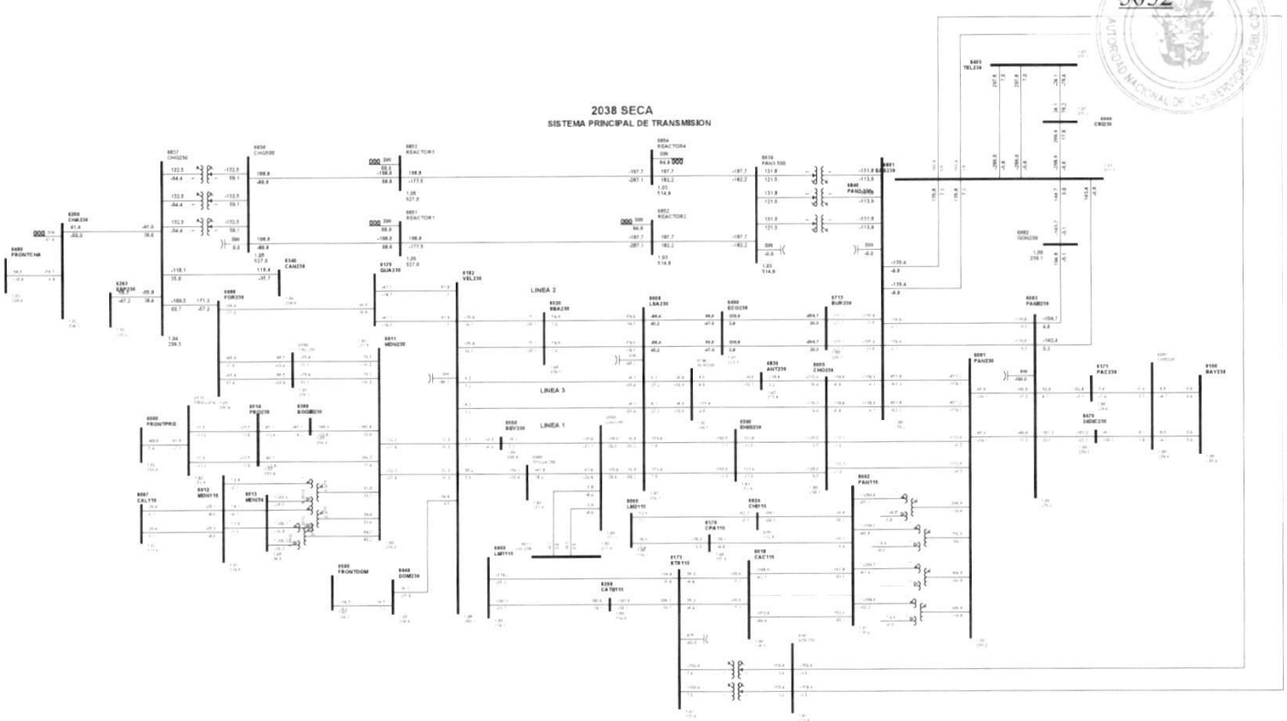

1

Gaceta Oficial Digital
Para verificar la autenticidad de una representación **GO6B0730DF17680**
en el sitio web www.gacetaoficial.gob.pa/validar-gaceta

C10-6002-6018-62

5053

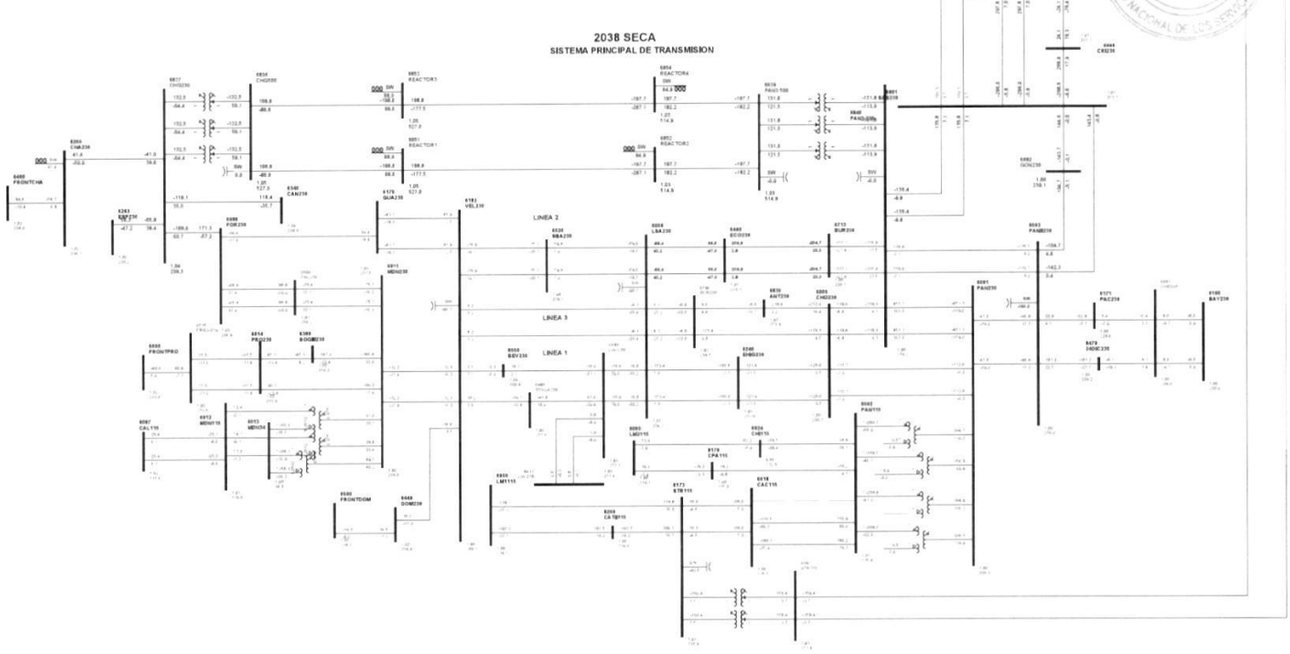

1

Gaceta Oficial Digital
Para verificar la autenticidad de una representación **GO6B0730DF17680**
en el sitio web www.gacetaoficial.gob.pa/validar-gaceta

C11-6002-6024-3A

5054

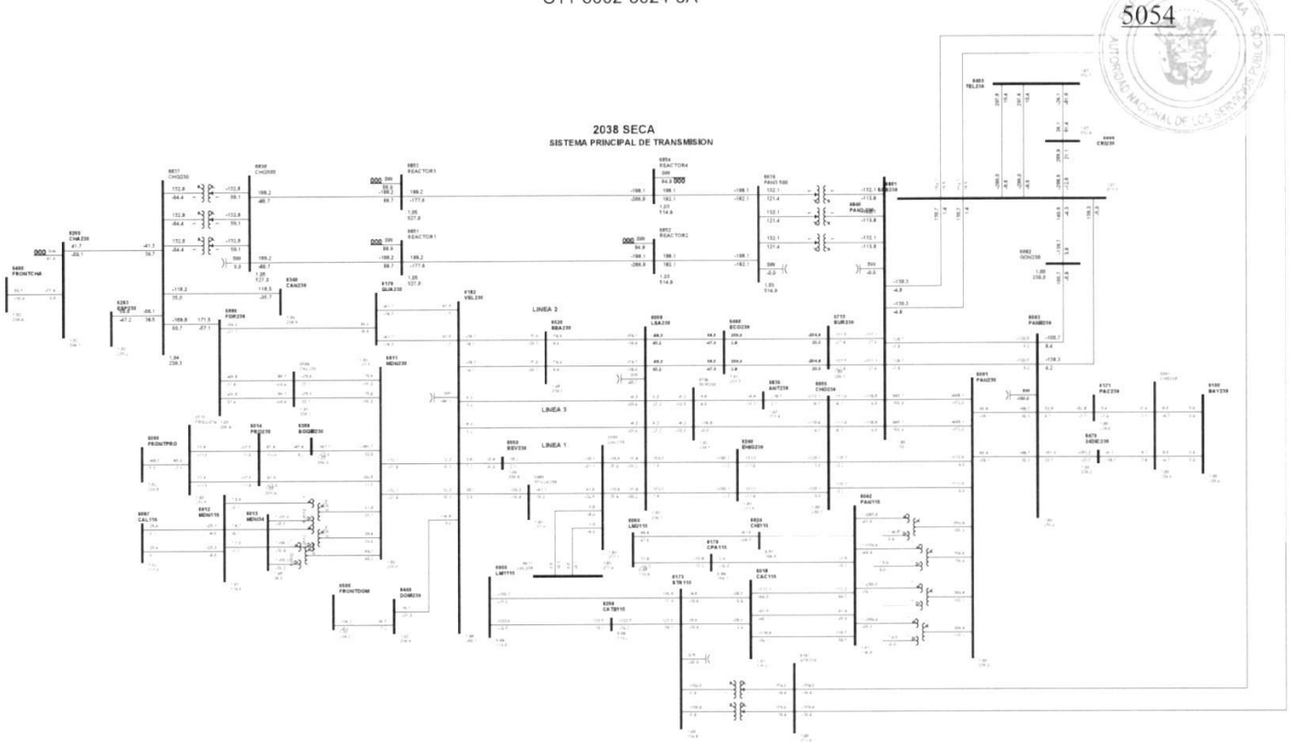

1

Gaceta Oficial Digital
Para verificar la autenticidad de una representación **GO6B0730DF17680**
en el sitio web www.gacetaoficial.gob.pa/validar-gaceta

C12-6002-6170-4A

5055

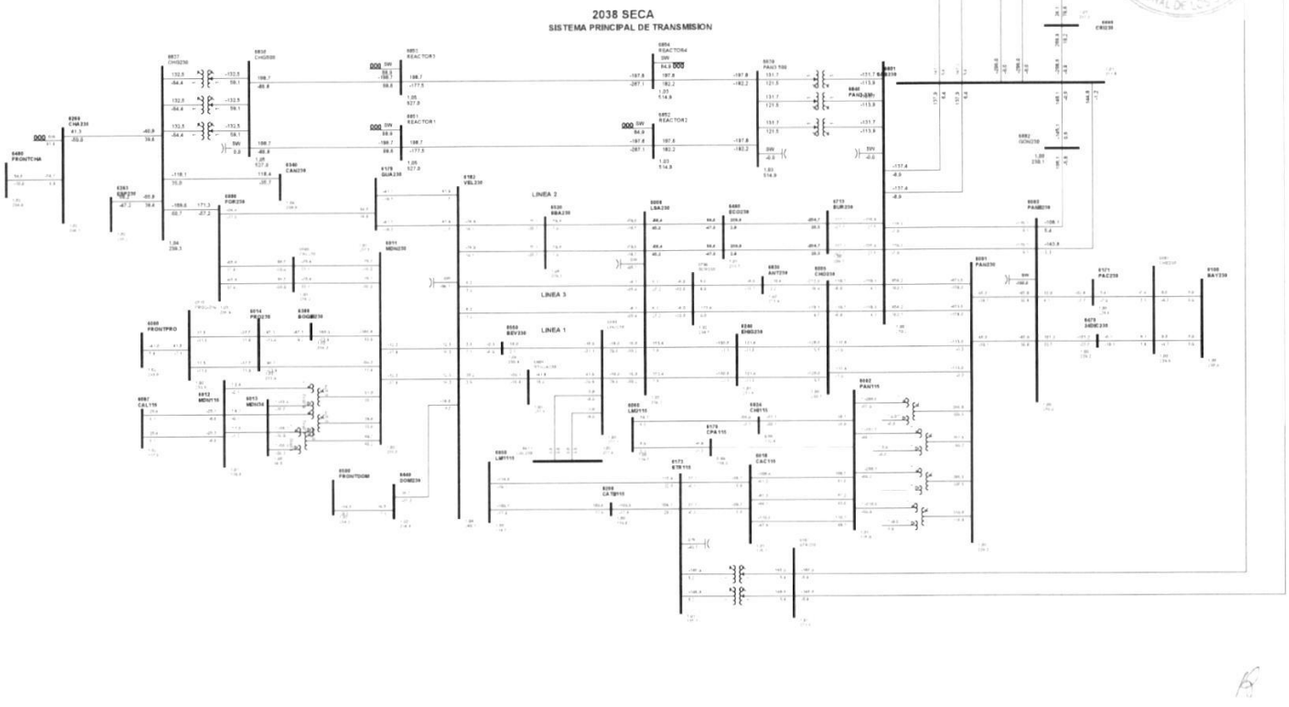

1

Gaceta Oficial Digital
Para verificar la autenticidad de una representación **GO6B0730DF17680**
en el sitio web www.gacetaoficial.gob.pa/validar-gaceta

C13-6003-6171-1C

5056

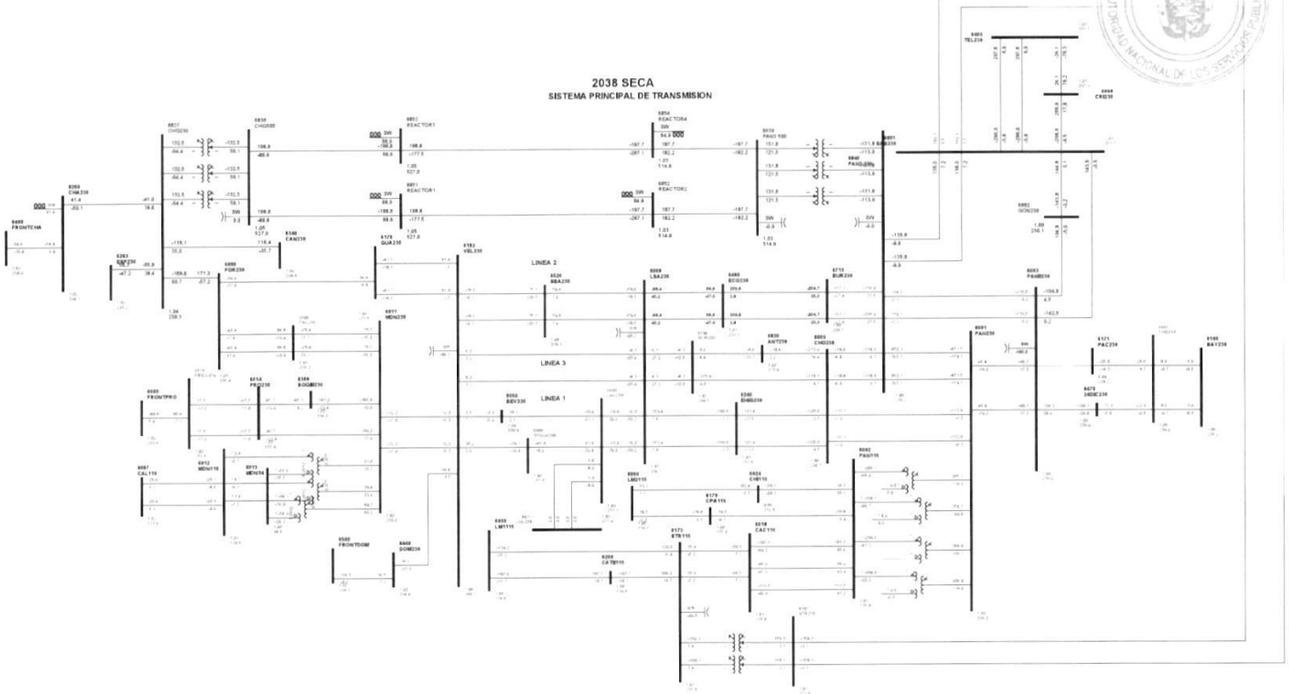

1

Gaceta Oficial Digital
Para verificar la autenticidad de una representación **GO6B0730DF17680**
en el sitio web www.gacetaoficial.gob.pa/validar-gaceta

C14-6003-6470-2C

5057

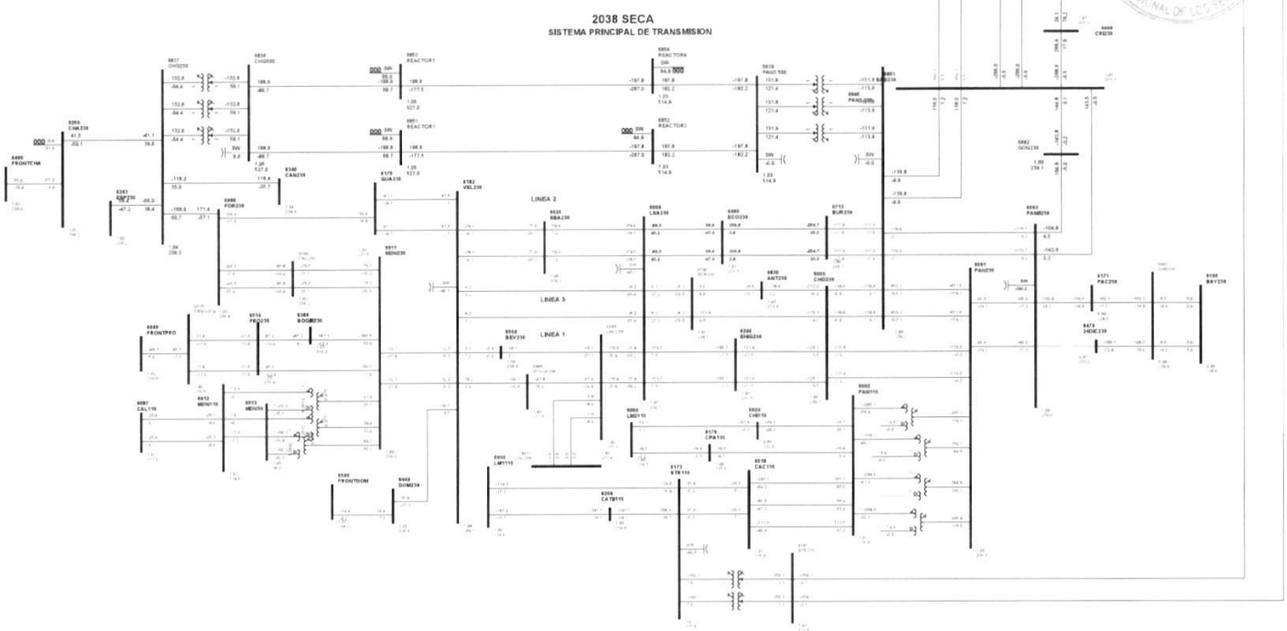

1

Gaceta Oficial Digital
Para verificar la autenticidad de una representación **GO6B0730DF17680**
en el sitio web www.gacetaoficial.gob.pa/validar-gaceta

C15-6003-6801-5A

5058

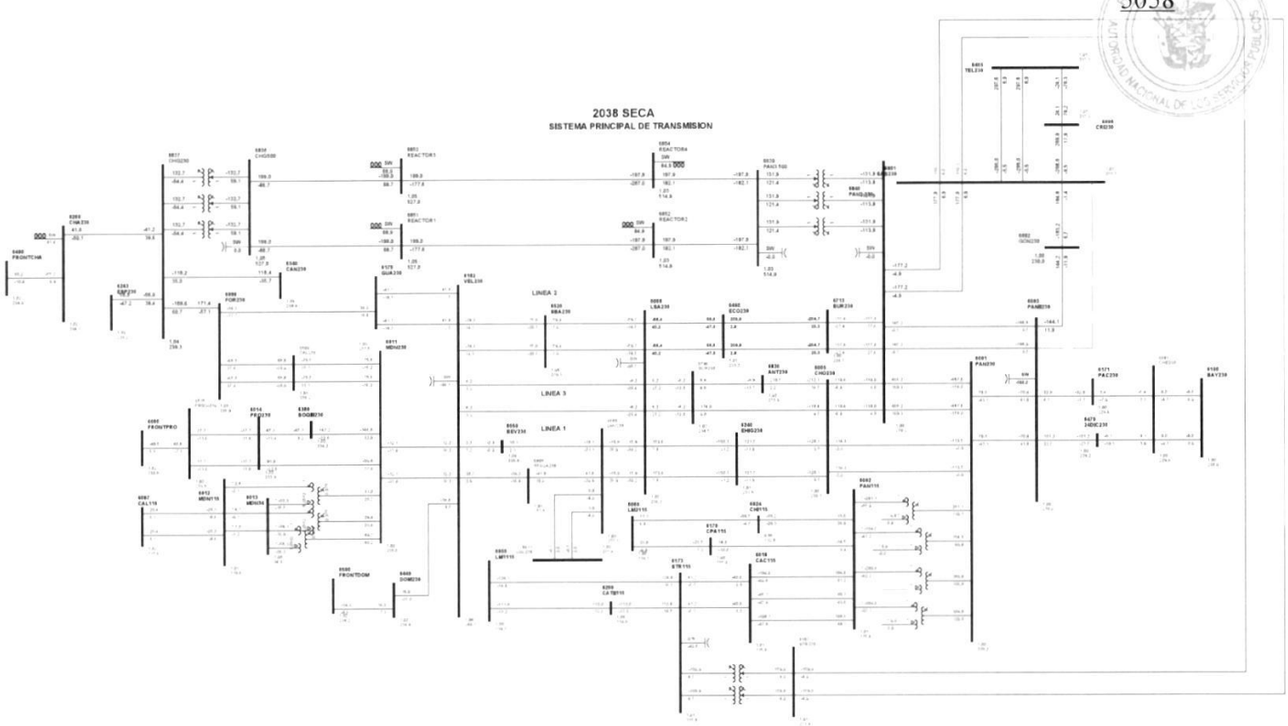

1

Gaceta Oficial Digital
Para verificar la autenticidad de una representación **GO6B0730DF17680**
en el sitio web www.gacetaoficial.gob.pa/validar-gaceta

C16-6003-6840-2A

5059

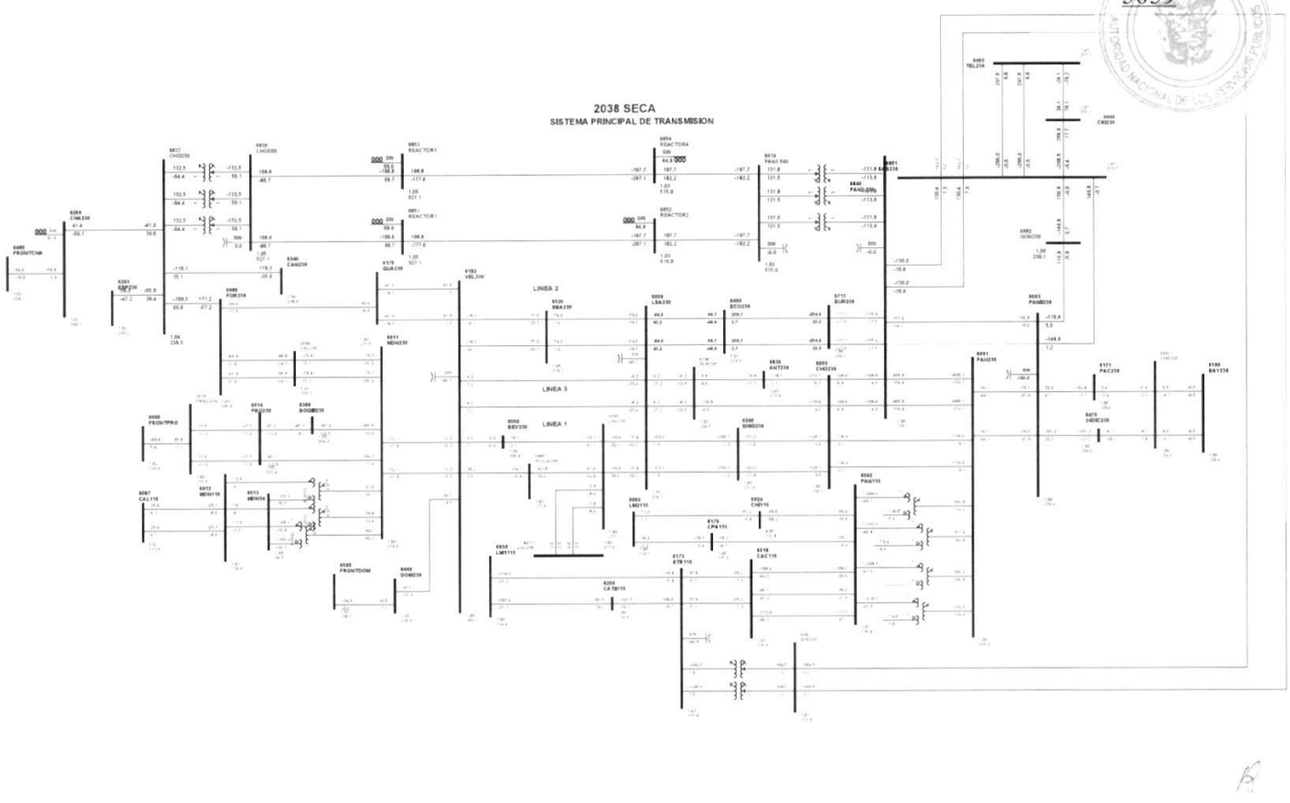

1

Gaceta Oficial Digital
Para verificar la autenticidad de una representación **GO6B0730DF17680**
en el sitio web www.gacetaoficial.gob.pa/validar-gaceta

C17-6003-6840-3A

5060

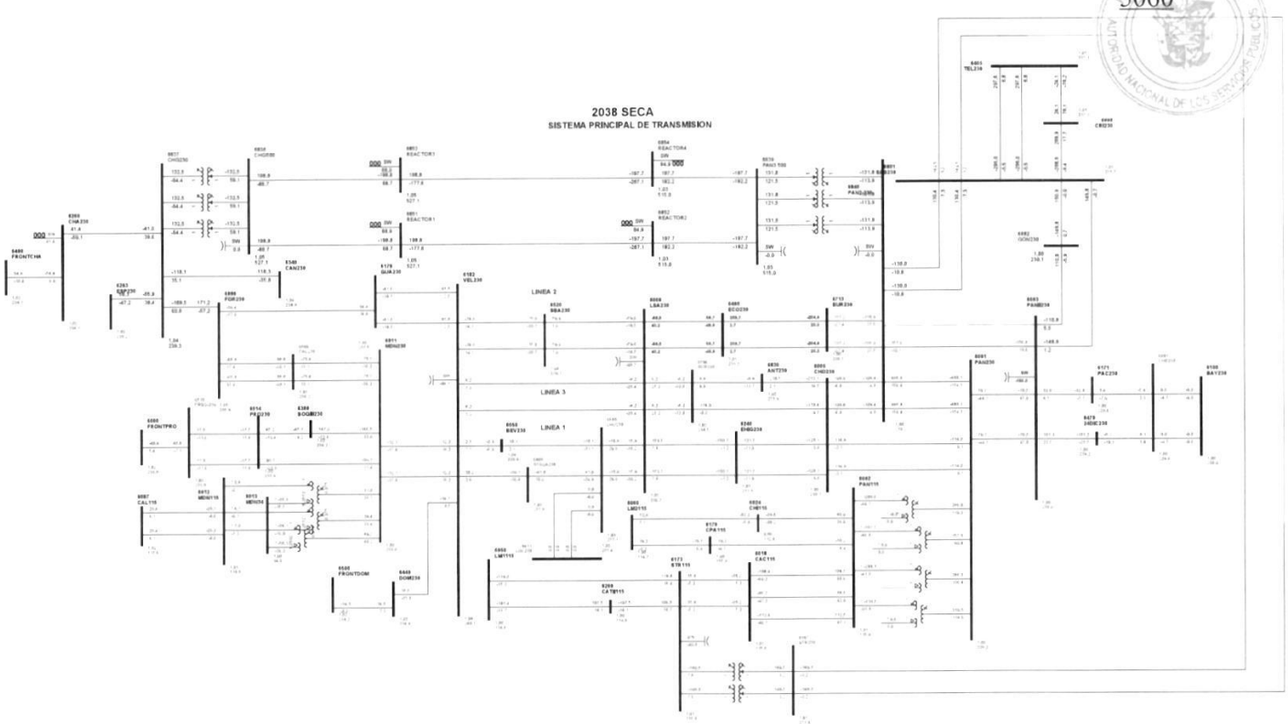

1

Gaceta Oficial Digital
Para verificar la autenticidad de una representación **GO6B0730DF17680**
en el sitio web www.gacetaoficial.gob.pa/validar-gaceta

C18-6003-6882-4A

5061

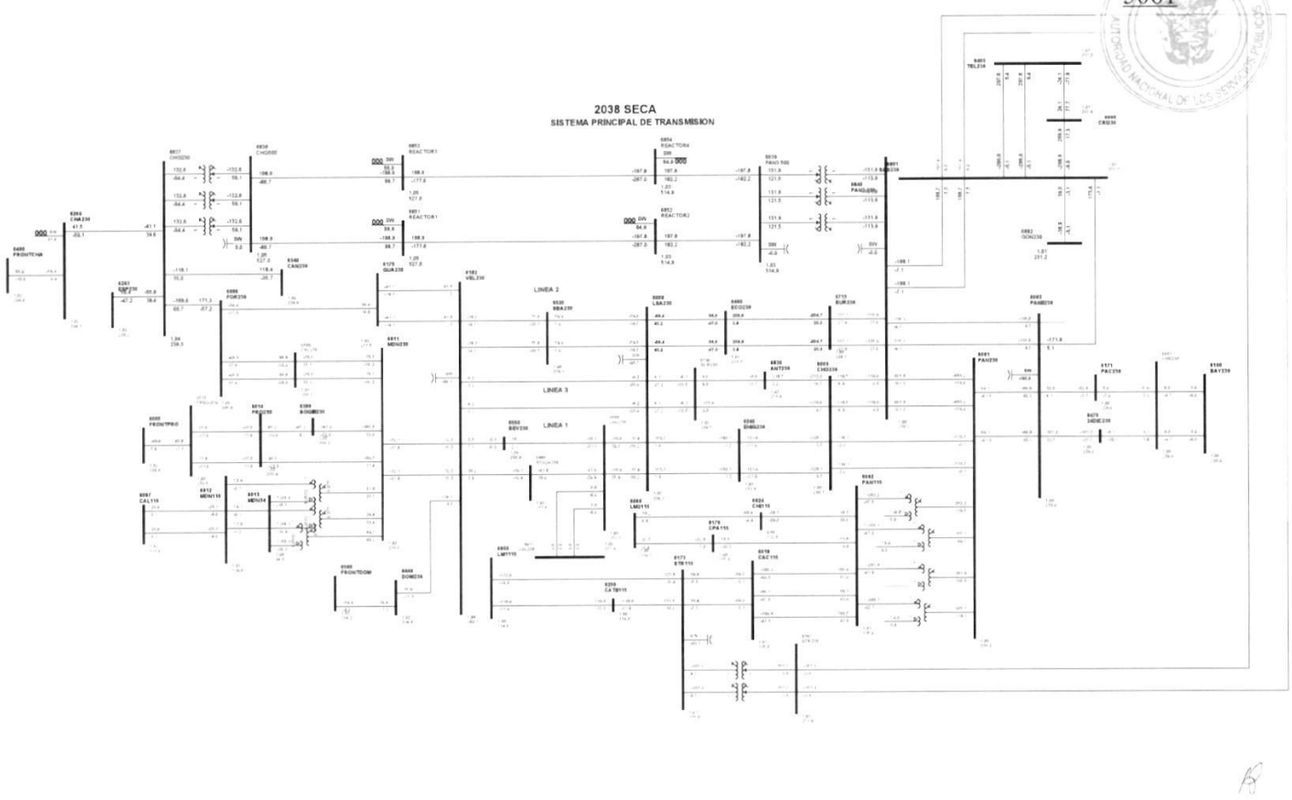

1

Gaceta Oficial Digital
Para verificar la autenticidad de una representación **GO6B0730DF17680**
en el sitio web www.gacetaoficial.gob.pa/validar-gaceta

C19-6005-6240-3B

5062

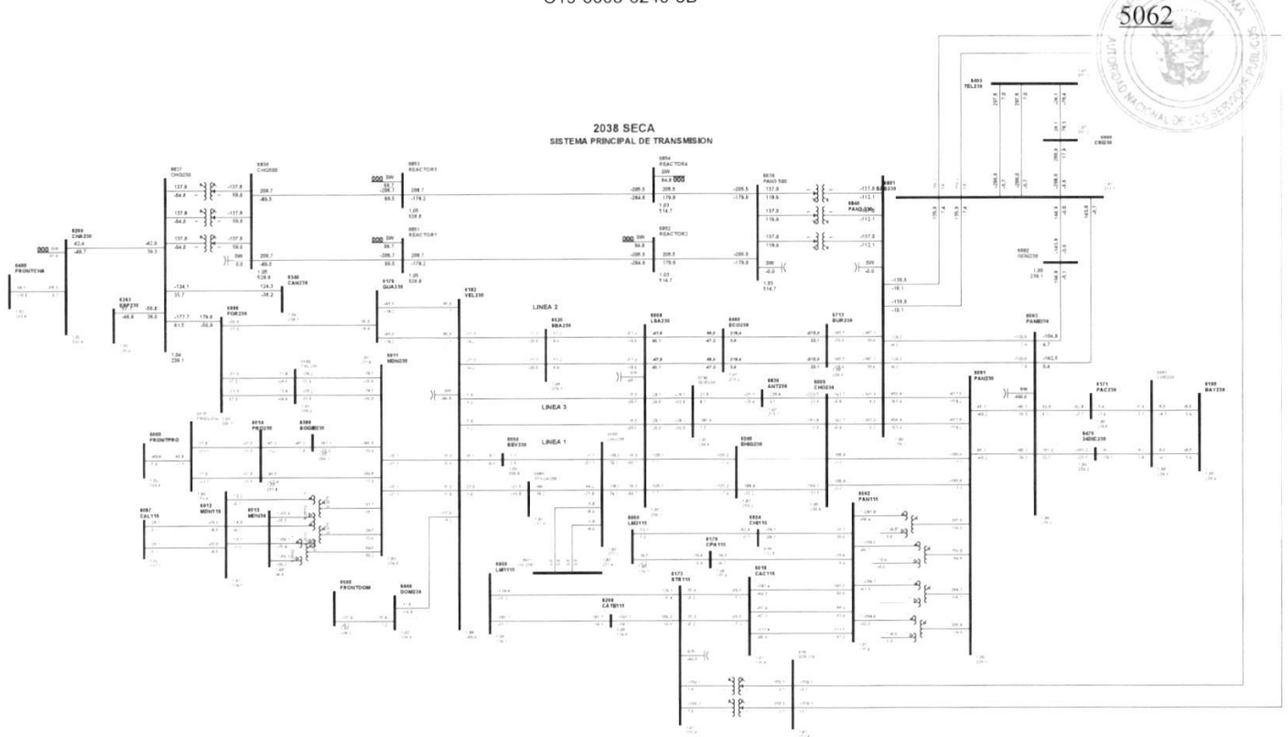

1

Gaceta Oficial Digital
Para verificar la autenticidad de una representación **GO6B0730DF17680**
en el sitio web www.gacetaoficial.gob.pa/validar-gaceta

C20-6005-6240-4B

5063

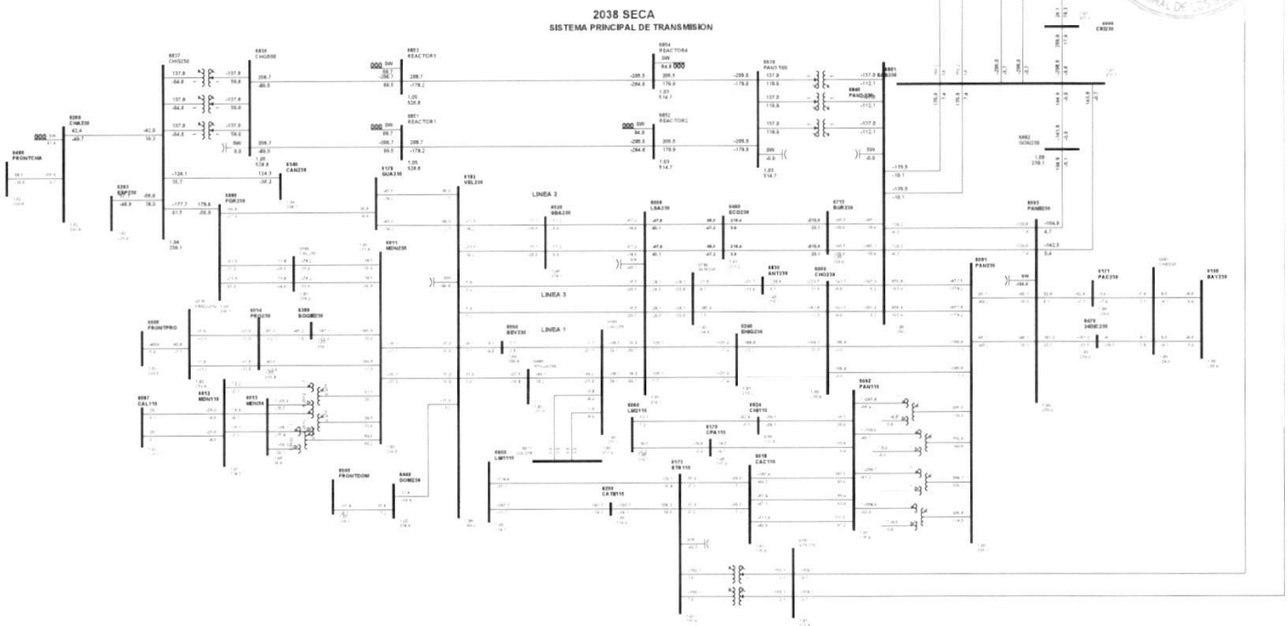

1

Gaceta Oficial Digital
Para verificar la autenticidad de una representación **GO6B0730DF17680**
en el sitio web www.gacetaoficial.gob.pa/validar-gaceta

C21-6005-6596-0A

5064

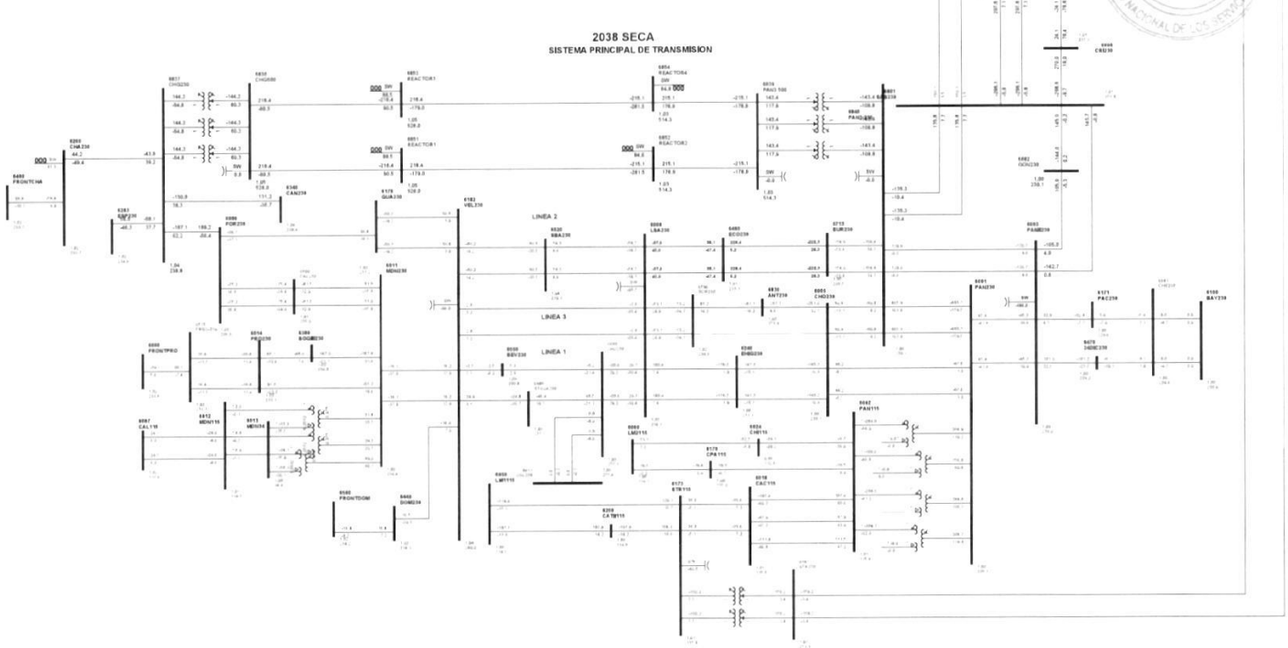

1

Gaceta Oficial Digital
Para verificar la autenticidad de una representación **GO6B0730DF17680**
en el sitio web www.gacetaoficial.gob.pa/validar-gaceta

C22-6005-6830-9A

5065

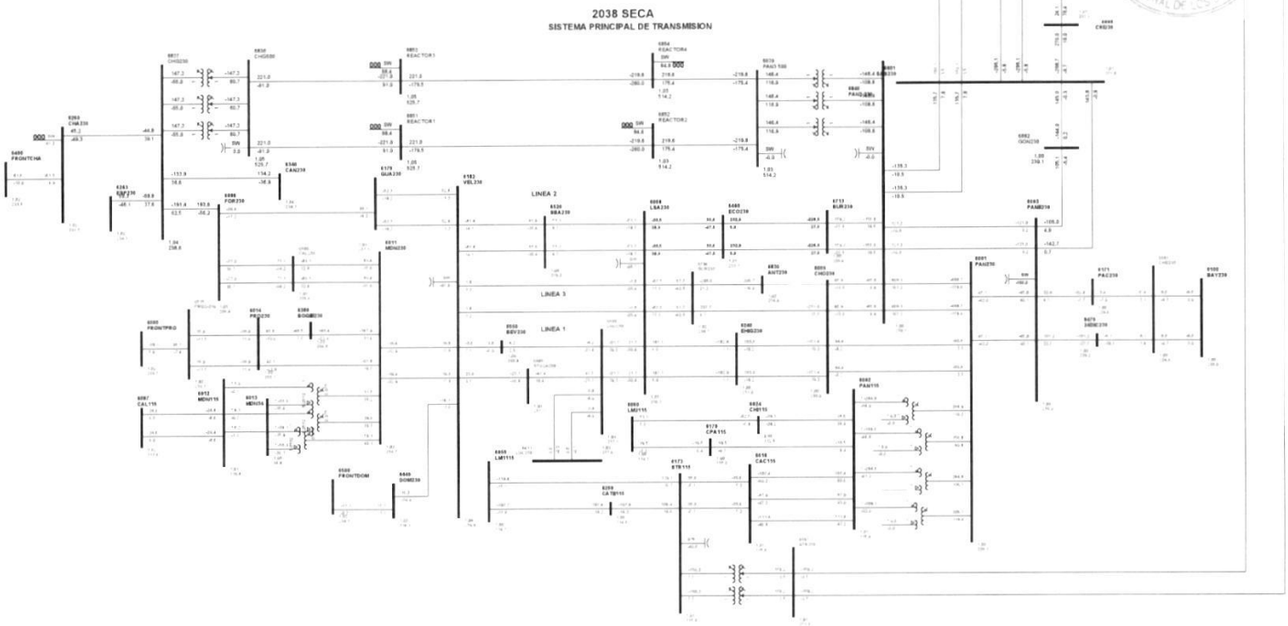

1

Gaceta Oficial Digital
Para verificar la autenticidad de una representación **GO6B0730DF17680**
en el sitio web www.gacetaoficial.gob.pa/validar-gaceta

C23-6005-6840-7B

5066

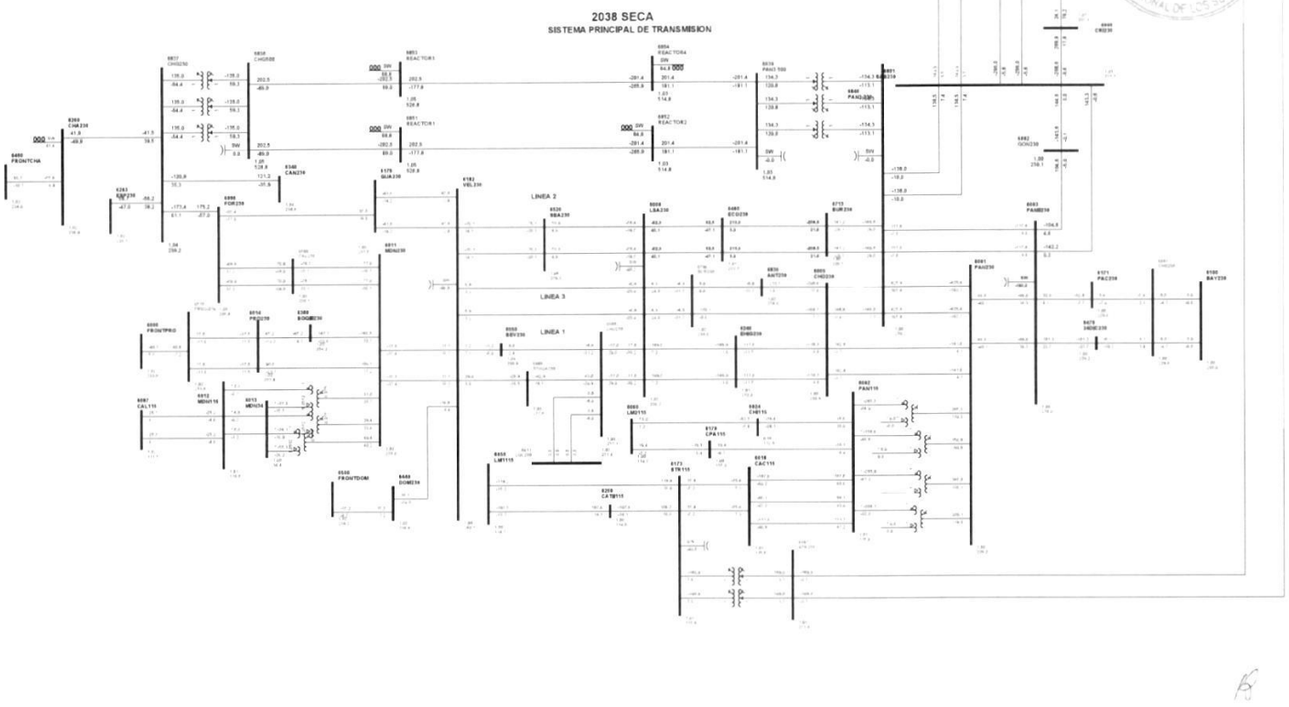

1

Gaceta Oficial Digital
Para verificar la autenticidad de una representación **GO6B0730DF17680**
en el sitio web www.gacetaoficial.gob.pa/validar-gaceta

C24-6005-6840-8B

5067

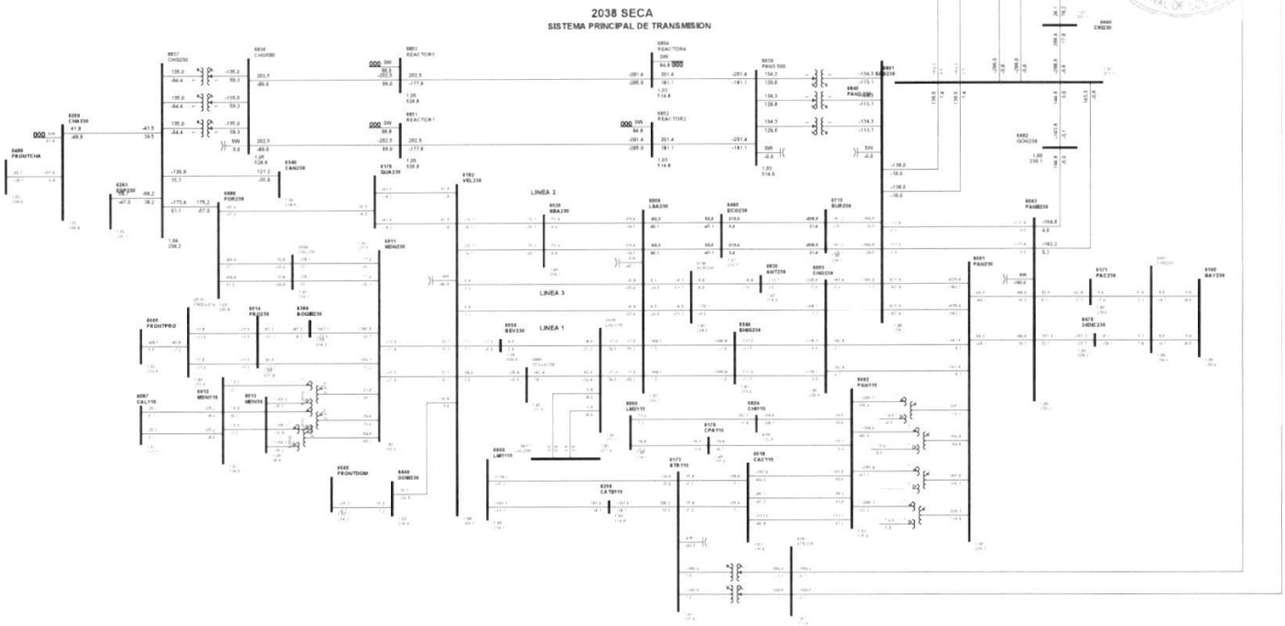

1

Gaceta Oficial Digital
Para verificar la autenticidad de una representación **GO6B0730DF17680**
en el sitio web www.gacetaoficial.gob.pa/validar-gaceta

C25-6008-6182-51

5068

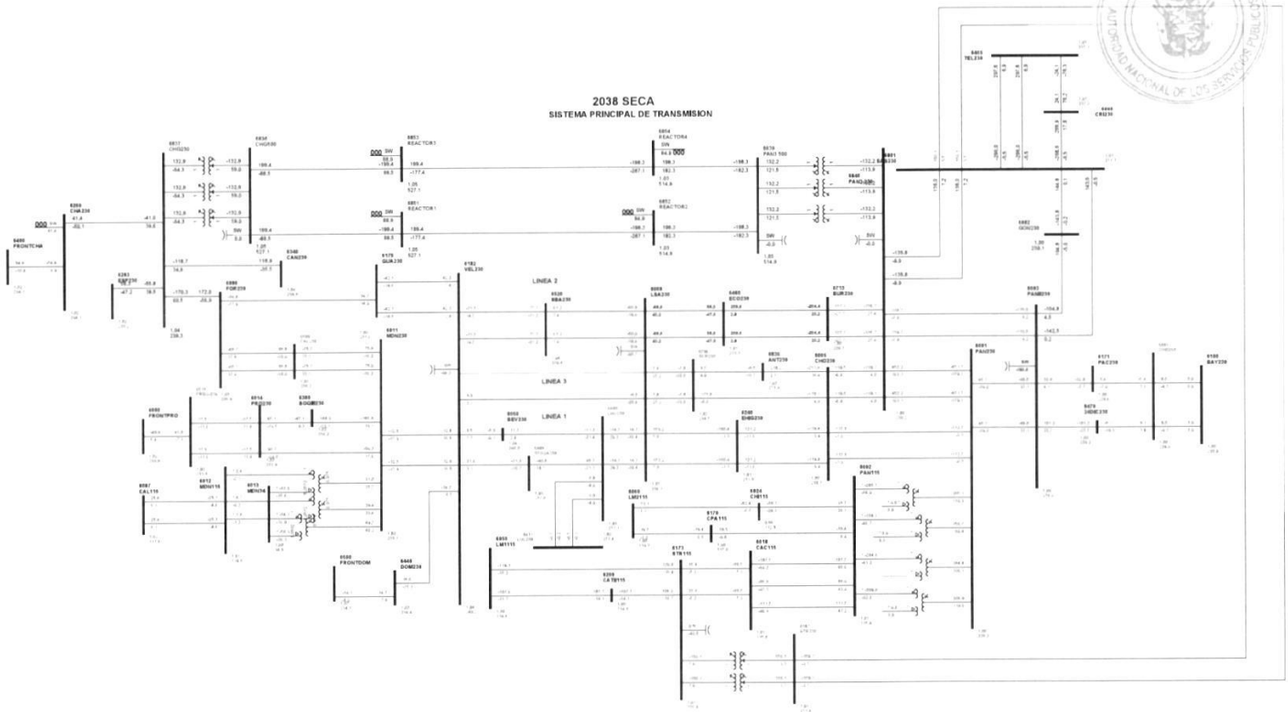

1

Gaceta Oficial Digital
Para verificar la autenticidad de una representación **GO6B0730DF17680**
en el sitio web www.gacetaoficial.gob.pa/validar-gaceta

C26-6008-6182-52

5069

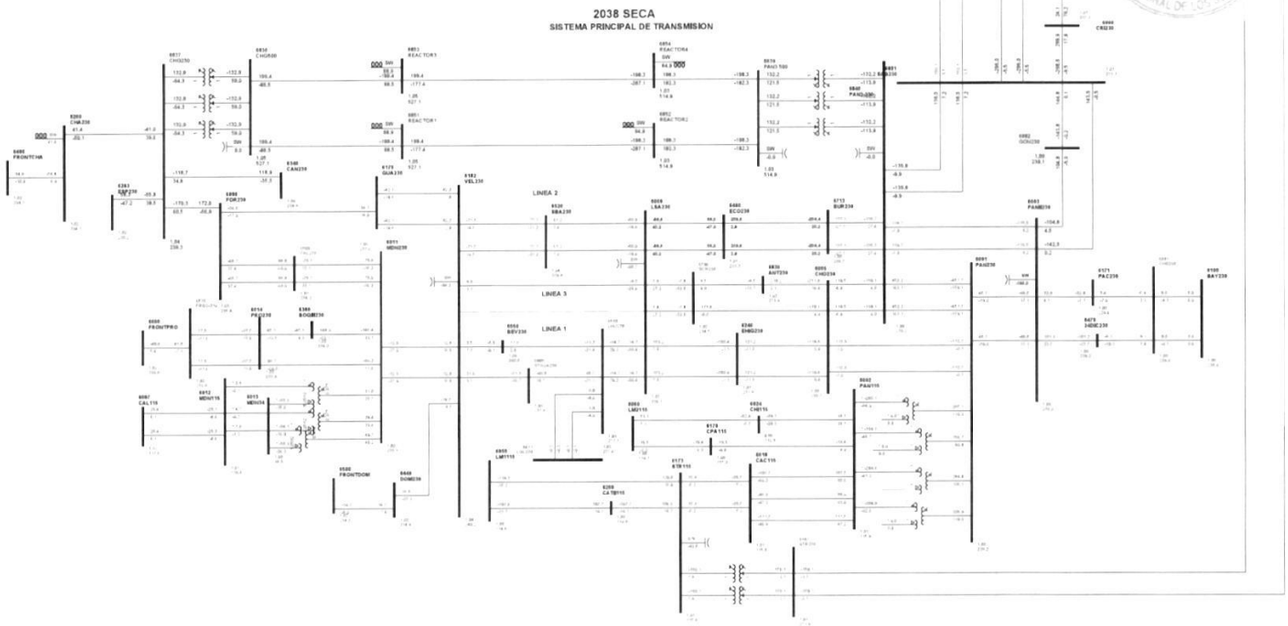

1

Gaceta Oficial Digital
Para verificar la autenticidad de una representación **GO6B0730DF17680**
en el sitio web www.gacetaoficial.gob.pa/validar-gaceta

C27-6008-6240-3C

5070

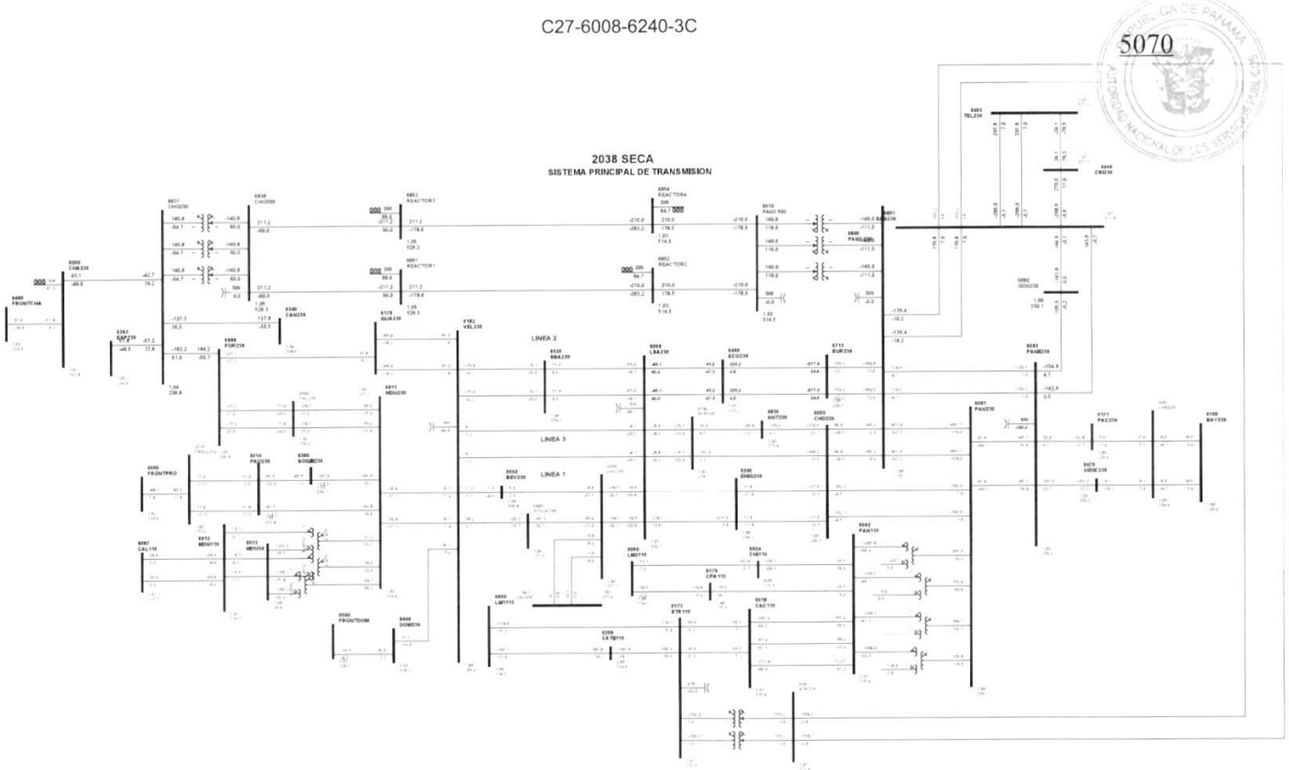

1

Gaceta Oficial Digital
Para verificar la autenticidad de una representación **GO6B0730DF17680**
en el sitio web www.gacetaoficial.gob.pa/validar-gaceta

C28-6008-6240-4C

5071

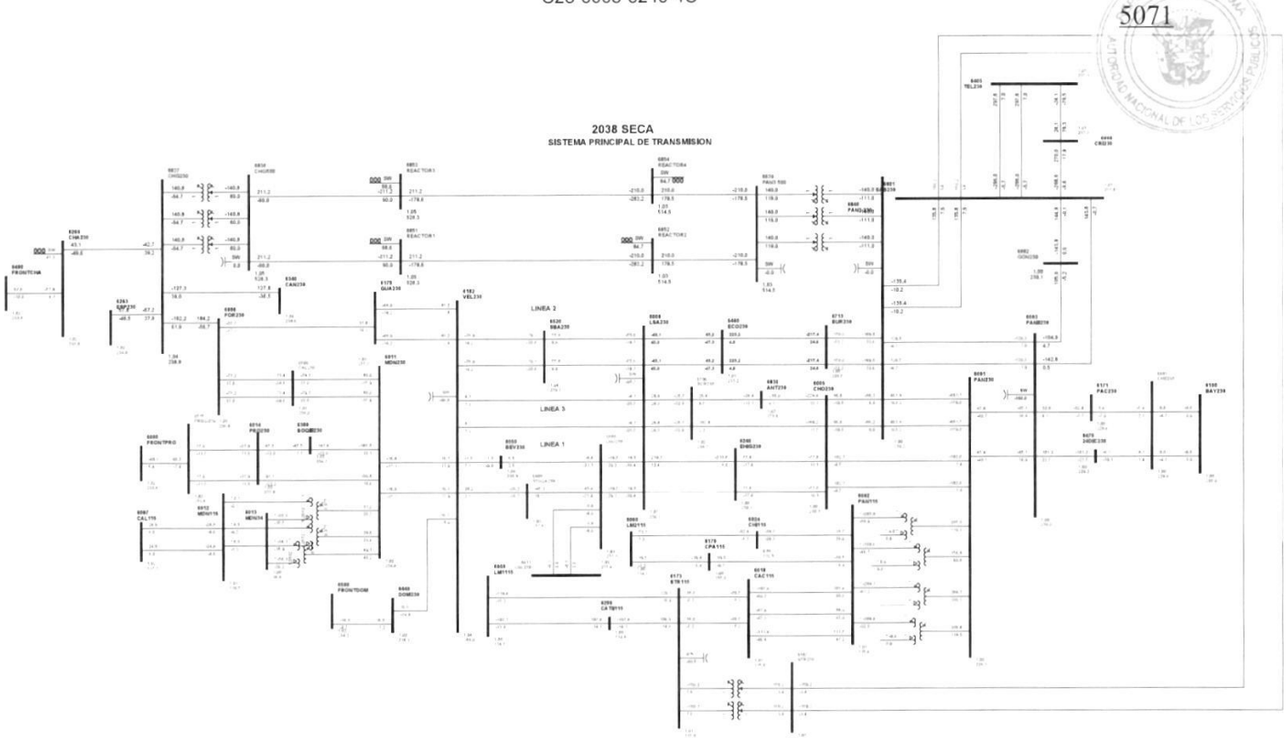

1

Gaceta Oficial Digital
Para verificar la autenticidad de una representación **GO6B0730DF17680**
en el sitio web www.gacetaoficial.gob.pa/validar-gaceta

C29-6008-6460-2D

5072

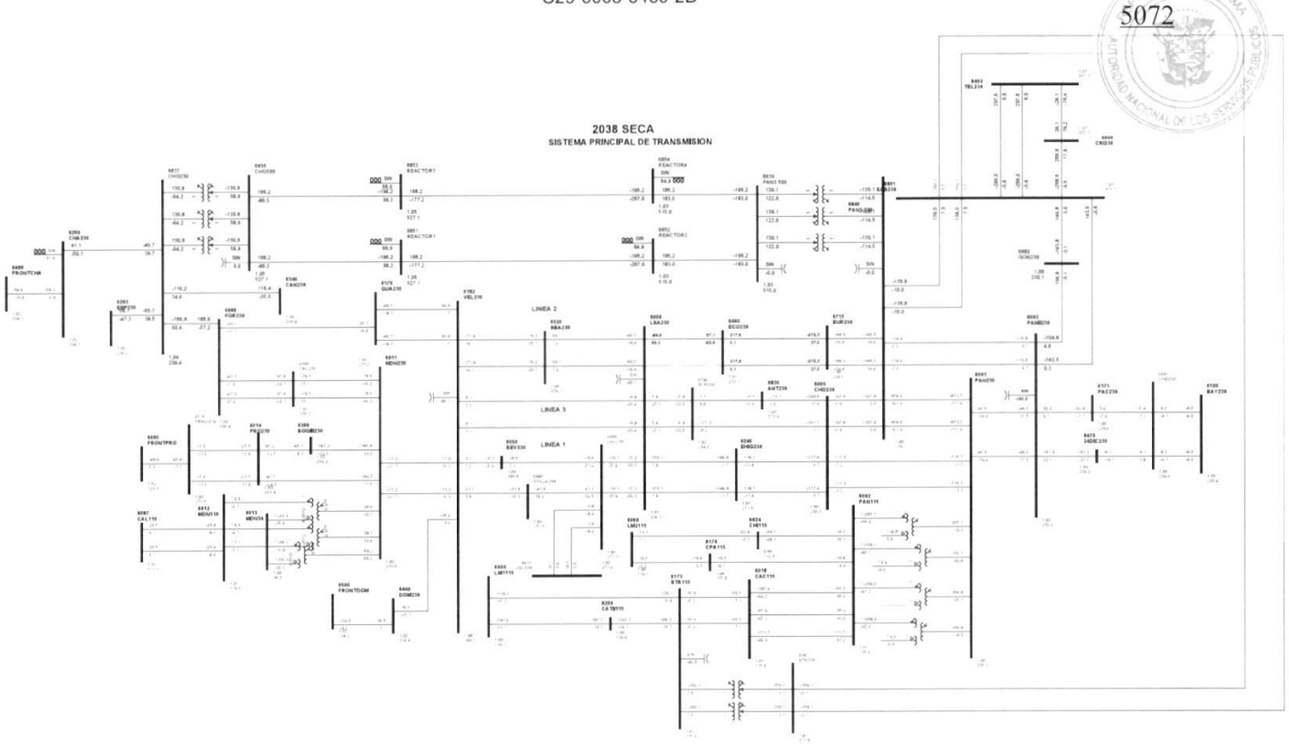

1

Gaceta Oficial Digital
Para verificar la autenticidad de una representación **GO6B0730DF17680**
en el sitio web www.gacetaoficial.gob.pa/validar-gaceta

C30-6008-6460-3D

5073

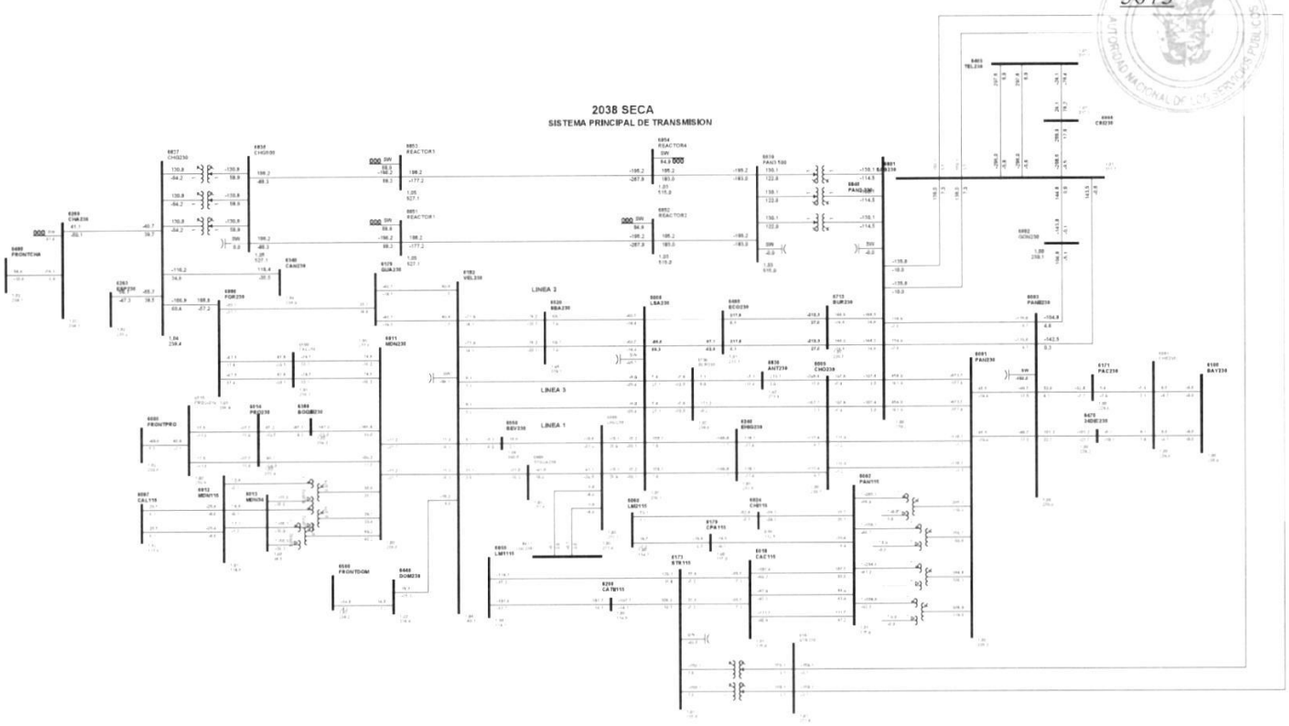

1

Gaceta Oficial Digital
Para verificar la autenticidad de una representación **GO6B0730DF17680**
en el sitio web www.gacetaoficial.gob.pa/validar-gaceta

C31-6008-6520-4A

5074

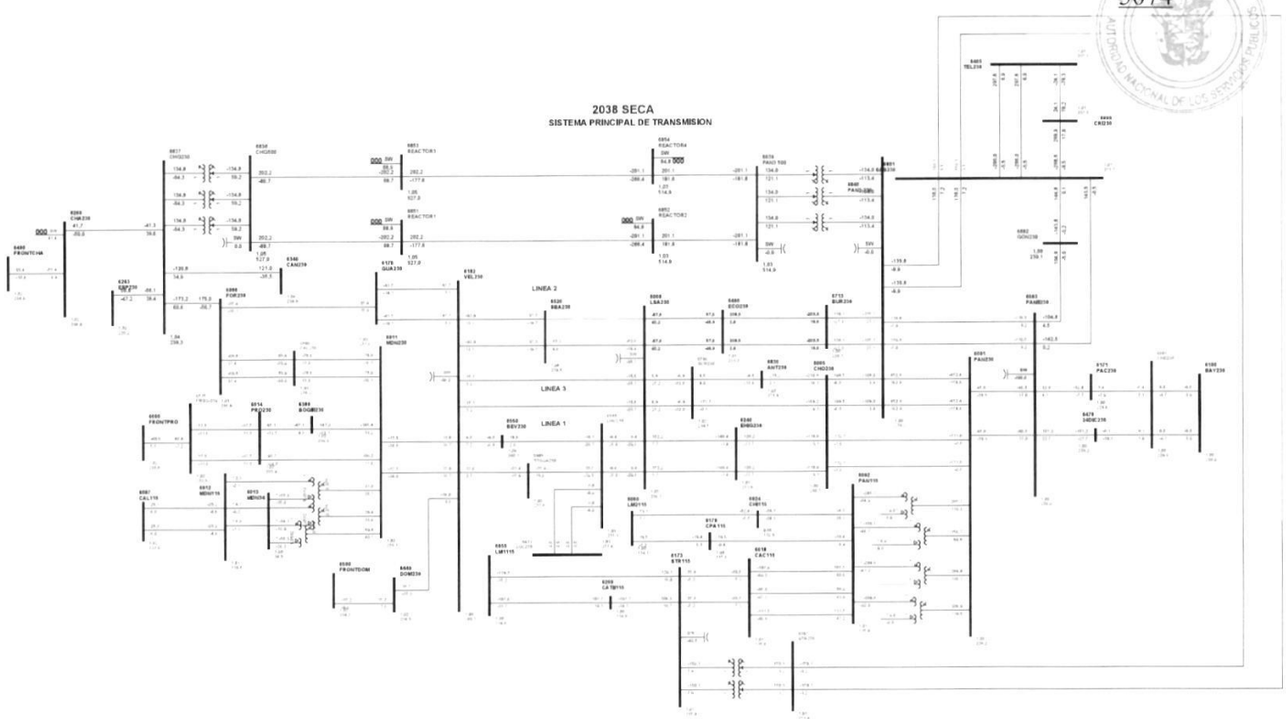

1

Gaceta Oficial Digital
Para verificar la autenticidad de una representación **GO6B0730DF17680**
en el sitio web www.gacetaoficial.gob.pa/validar-gaceta

C32-6008-6520-5A

5075

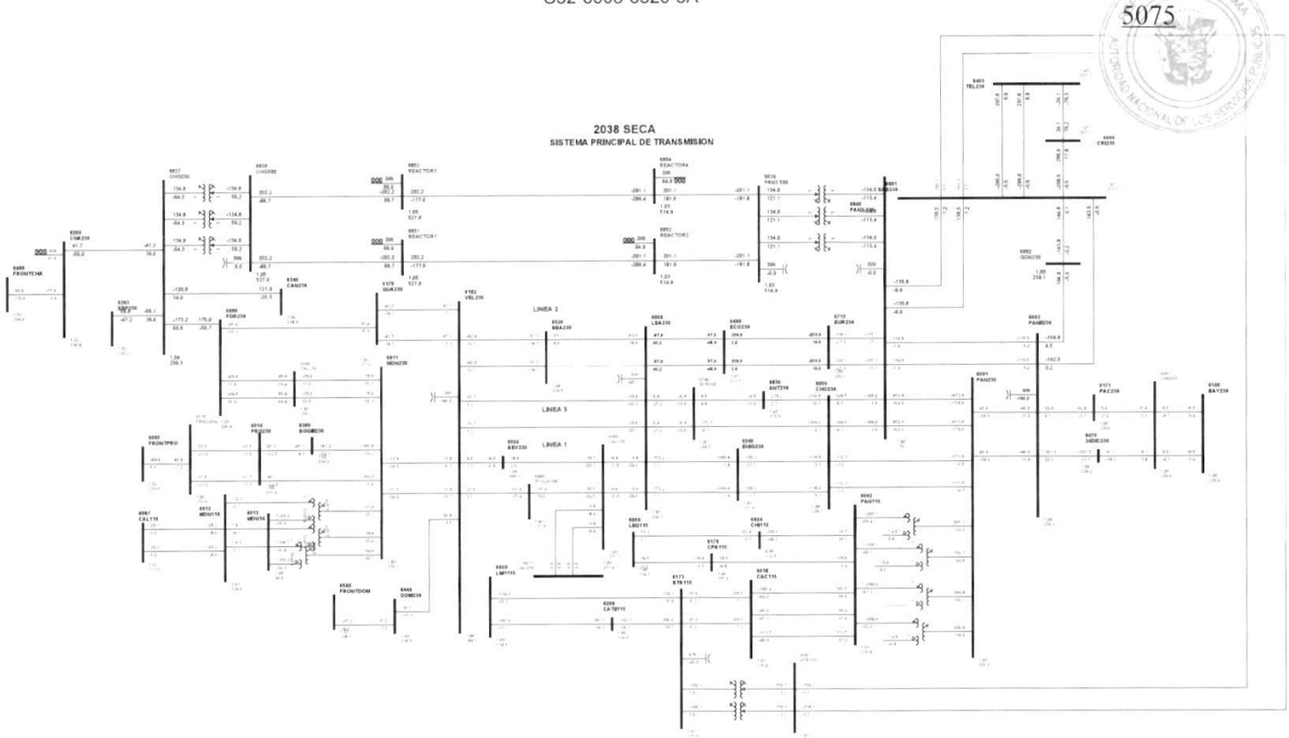

1

Gaceta Oficial Digital
Para verificar la autenticidad de una representación **GO6B0730DF17680**
en el sitio web www.gacetaoficial.gob.pa/validar-gaceta

C33-6008-6596-0B

5076

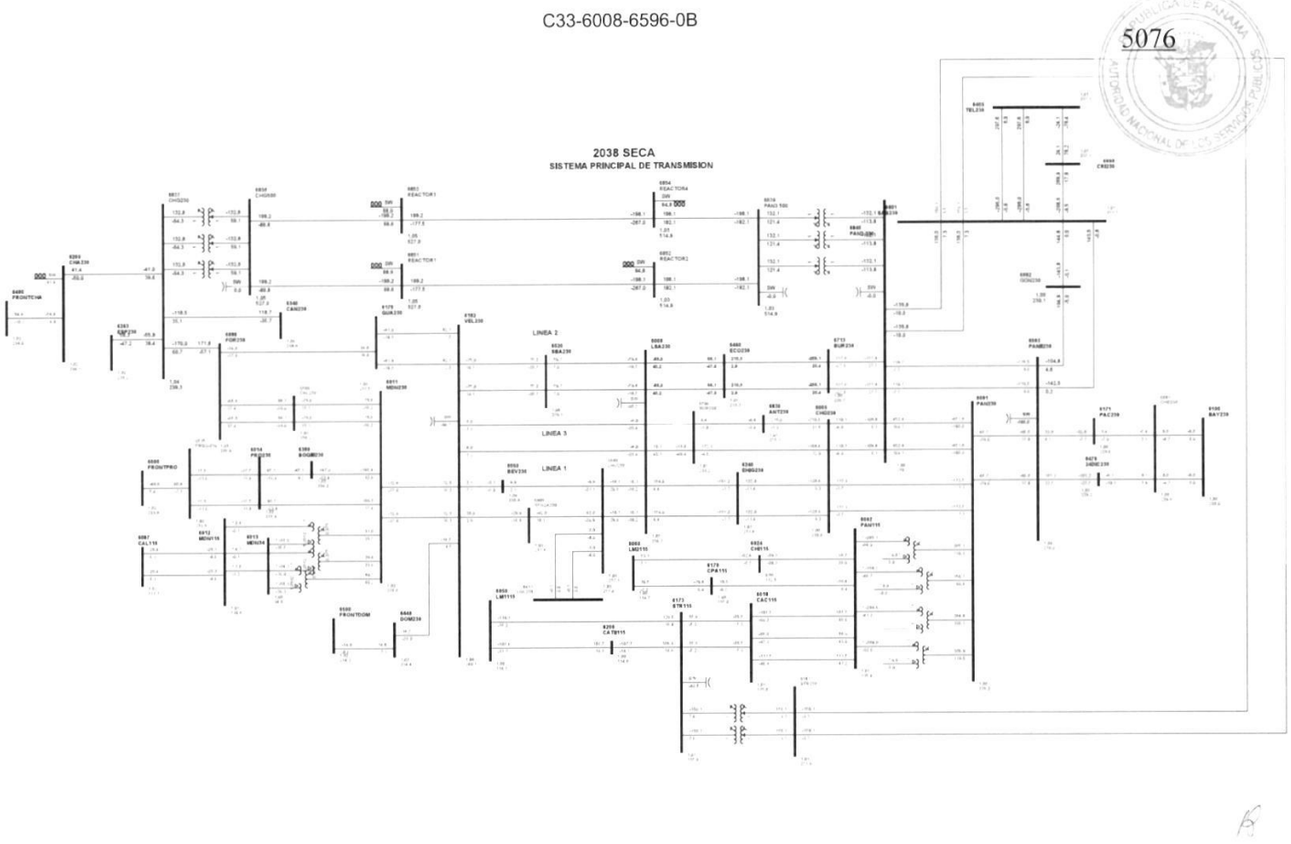

1

Gaceta Oficial Digital
Para verificar la autenticidad de una representación **GO6B0730DF17680**
en el sitio web www.gacetaoficial.gob.pa/validar-gaceta

C34-6008-6596-9C

5077

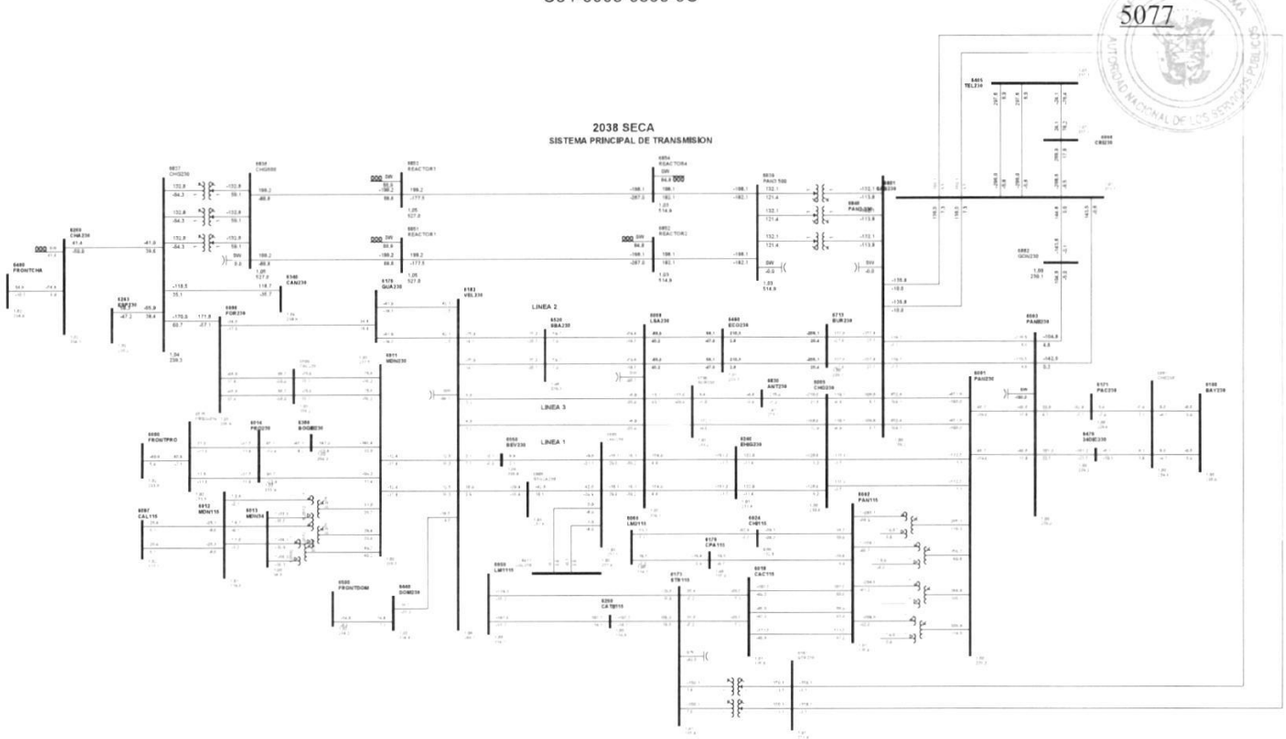

1

Gaceta Oficial Digital
Para verificar la autenticidad de una representación **GO6B0730DF17680**
en el sitio web www.gacetaoficial.gob.pa/validar-gaceta

C35-6008-6885-5A

5078

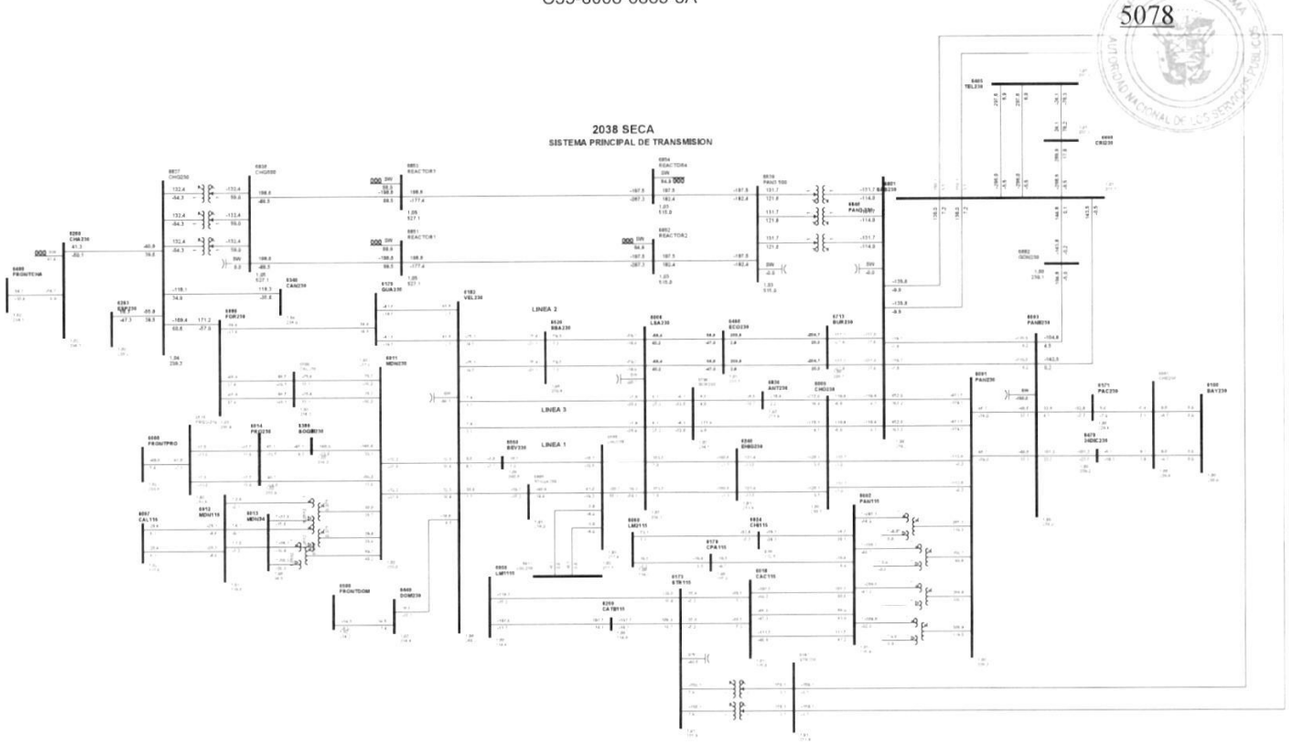

1

Gaceta Oficial Digital
Para verificar la autenticidad de una representación **GO6B0730DF17680**
en el sitio web www.gacetaoficial.gob.pa/validar-gaceta

C36-6008-6885-6A

5079

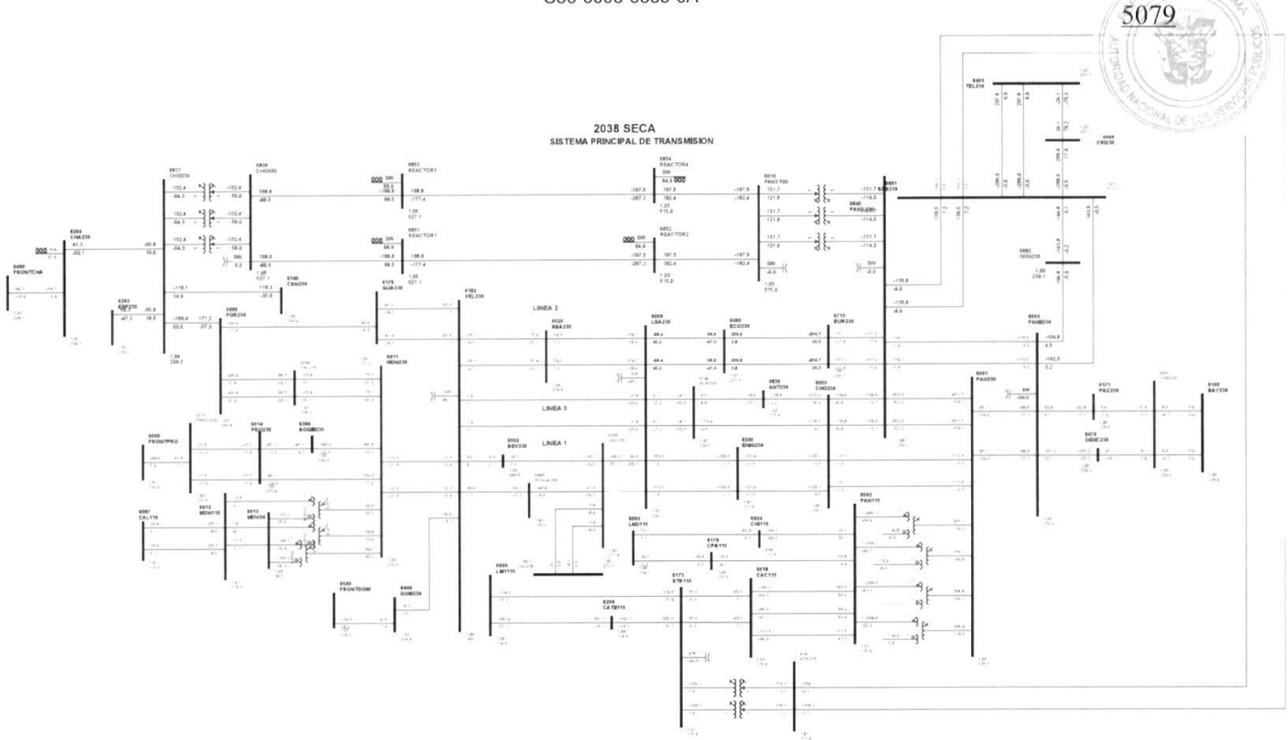

1

Gaceta Oficial Digital
Para verificar la autenticidad de una representación **GO6B0730DF17680**
en el sitio web www.gacetaoficial.gob.pa/validar-gaceta

C37-6011-6014-39

5080

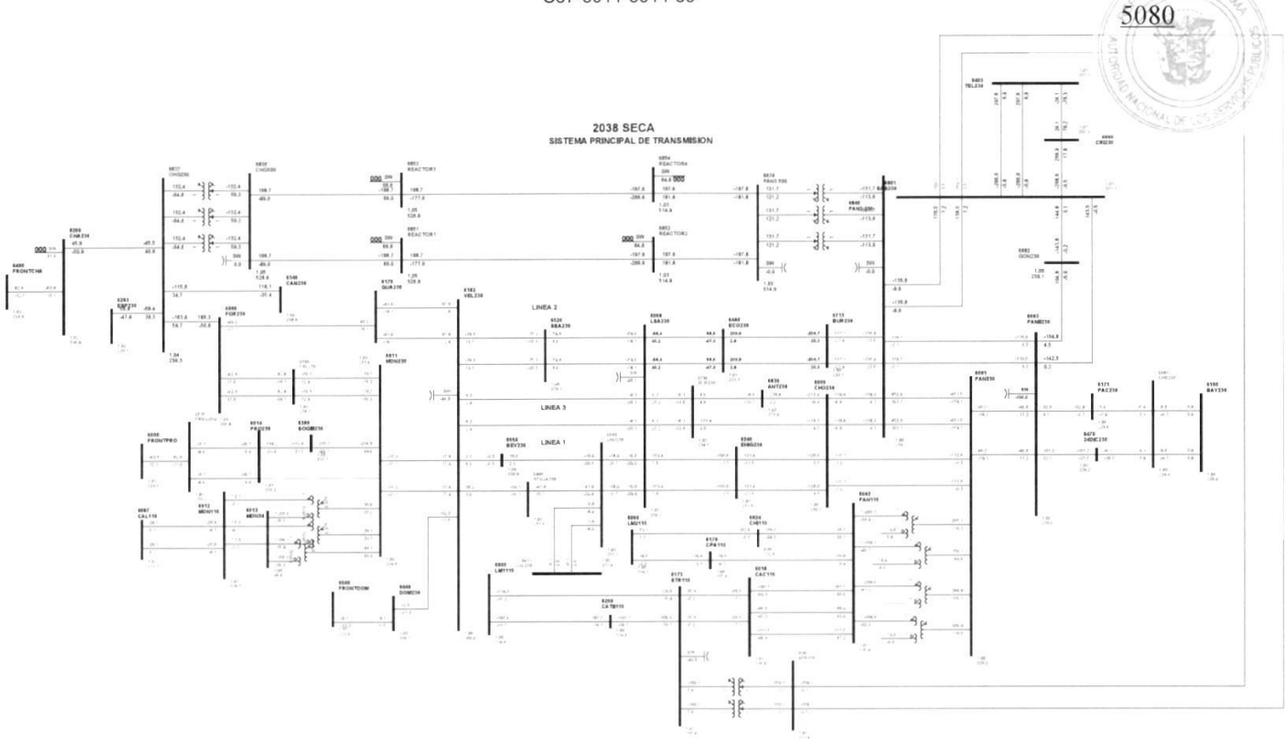

1

Gaceta Oficial Digital
Para verificar la autenticidad de una representación **GO6B0730DF17680**
en el sitio web www.gacetaoficial.gob.pa/validar-gaceta

C38-6011-6182-5D

5081

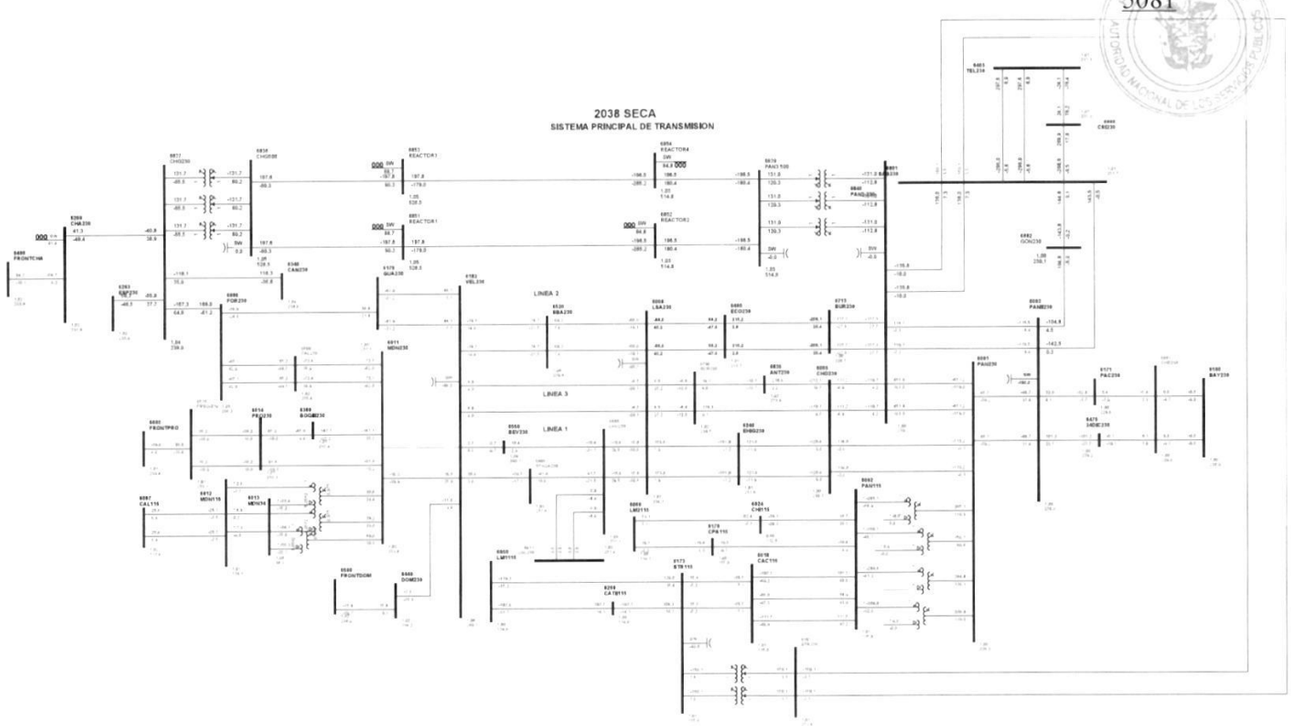

1

Gaceta Oficial Digital
Para verificar la autenticidad de una representación **GO6B0730DF17680**
en el sitio web www.gacetaoficial.gob.pa/validar-gaceta

C39-6011-6182-6D

5082

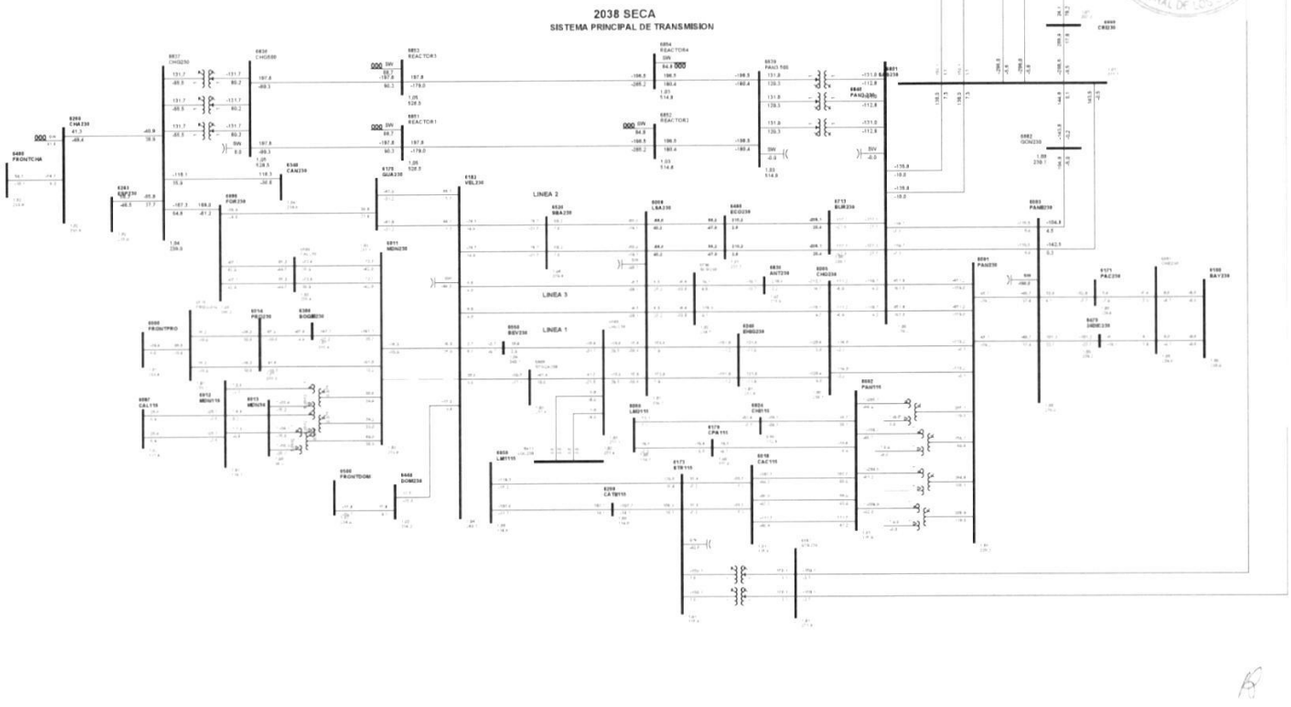

1

Gaceta Oficial Digital
Para verificar la autenticidad de una representación **GO6B0730DF17680**
en el sitio web www.gacetaoficial.gob.pa/validar-gaceta

C40-6011-6380-9A

5083

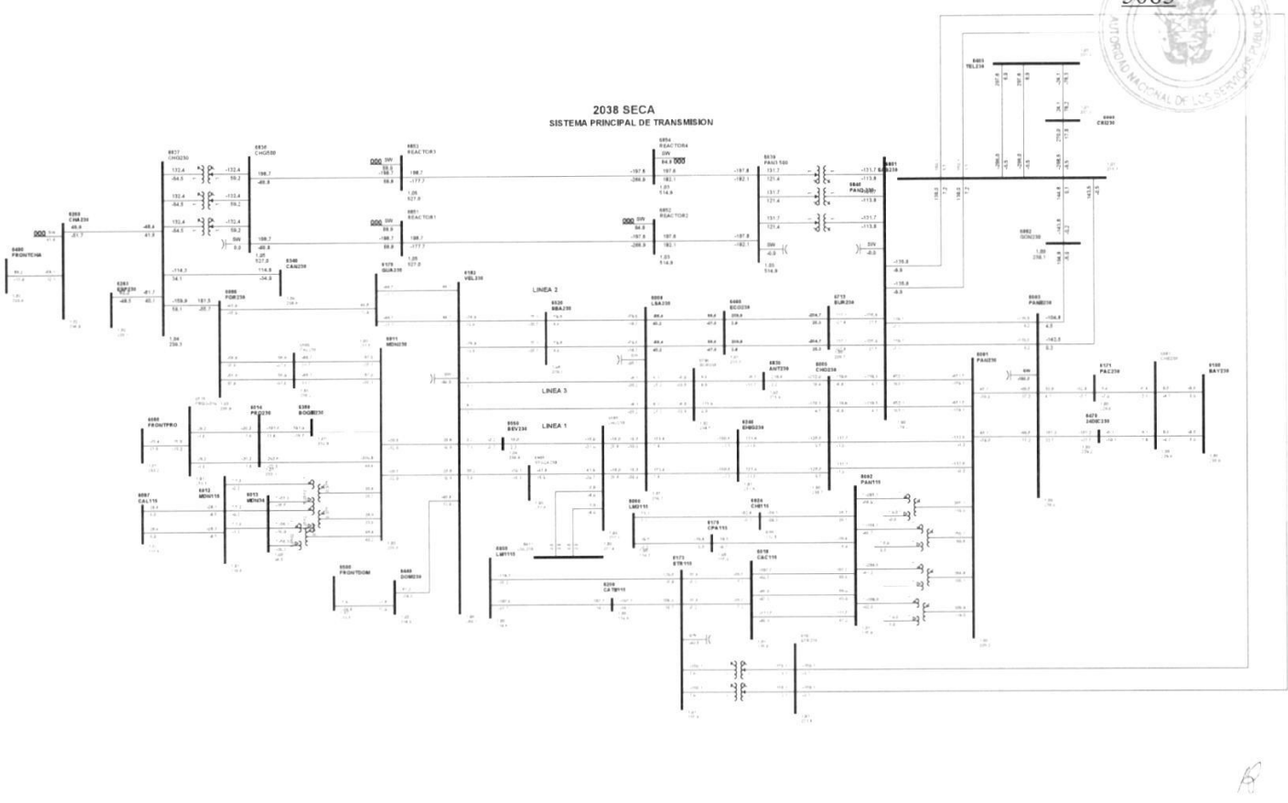

1

Gaceta Oficial Digital
Para verificar la autenticidad de una representación **GO6B0730DF17680**
en el sitio web www.gacetaoficial.gob.pa/validar-gaceta

C41-6011-6800-7A

5084

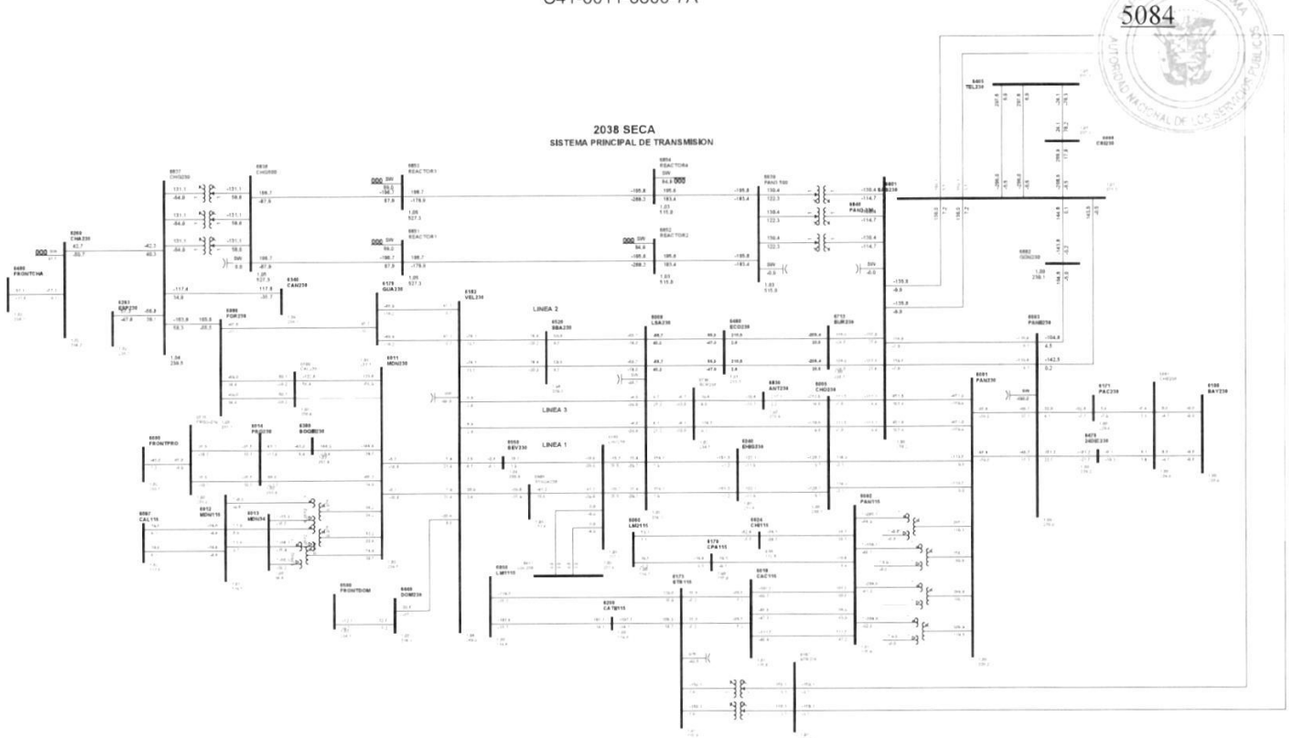

1

Gaceta Oficial Digital
Para verificar la autenticidad de una representación **GO6B0730DF17680**
en el sitio web www.gacetaoficial.gob.pa/validar-gaceta

C42-6011-6800-8A

5085

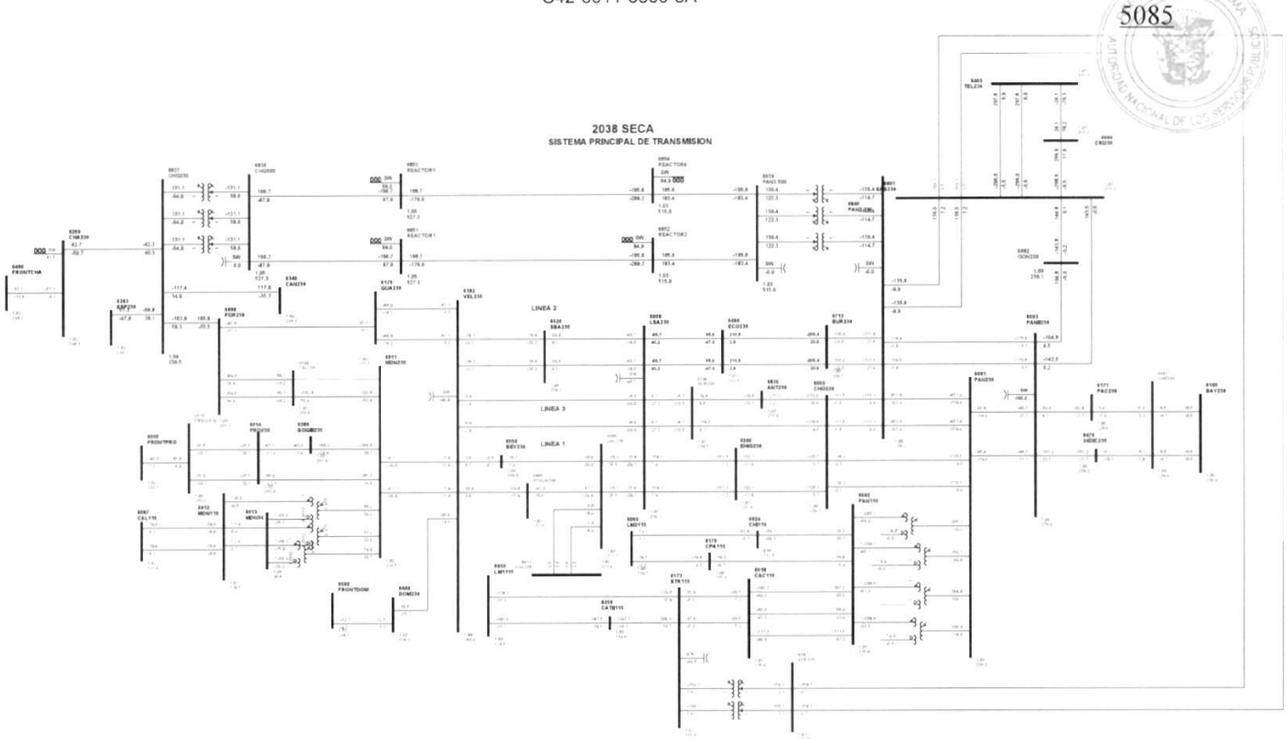

1

Gaceta Oficial Digital
Para verificar la autenticidad de una representación **GO6B0730DF17680**
en el sitio web www.gacetaoficial.gob.pa/validar-gaceta

C43-6012-6087-15

5086

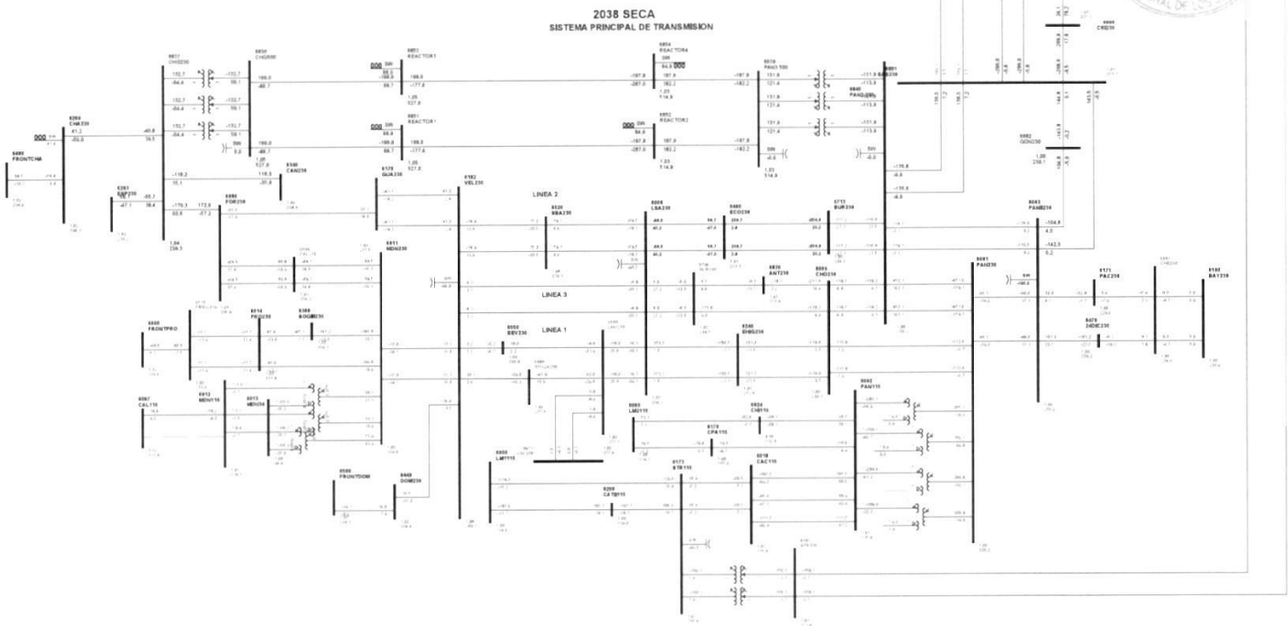

1

Gaceta Oficial Digital
Para verificar la autenticidad de una representación **GO6B0730DF17680**
en el sitio web www.gacetaoficial.gob.pa/validar-gaceta

C44-6012-6087-16

5087

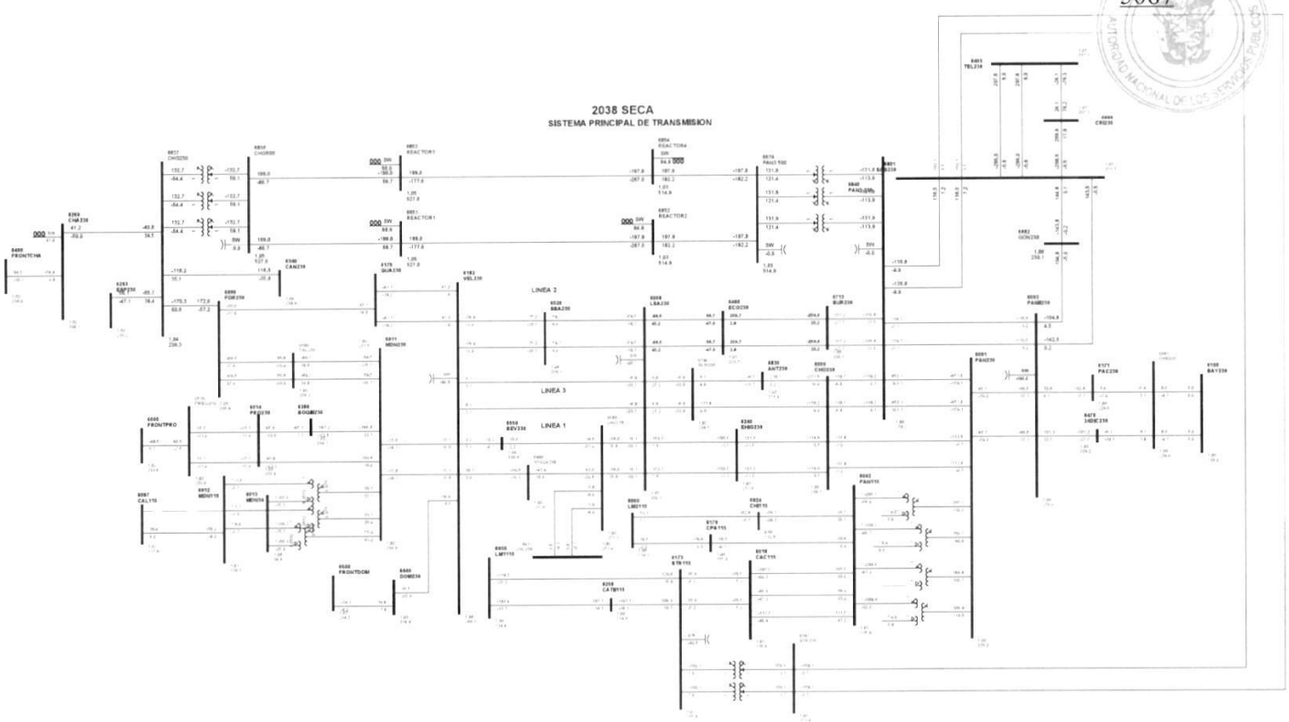

1

Gaceta Oficial Digital
Para verificar la autenticidad de una representación **GO6B0730DF17680**
en el sitio web www.gacetaoficial.gob.pa/validar-gaceta

C45-6014-6380-9B

5088

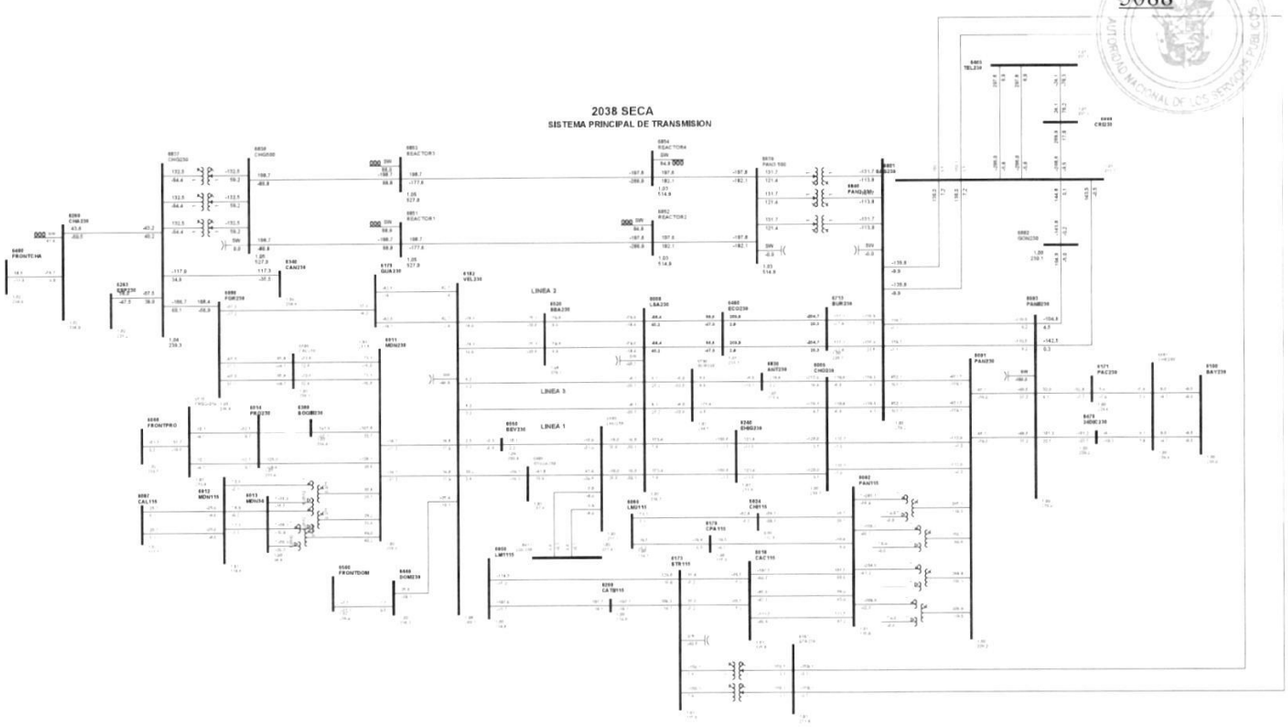

1

C46-6014-6515-1

5089

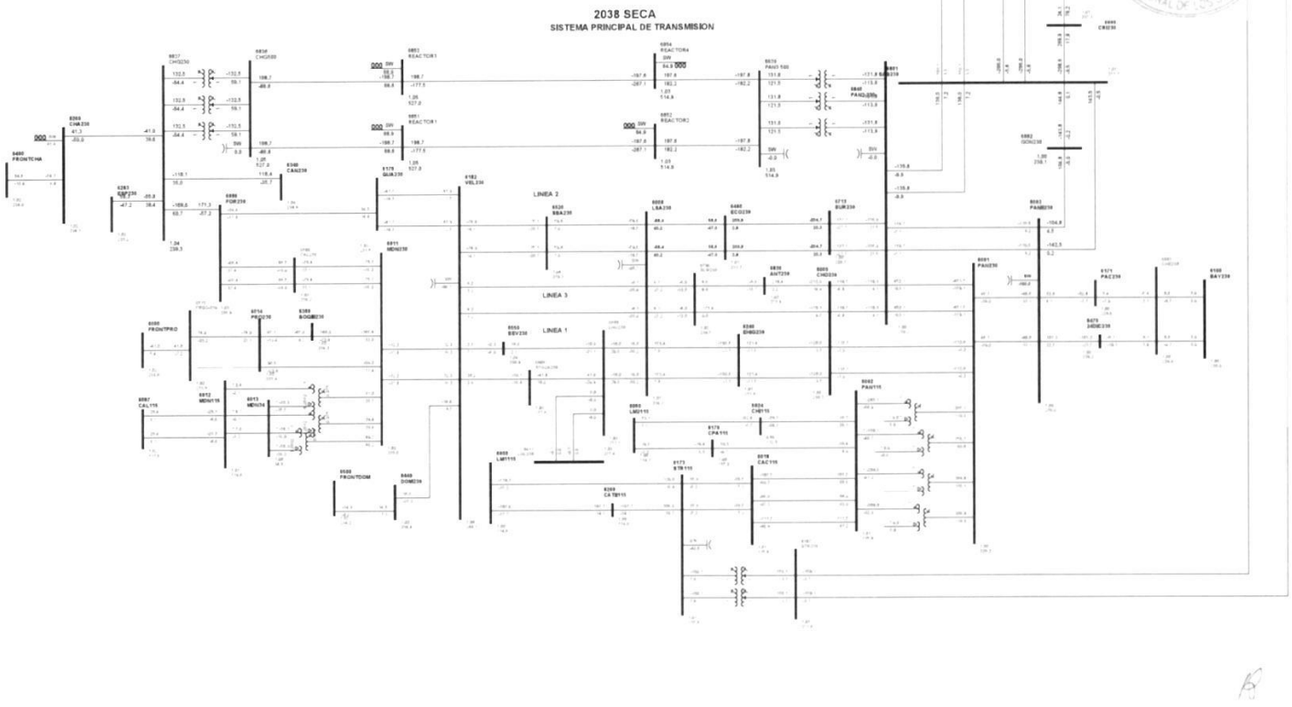

1

Gaceta Oficial Digital
Para verificar la autenticidad de una representación **GO6B0730DF17680**
en el sitio web www.gacetaoficial.gob.pa/validar-gaceta

C47-6014-6515-2

REPÚBLICA DE PANAMÁ
5090
AUTORIDAD NACIONAL DE LOS SERVICIOS PÚBLICOS

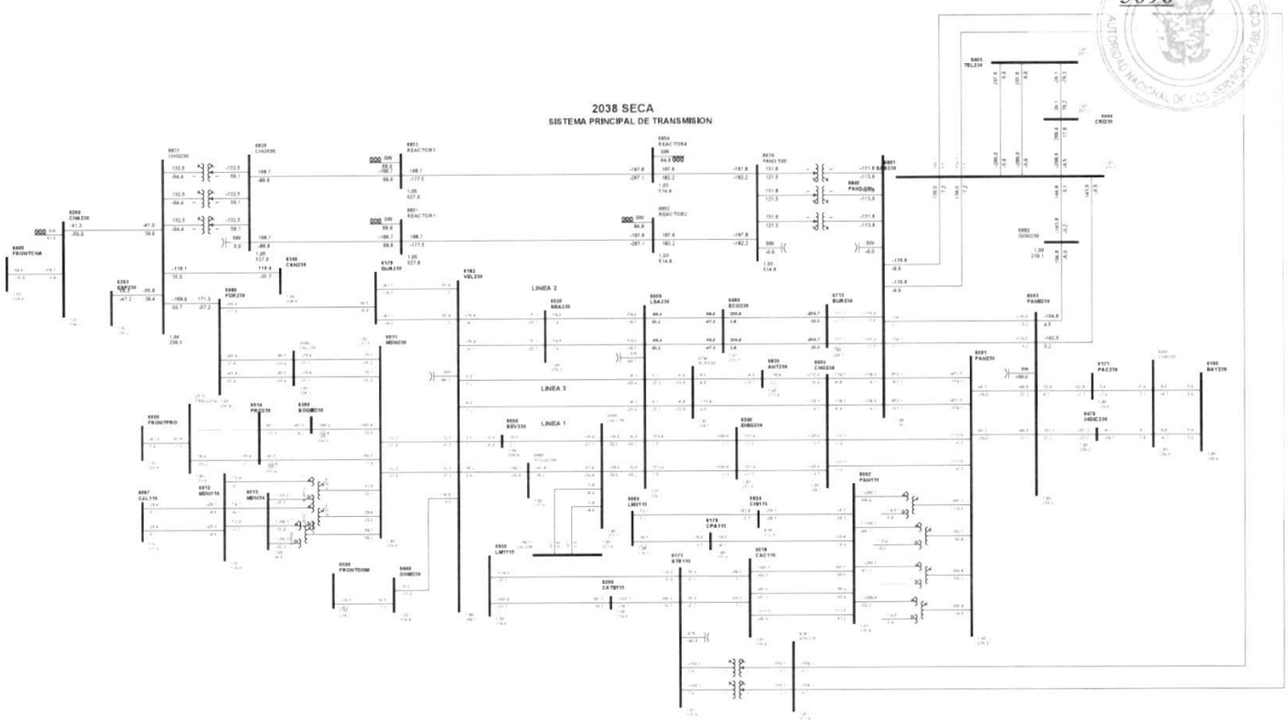

1

Gaceta Oficial Digital
Para verificar la autenticidad de una representación **GO6B0730DF17680**
en el sitio web www.gacetaoficial.gob.pa/validar-gaceta

C48-6018-6032-1

5091

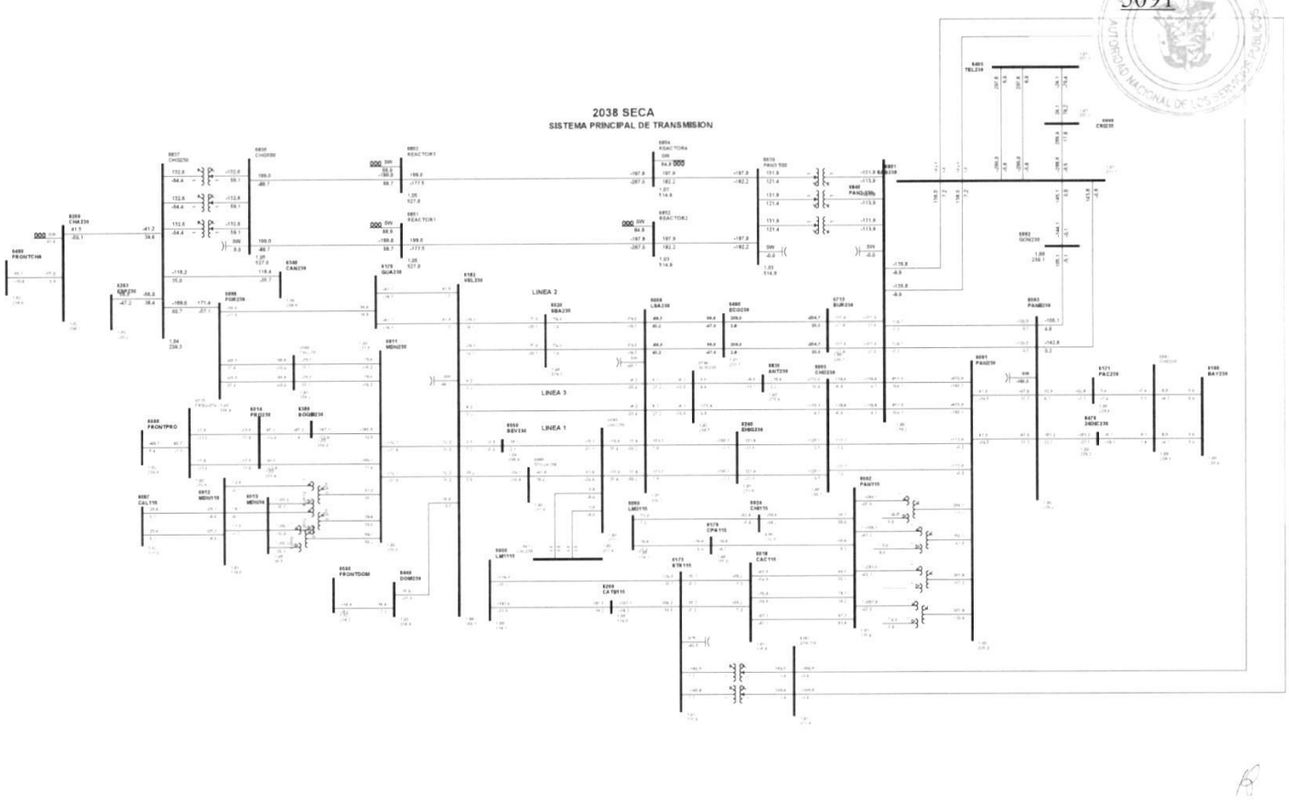

1

Gaceta Oficial Digital
Para verificar la autenticidad de una representación **GO6B0730DF17680**
en el sitio web www.gacetaoficial.gob.pa/validar-gaceta

C49-6018-6173-1A

5092

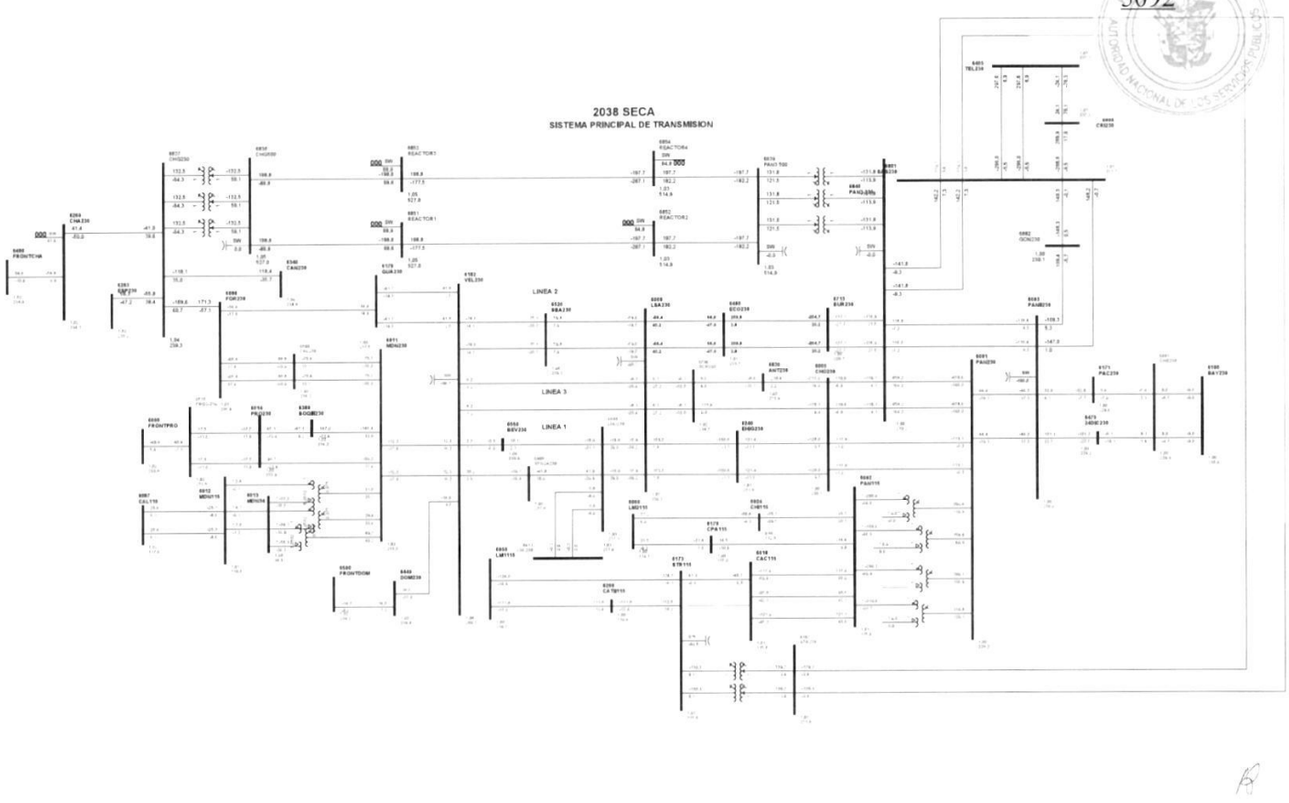

1

Gaceta Oficial Digital
Para verificar la autenticidad de una representación **GO6B0730DF17680**
en el sitio web www.gacetaoficial.gob.pa/validar-gaceta

C50-6018-6173-2A

5093

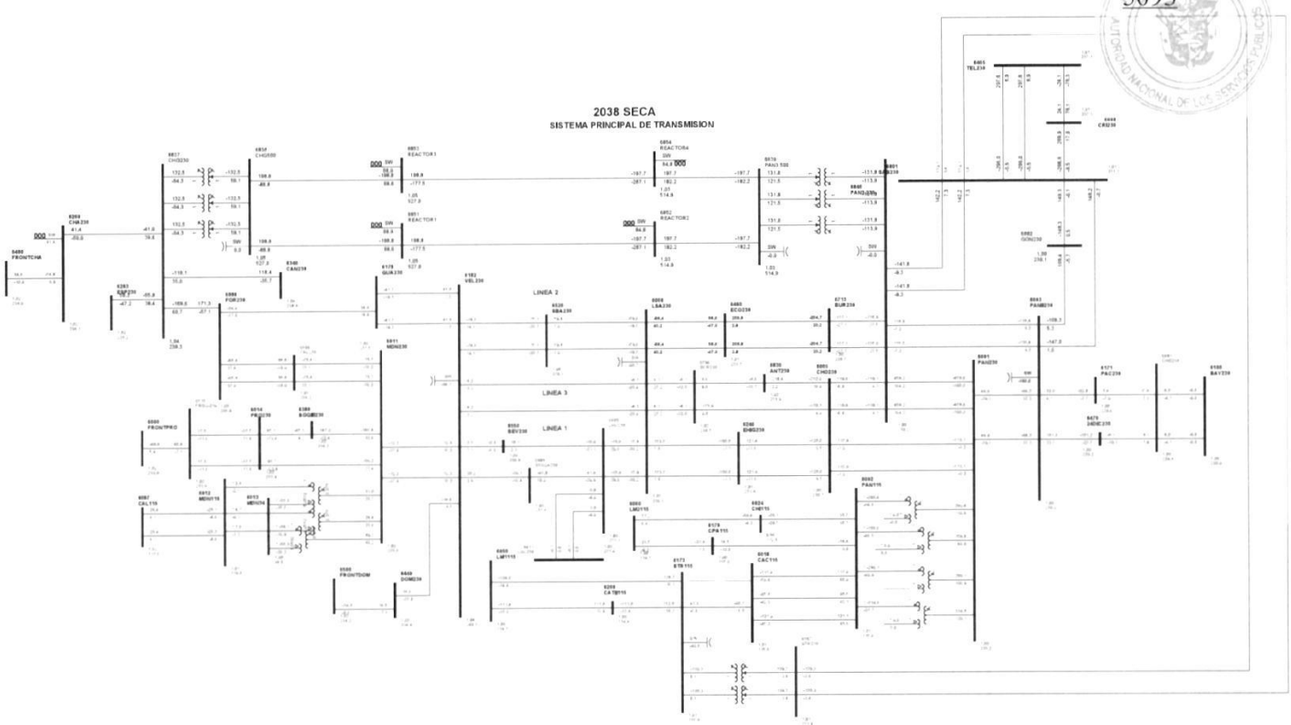

1

Gaceta Oficial Digital
Para verificar la autenticidad de una representación **GO6B0730DF17680**
en el sitio web www.gacetaoficial.gob.pa/validar-gaceta

C51-6024-6060-3B

5094

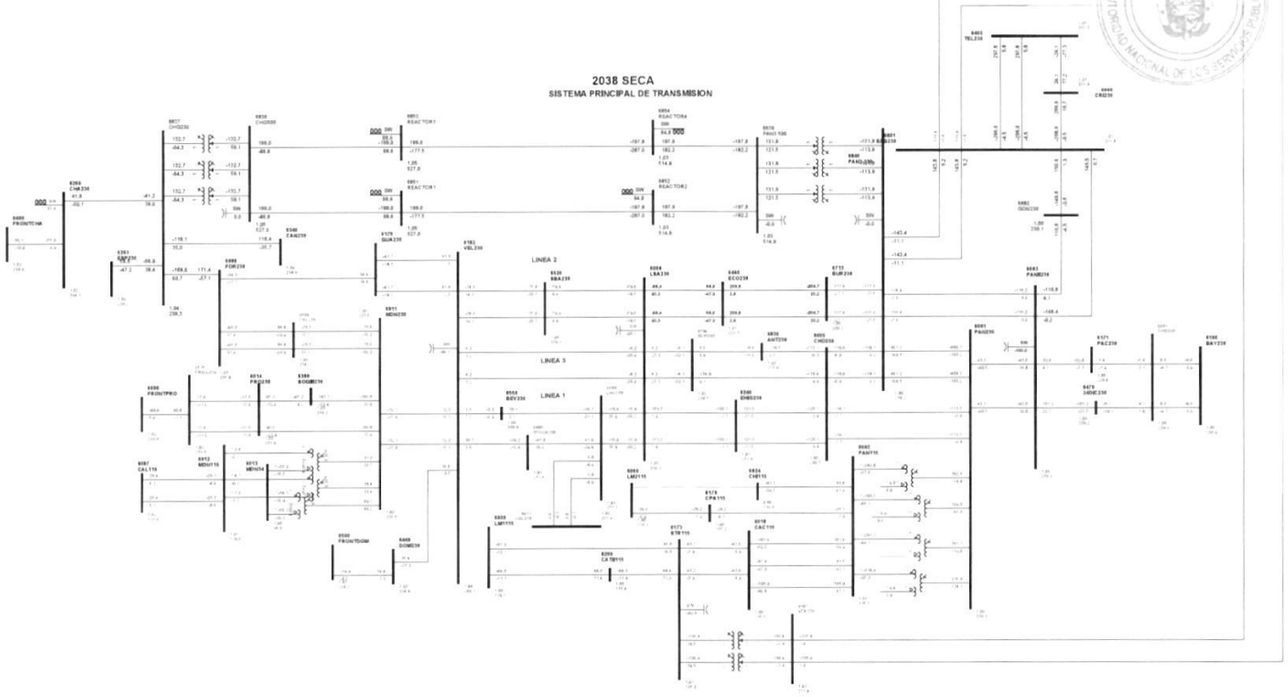

1

Gaceta Oficial Digital
Para verificar la autenticidad de una representación **GO6B0730DF17680**
en el sitio web www.gacetaoficial.gob.pa/validar-gaceta

C52-6059-6173-2B

5095

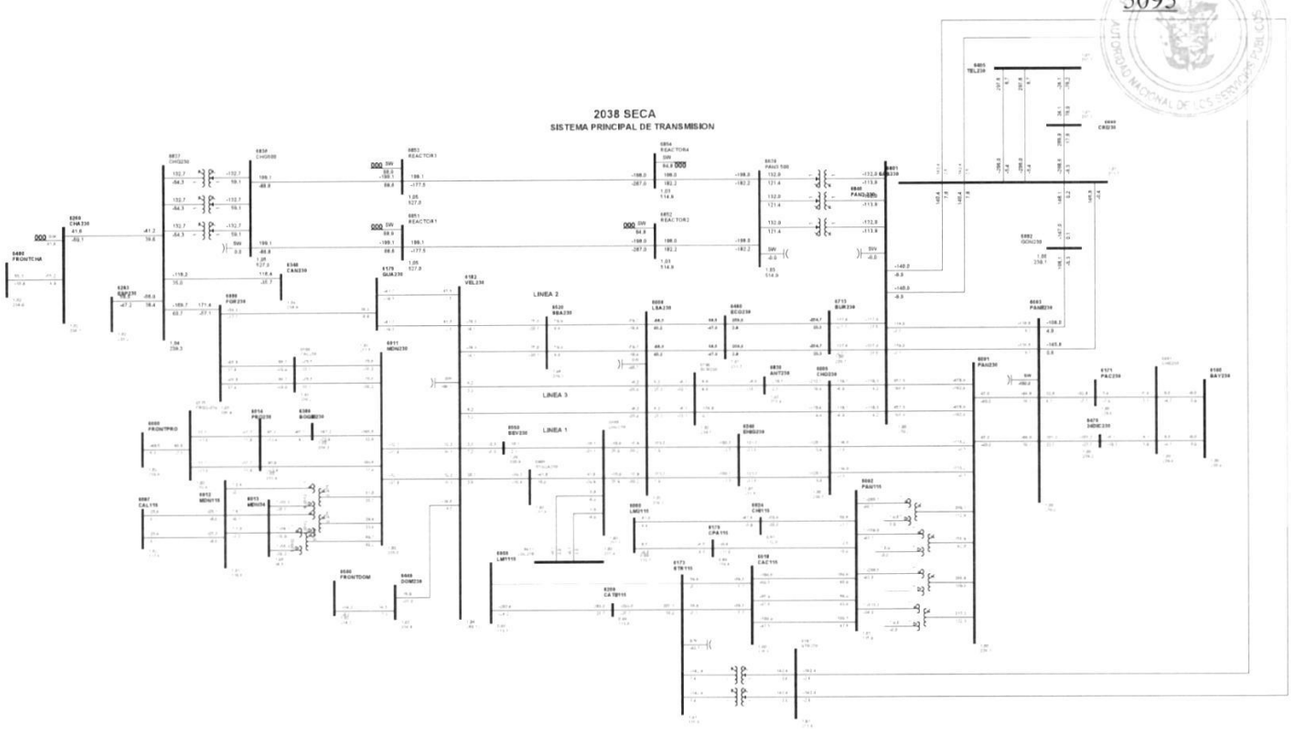

1

Gaceta Oficial Digital
Para verificar la autenticidad de una representación **GO6B0730DF17680**
en el sitio web www.gacetaoficial.gob.pa/validar-gaceta

C53-6059-6290-1C

5096

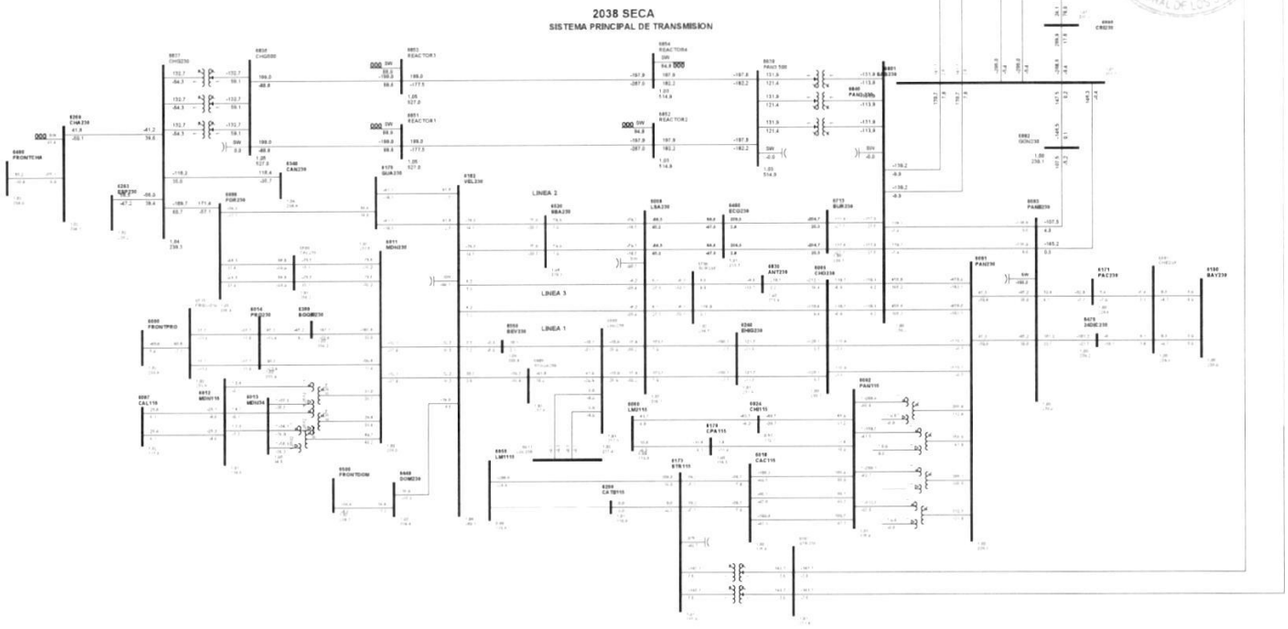

1

Gaceta Oficial Digital
Para verificar la autenticidad de una representación **GO6B0730DF17680**
en el sitio web www.gacetaoficial.gob.pa/validar-gaceta

C54-6060-6170-4B

5097

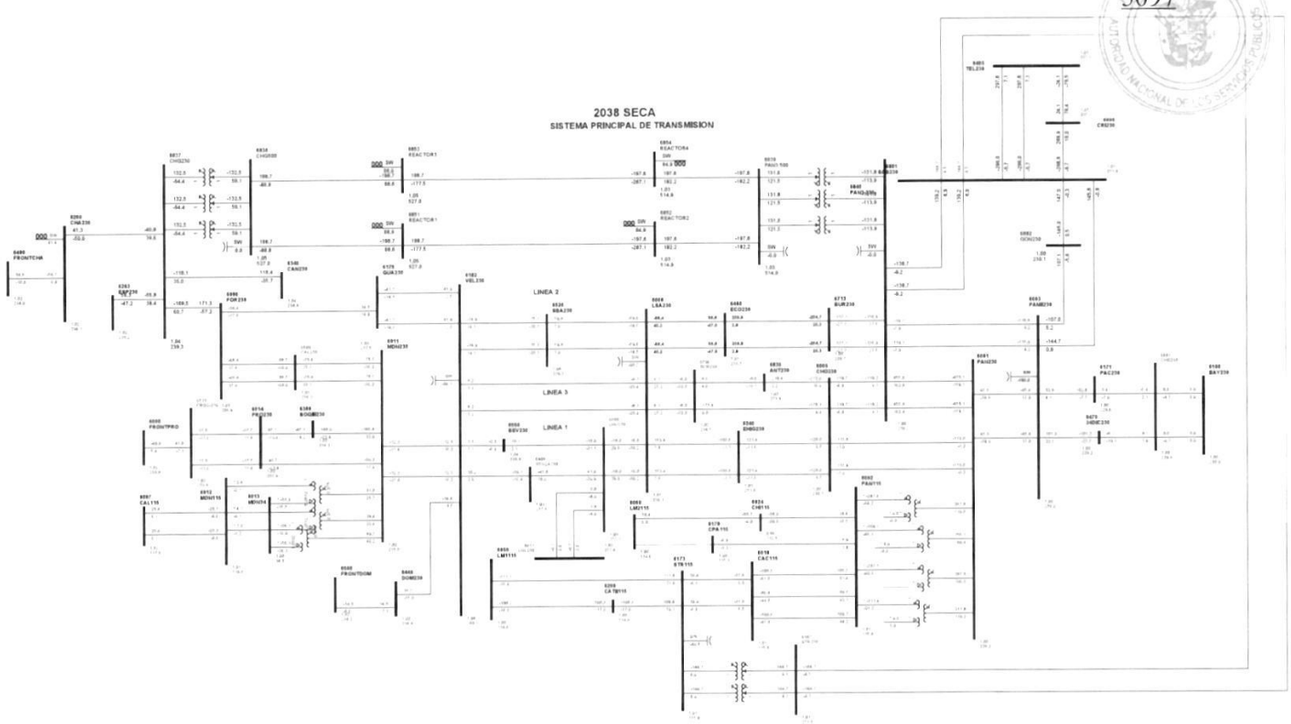

1

Gaceta Oficial Digital
Para verificar la autenticidad de una representación **GO6B0730DF17680**
en el sitio web www.gacetaoficial.gob.pa/validar-gaceta

C55-6096-6179-18

5098

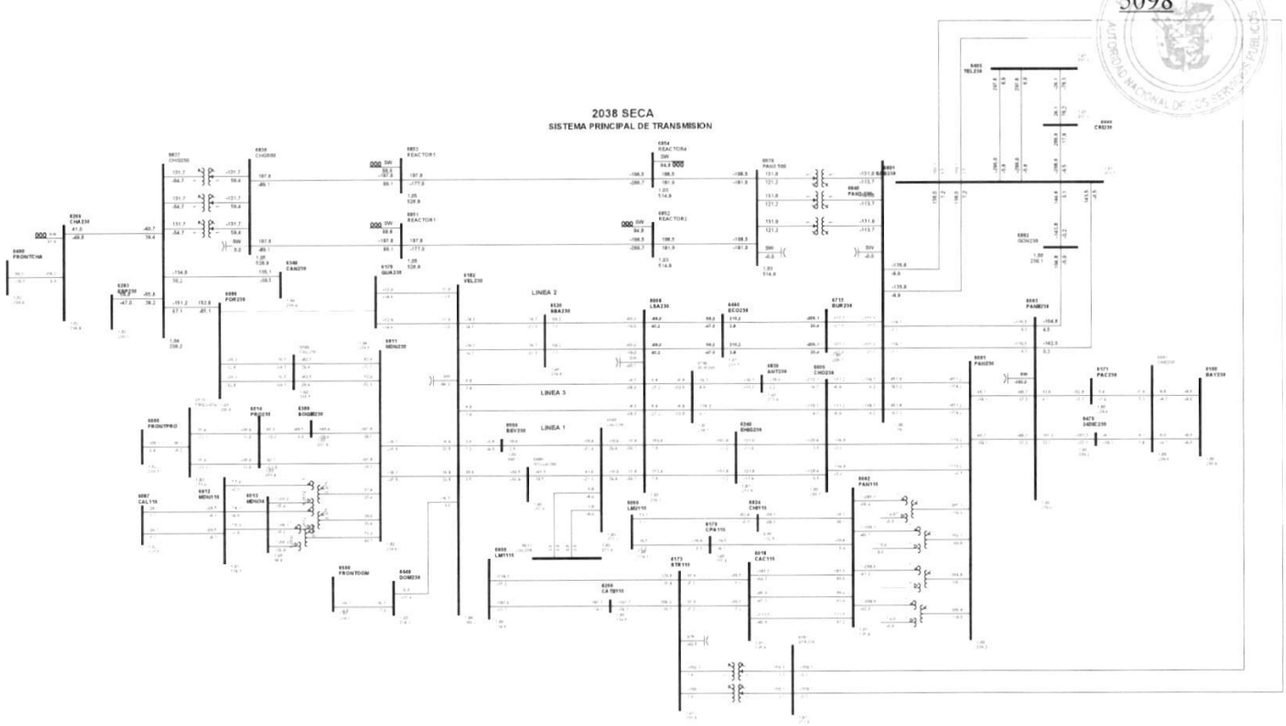

1

Gaceta Oficial Digital
Para verificar la autenticidad de una representación **GO6B0730DF17680**
en el sitio web www.gacetaoficial.gob.pa/validar-gaceta

C56-6096-6800-7B

5099

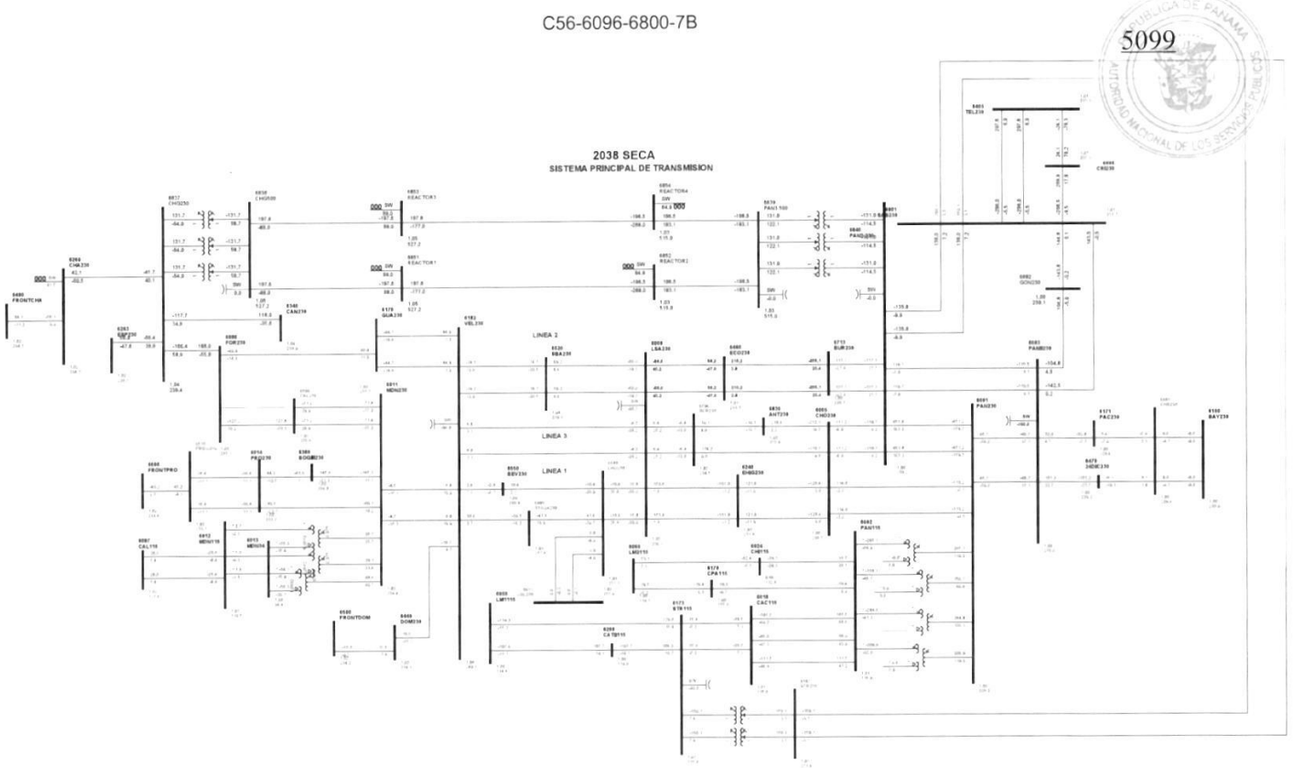

1

Gaceta Oficial Digital
Para verificar la autenticidad de una representación **GO6B0730DF17680**
en el sitio web www.gacetaoficial.gob.pa/validar-gaceta

C57-6096-6800-8B

5100

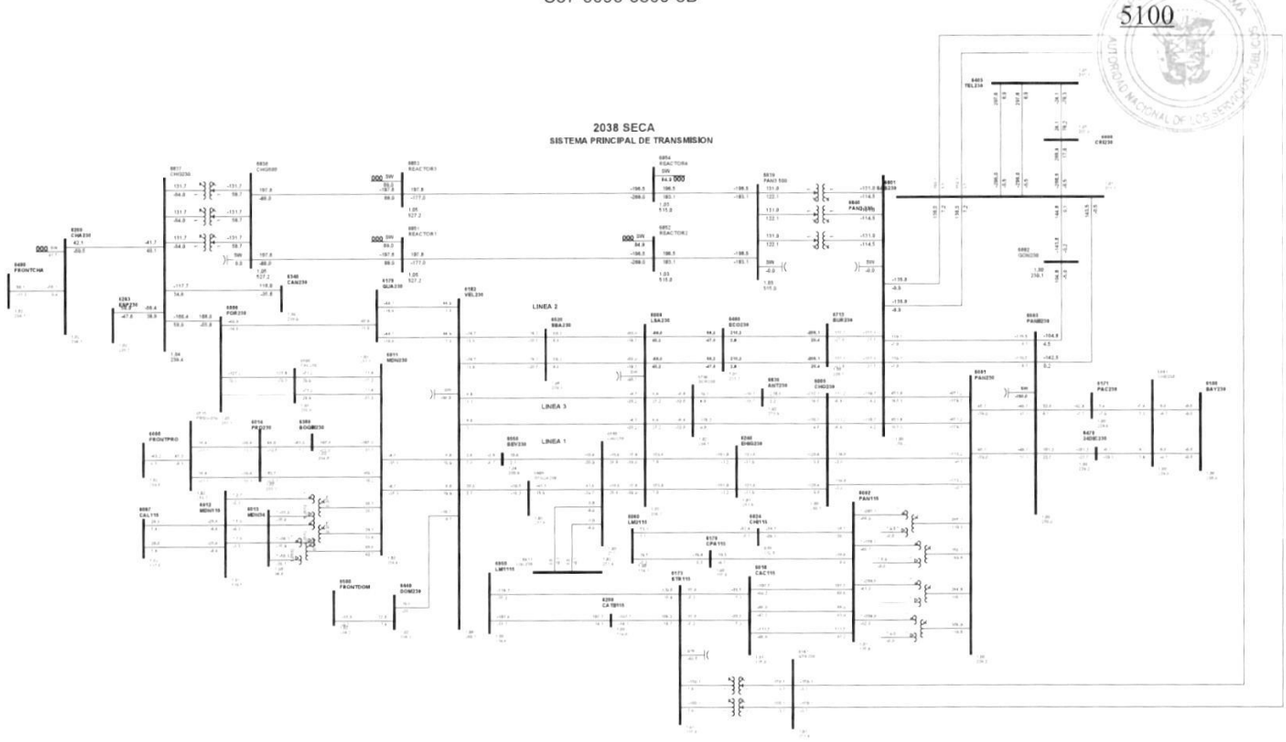

1

Gaceta Oficial Digital
Para verificar la autenticidad de una representación **GO6B0730DF17680**
en el sitio web www.gacetaoficial.gob.pa/validar-gaceta

C58-6096-6837-0A

5101

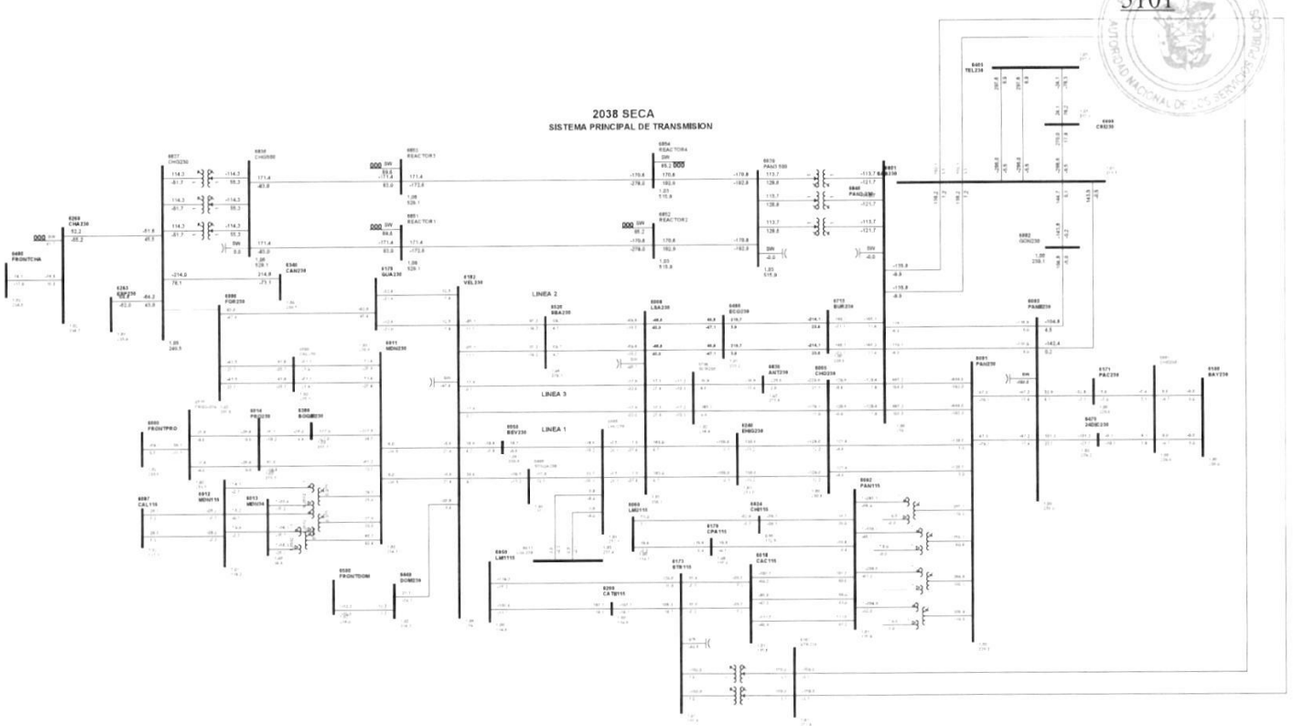

1

Gaceta Oficial Digital
Para verificar la autenticidad de una representación **GO6B0730DF17680**
en el sitio web www.gacetaoficial.gob.pa/validar-gaceta

C59-6100-6861-1A

5102

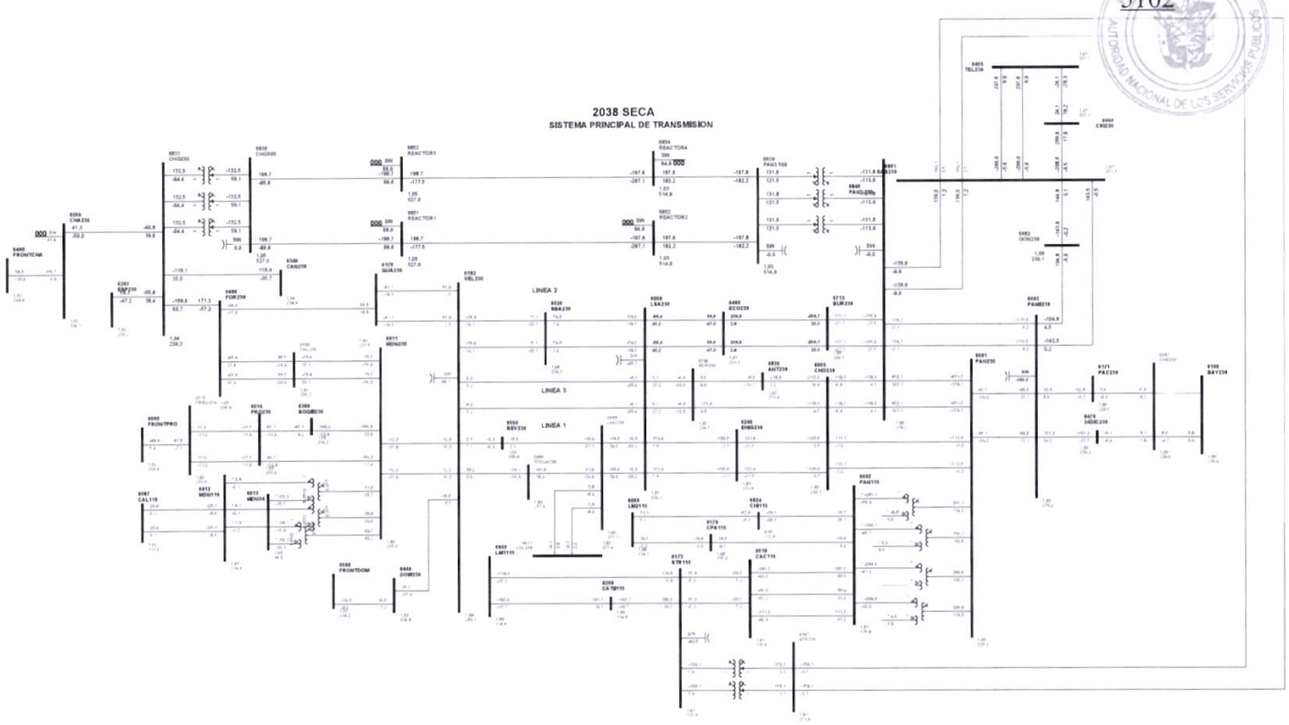

1

Gaceta Oficial Digital
Para verificar la autenticidad de una representación **GO6B0730DF17680**
en el sitio web www.gacetaoficial.gob.pa/validar-gaceta

C60-6100-6861-2A

5103

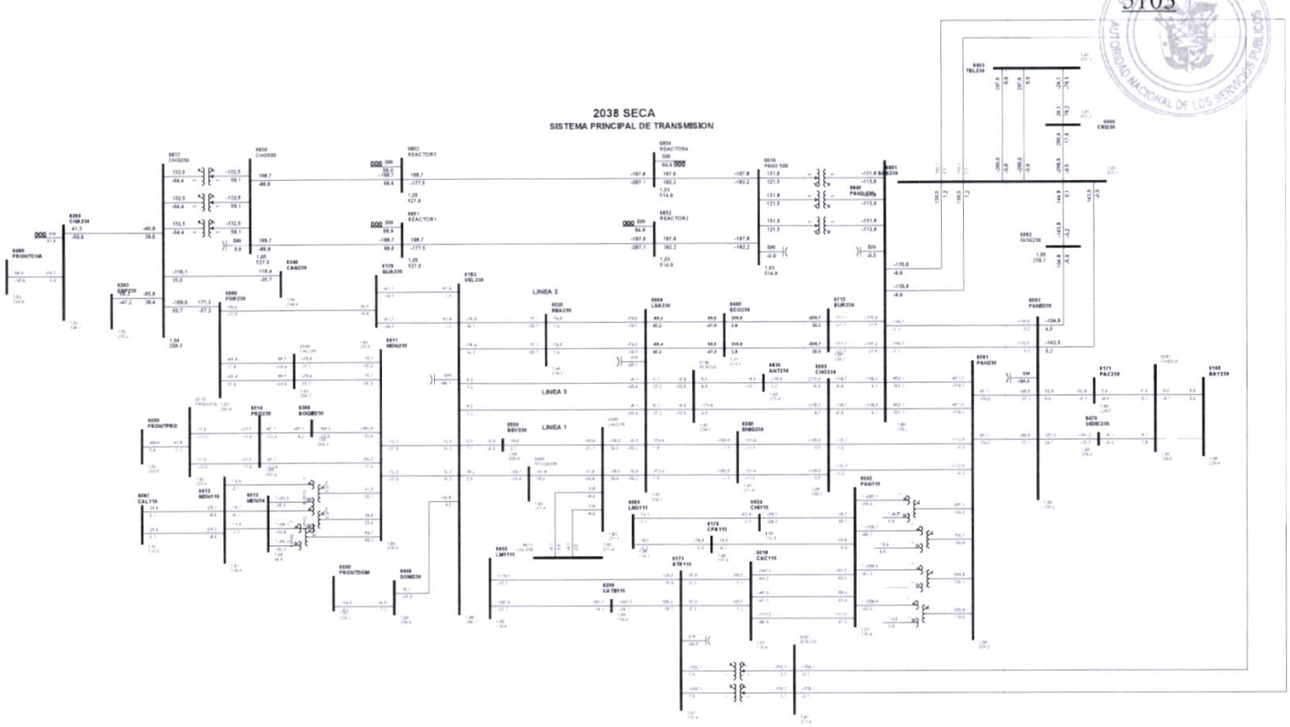

1

Gaceta Oficial Digital
Para verificar la autenticidad de una representación **GO6B0730DF17680**
en el sitio web www.gacetaoficial.gob.pa/validar-gaceta

C61-6167-6801-1

5104

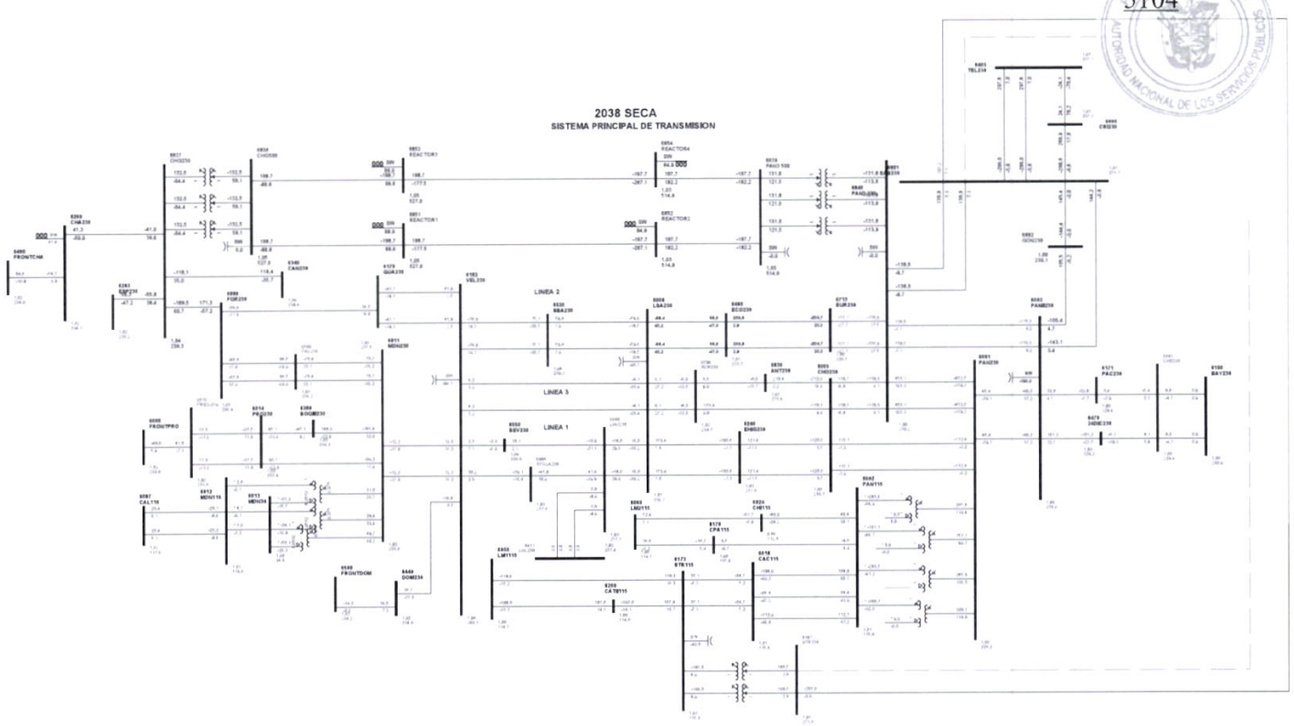

1

Gaceta Oficial Digital
Para verificar la autenticidad de una representación **GO6B0730DF17680**
en el sitio web www.gacetaoficial.gob.pa/validar-gaceta

C62-6167-6801-2

5105

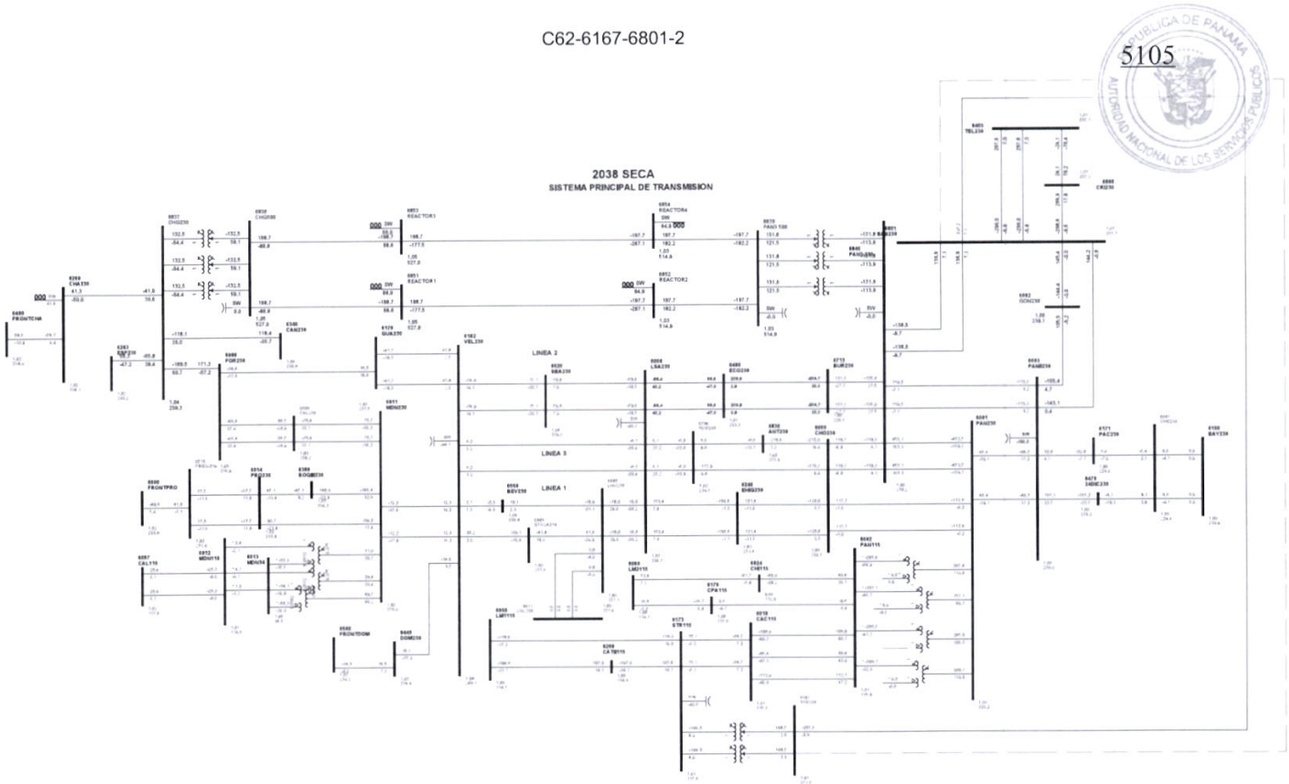

1

Gaceta Oficial Digital
Para verificar la autenticidad de una representación **GO6B0730DF17680**
en el sitio web www.gacetaoficial.gob.pa/validar-gaceta

C63-6171-6861-1B

5106

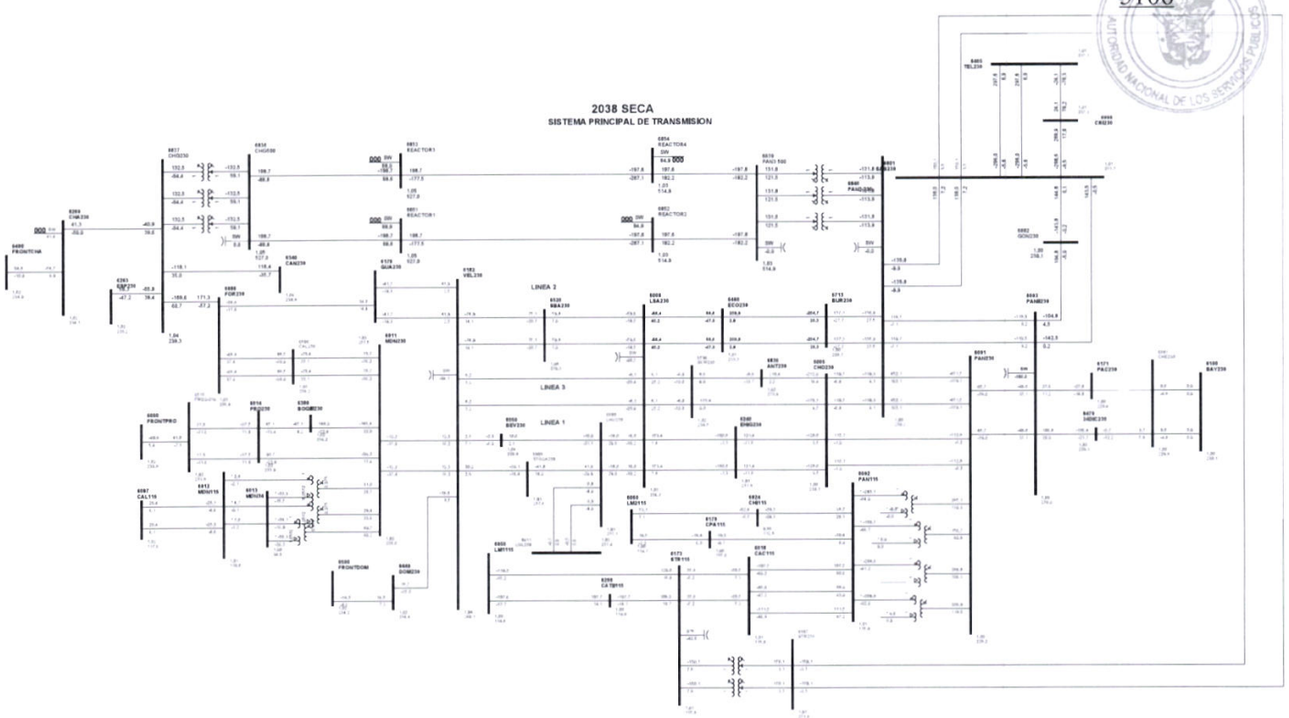

1

Gaceta Oficial Digital
Para verificar la autenticidad de una representación **GO6B0730DF17680**
en el sitio web www.gacetaoficial.gob.pa/validar-gaceta

C64-6173-6290-1B

5107

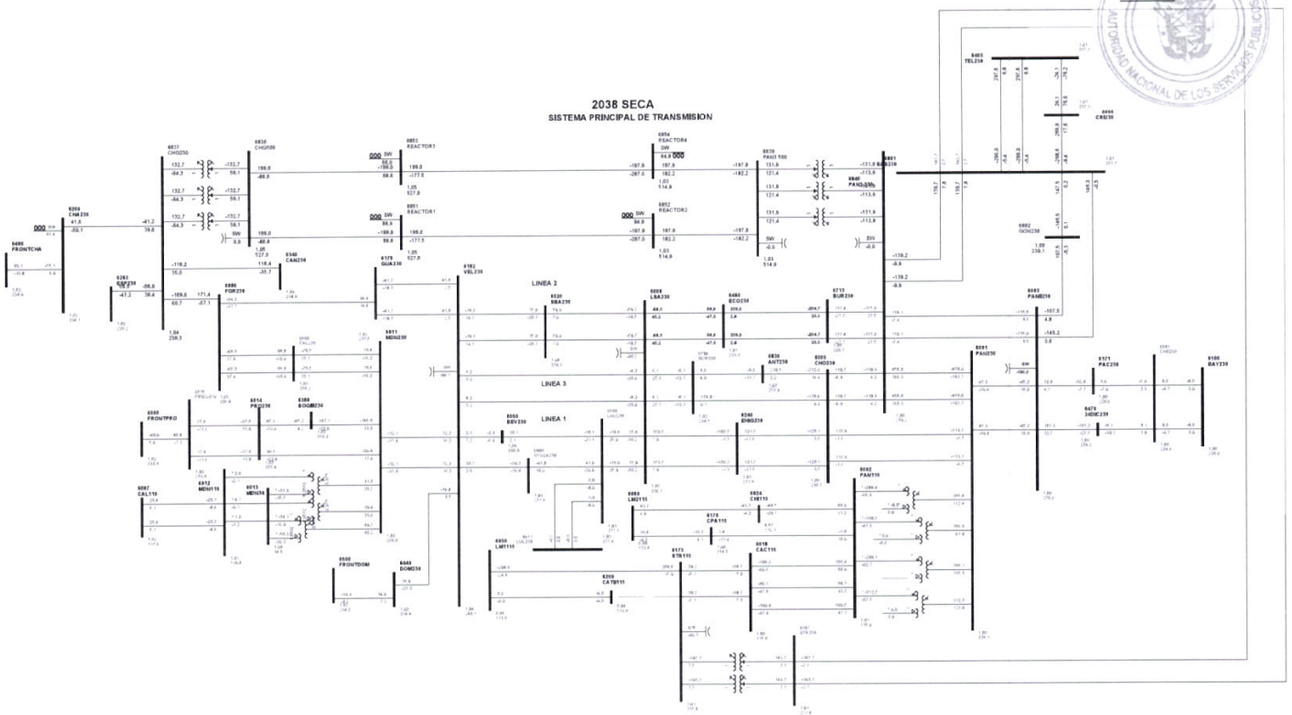

1

Gaceta Oficial Digital
Para verificar la autenticidad de una representación **GO6B0730DF17680**
en el sitio web www.gacetaoficial.gob.pa/validar-gaceta

C65-6179-6182-16

5108

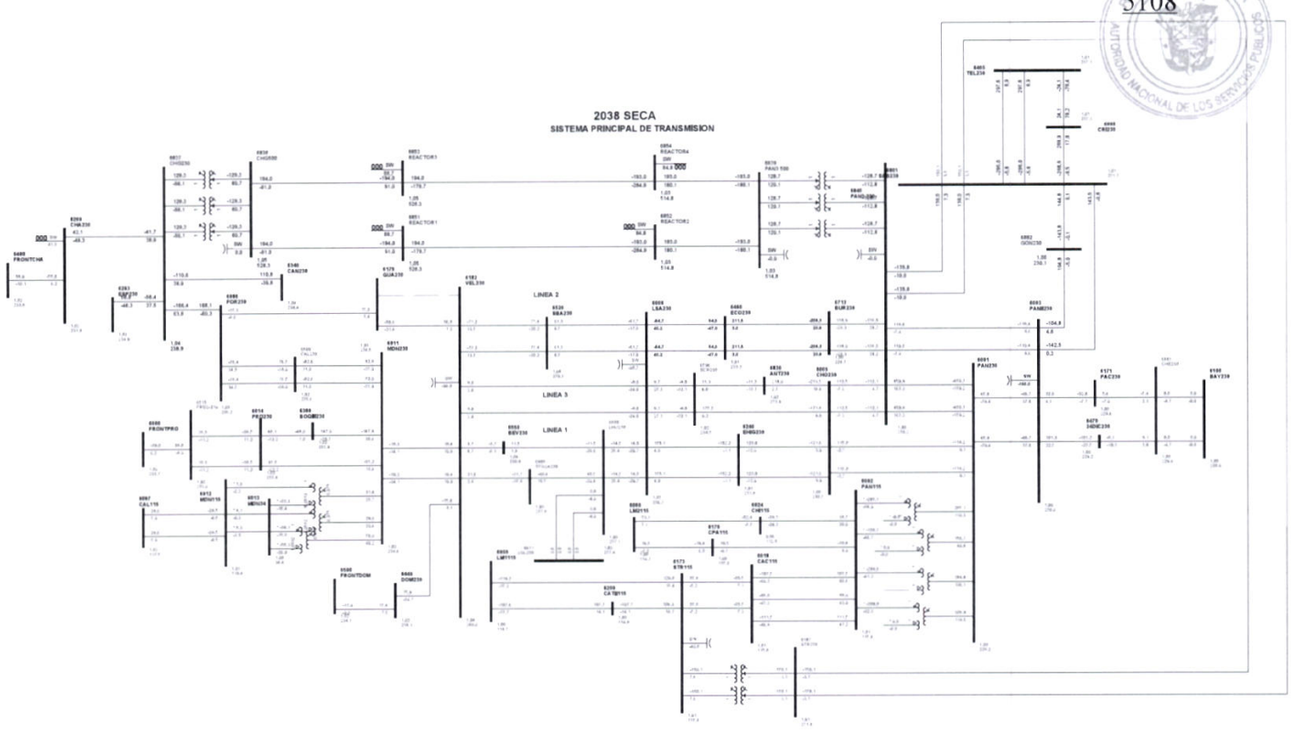

1

Gaceta Oficial Digital
Para verificar la autenticidad de una representación **GO6B0730DF17680**
en el sitio web www.gacetaoficial.gob.pa/validar-gaceta

C66-6179-6182-17

5109

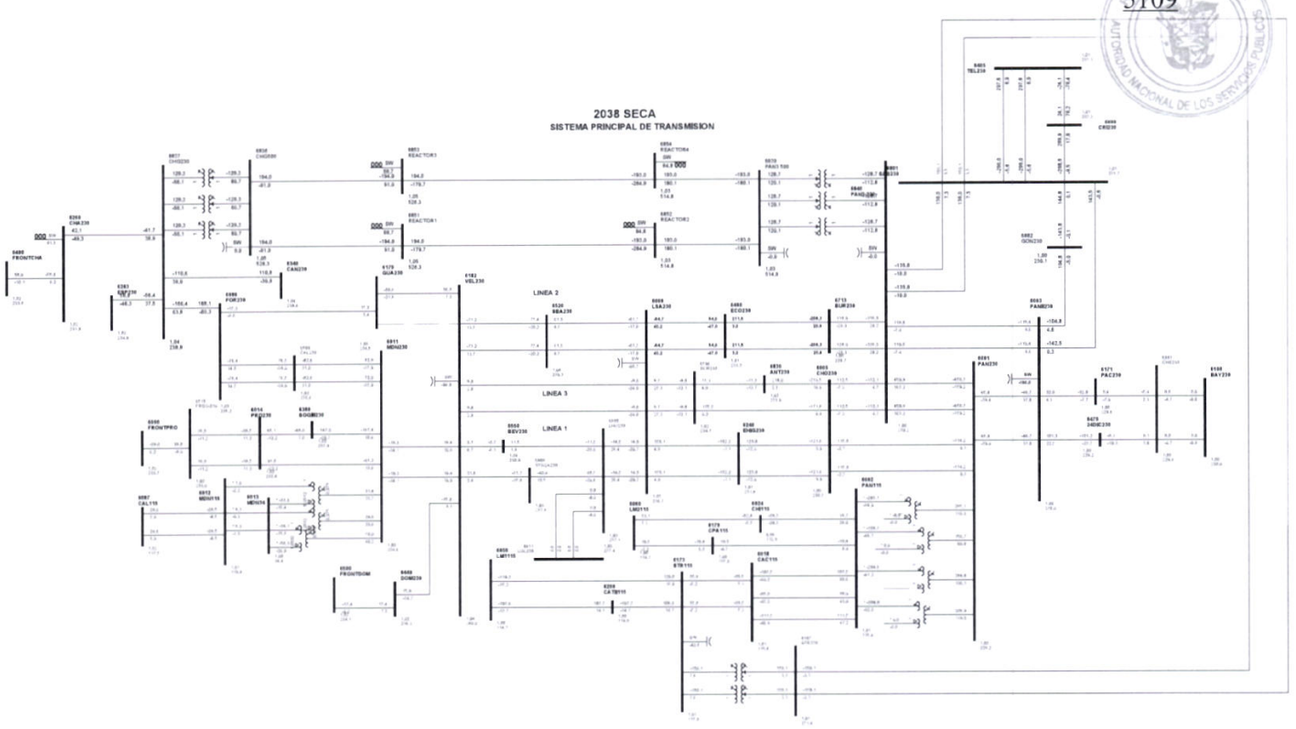

1

Gaceta Oficial Digital
Para verificar la autenticidad de una representación **GO6B0730DF17680**
en el sitio web www.gacetaoficial.gob.pa/validar-gaceta

C67-6179-6340-29

5110

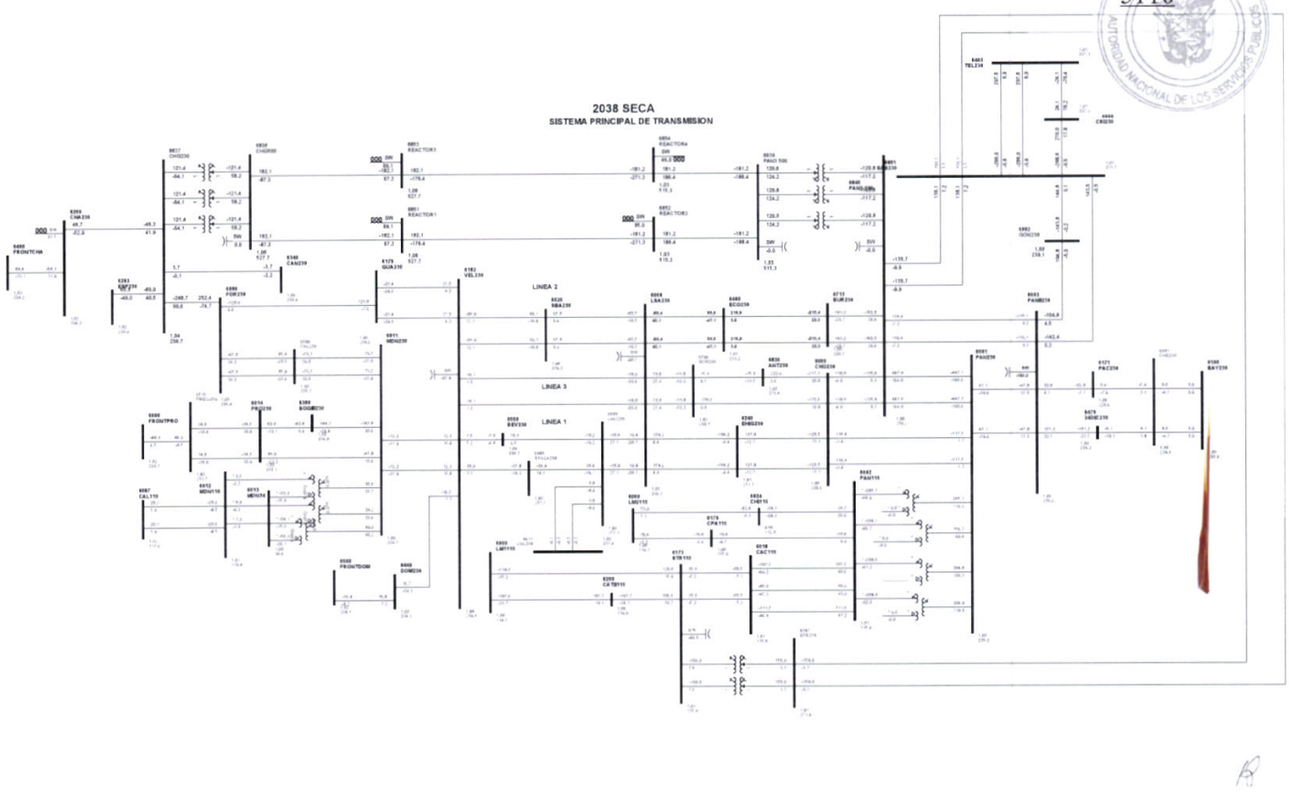

1

Gaceta Oficial Digital
Para verificar la autenticidad de una representación **GO6B0730DF17680**
en el sitio web www.gacetaoficial.gob.pa/validar-gaceta

C68-6182-6440-5A

5111

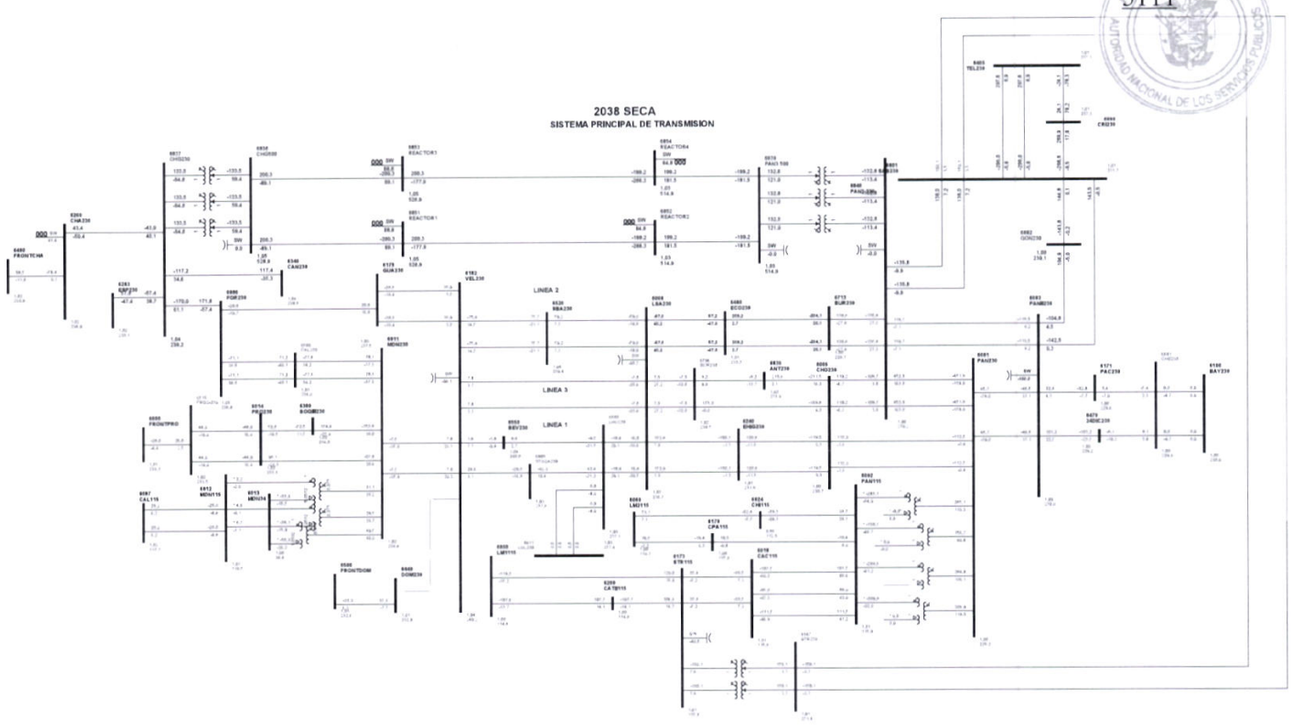

1

Gaceta Oficial Digital
Para verificar la autenticidad de una representación **GO6B0730DF17680**
en el sitio web www.gacetaoficial.gob.pa/validar-gaceta

C69-6182-6520-4B

5112

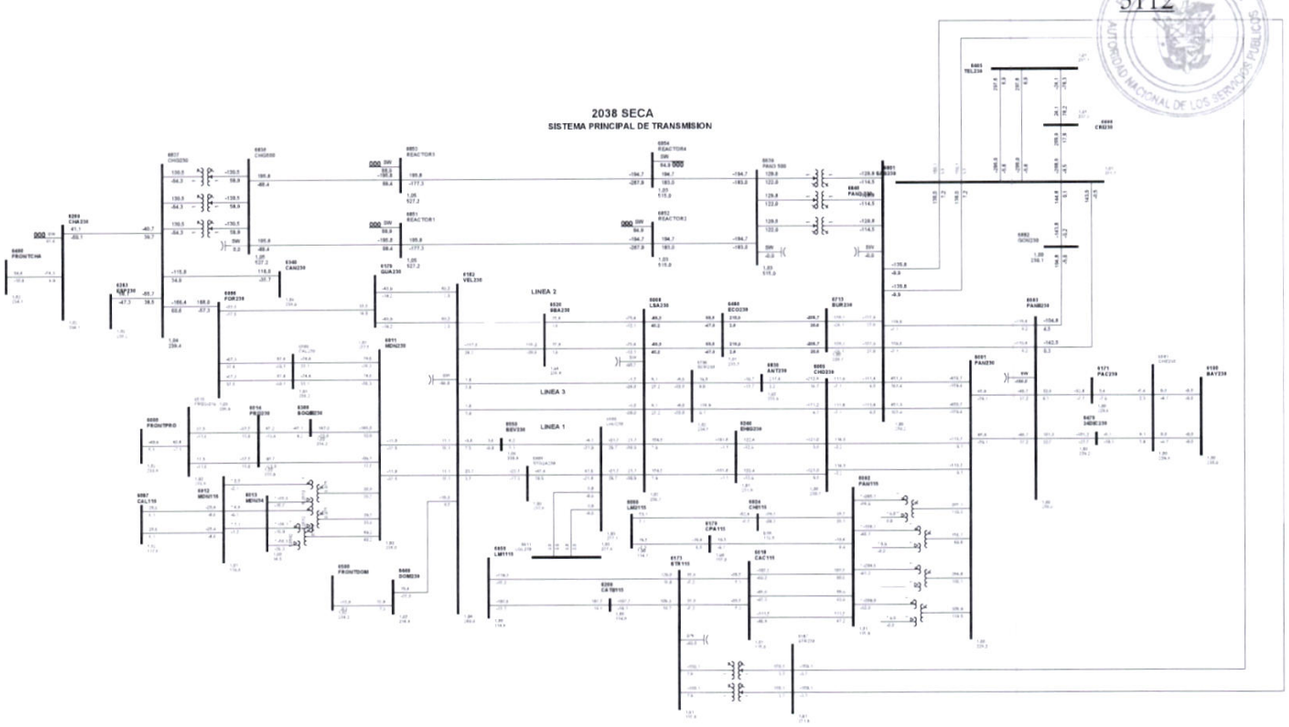

1

Gaceta Oficial Digital
Para verificar la autenticidad de una representación **GO6B0730DF17680**
en el sitio web www.gacetaoficial.gob.pa/validar-gaceta

C70-6182-6520-5B

5113

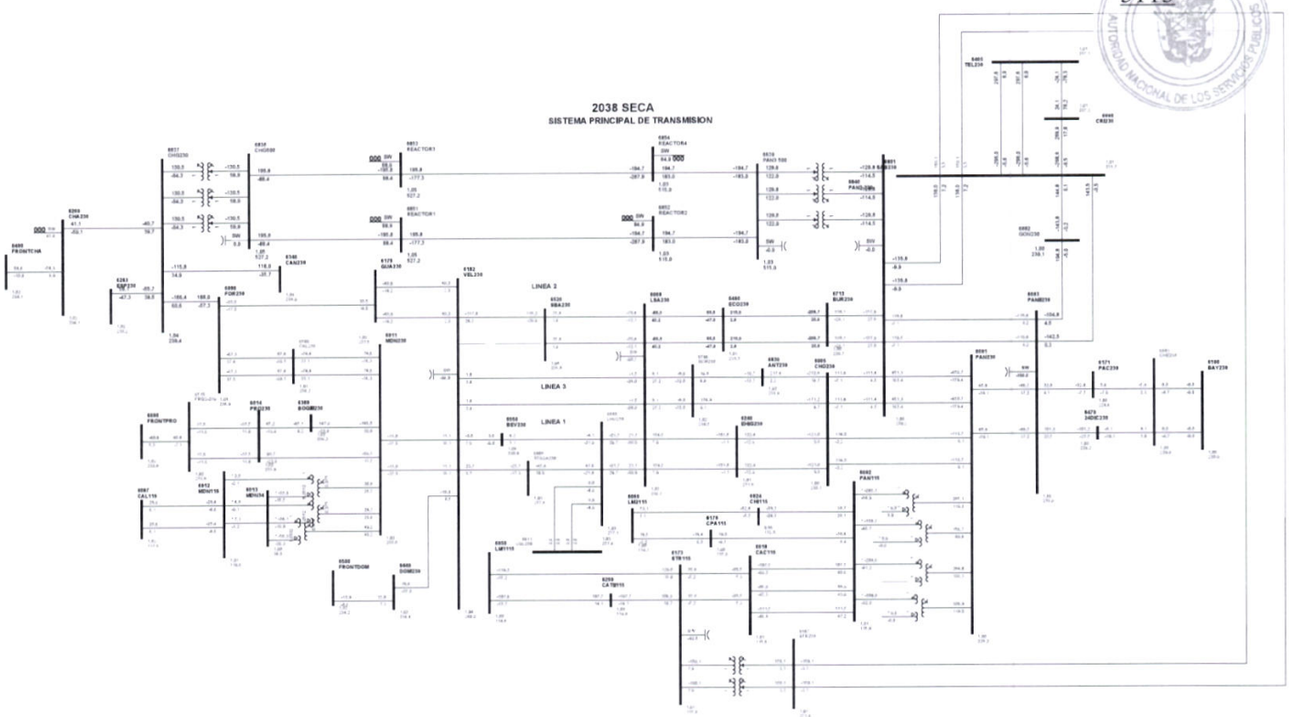

1

Gaceta Oficial Digital
Para verificar la autenticidad de una representación **GO6B0730DF17680**
en el sitio web www.gacetaoficial.gob.pa/validar-gaceta

C71-6182-6550-6C

5114

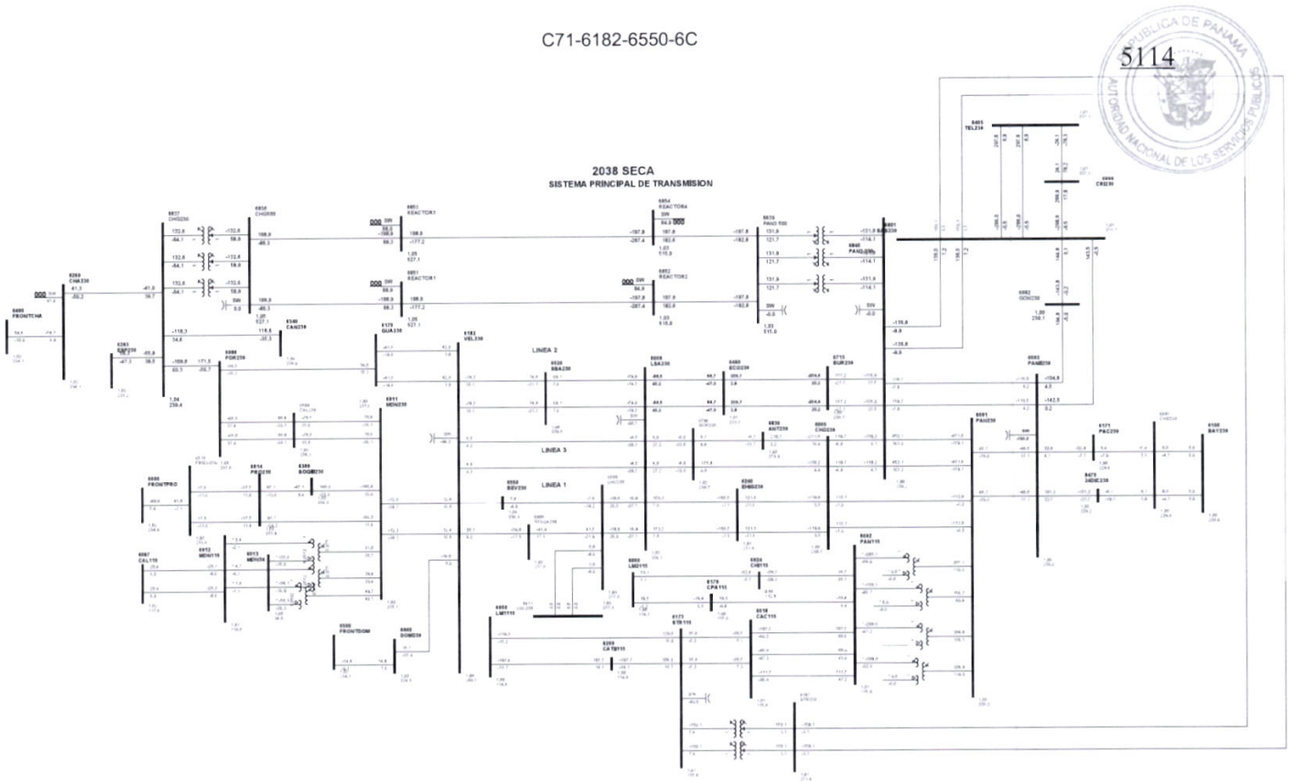

1

Gaceta Oficial Digital
Para verificar la autenticidad de una representación **GO6B0730DF17680**
en el sitio web www.gacetaoficial.gob.pa/validar-gaceta

C72-6182-6969-5C

5115

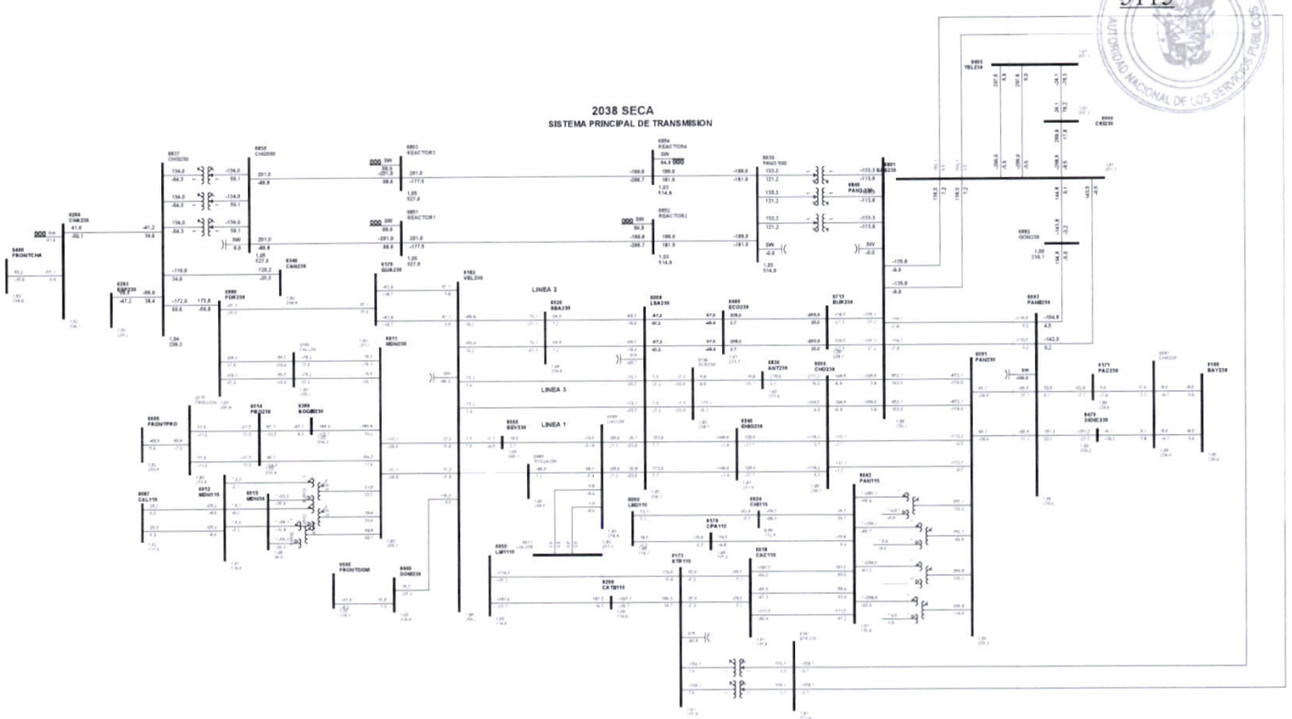

1

Gaceta Oficial Digital
Para verificar la autenticidad de una representación **GO6B0730DF17680**
en el sitio web www.gacetaoficial.gob.pa/validar-gaceta

C73-6260-6263-0C

5116

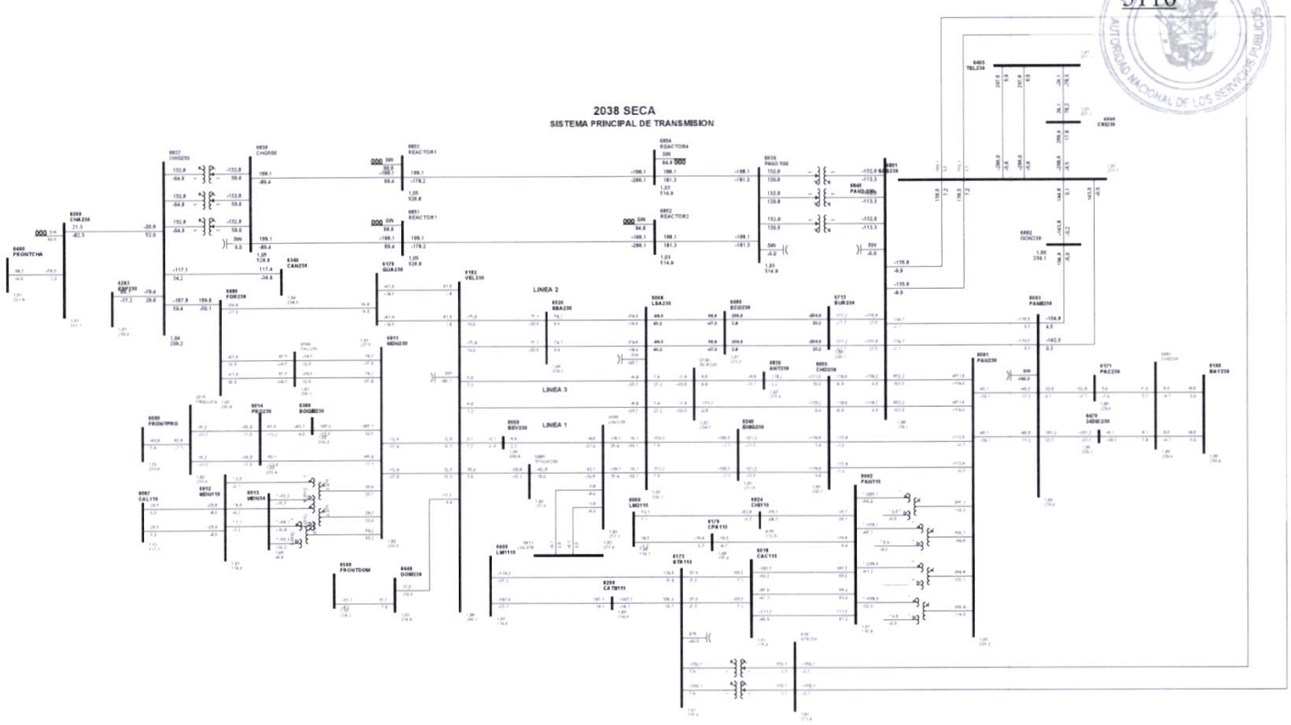

1

Gaceta Oficial Digital
Para verificar la autenticidad de una representación **GO6B0730DF17680**
en el sitio web www.gacetaoficial.gob.pa/validar-gaceta

C74-6260-6400-21

5117

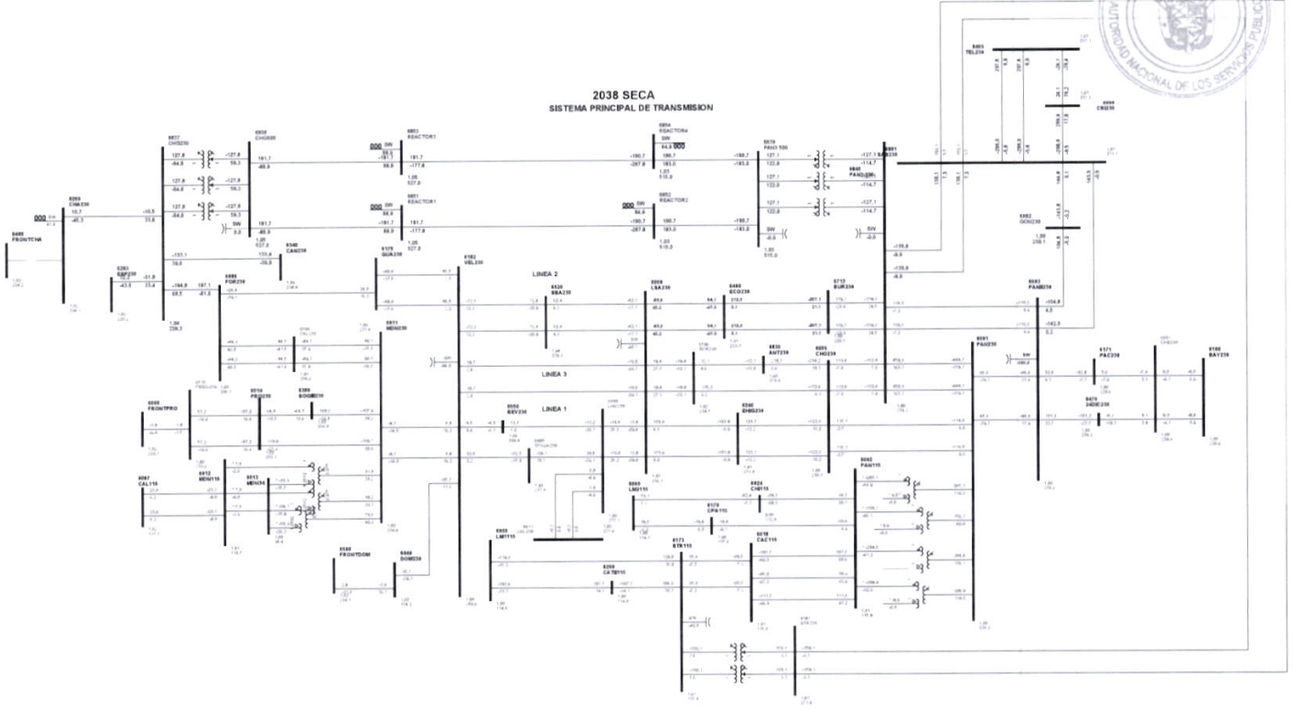

1

Gaceta Oficial Digital
Para verificar la autenticidad de una representación **GO6B0730DF17680**
en el sitio web www.gacetaoficial.gob.pa/validar-gaceta

C75-6260-6837-0B

5118

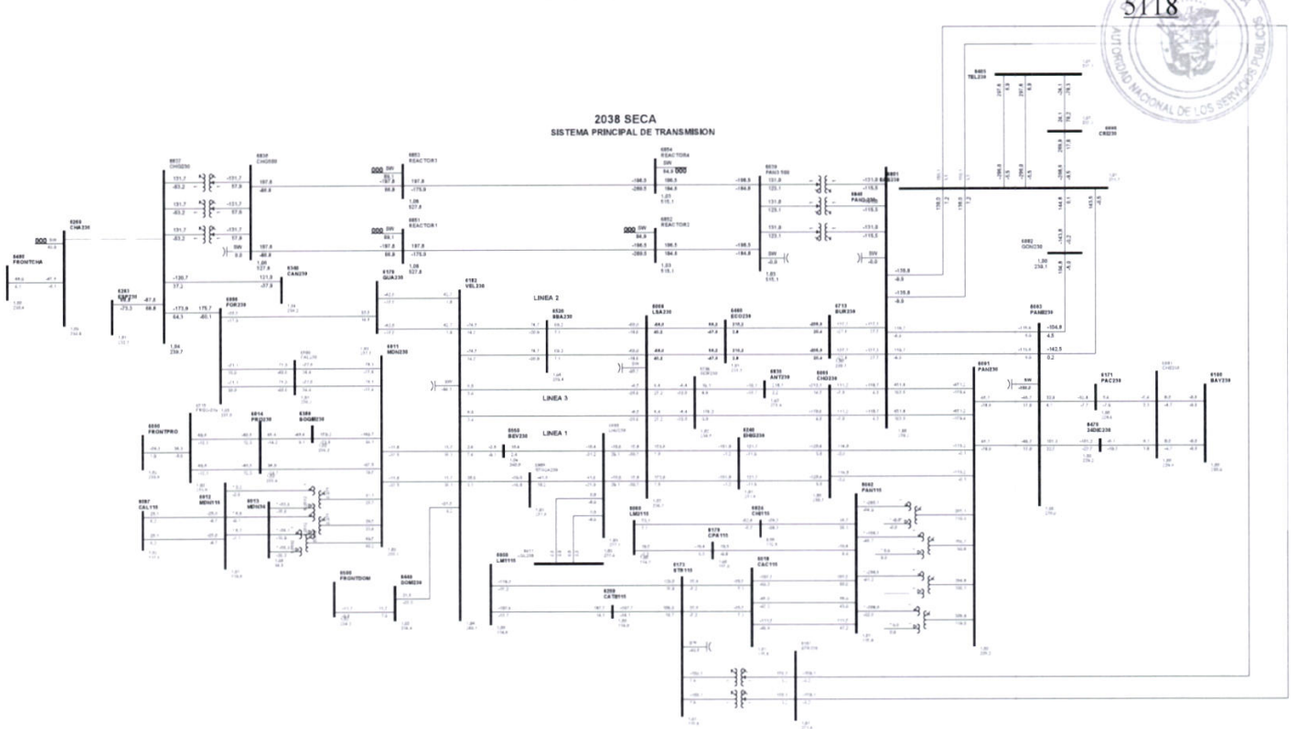

1

Gaceta Oficial Digital
Para verificar la autenticidad de una representación **GO6B0730DF17680**
en el sitio web www.gacetaoficial.gob.pa/validar-gaceta

C76-6263-6837-0B

5119

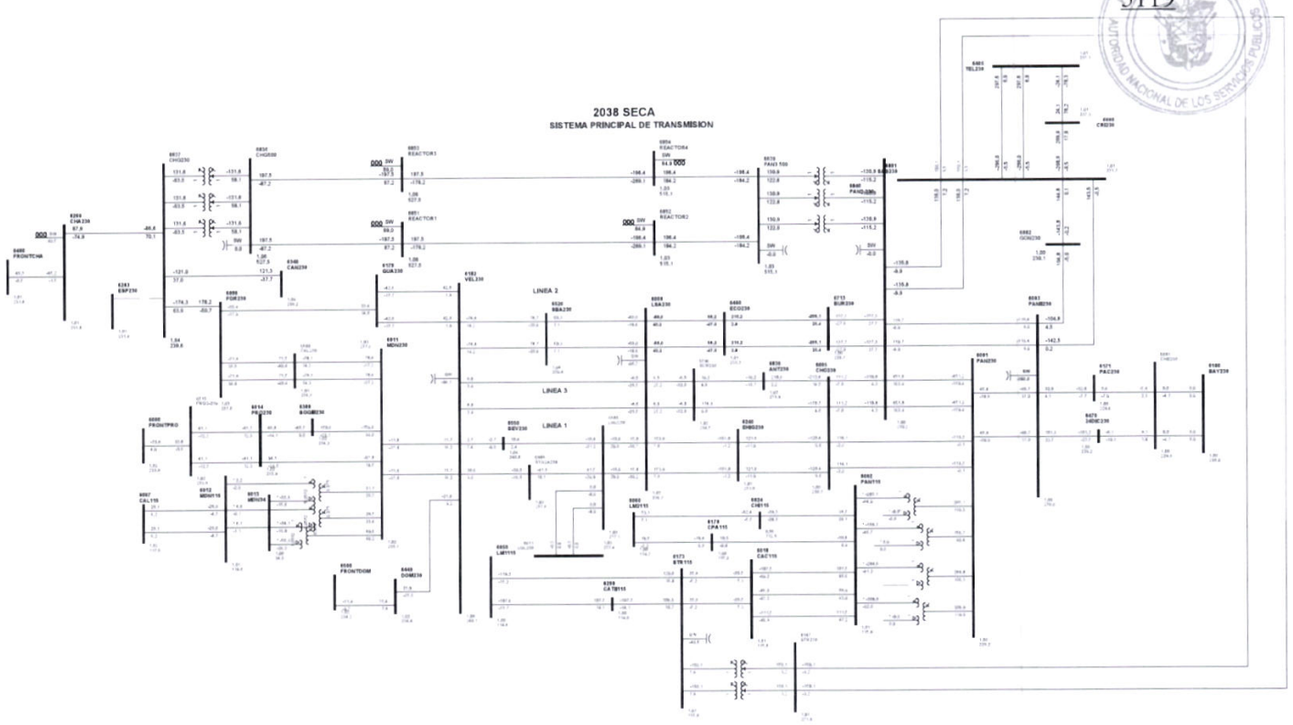

1

Gaceta Oficial Digital
Para verificar la autenticidad de una representación **GO6B0730DF17680**
en el sitio web www.gacetaoficial.gob.pa/validar-gaceta

C77-6298-6517-25

5120

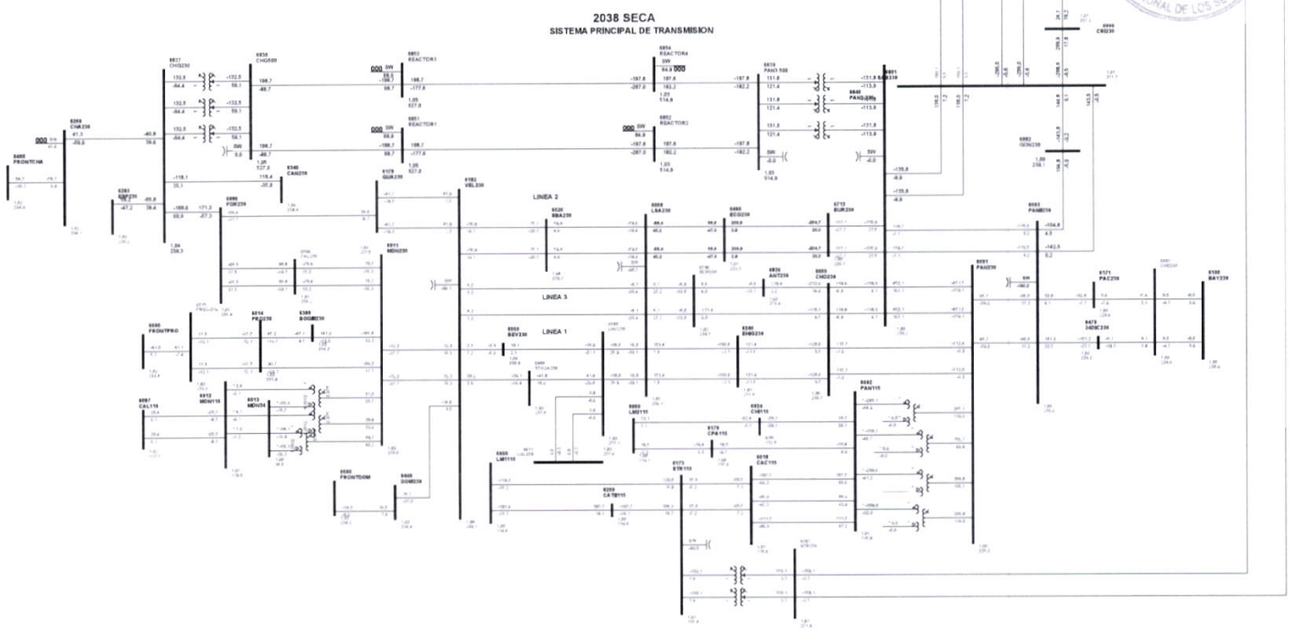

1

Gaceta Oficial Digital
Para verificar la autenticidad de una representación **GO6B0730DF17680**
en el sitio web www.gacetaoficial.gob.pa/validar-gaceta

C78-6340-6837-0A

5121

REPÚBLICA DE PANAMÁ
AUTORIDAD NACIONAL DE LOS SERVICIOS PÚBLICOS

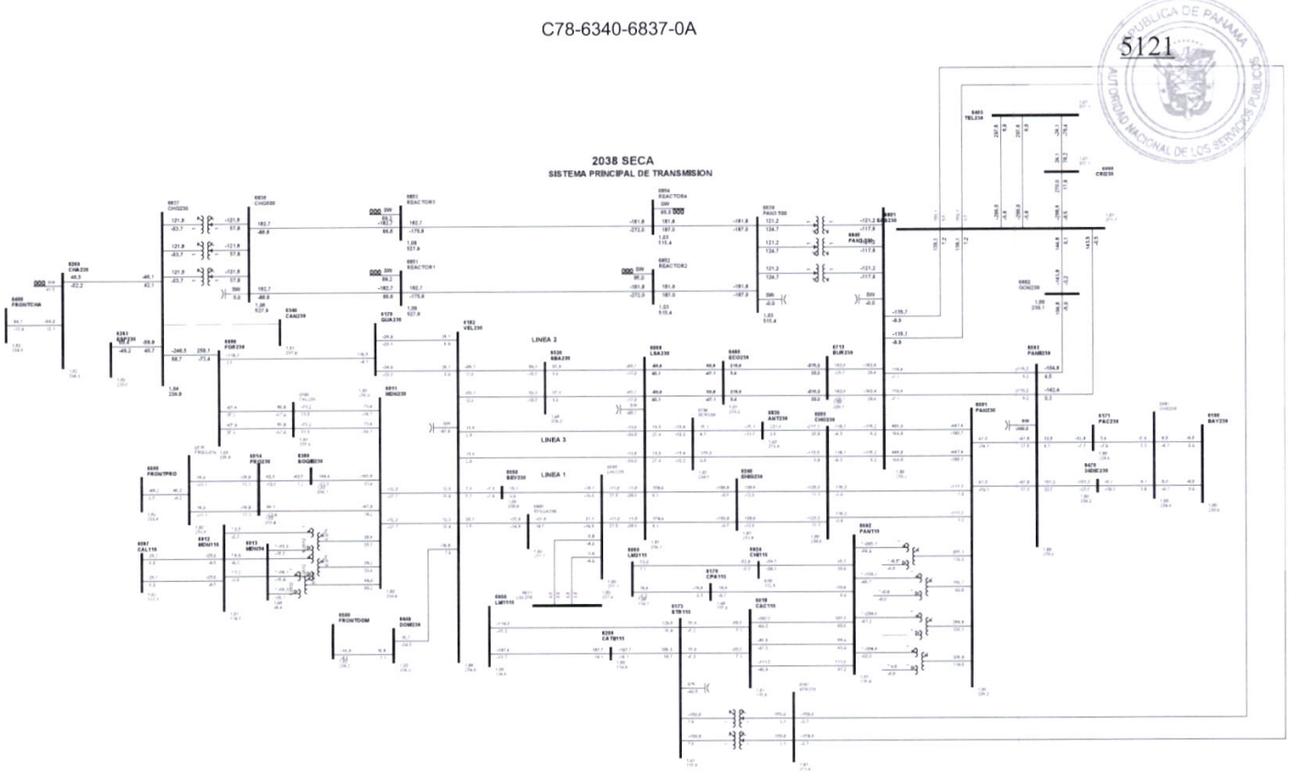

1

Gaceta Oficial Digital
Para verificar la autenticidad de una representación **GO6B0730DF17680**
en el sitio web www.gacetaoficial.gob.pa/validar-gaceta

C79-6405-6801-5B

5122

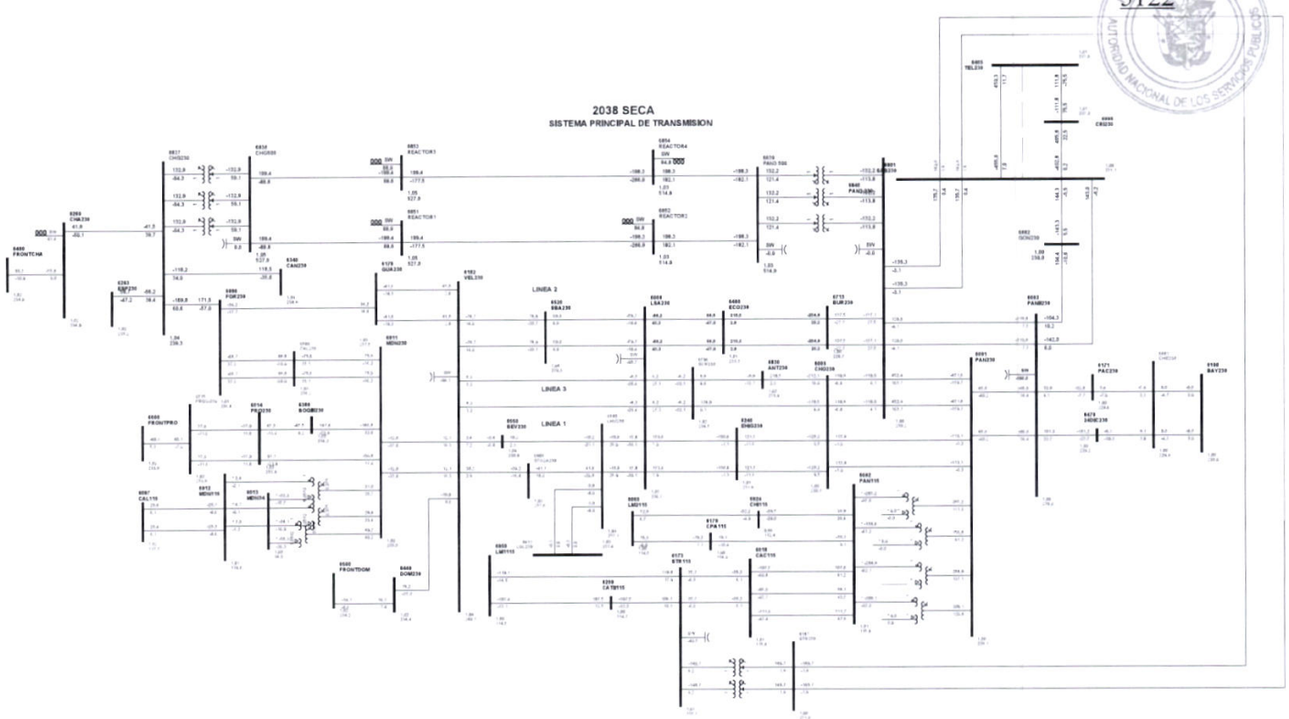

1

Gaceta Oficial Digital
Para verificar la autenticidad de una representación **GO6B0730DF17680**
en el sitio web www.gacetaoficial.gob.pa/validar-gaceta

C80-6405-6801-62

5123

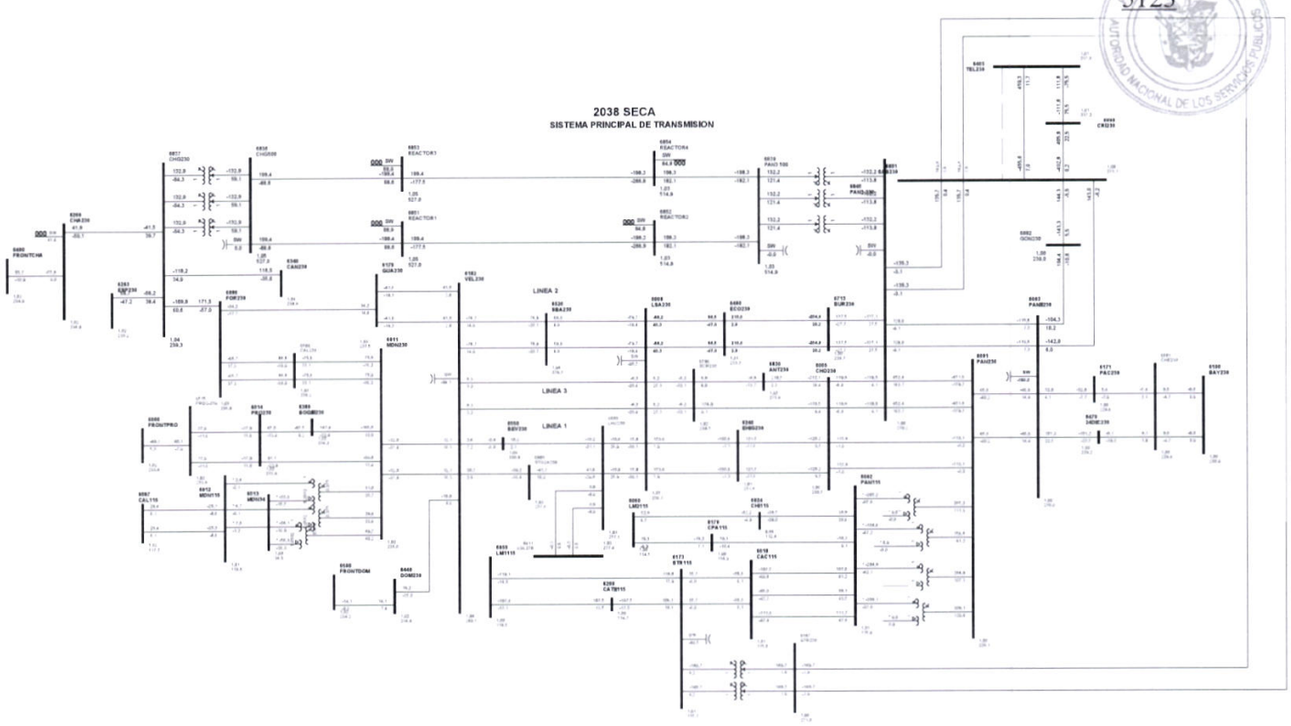

1

Gaceta Oficial Digital
Para verificar la autenticidad de una representación **GO6B0730DF17680**
en el sitio web www.gacetaoficial.gob.pa/validar-gaceta

C81-6405-6808-5C

5124

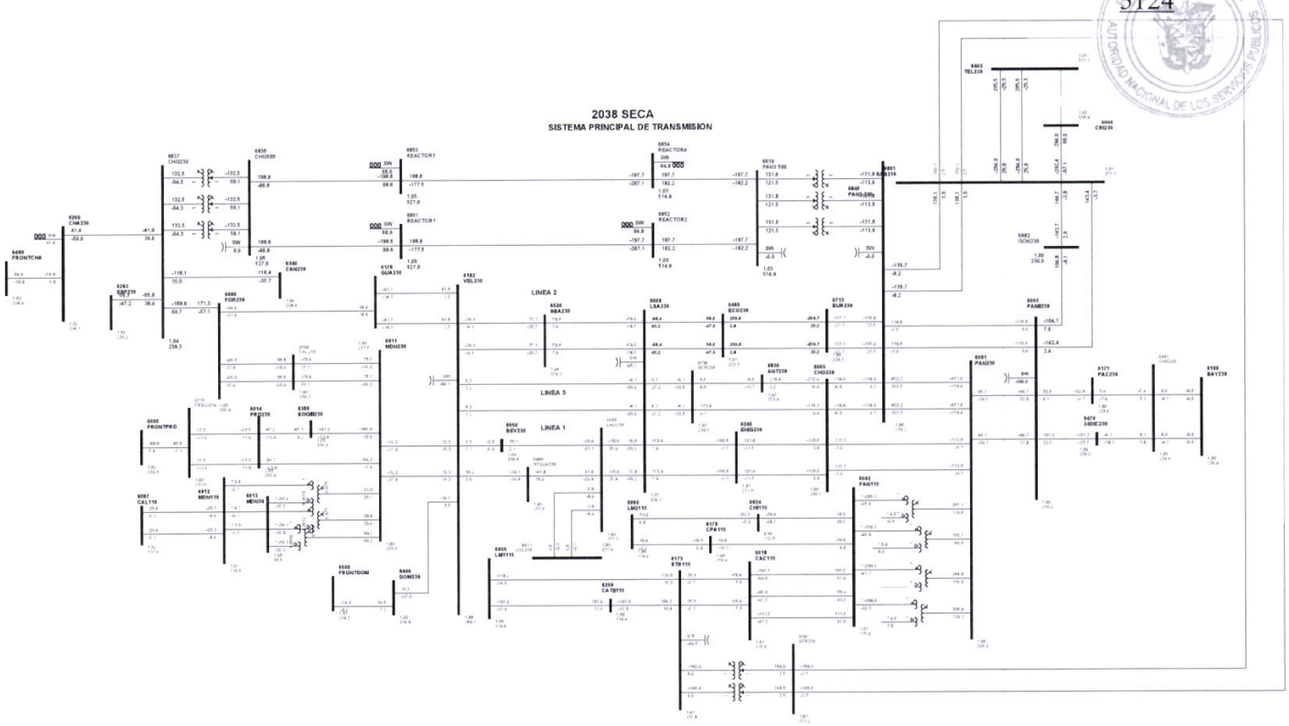

1

Gaceta Oficial Digital
Para verificar la autenticidad de una representación **GO6B0730DF17680**
en el sitio web www.gacetaoficial.gob.pa/validar-gaceta

C82-6411-6885-1

5125

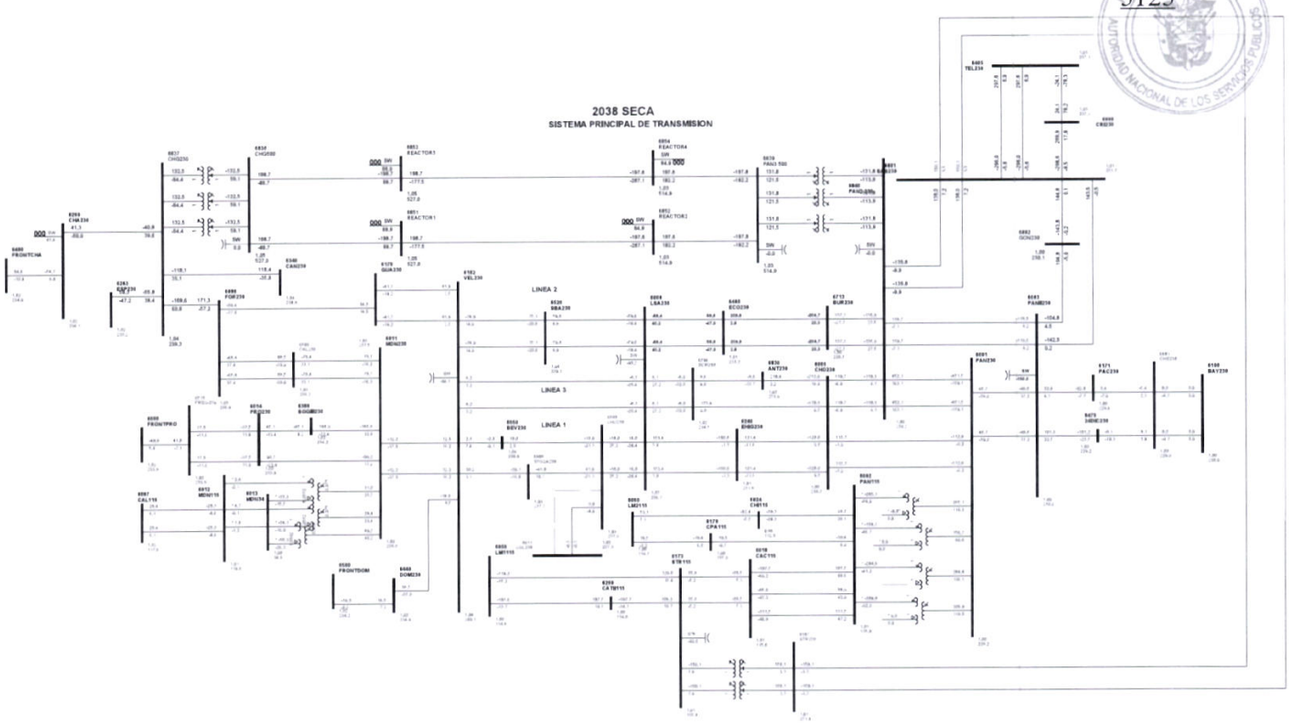

1

Gaceta Oficial Digital
Para verificar la autenticidad de una representación **GO6B0730DF17680**
en el sitio web www.gacetaoficial.gob.pa/validar-gaceta

C83-6411-6885-2

5126

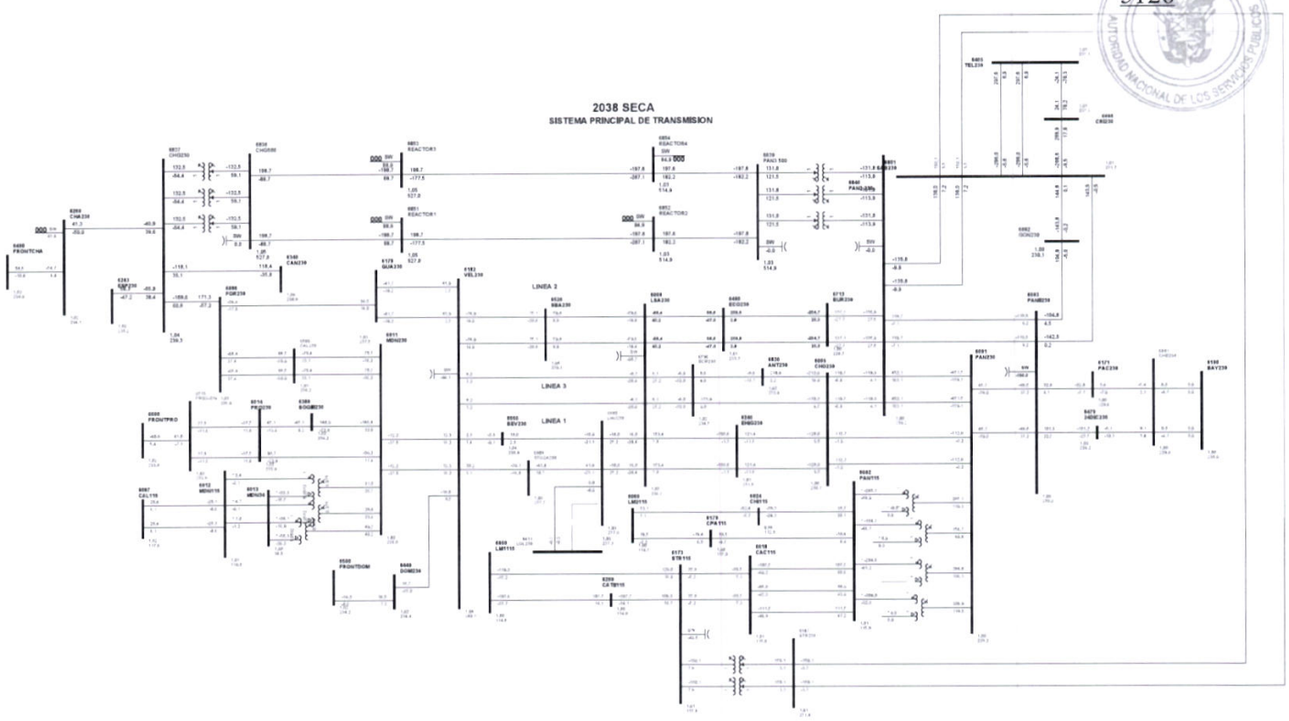

1

Gaceta Oficial Digital
Para verificar la autenticidad de una representación **GO6B0730DF17680**
en el sitio web www.gacetaoficial.gob.pa/validar-gaceta

C84-6440-6500-5B

5127

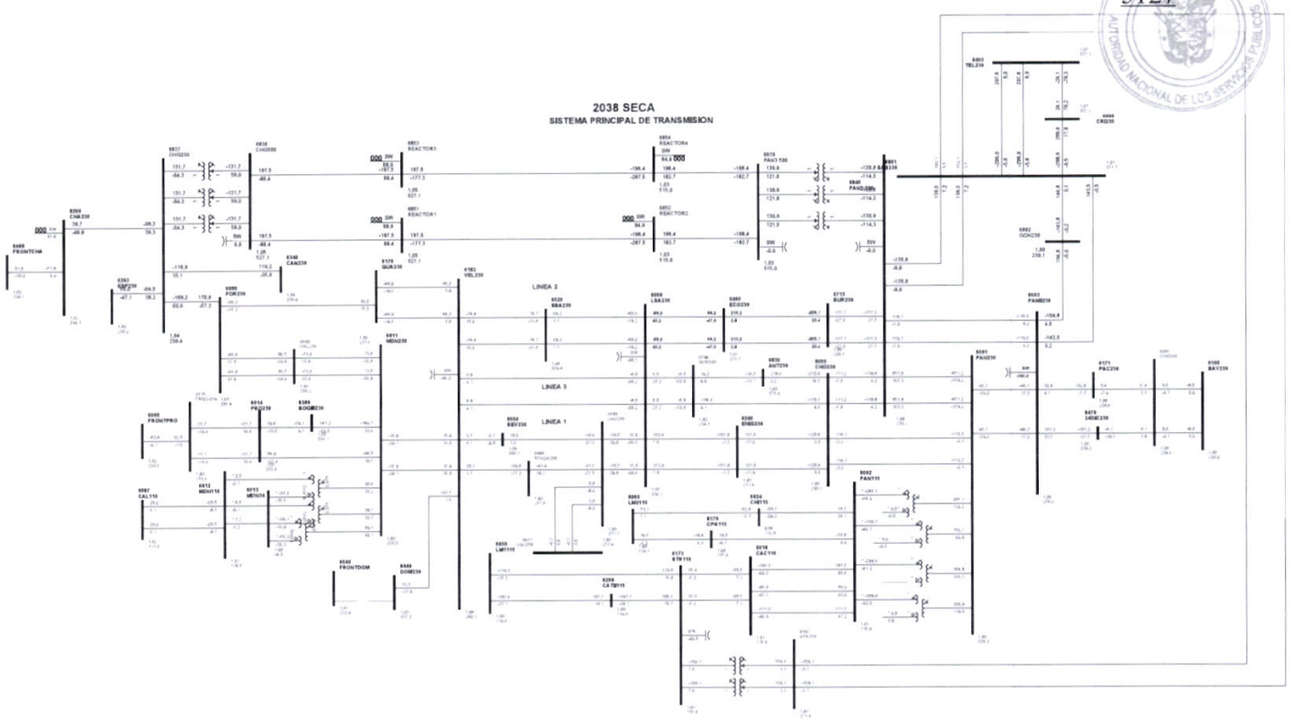

1

Gaceta Oficial Digital
Para verificar la autenticidad de una representación **GO6B0730DF17680**
en el sitio web www.gacetaoficial.gob.pa/validar-gaceta

C85-6460-6713-2C

5128

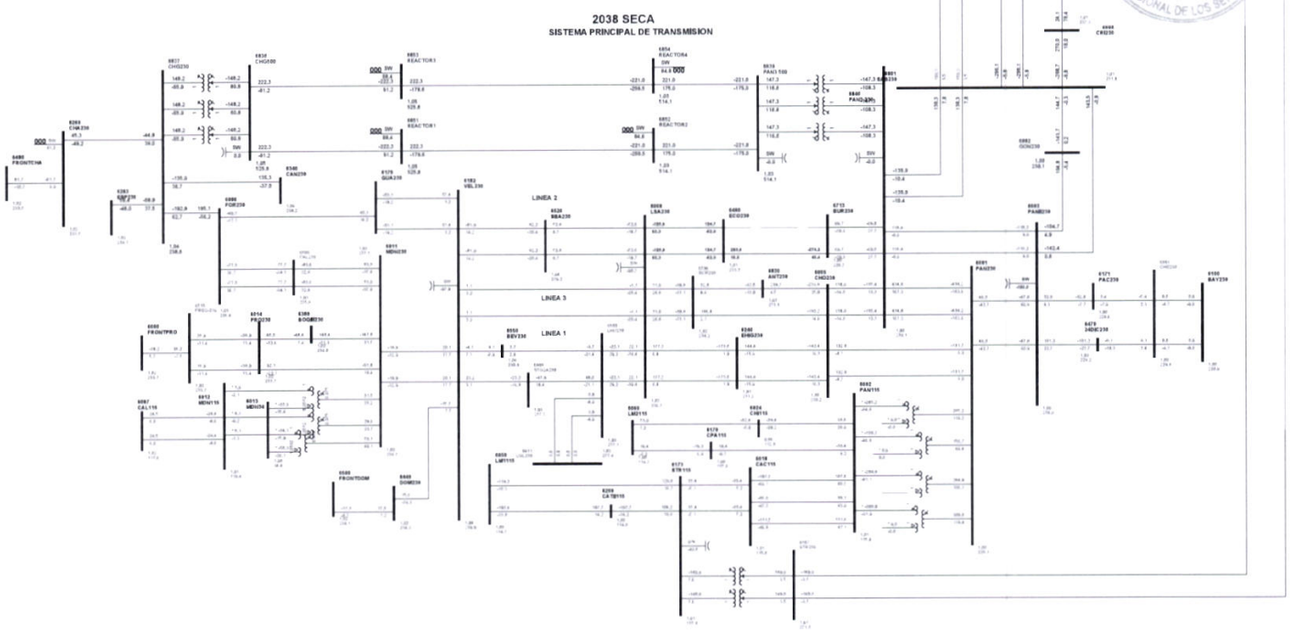

1

Gaceta Oficial Digital
Para verificar la autenticidad de una representación **GO6B0730DF17680**
en el sitio web www.gacetaoficial.gob.pa/validar-gaceta

C86-6460-6713-3C

5129

REPÚBLICA DE PANAMÁ
AUTORIDAD NACIONAL DE LOS SERVICIOS PÚBLICOS

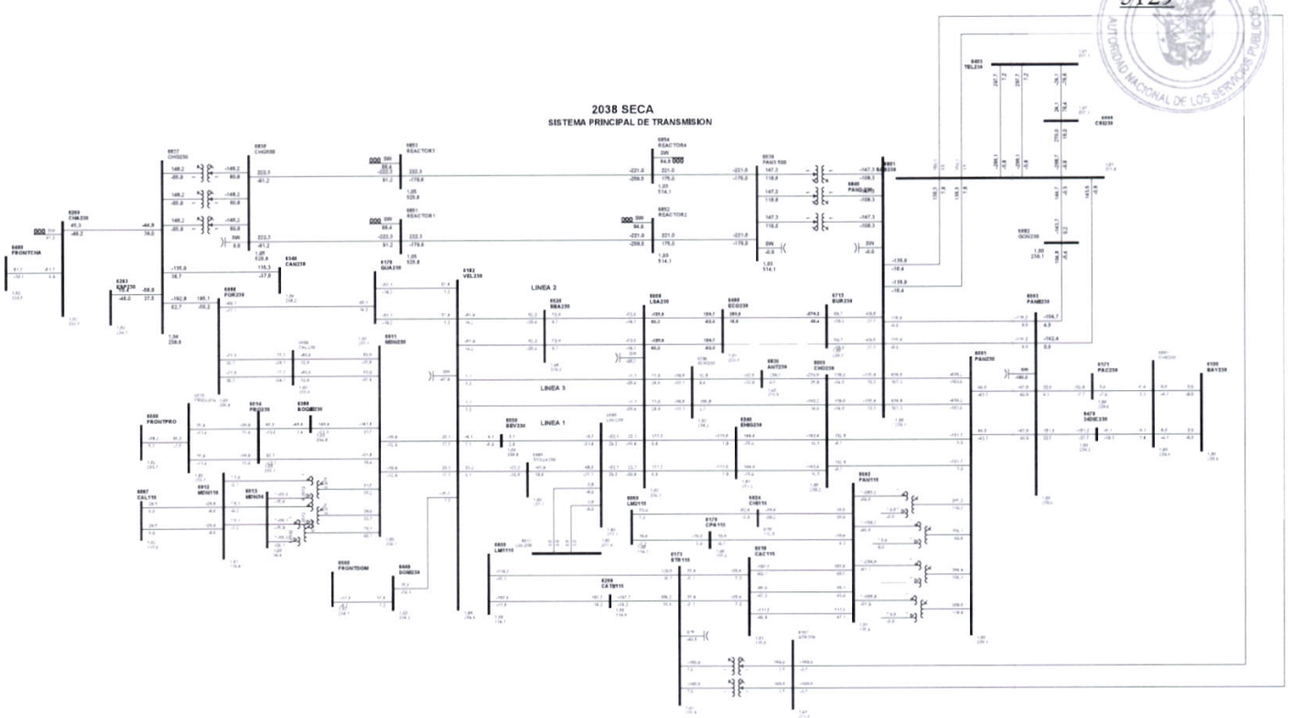

1

Gaceta Oficial Digital
Para verificar la autenticidad de una representación **GO6B0730DF17680**
en el sitio web www.gacetaoficial.gob.pa/validar-gaceta

C87-6470-6861-2B

5130

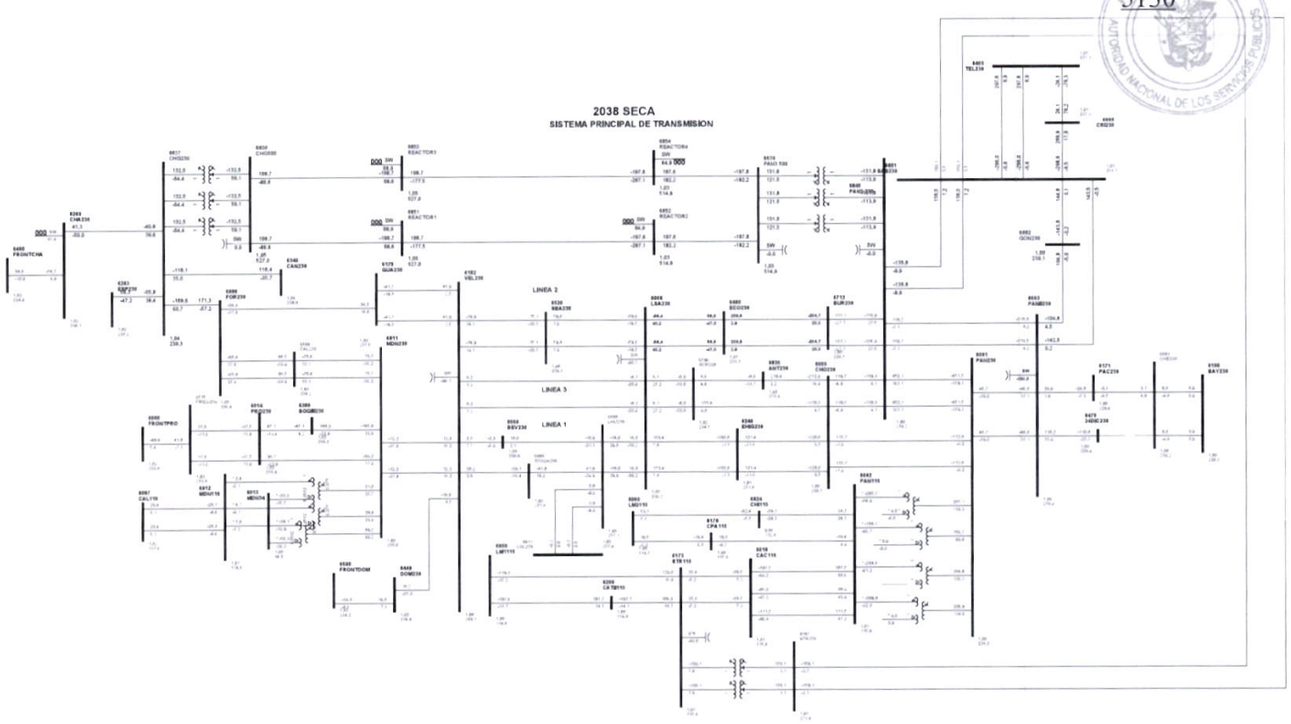

1

Gaceta Oficial Digital
Para verificar la autenticidad de una representación **GO6B0730DF17680**
en el sitio web www.gacetaoficial.gob.pa/validar-gaceta

C88-6520-6855-1

5131

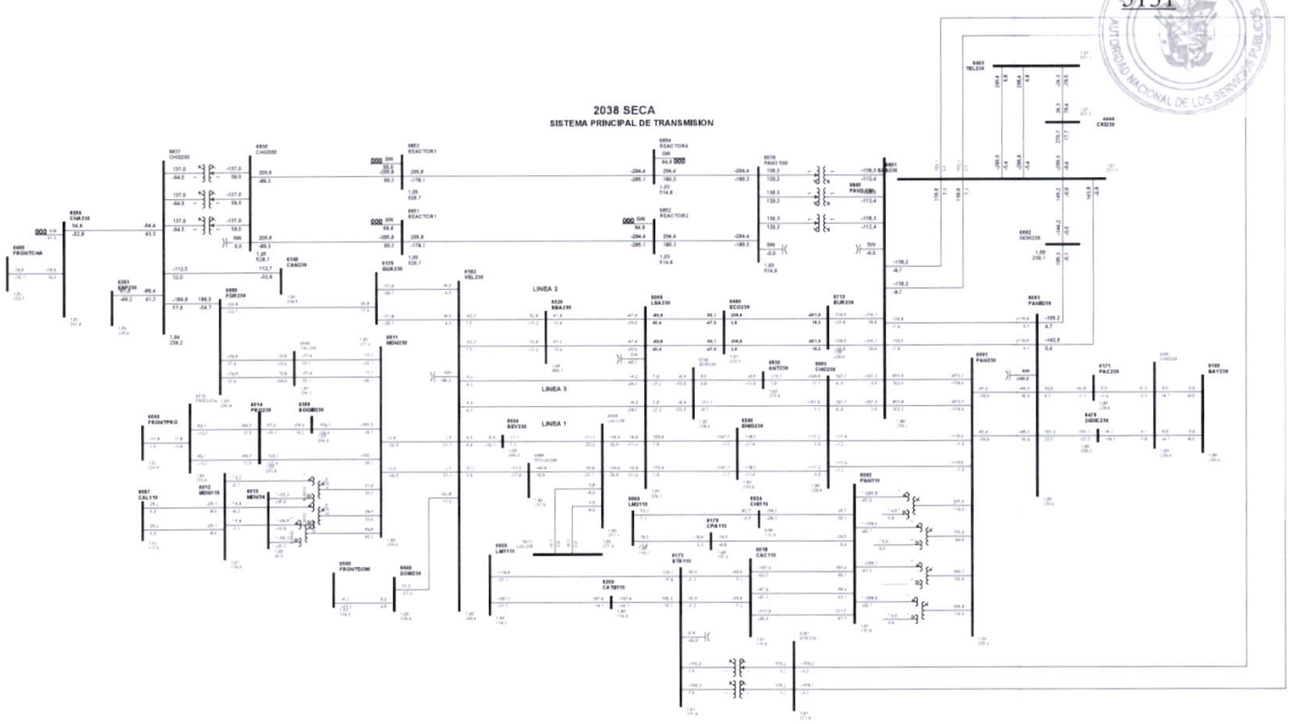

1

Gaceta Oficial Digital
Para verificar la autenticidad de una representación **GO6B0730DF17680**
en el sitio web www.gacetaoficial.gob.pa/validar-gaceta

C89-6550-6885-6B

5132

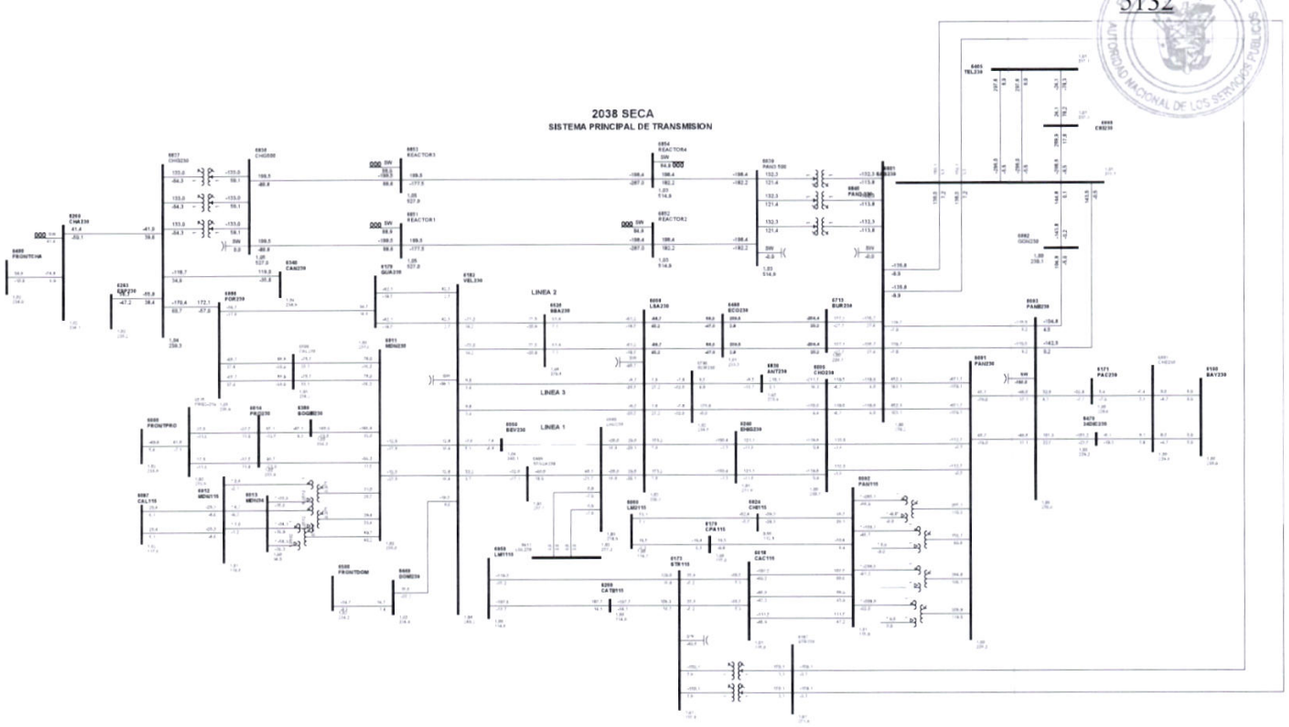

1

Gaceta Oficial Digital
Para verificar la autenticidad de una representación **GO6B0730DF17680**
en el sitio web www.gacetaoficial.gob.pa/validar-gaceta

C90-6596-6830-9B

5133

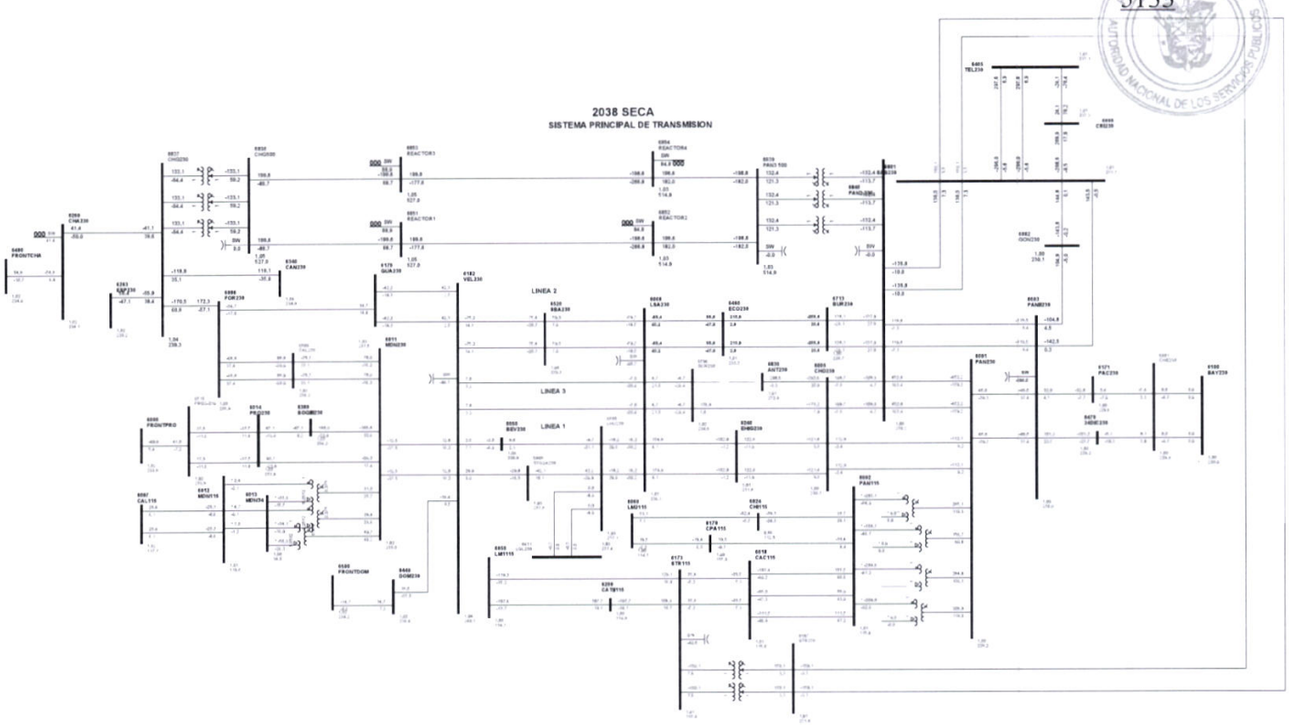

1

Gaceta Oficial Digital
Para verificar la autenticidad de una representación **GO6B0730DF17680**
en el sitio web www.gacetaoficial.gob.pa/validar-gaceta

C91-6713-6840-2B

5134

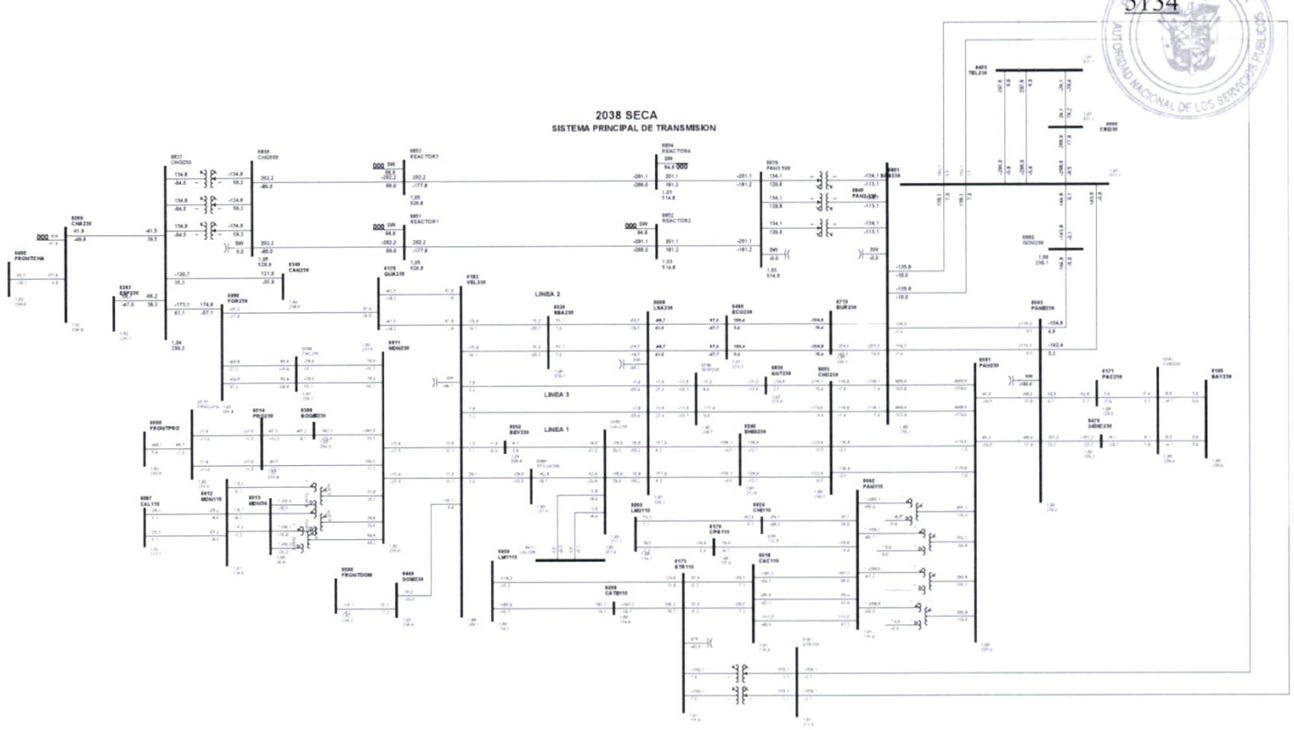

1

Gaceta Oficial Digital
Para verificar la autenticidad de una representación **GO6B0730DF17680**
en el sitio web www.gacetaoficial.gob.pa/validar-gaceta

C92-6713-6840-3B

5135

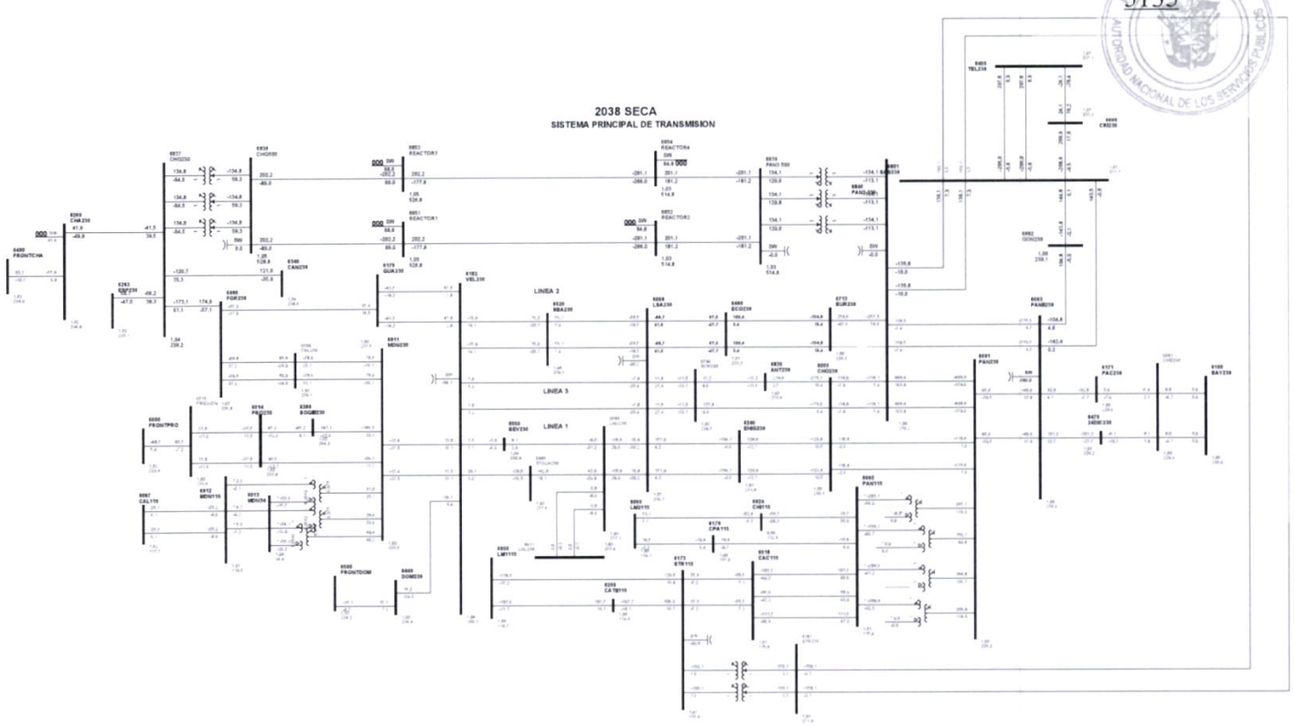

1

Gaceta Oficial Digital
Para verificar la autenticidad de una representación **GO6B0730DF17680**
en el sitio web www.gacetaoficial.gob.pa/validar-gaceta

C93-6801-6808-4C

5136

REPÚBLICA DE PANAMÁ
AUTORIDAD NACIONAL DE LOS SERVICIOS PÚBLICOS

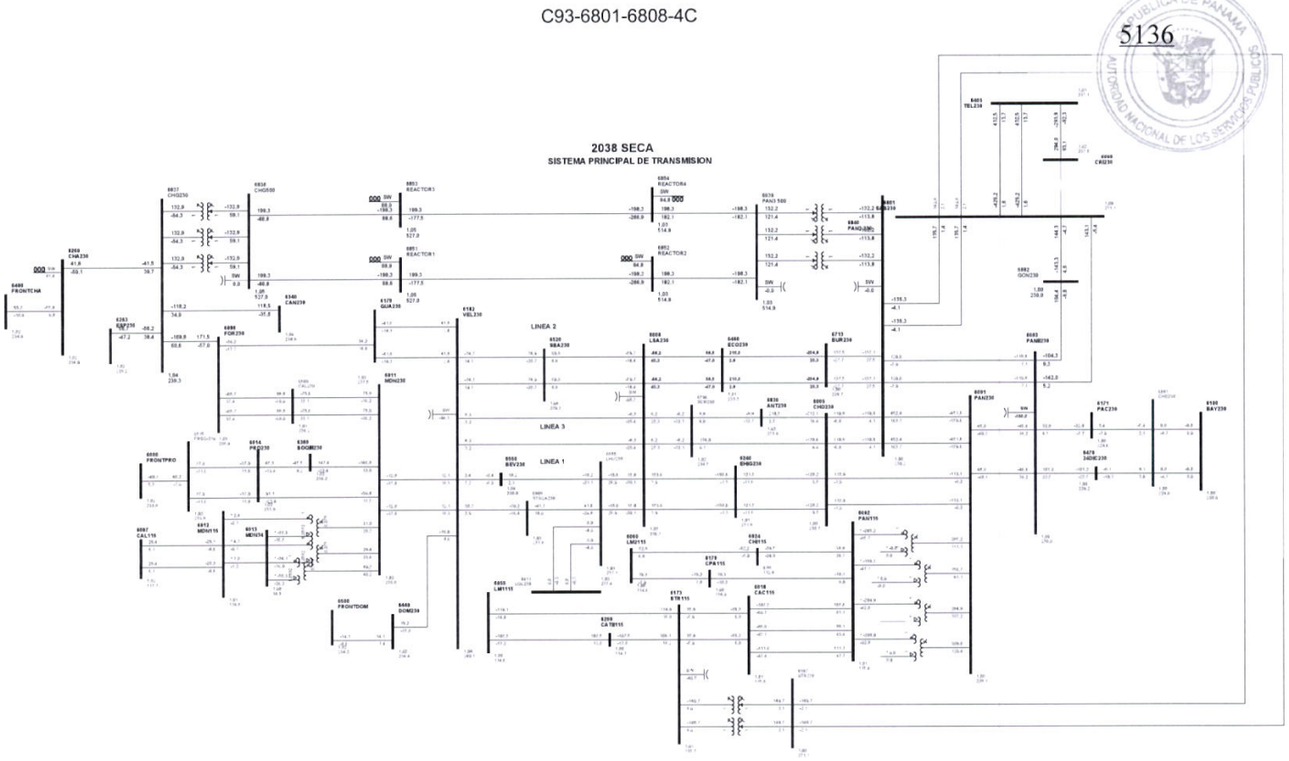

1

Gaceta Oficial Digital
Para verificar la autenticidad de una representación **GO6B0730DF17680**
en el sitio web www.gacetaoficial.gob.pa/validar-gaceta

C94-6801-6840-58

5137

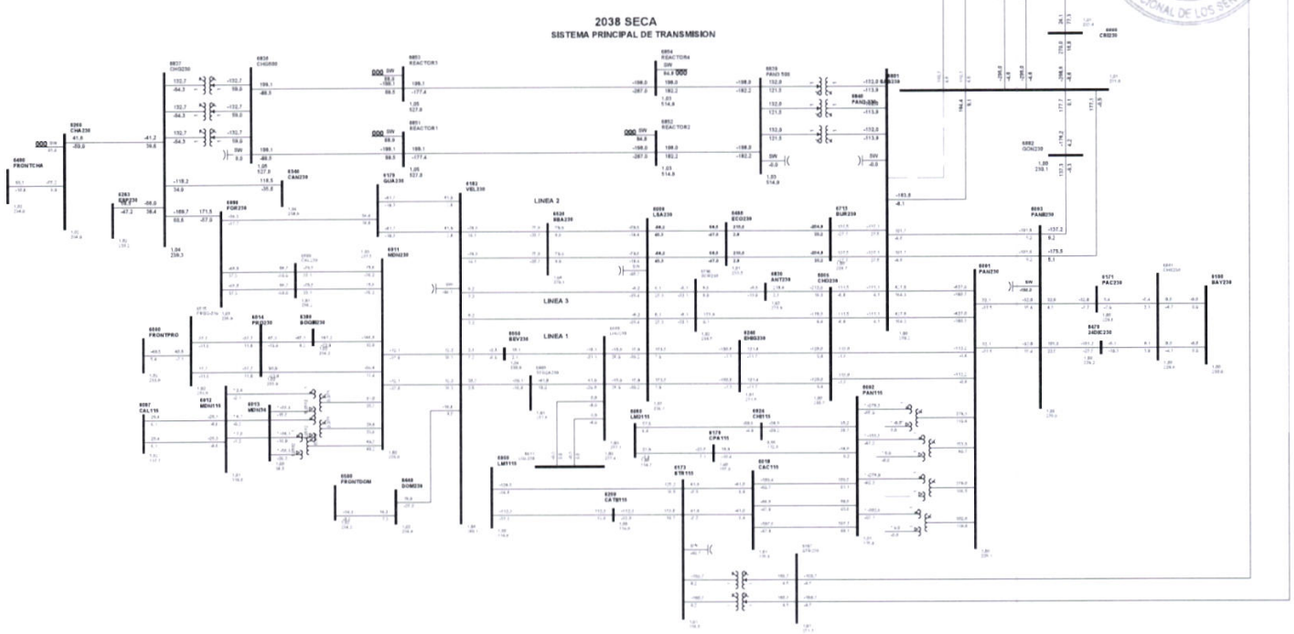

1

Gaceta Oficial Digital
Para verificar la autenticidad de una representación **GO6B0730DF17680**
en el sitio web www.gacetaoficial.gob.pa/validar-gaceta

C95-6801-6840-59

5138

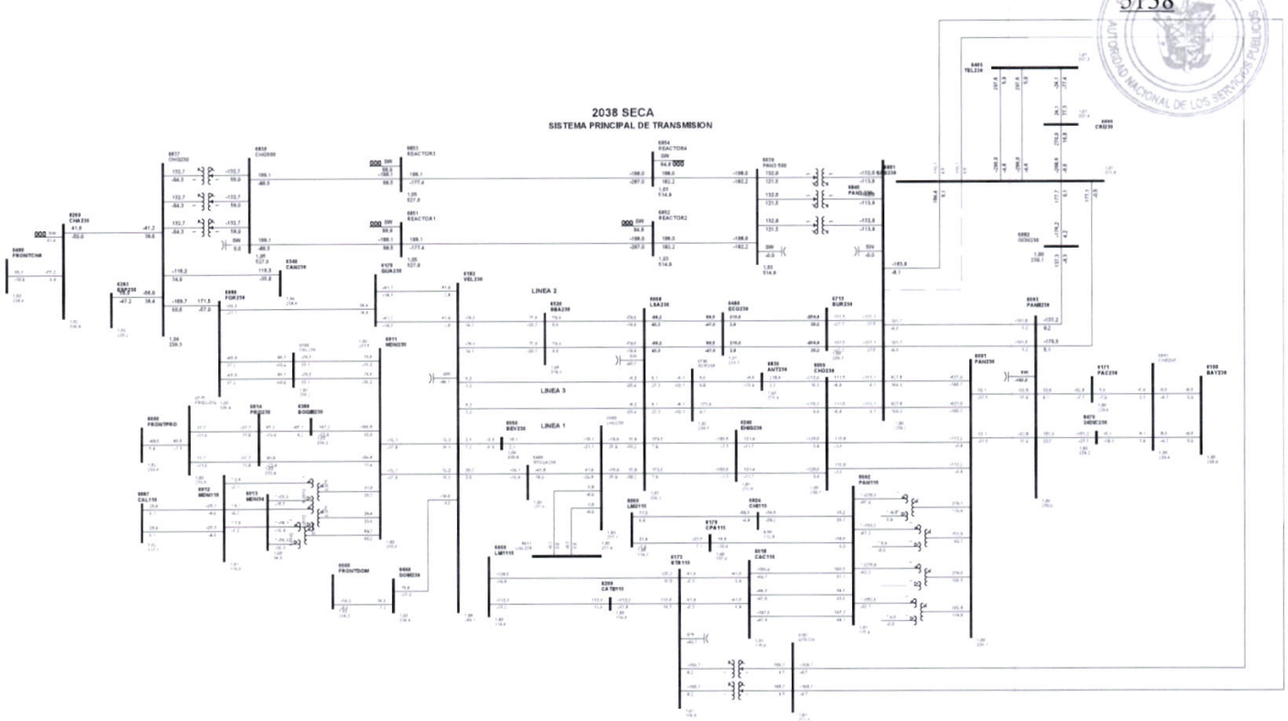

1

Gaceta Oficial Digital
Para verificar la autenticidad de una representación **GO6B0730DF17680**
en el sitio web www.gacetaoficial.gob.pa/validar-gaceta

C96-6801-6882-4B

5139

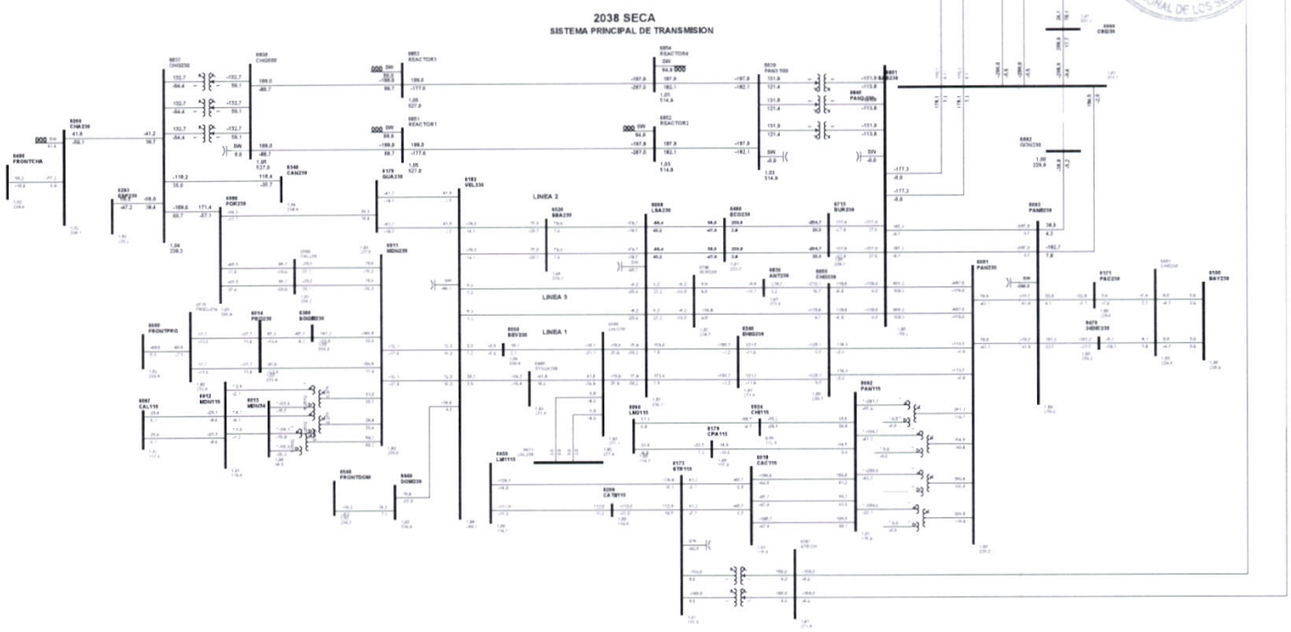

1

Gaceta Oficial Digital
Para verificar la autenticidad de una representación **GO6B0730DF17680**
en el sitio web www.gacetaoficial.gob.pa/validar-gaceta

C97-6840-6844-1

5140

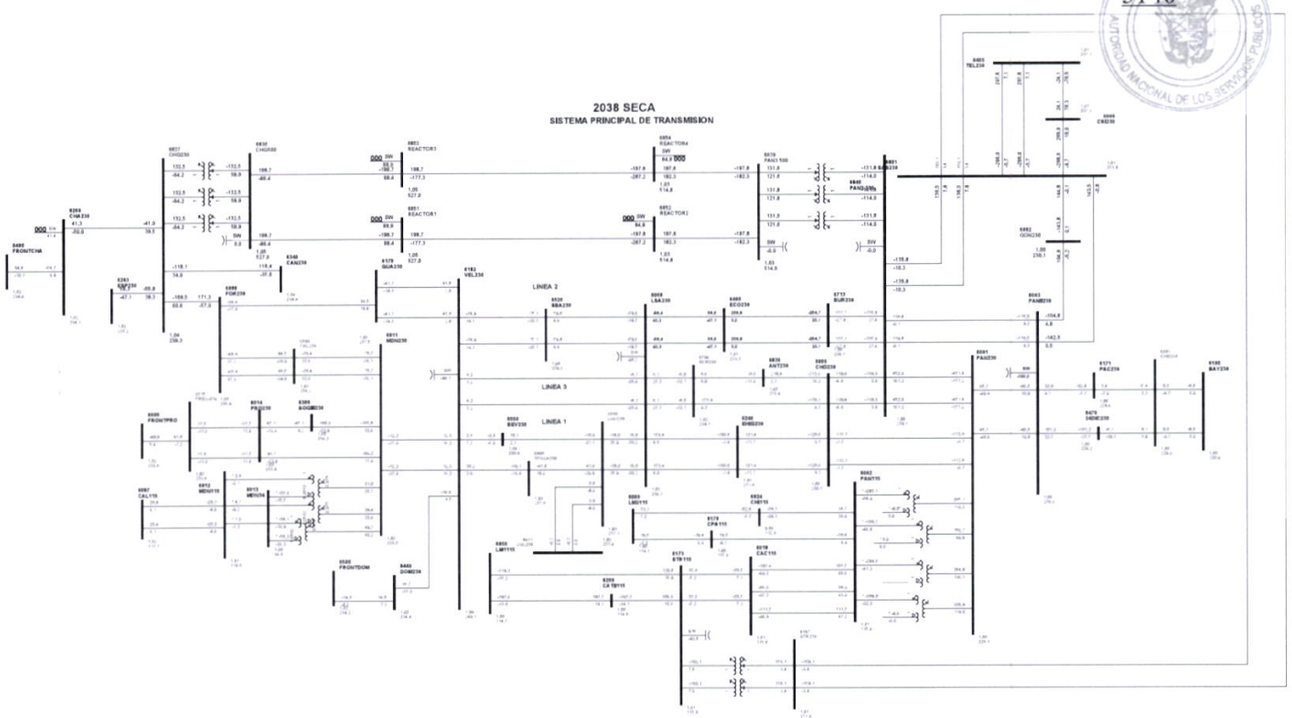

1

Gaceta Oficial Digital
Para verificar la autenticidad de una representación **GO6B0730DF17680**
en el sitio web www.gacetaoficial.gob.pa/validar-gaceta

C98-6885-6969-5B

5141

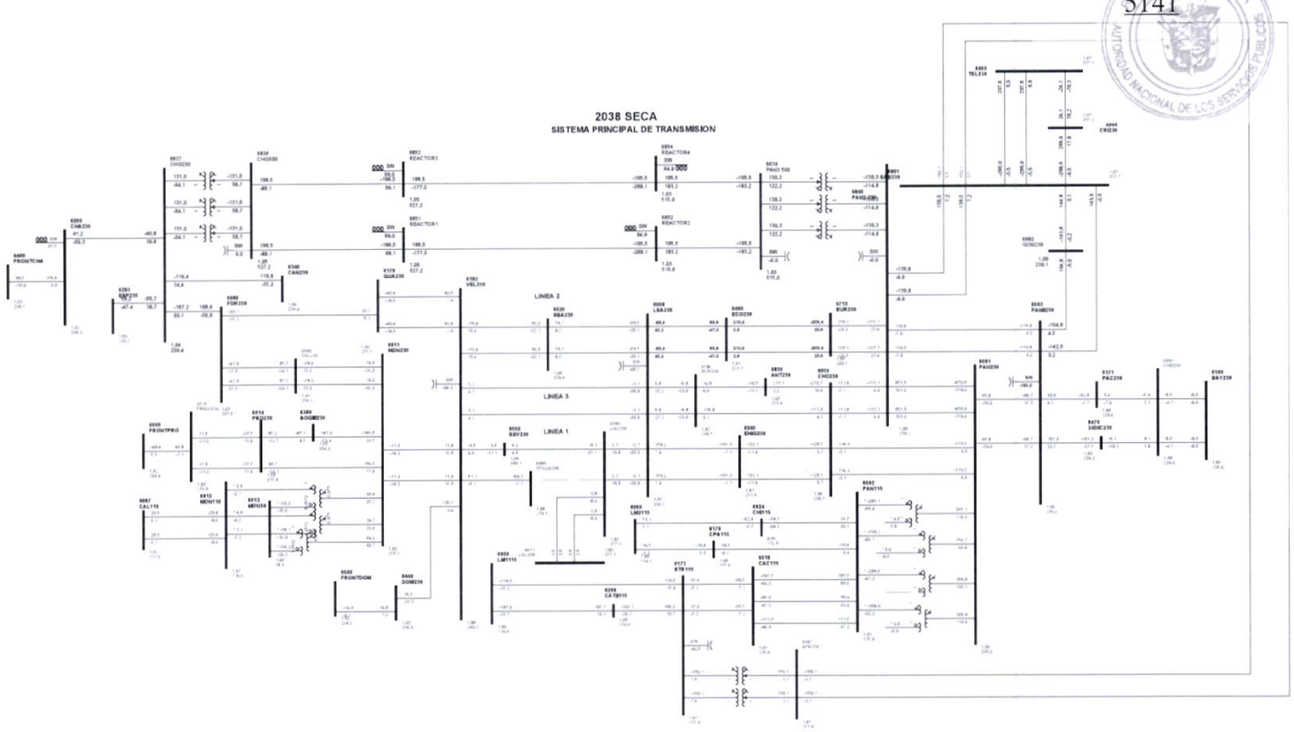

1

Gaceta Oficial Digital
Para verificar la autenticidad de una representación **GO6B0730DF17680**
en el sitio web www.gacetaoficial.gob.pa/validar-gaceta

C99-6853-6854-5B

5142

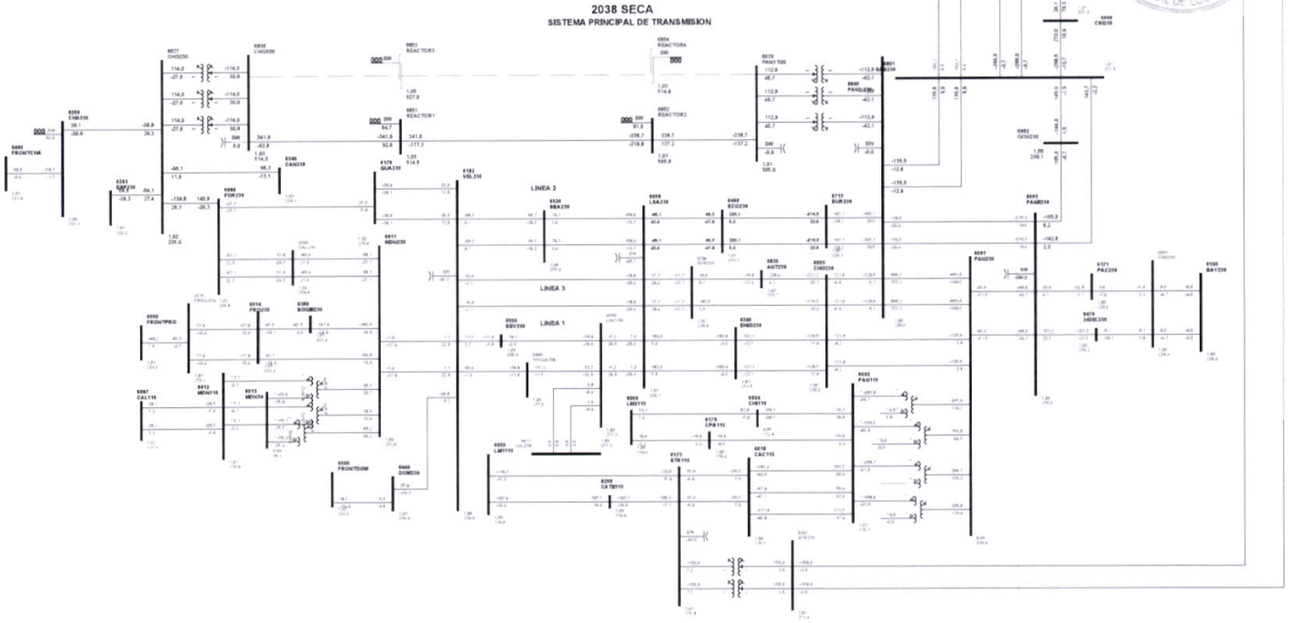

1

Gaceta Oficial Digital
Para verificar la autenticidad de una representación **GO6B0730DF17680**
en el sitio web www.gacetaoficial.gob.pa/validar-gaceta

C100-6851-6852-5B

5143

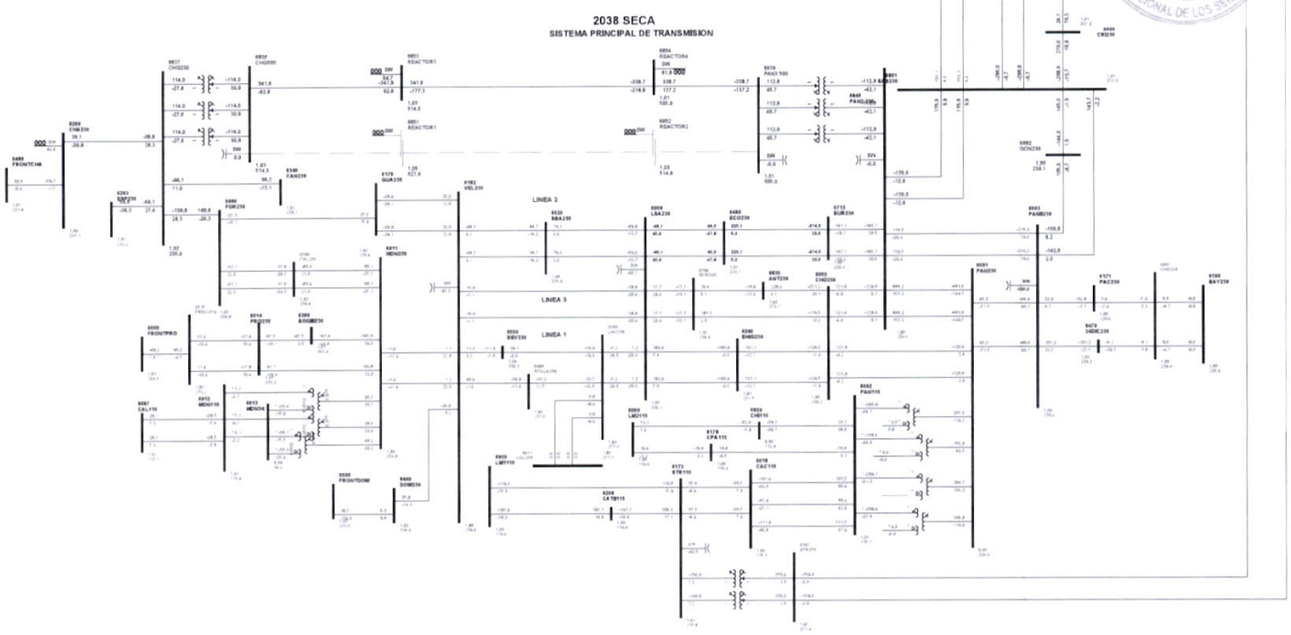

1

Gaceta Oficial Digital
Para verificar la autenticidad de una representación **GO6B0730DF17680**
en el sitio web www.gacetaoficial.gob.pa/validar-gaceta

5144

2038 LLUVIOSA

Gaceta Oficial Digital
Para verificar la autenticidad de una representación **GO6B0730DF17680**
en el sitio web www.gacetaoficial.gob.pa/validar-gaceta

C1-6000-6515-10

5145

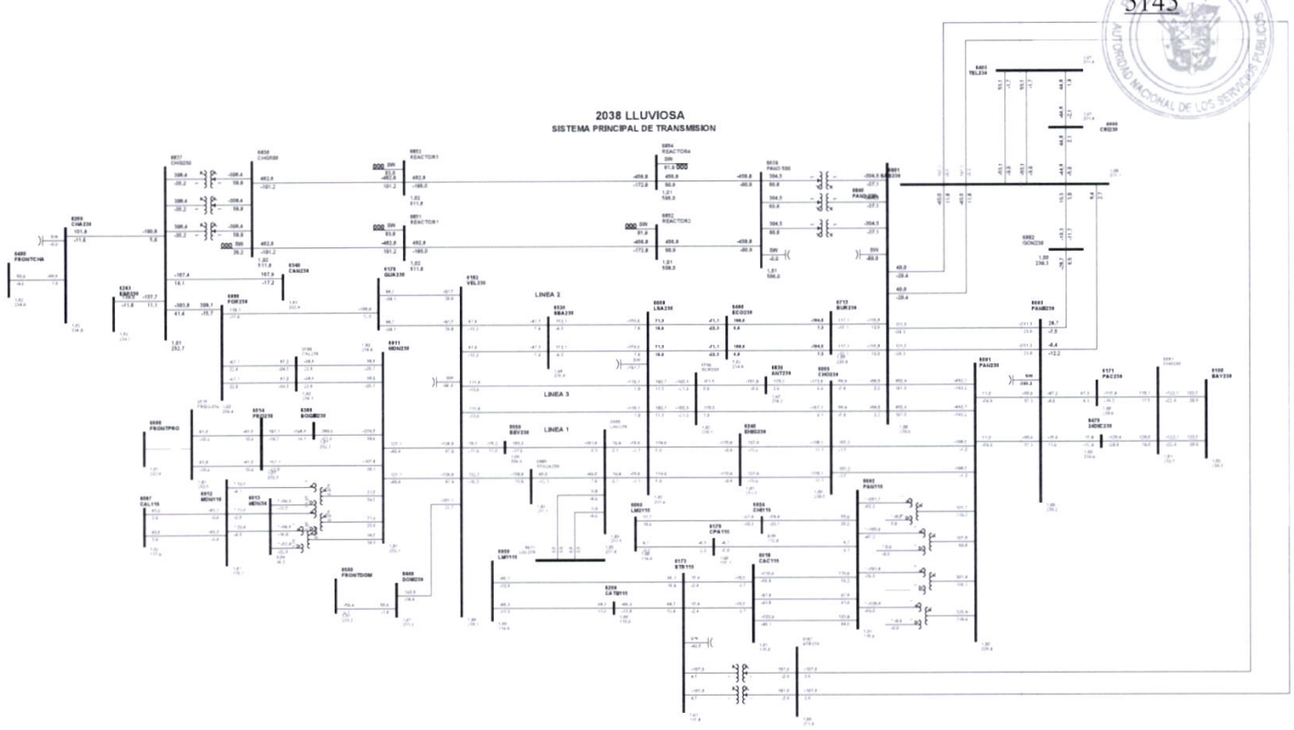

1

Gaceta Oficial Digital
Para verificar la autenticidad de una representación **GO6B0730DF17680**
en el sitio web www.gacetaoficial.gob.pa/validar-gaceta

C2-6001-6003-1D

5146

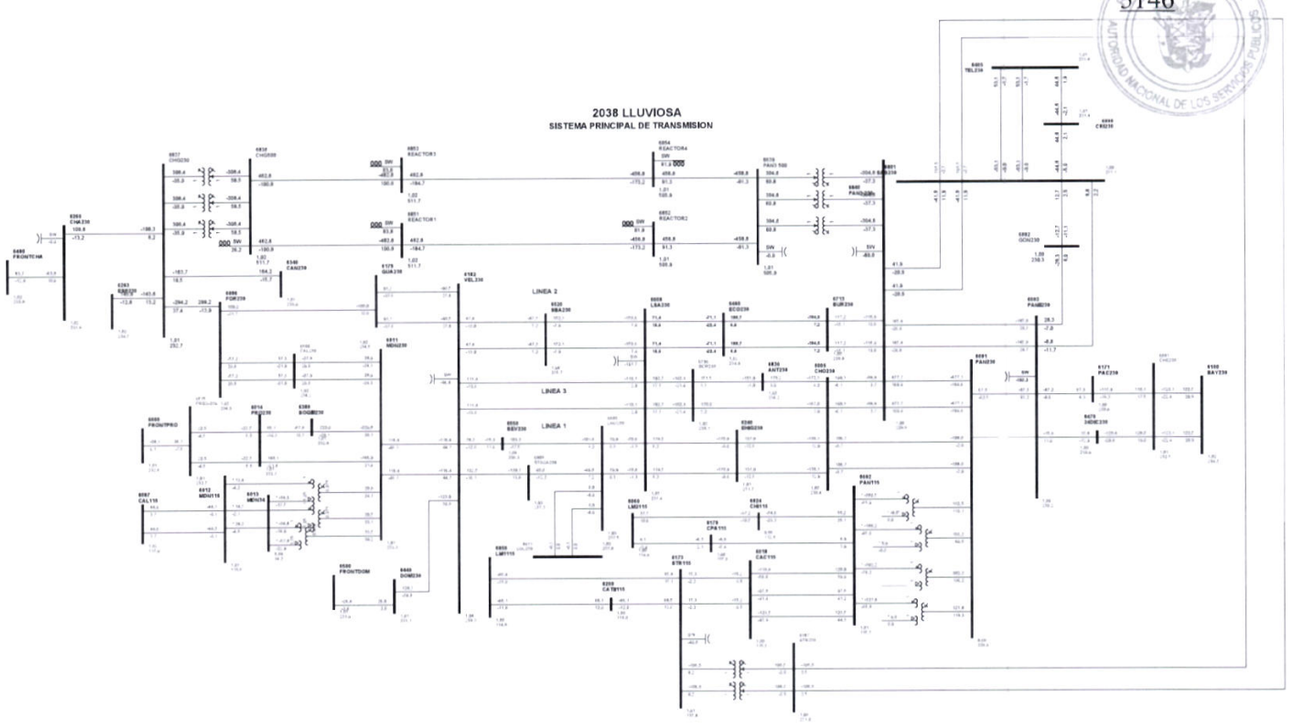

1

Gaceta Oficial Digital
Para verificar la autenticidad de una representación **GO6B0730DF17680**
en el sitio web www.gacetaoficial.gob.pa/validar-gaceta

C3-6001-6003-2D

REPÚBLICA DE PANAMÁ
AUTORIDAD NACIONAL DE LOS SERVICIOS PÚBLICOS
5147

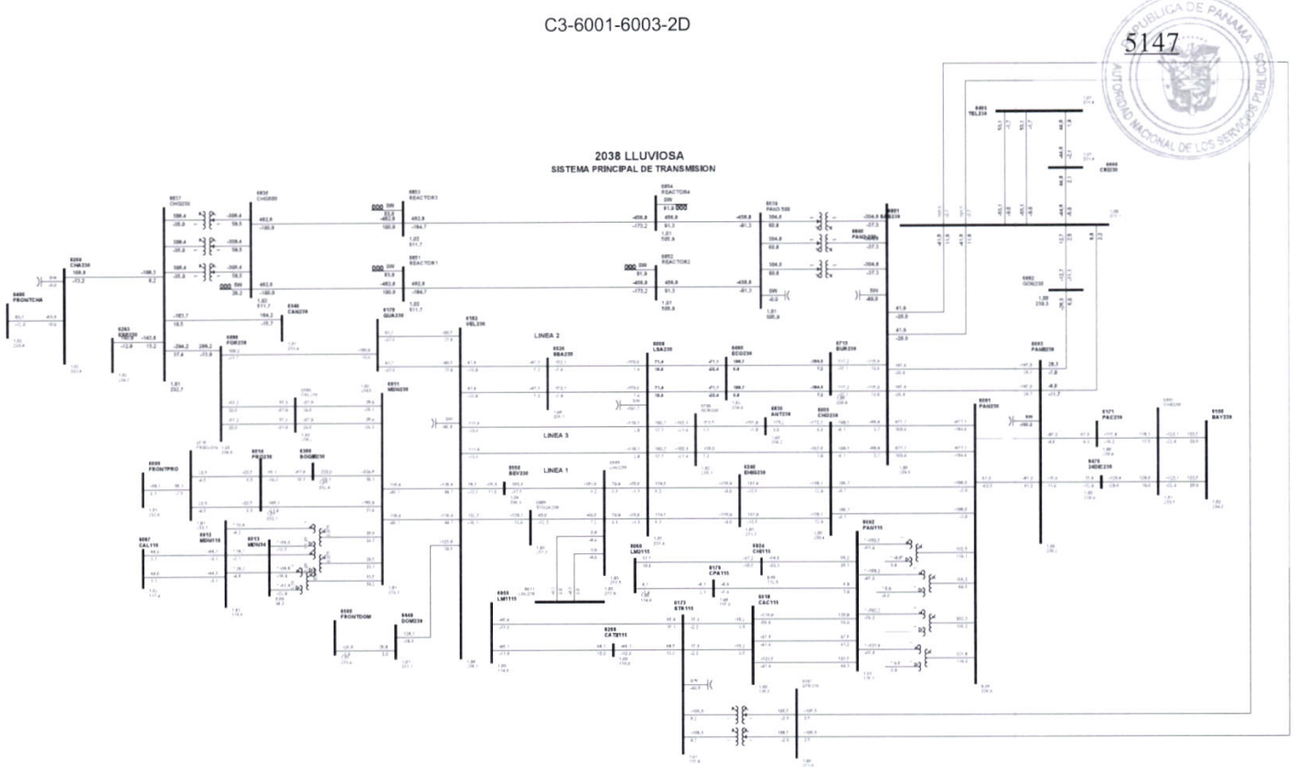

1

Gaceta Oficial Digital
Para verificar la autenticidad de una representación **GO6B0730DF17680**
en el sitio web www.gacetaoficial.gob.pa/validar-gaceta

C4-6001-6005-3A

5148

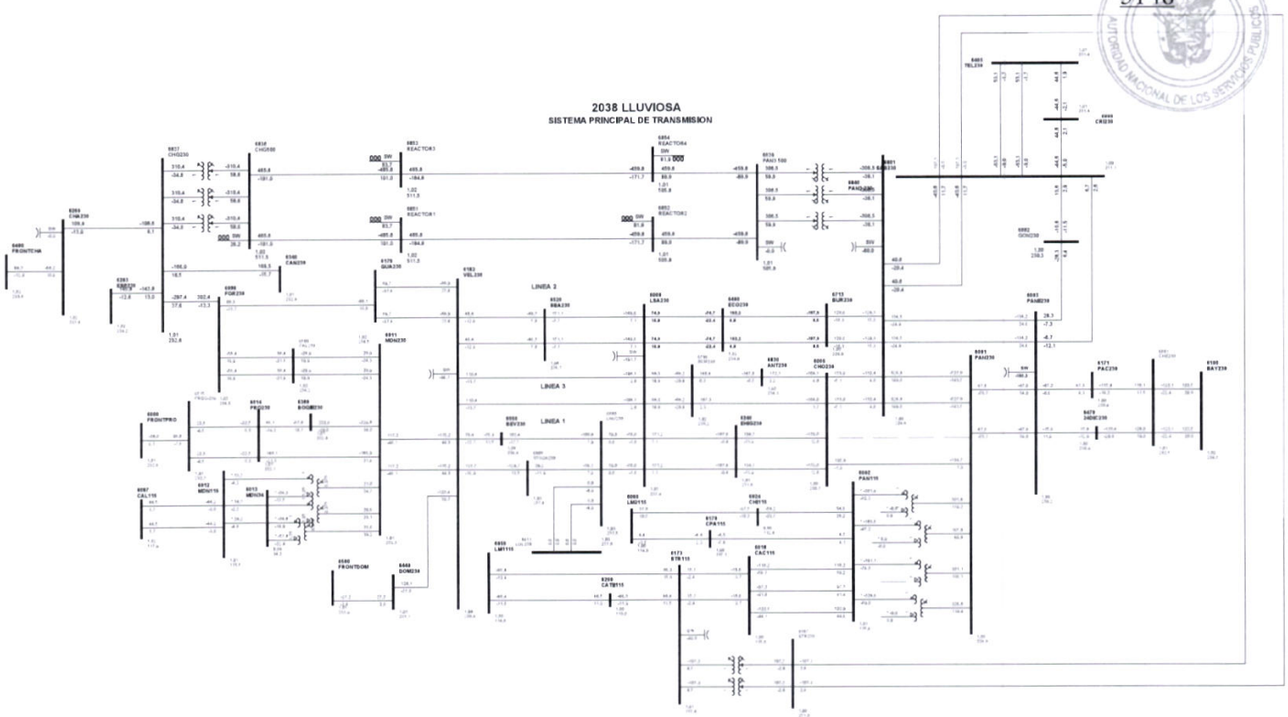

1

Gaceta Oficial Digital
Para verificar la autenticidad de una representación **GO6B0730DF17680**
en el sitio web www.gacetaoficial.gob.pa/validar-gaceta

C5-6001-6005-4A

5149

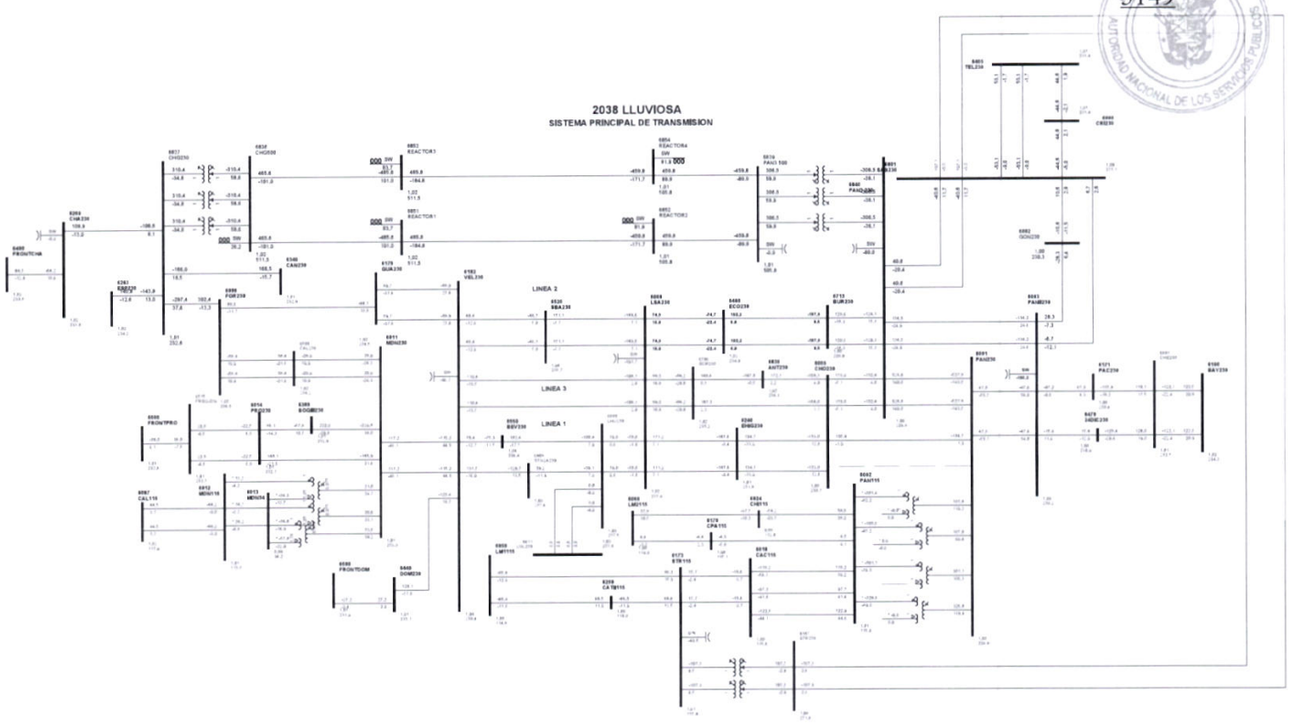

1

Gaceta Oficial Digital
Para verificar la autenticidad de una representación **GO6B0730DF17680**
en el sitio web www.gacetaoficial.gob.pa/validar-gaceta

C6-6001-6840-7A

5150

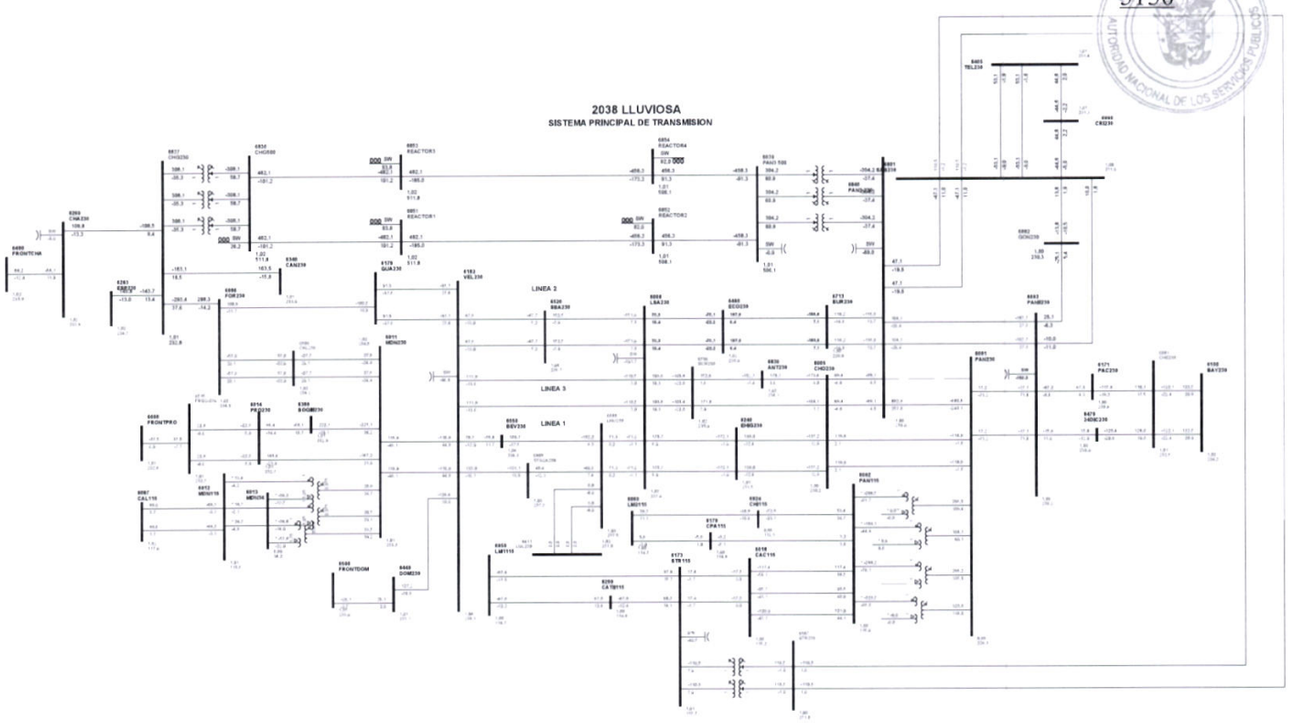

1

Gaceta Oficial Digital
Para verificar la autenticidad de una representación **GO6B0730DF17680**
en el sitio web www.gacetaoficial.gob.pa/validar-gaceta

C7-6001-6840-8A

5151

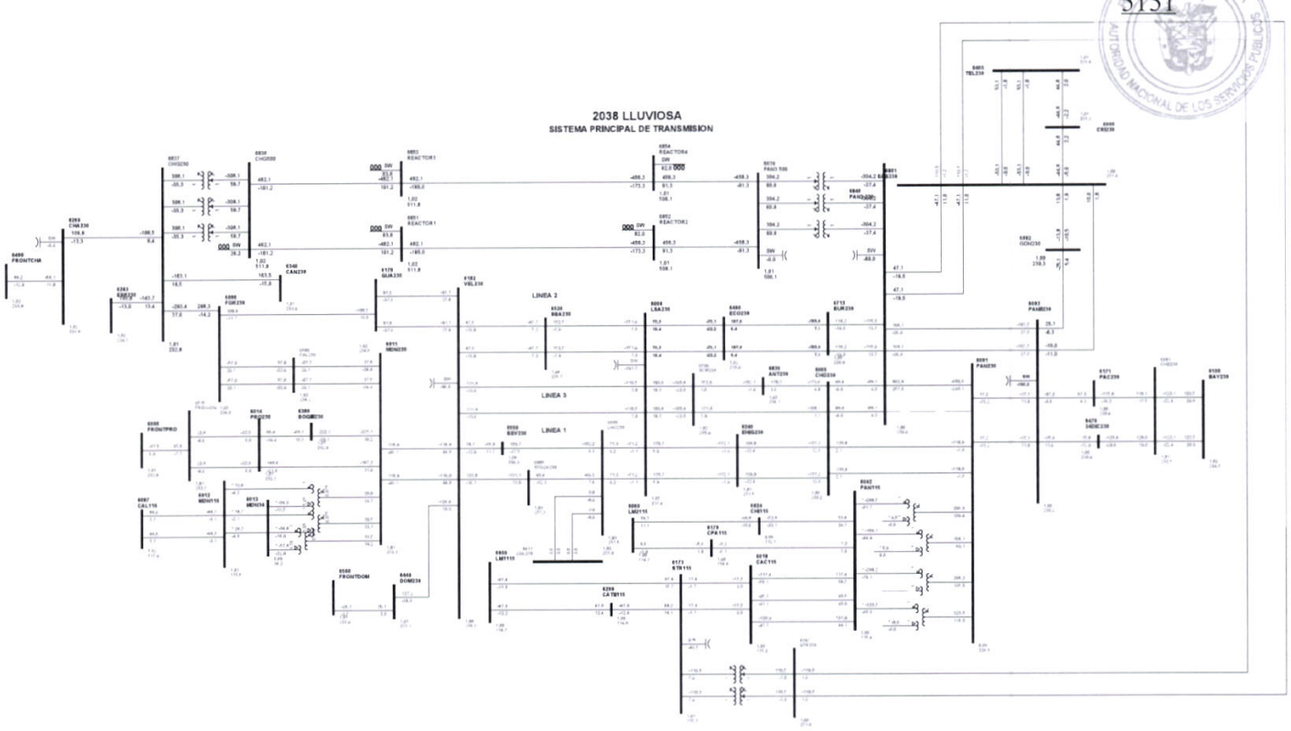

1

Gaceta Oficial Digital
Para verificar la autenticidad de una representación **GO6B0730DF17680**
en el sitio web www.gacetaoficial.gob.pa/validar-gaceta

C8-6002-6018-12

5152

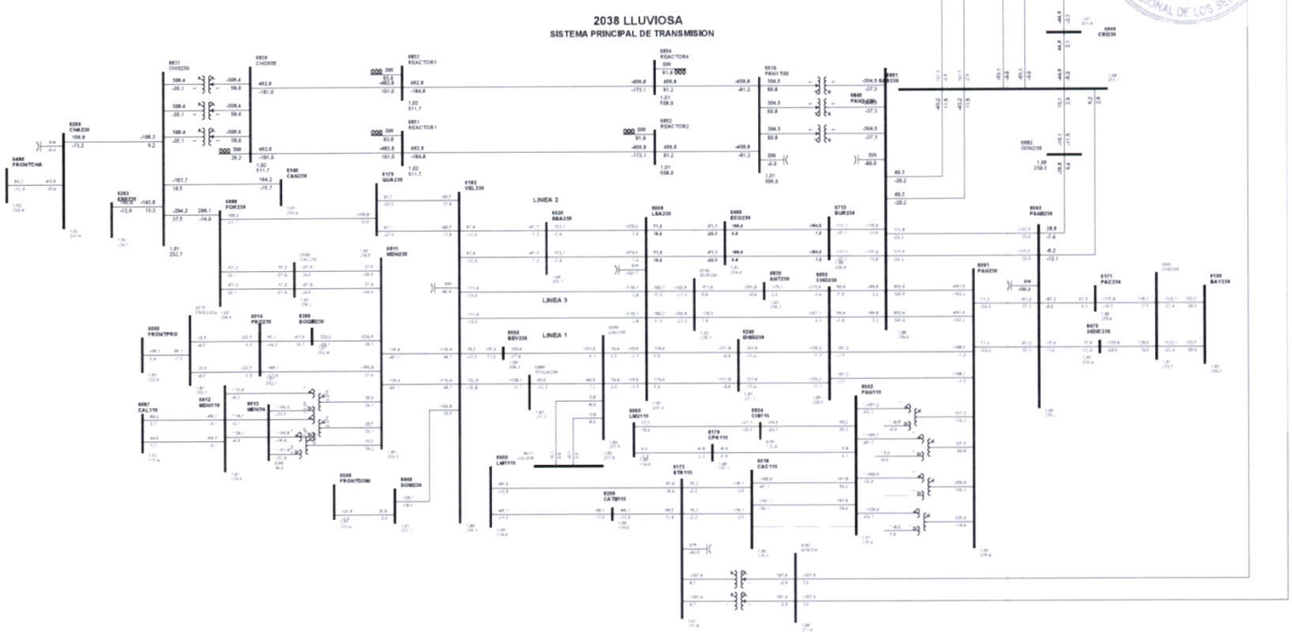

1

Gaceta Oficial Digital
Para verificar la autenticidad de una representación **GO6B0730DF17680**
en el sitio web www.gacetaoficial.gob.pa/validar-gaceta

C9-6002-6018-37

5153

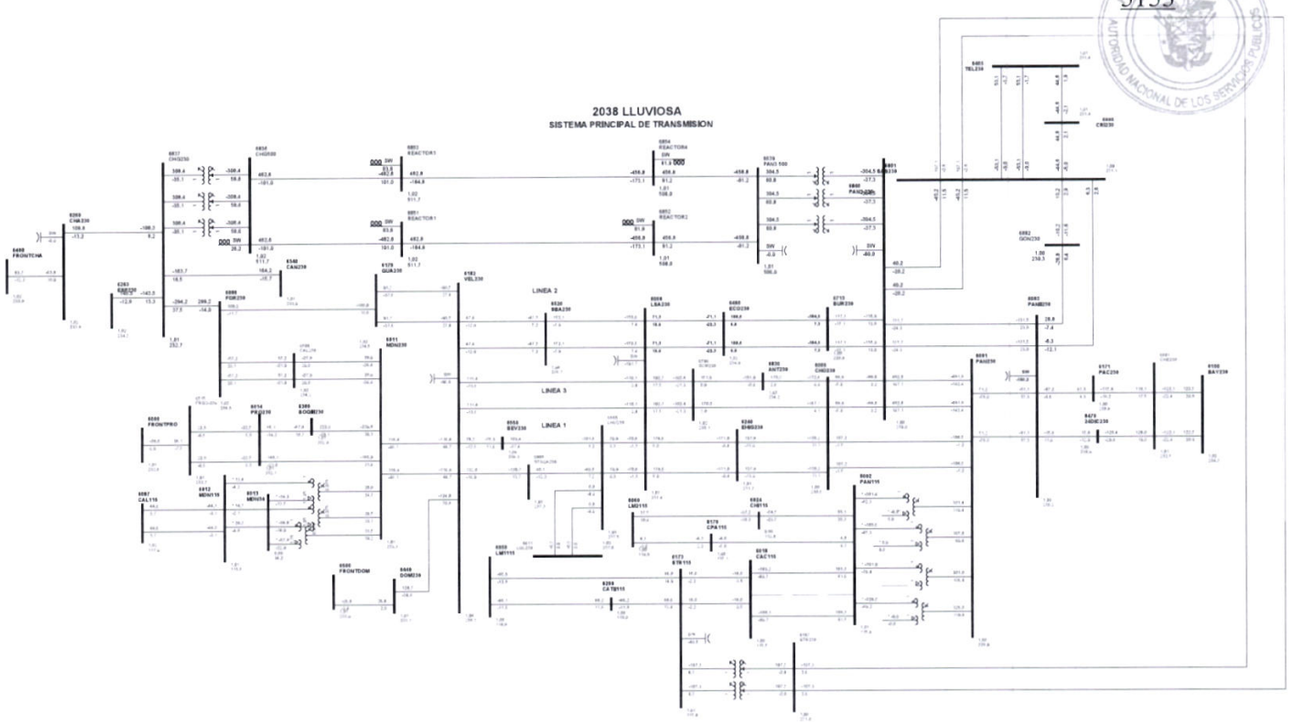

1

Gaceta Oficial Digital
Para verificar la autenticidad de una representación **GO6B0730DF17680**
en el sitio web www.gacetaoficial.gob.pa/validar-gaceta

C10-6002-6018-62

5154

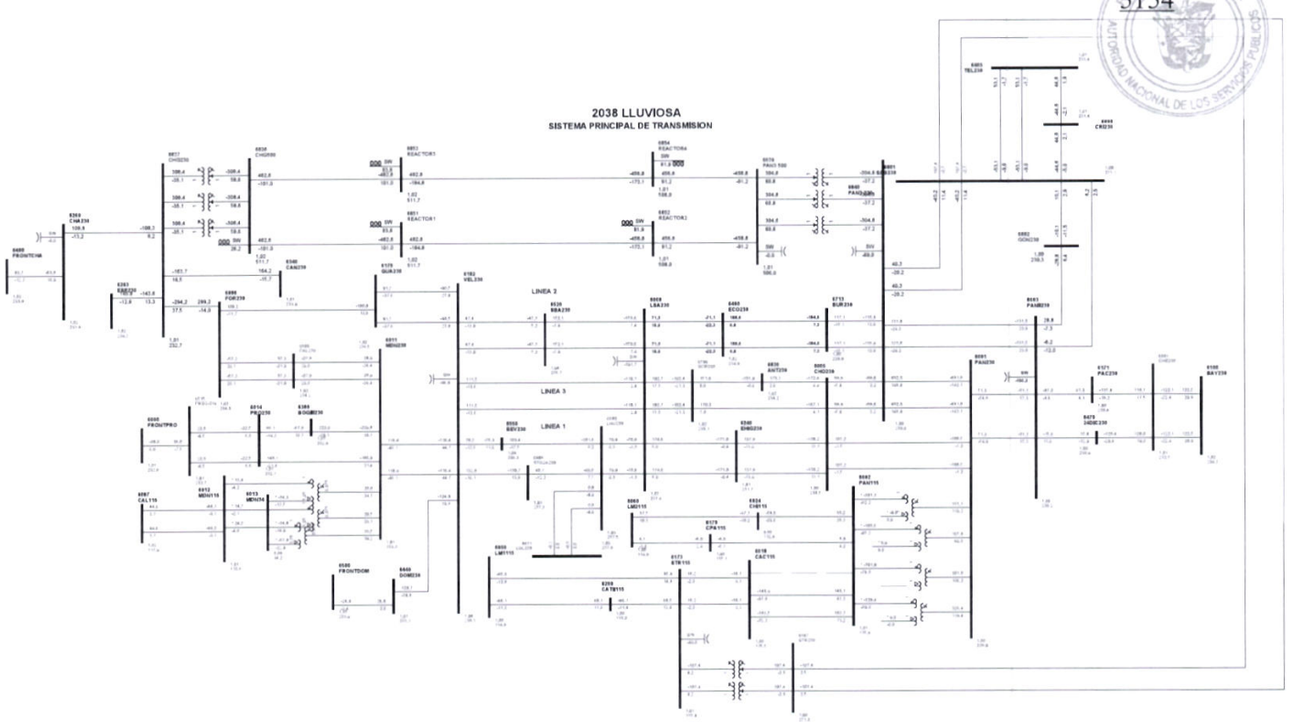

1

Gaceta Oficial Digital
Para verificar la autenticidad de una representación **GO6B0730DF17680**
en el sitio web www.gacetaoficial.gob.pa/validar-gaceta

C11-6002-6024-3A

5155

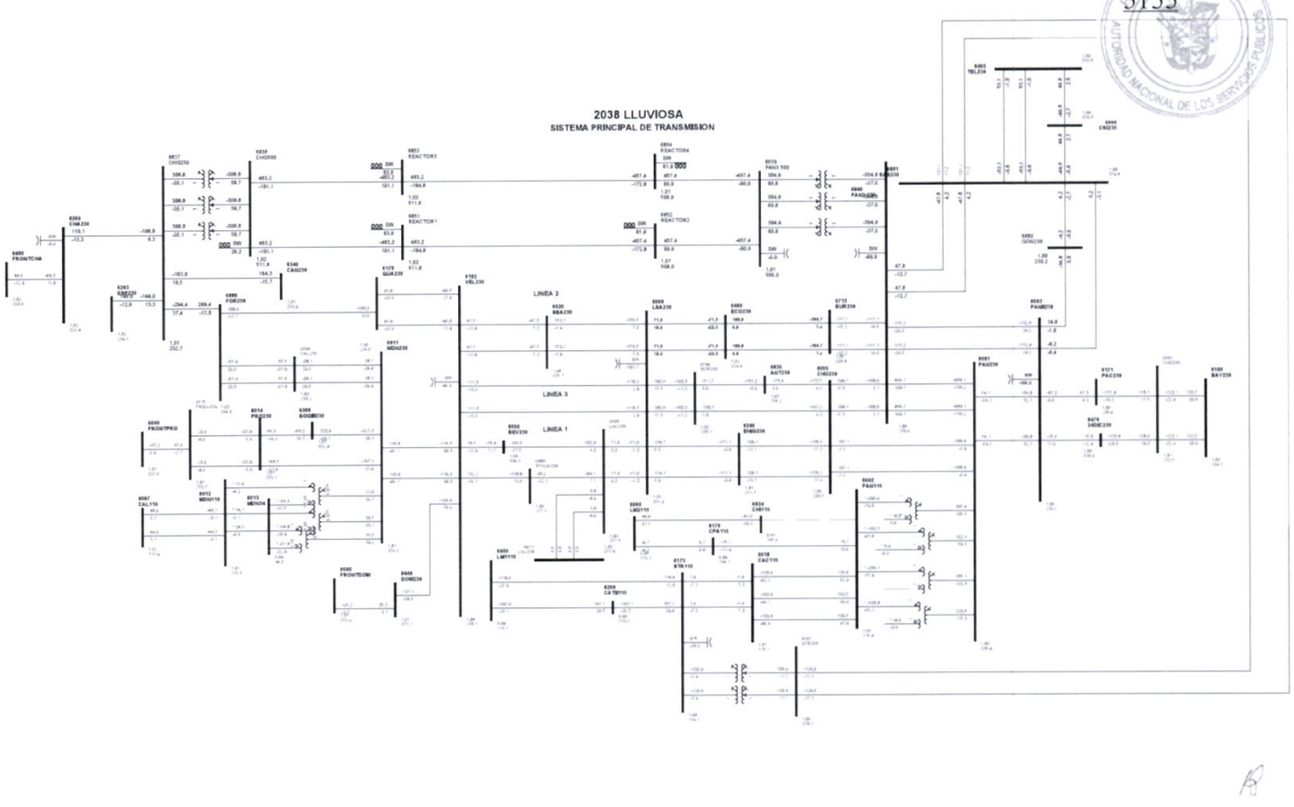

1

Gaceta Oficial Digital
Para verificar la autenticidad de una representación **GO6B0730DF17680**
en el sitio web www.gacetaoficial.gob.pa/validar-gaceta

C12-6002-6170-4A

5156

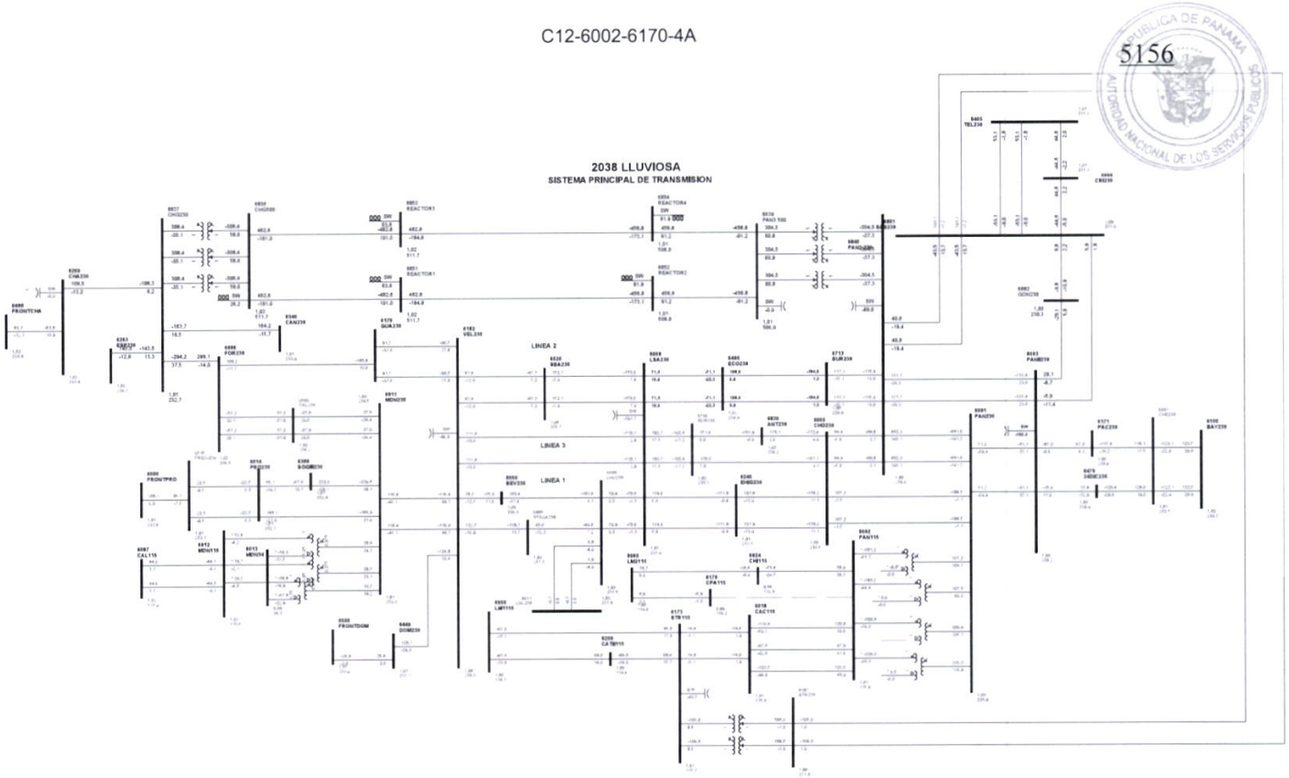

1

Gaceta Oficial Digital
Para verificar la autenticidad de una representación **GO6B0730DF17680**
en el sitio web www.gacetaoficial.gob.pa/validar-gaceta

C13-6003-6171-1C

5157

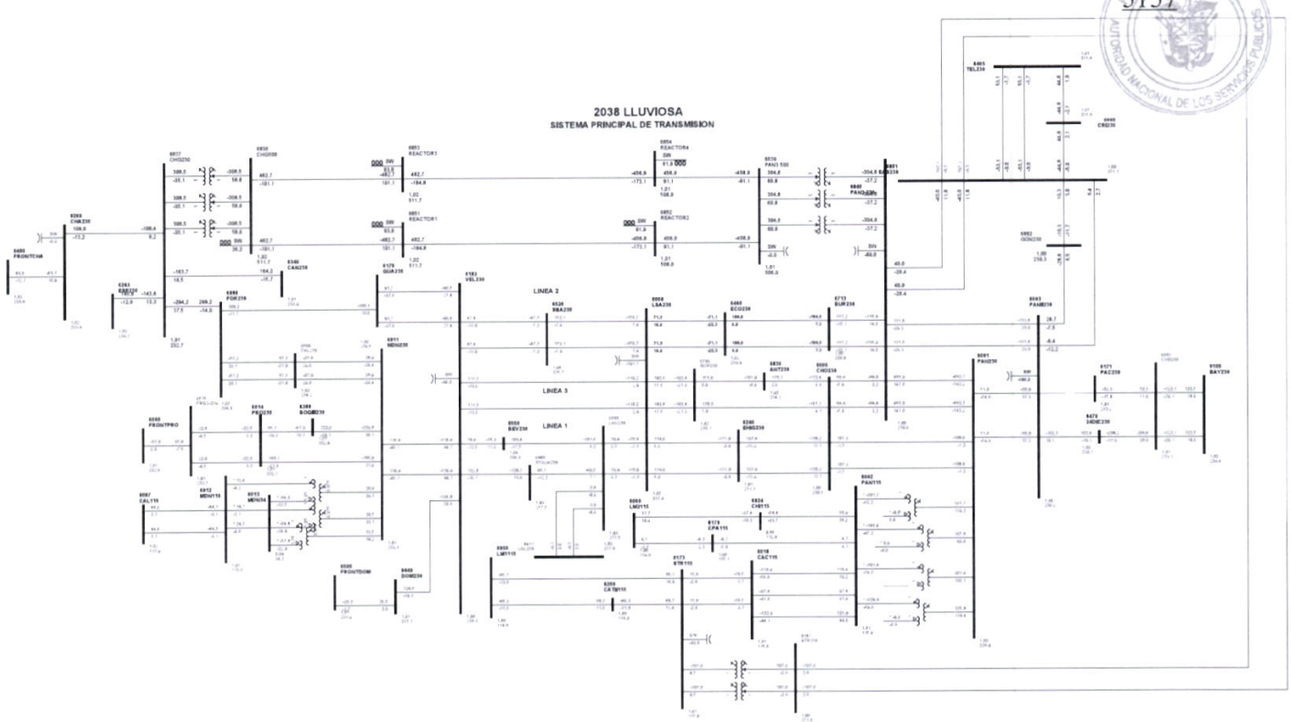

1

Gaceta Oficial Digital
Para verificar la autenticidad de una representación **GO6B0730DF17680**
en el sitio web www.gacetaoficial.gob.pa/validar-gaceta

C14-6003-6470-2C

5158

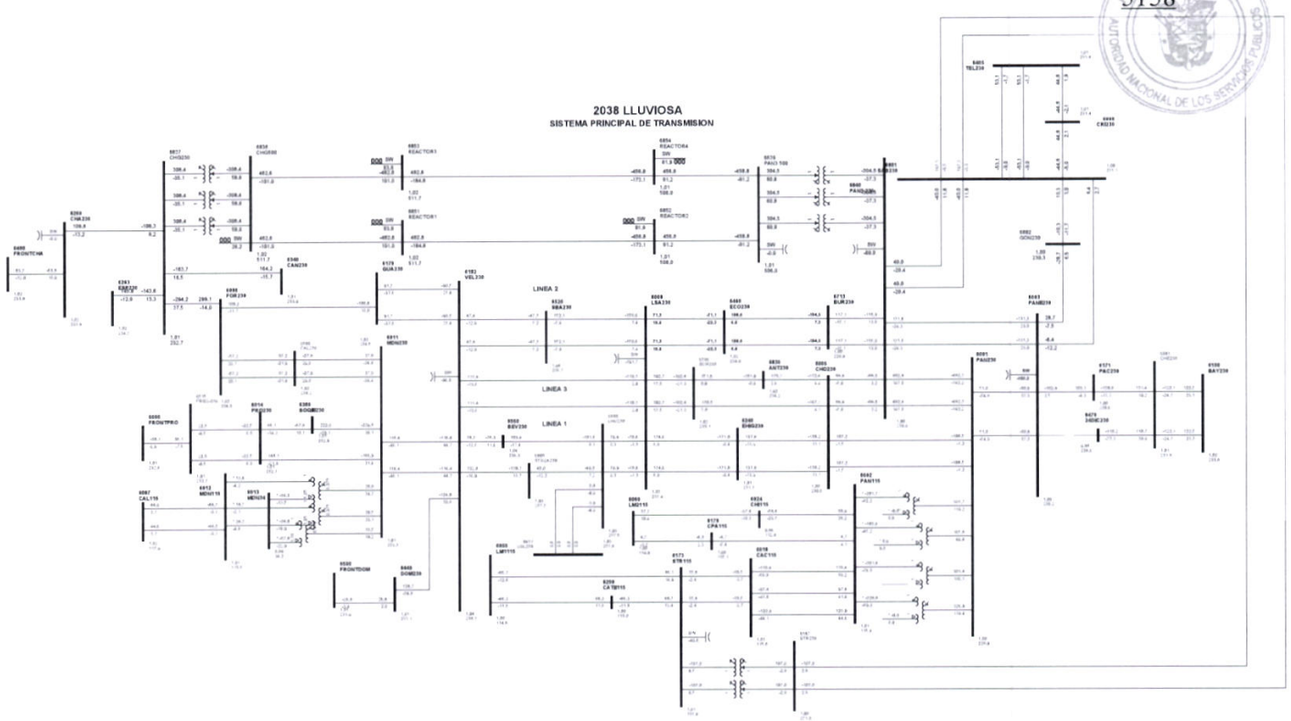

1

Gaceta Oficial Digital
Para verificar la autenticidad de una representación **GO6B0730DF17680**
en el sitio web www.gacetaoficial.gob.pa/validar-gaceta

C15-6003-6801-5A

5159

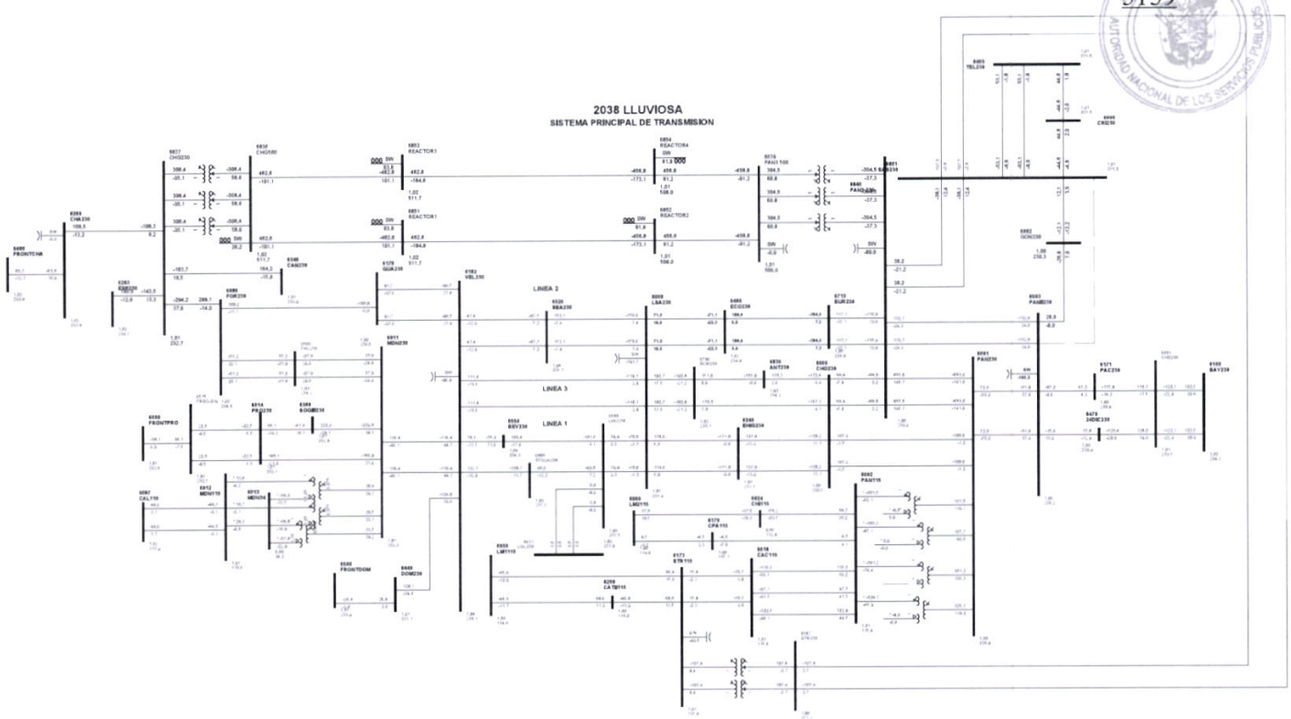

1

Gaceta Oficial Digital
Para verificar la autenticidad de una representación **GO6B0730DF17680**
en el sitio web www.gacetaoficial.gob.pa/validar-gaceta

C16-6003-6840-2A

5160

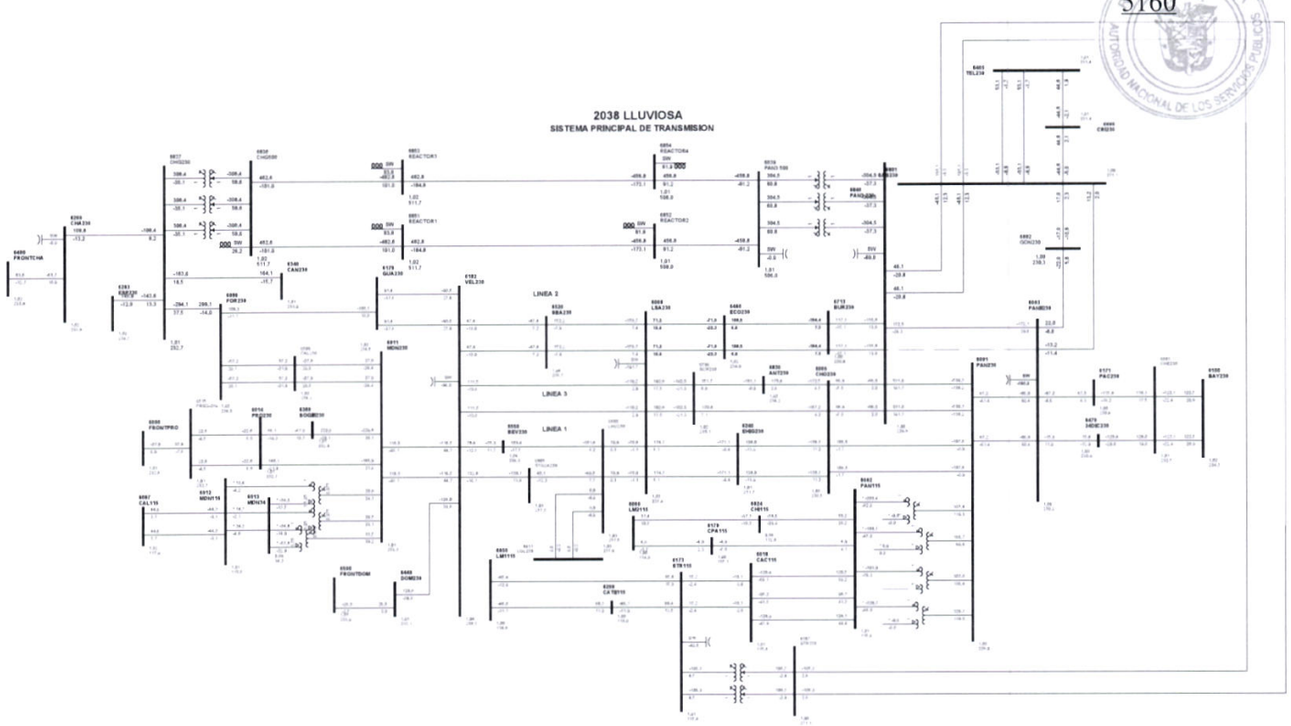

1

Gaceta Oficial Digital
Para verificar la autenticidad de una representación **GO6B0730DF17680**
en el sitio web www.gacetaoficial.gob.pa/validar-gaceta

C17-6003-6840-3A

5161

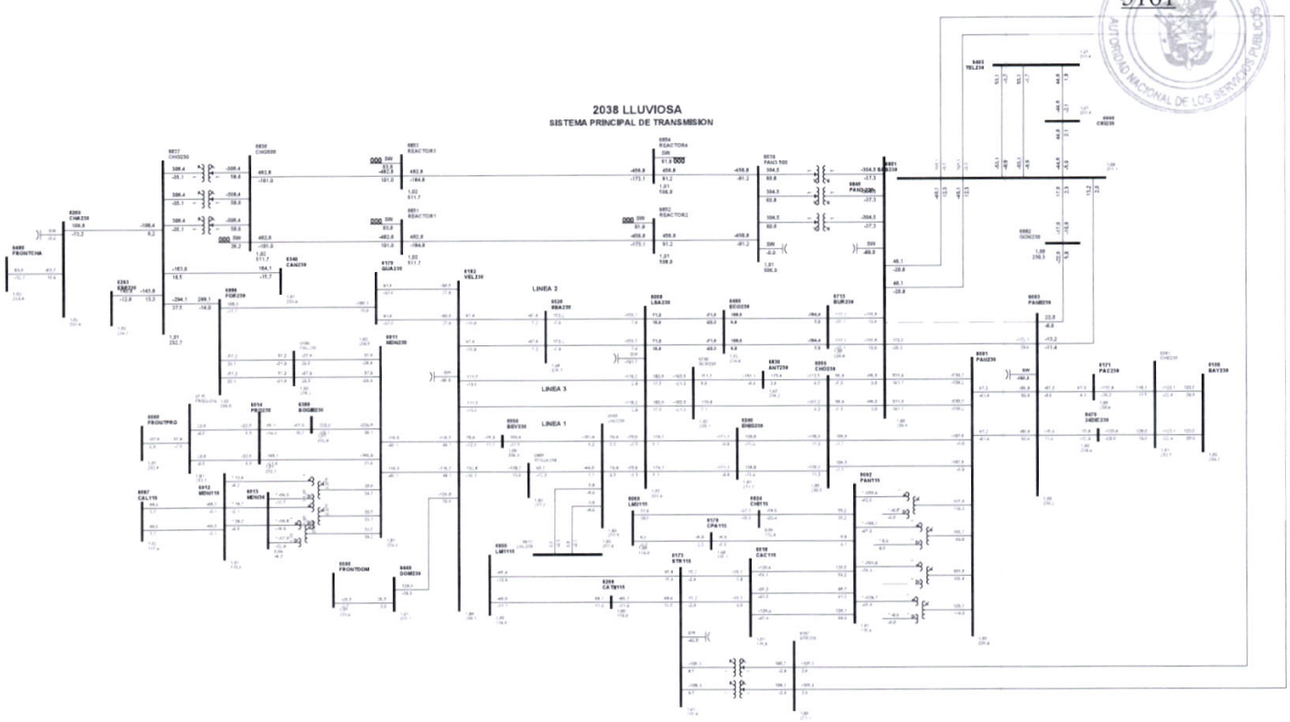

1

Gaceta Oficial Digital
Para verificar la autenticidad de una representación **GO6B0730DF17680**
en el sitio web www.gacetaoficial.gob.pa/validar-gaceta

C18-6003-6882-4A

5162

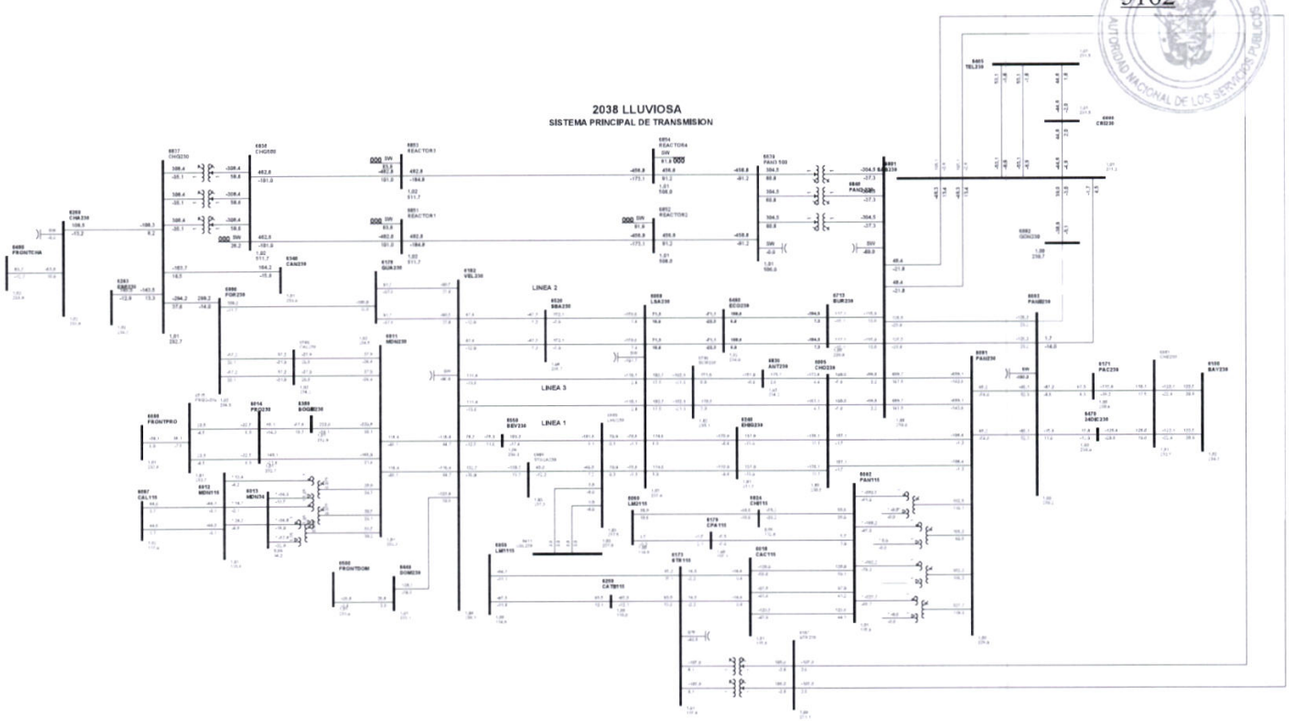

1

Gaceta Oficial Digital
Para verificar la autenticidad de una representación **GO6B0730DF17680**
en el sitio web www.gacetaoficial.gob.pa/validar-gaceta

C19-6005-6240-3B

5163

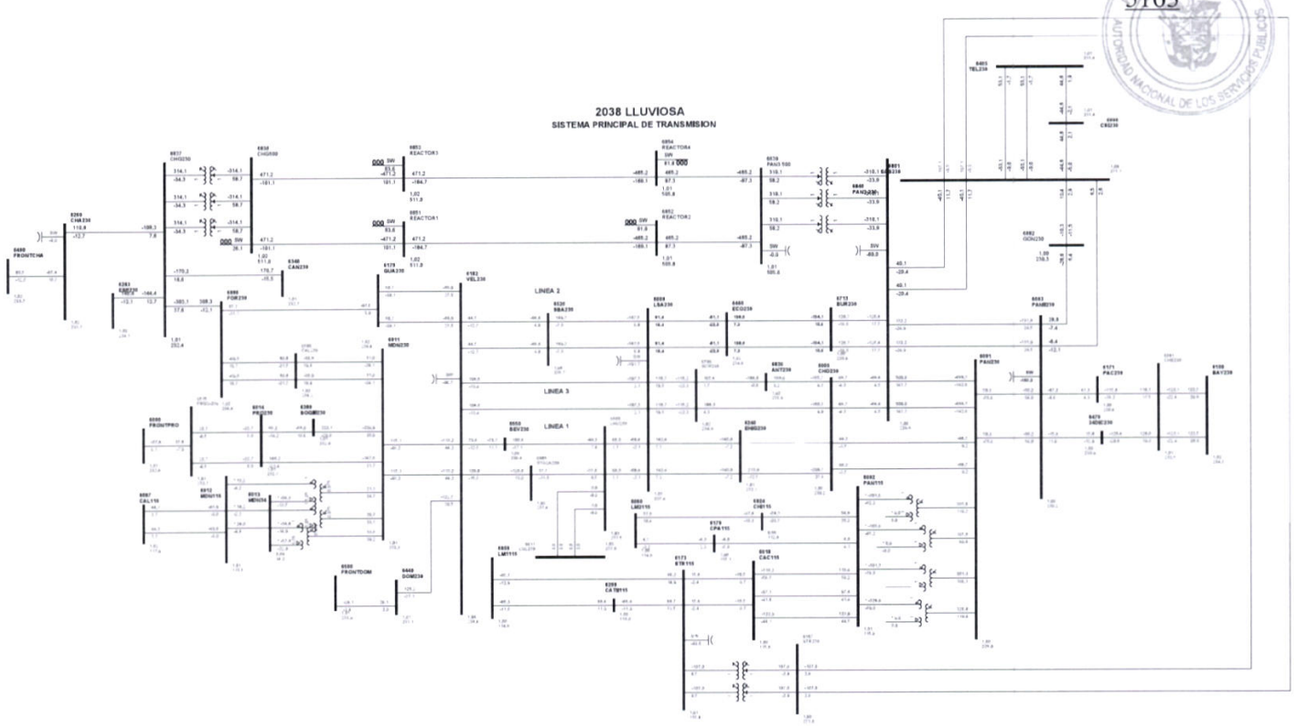

1

Gaceta Oficial Digital
Para verificar la autenticidad de una representación **GO6B0730DF17680**
en el sitio web www.gacetaoficial.gob.pa/validar-gaceta

C20-6005-6240-4B

5164

REPÚBLICA DE PANAMÁ
AUTORIDAD NACIONAL DE LOS SERVICIOS PÚBLICOS

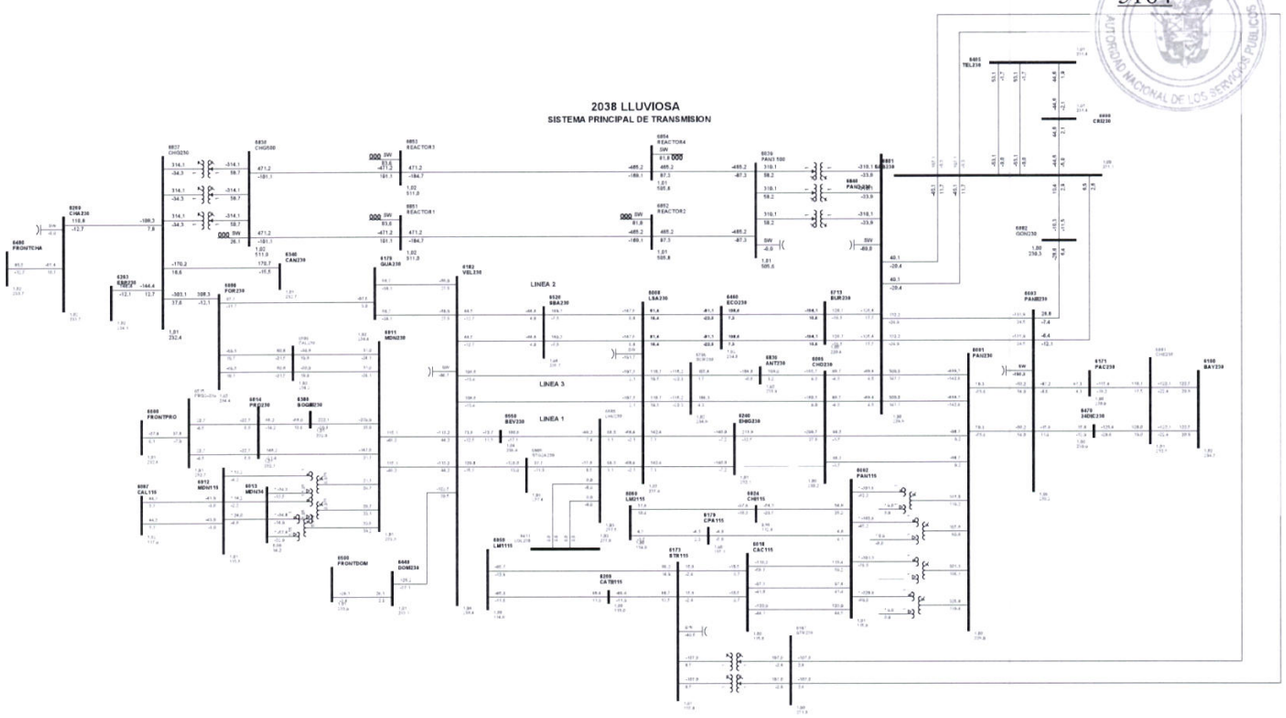

1

Gaceta Oficial Digital
Para verificar la autenticidad de una representación **GO6B0730DF17680**
en el sitio web www.gacetaoficial.gob.pa/validar-gaceta

C21-6005-6596-0A

5165

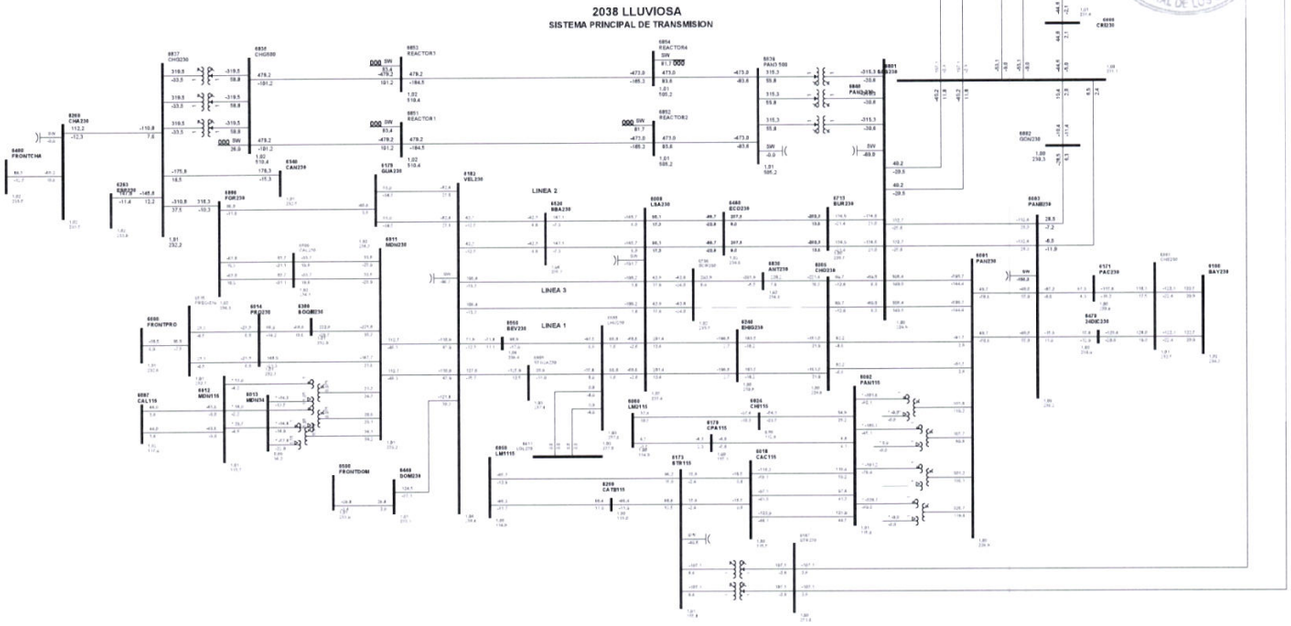

1

Gaceta Oficial Digital
Para verificar la autenticidad de una representación **GO6B0730DF17680**
en el sitio web www.gacetaoficial.gob.pa/validar-gaceta

C22-6005-6830-9A

5166

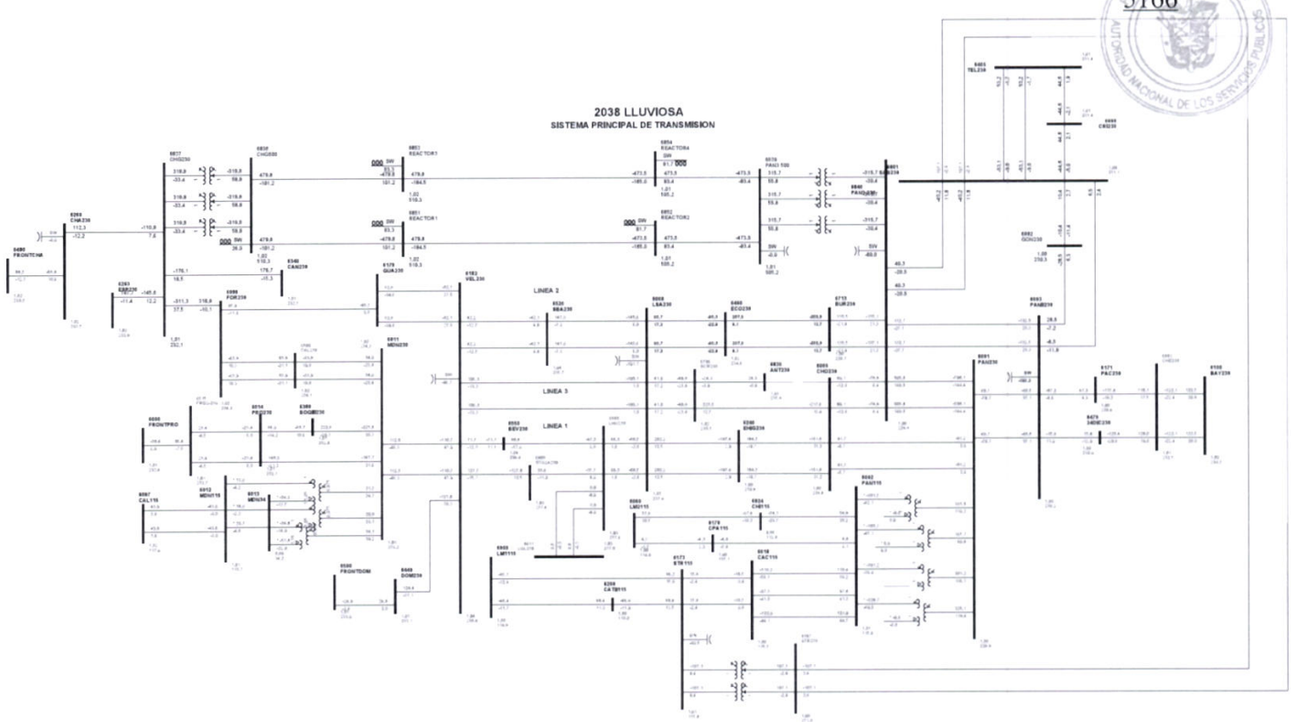

1

Gaceta Oficial Digital
Para verificar la autenticidad de una representación **GO6B0730DF17680**
en el sitio web www.gacetaoficial.gob.pa/validar-gaceta

C23-6005-6840-7B

5167

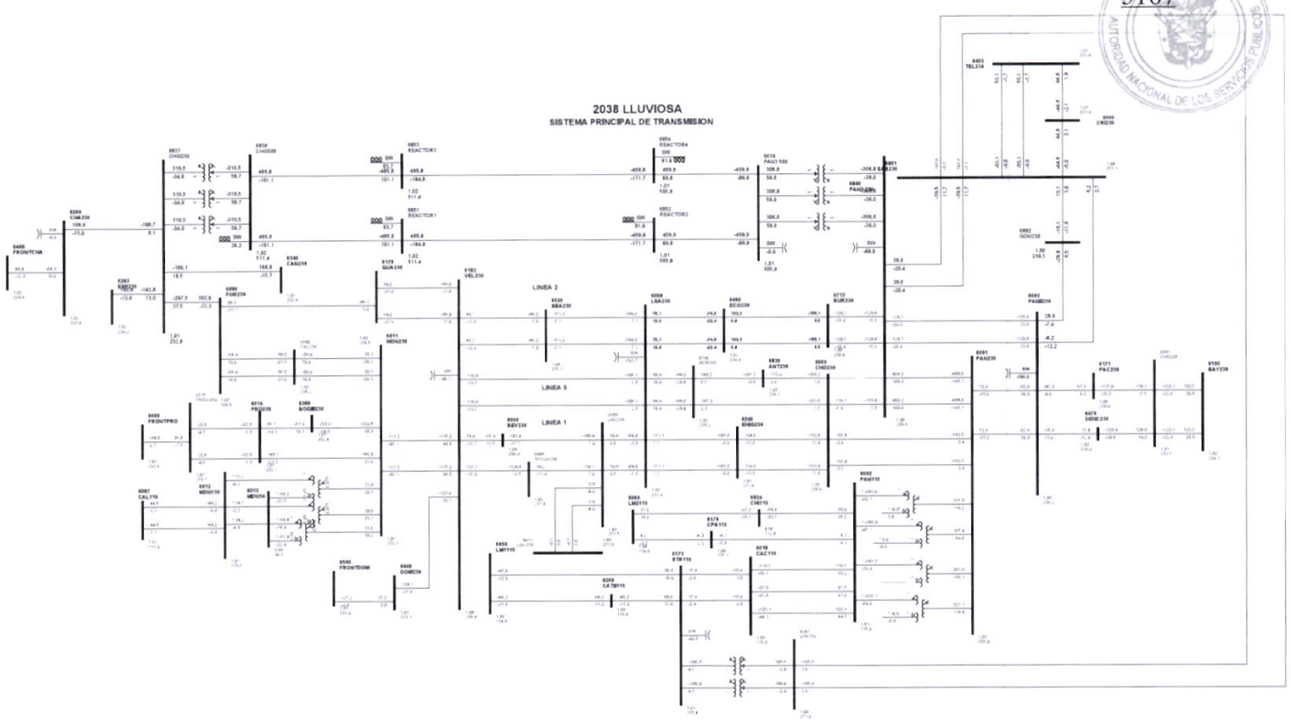

1

Gaceta Oficial Digital
Para verificar la autenticidad de una representación **GO6B0730DF17680**
en el sitio web www.gacetaoficial.gob.pa/validar-gaceta

C24-6005-6840-8B

5168

REPÚBLICA DE PANAMÁ
AUTORIDAD NACIONAL DE LOS SERVICIOS PÚBLICOS

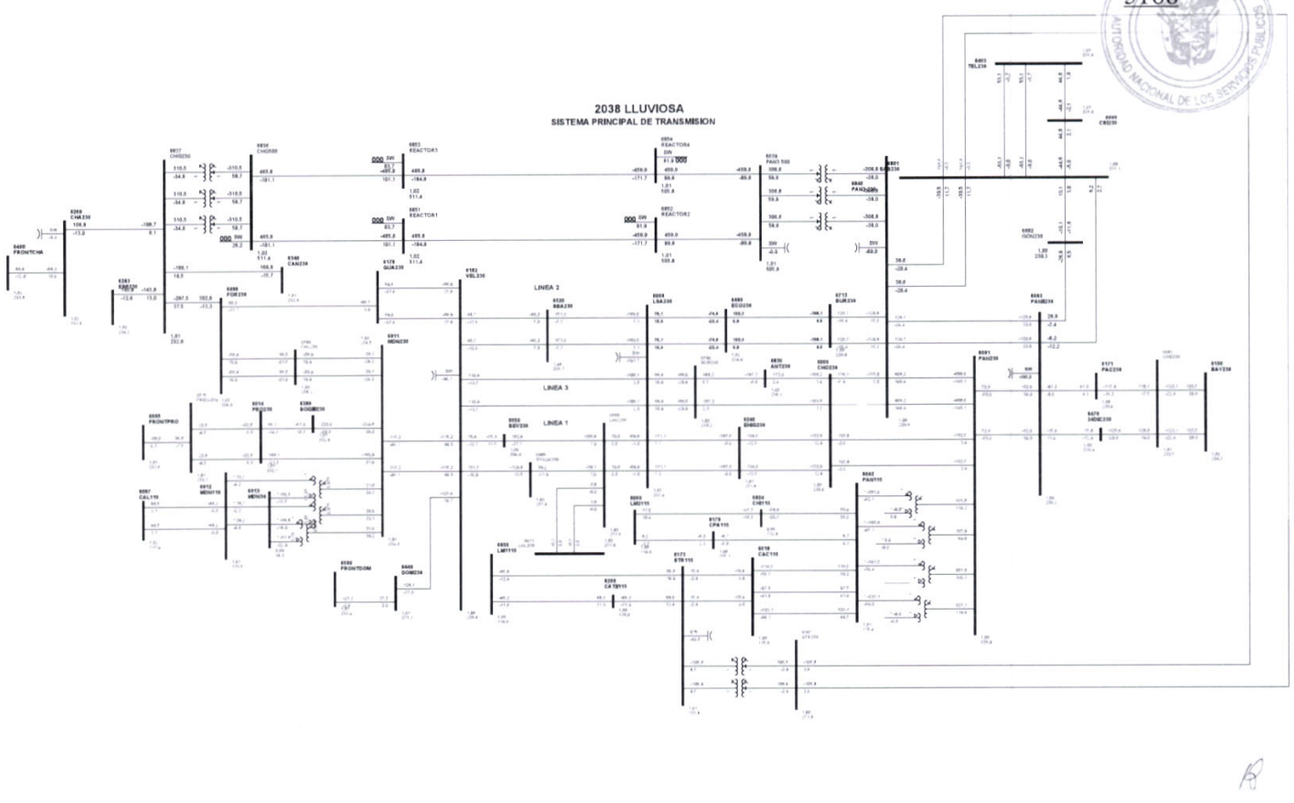

1

Gaceta Oficial Digital
Para verificar la autenticidad de una representación **GO6B0730DF17680**
en el sitio web www.gacetaoficial.gob.pa/validar-gaceta

C25-6008-6182-51

5169

REPUBLICA DE PANAMA
AUTORIDAD NACIONAL DE LOS SERVICIOS PUBLICOS

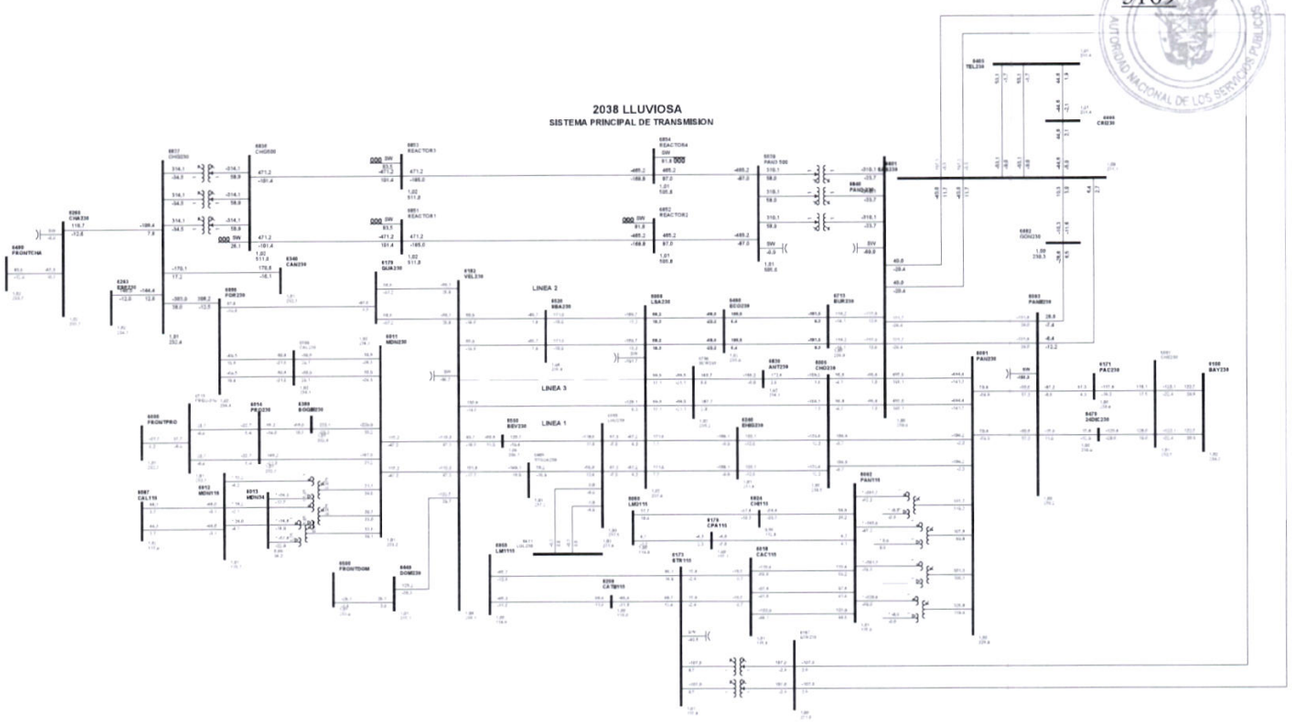

1

Gaceta Oficial Digital
Para verificar la autenticidad de una representación **GO6B0730DF17680**
en el sitio web www.gacetaoficial.gob.pa/validar-gaceta

C26-6008-6182-52

5170

REPÚBLICA DE PANAMÁ
AUTORIDAD NACIONAL DE LOS SERVICIOS PÚBLICOS

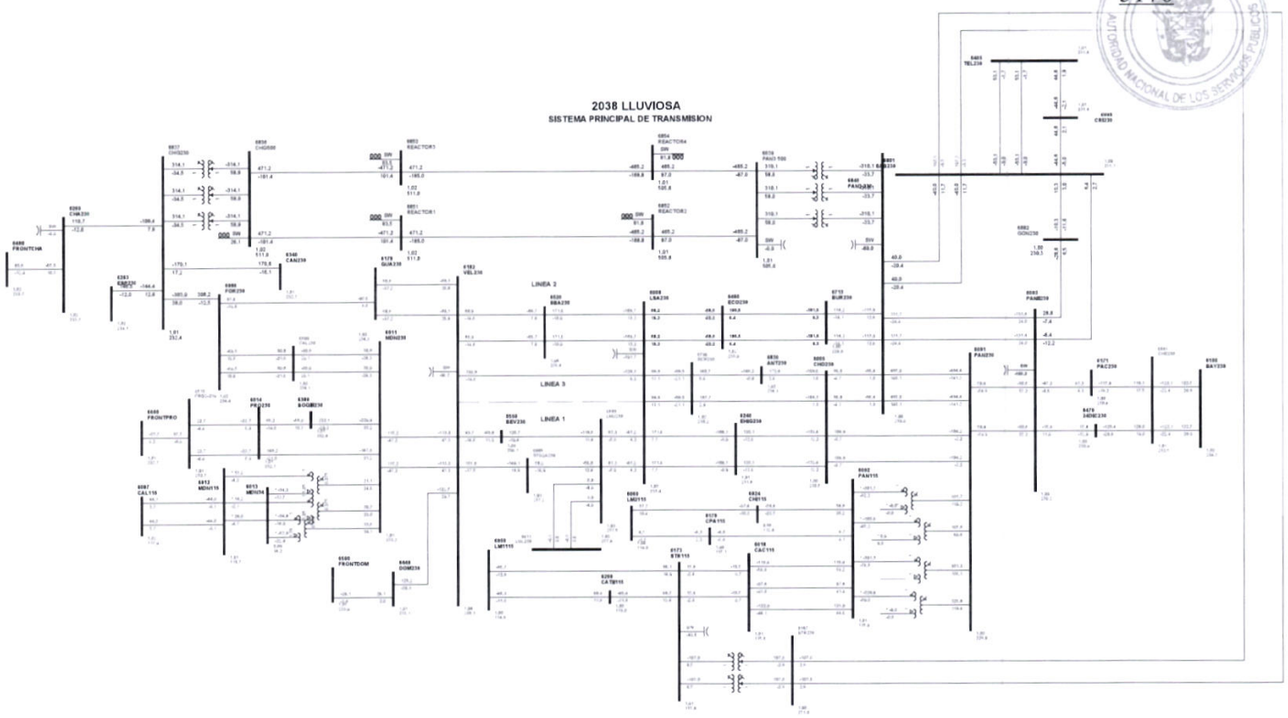

1

Gaceta Oficial Digital
Para verificar la autenticidad de una representación **GO6B0730DF17680**
en el sitio web www.gacetaoficial.gob.pa/validar-gaceta

C27-6008-6240-3C

5171

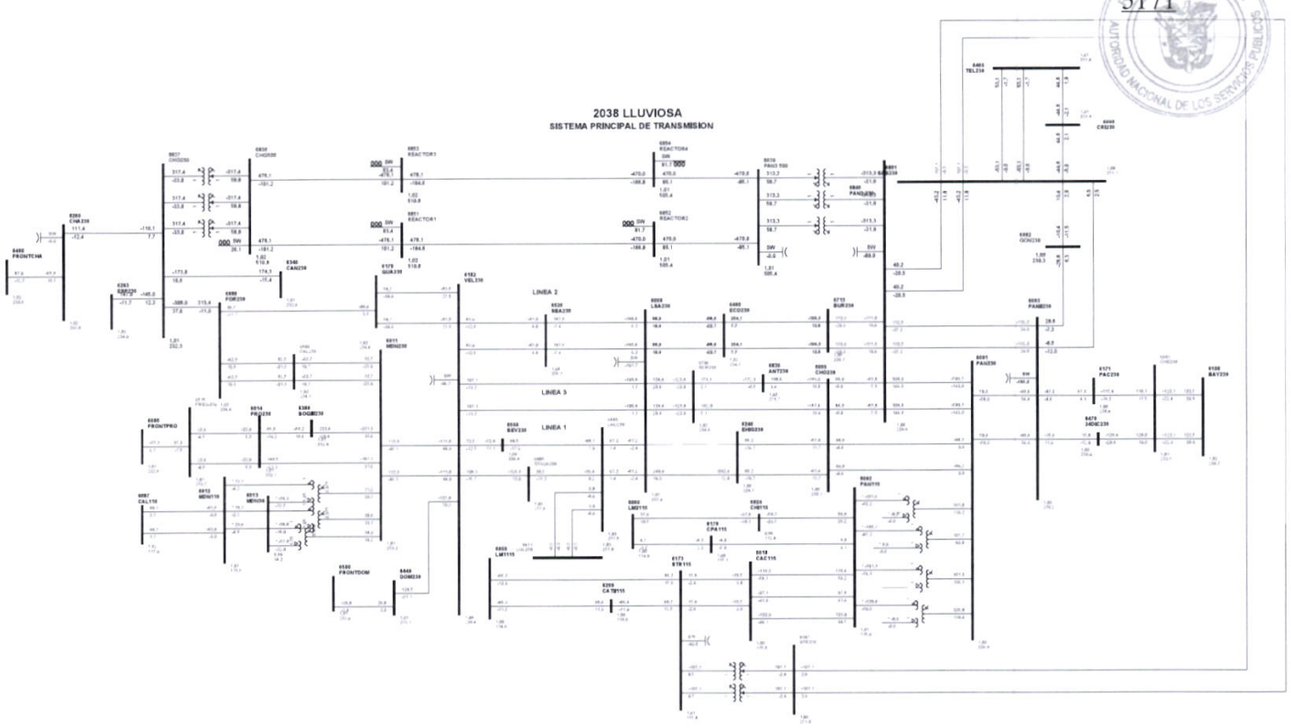

1

Gaceta Oficial Digital
Para verificar la autenticidad de una representación **GO6B0730DF17680**
en el sitio web www.gacetaoficial.gob.pa/validar-gaceta

C28-6008-6240-4C

5172

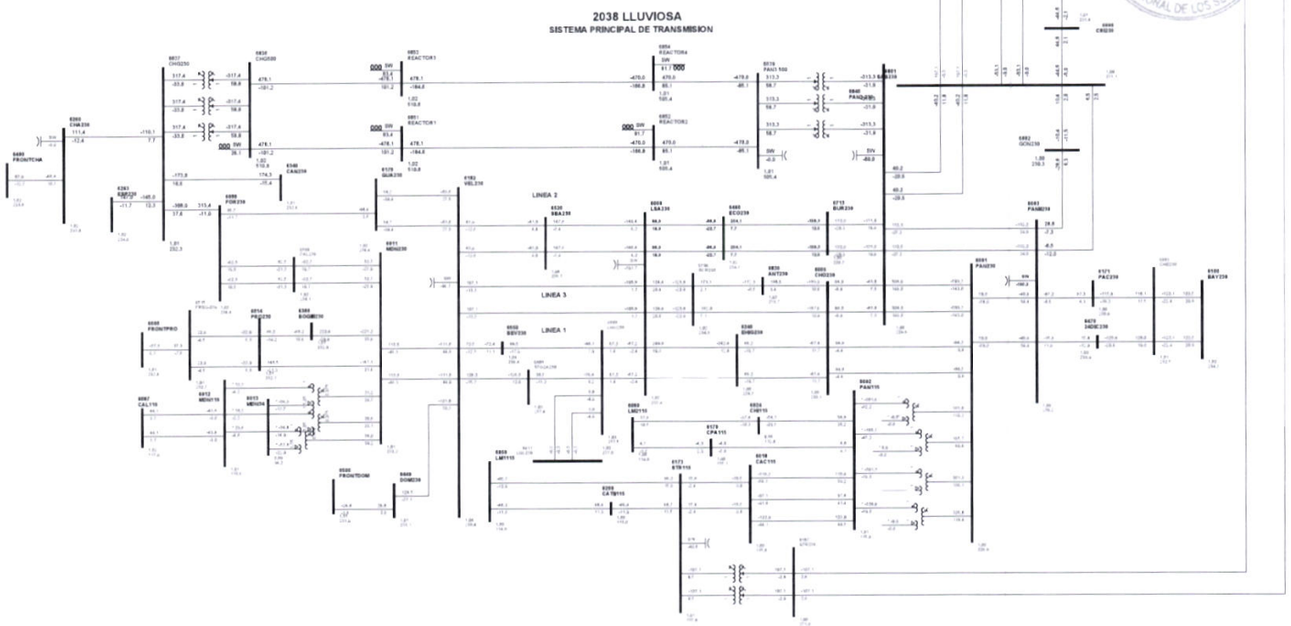

1

Gaceta Oficial Digital
Para verificar la autenticidad de una representación **GO6B0730DF17680**
en el sitio web www.gacetaoficial.gob.pa/validar-gaceta

C29-6008-6460-2D

5173

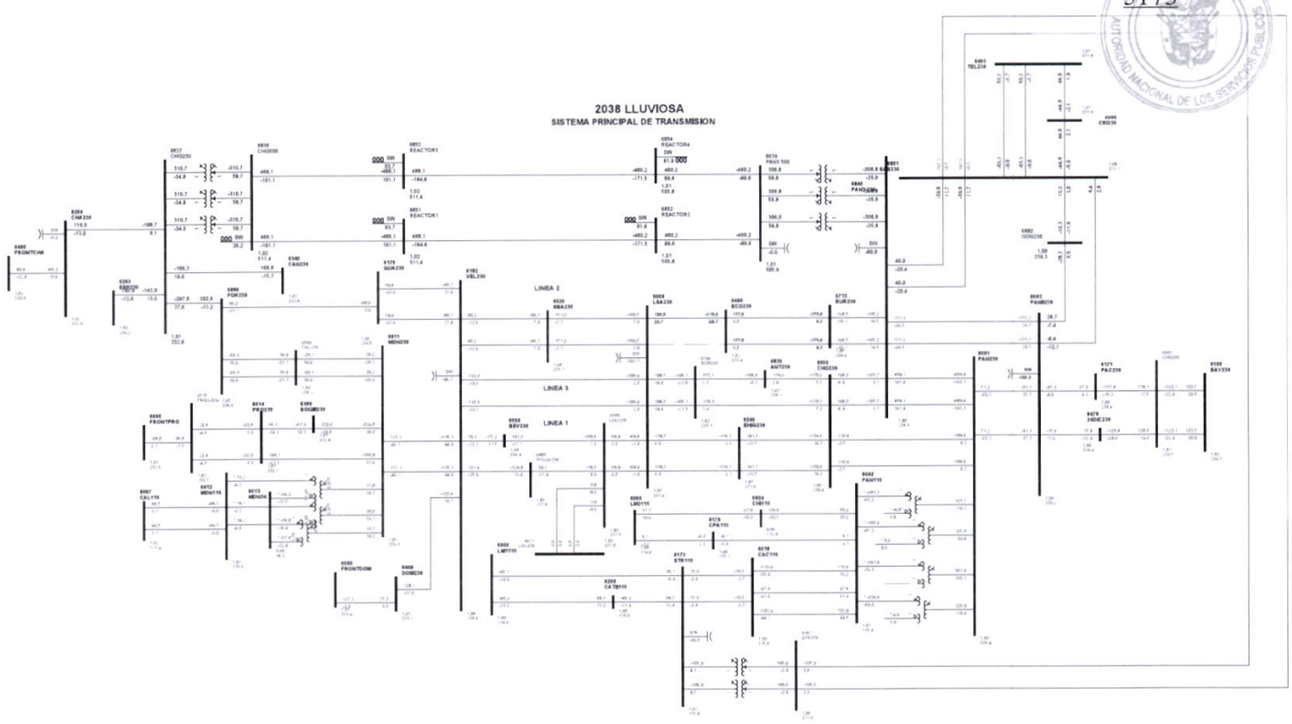

1

Gaceta Oficial Digital
Para verificar la autenticidad de una representación **GO6B0730DF17680**
en el sitio web www.gacetaoficial.gob.pa/validar-gaceta

C30-6008-6460-3D

5174

REPUBLICA DE PANAMA
AUTORIDAD NACIONAL DE LOS SERVICIOS PUBLICOS

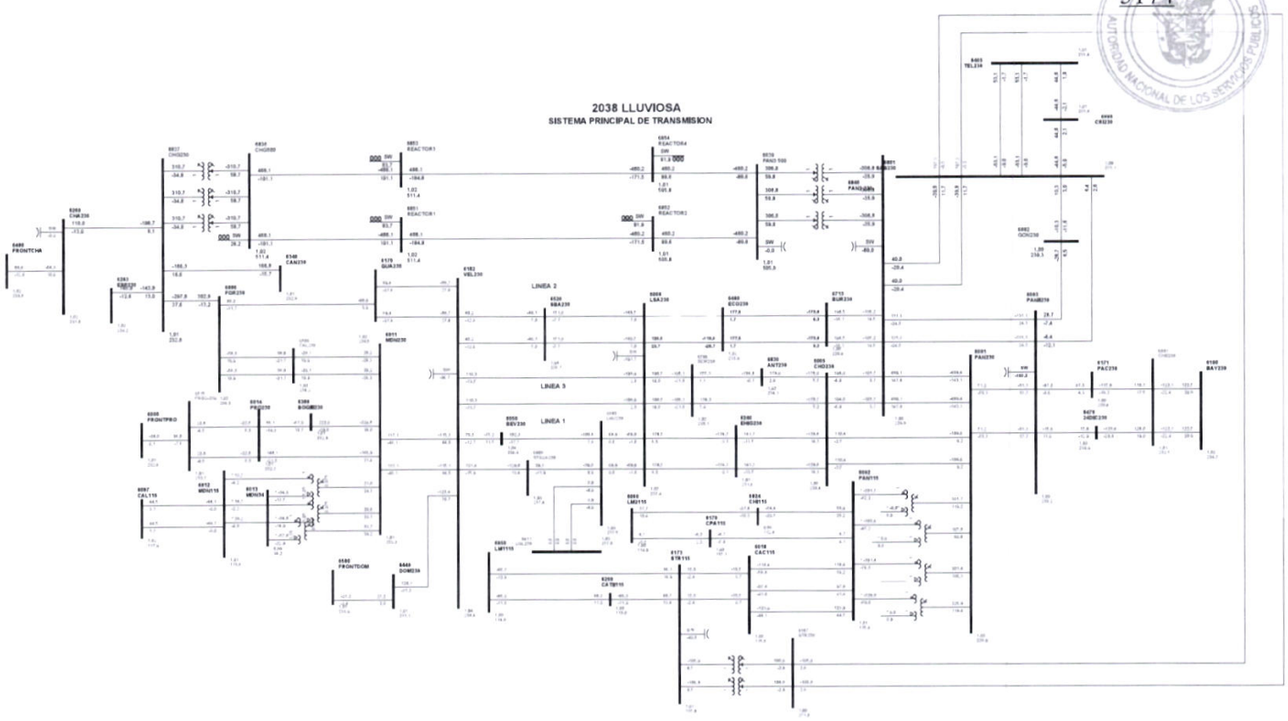

1

Gaceta Oficial Digital
Para verificar la autenticidad de una representación **GO6B0730DF17680**
en el sitio web www.gacetaoficial.gob.pa/validar-gaceta

C31-6008-6520-4A

5175

REPUBLICA DE PANAMA
AUTORIDAD NACIONAL DE LOS SERVICIOS PUBLICOS

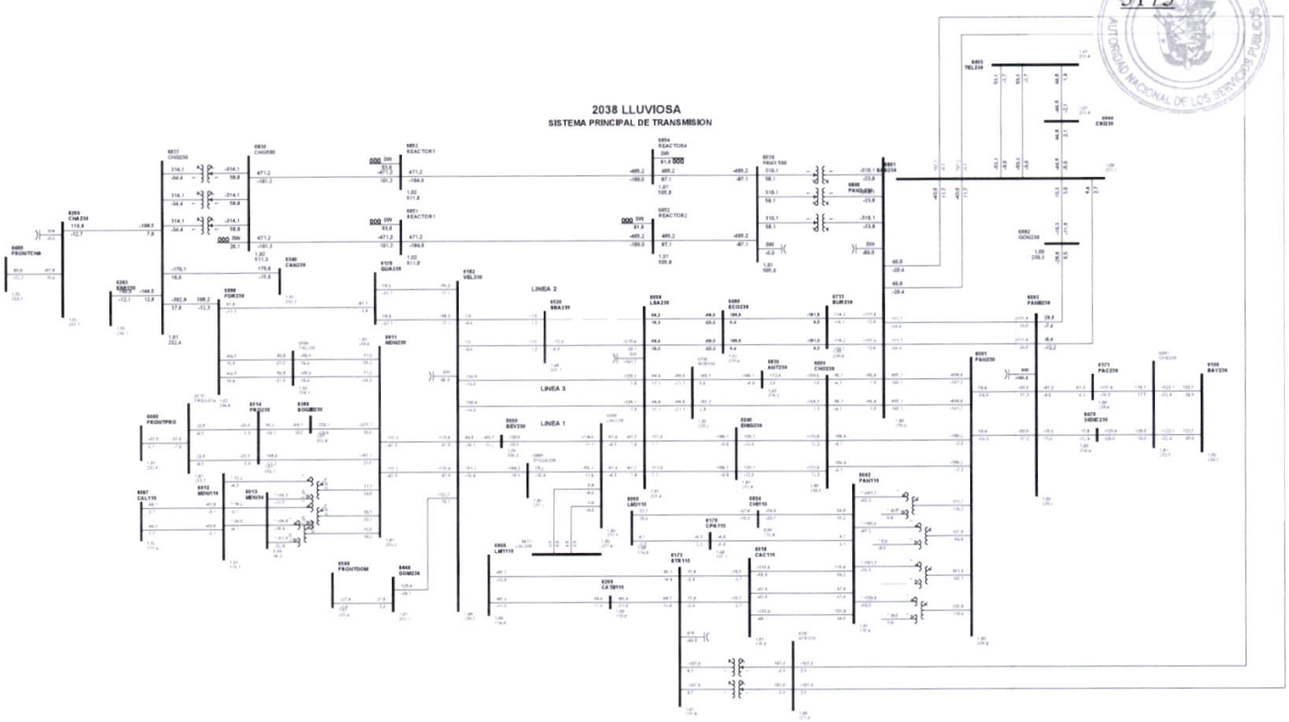

1

Gaceta Oficial Digital
Para verificar la autenticidad de una representación **GO6B0730DF17680**
en el sitio web www.gacetaoficial.gob.pa/validar-gaceta

C32-6008-6520-5A

5176

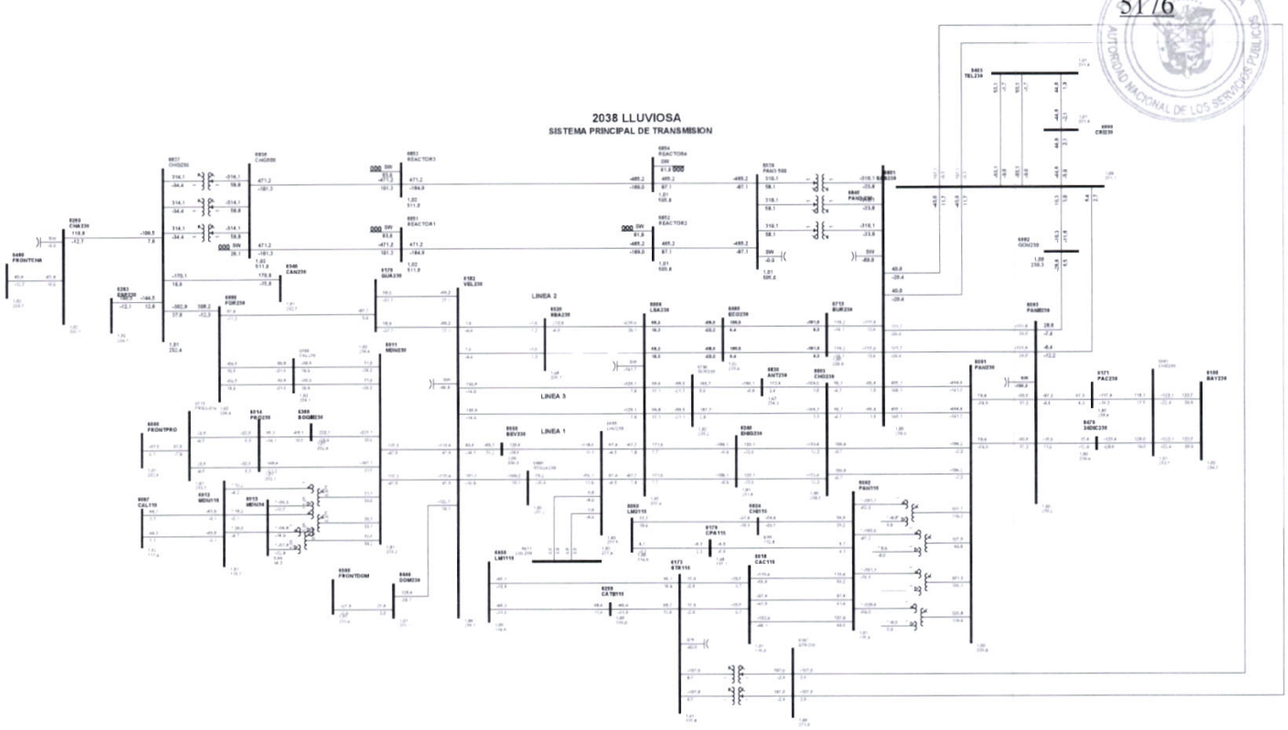

1

Gaceta Oficial Digital
Para verificar la autenticidad de una representación **GO6B0730DF17680**
en el sitio web www.gacetaoficial.gob.pa/validar-gaceta

C33-6008-6596-0B

5177

REPÚBLICA DE PANAMÁ
AUTORIDAD NACIONAL DE LOS SERVICIOS PÚBLICOS

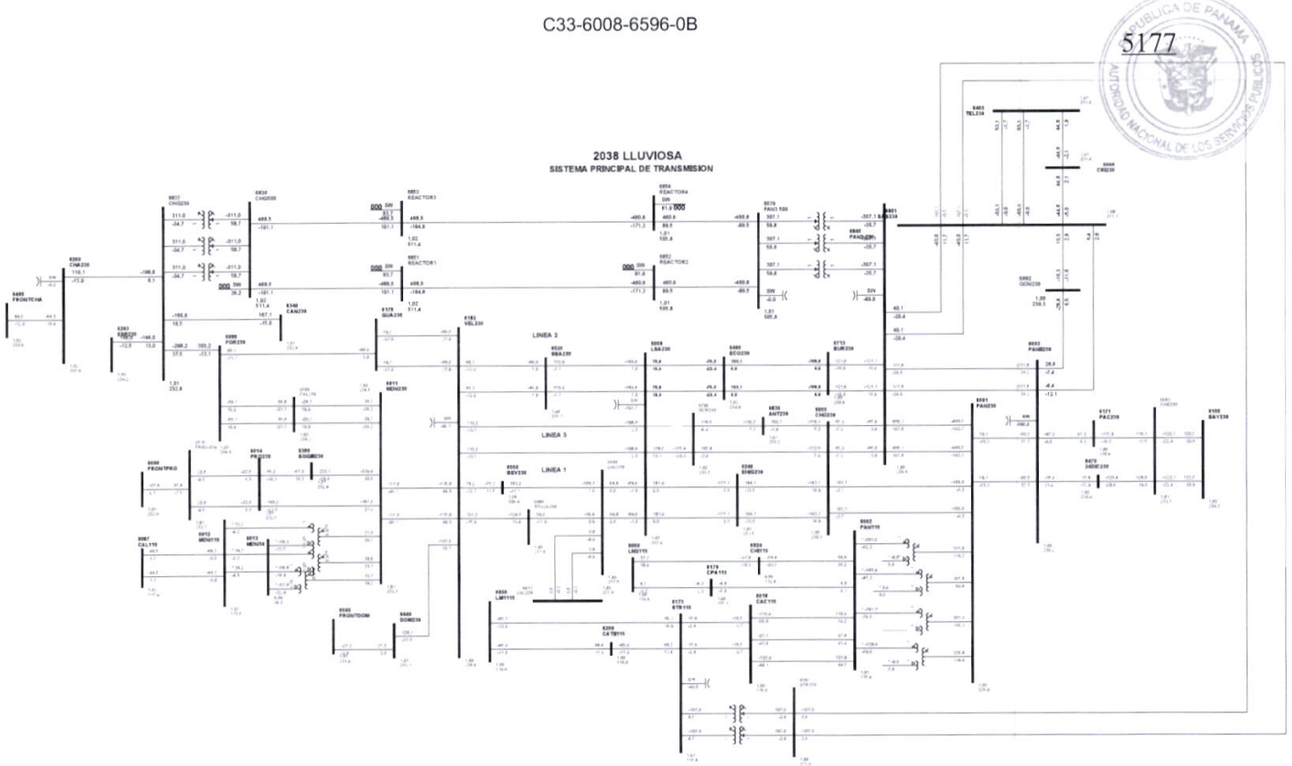

1

Gaceta Oficial Digital
Para verificar la autenticidad de una representación **GO6B0730DF17680**
en el sitio web www.gacetaoficial.gob.pa/validar-gaceta

C34-6008-6596-9C

5178

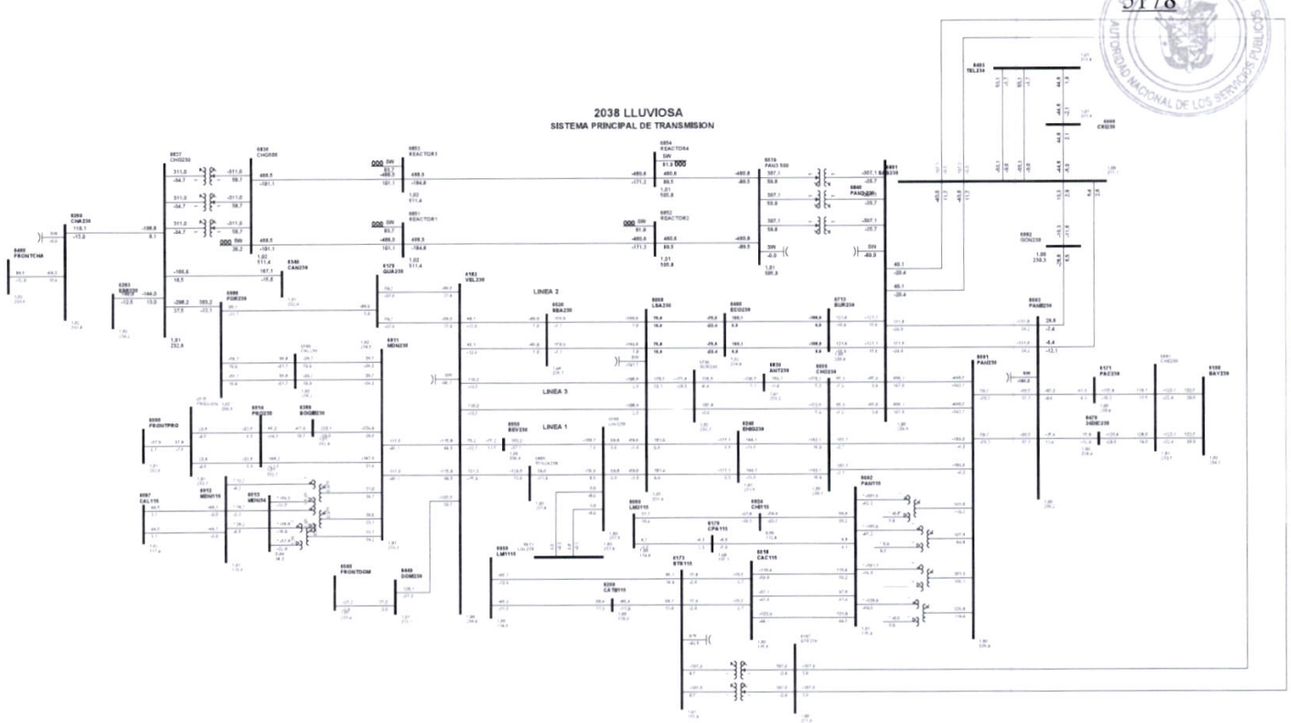

1

Gaceta Oficial Digital
Para verificar la autenticidad de una representación **GO6B0730DF17680**
en el sitio web www.gacetaoficial.gob.pa/validar-gaceta

C35-6008-6885-5A

5179

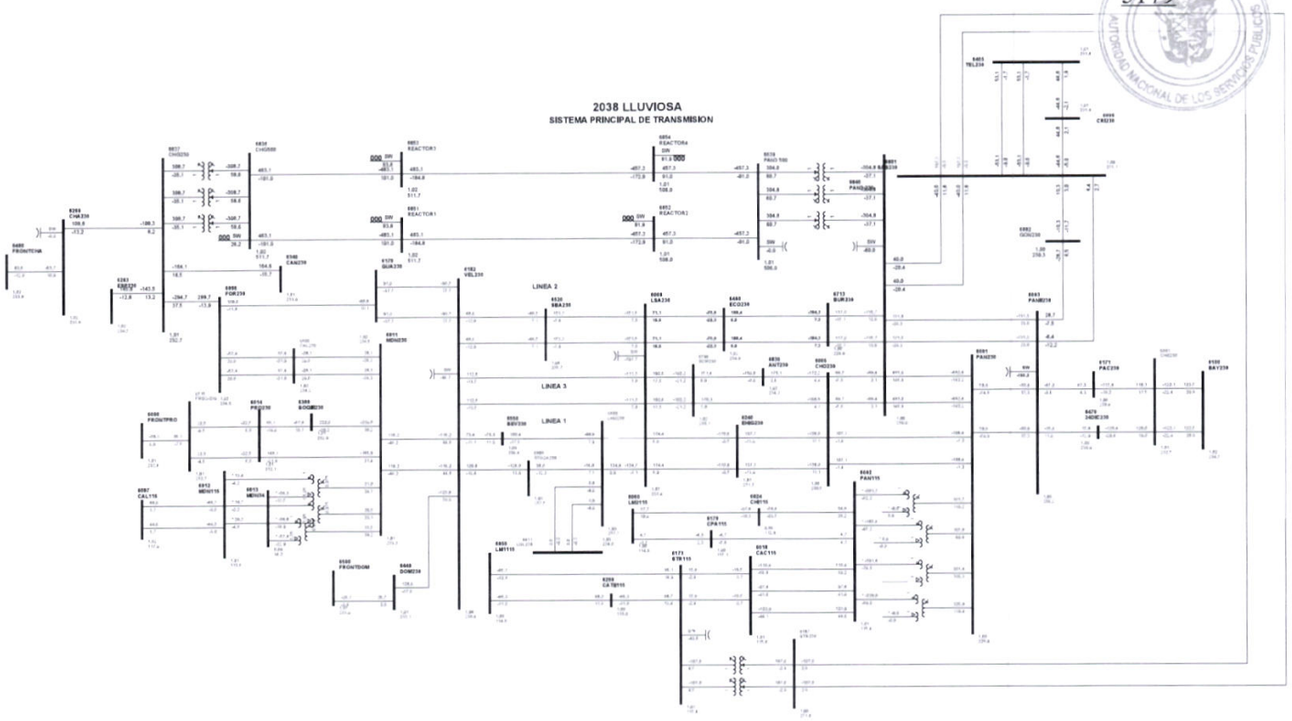

1

Gaceta Oficial Digital
Para verificar la autenticidad de una representación **GO6B0730DF17680**
en el sitio web www.gacetaoficial.gob.pa/validar-gaceta

C36-6008-6885-6A

REPÚBLICA DE PANAMÁ
5180
AUTORIDAD NACIONAL DE LOS SERVICIOS PÚBLICOS

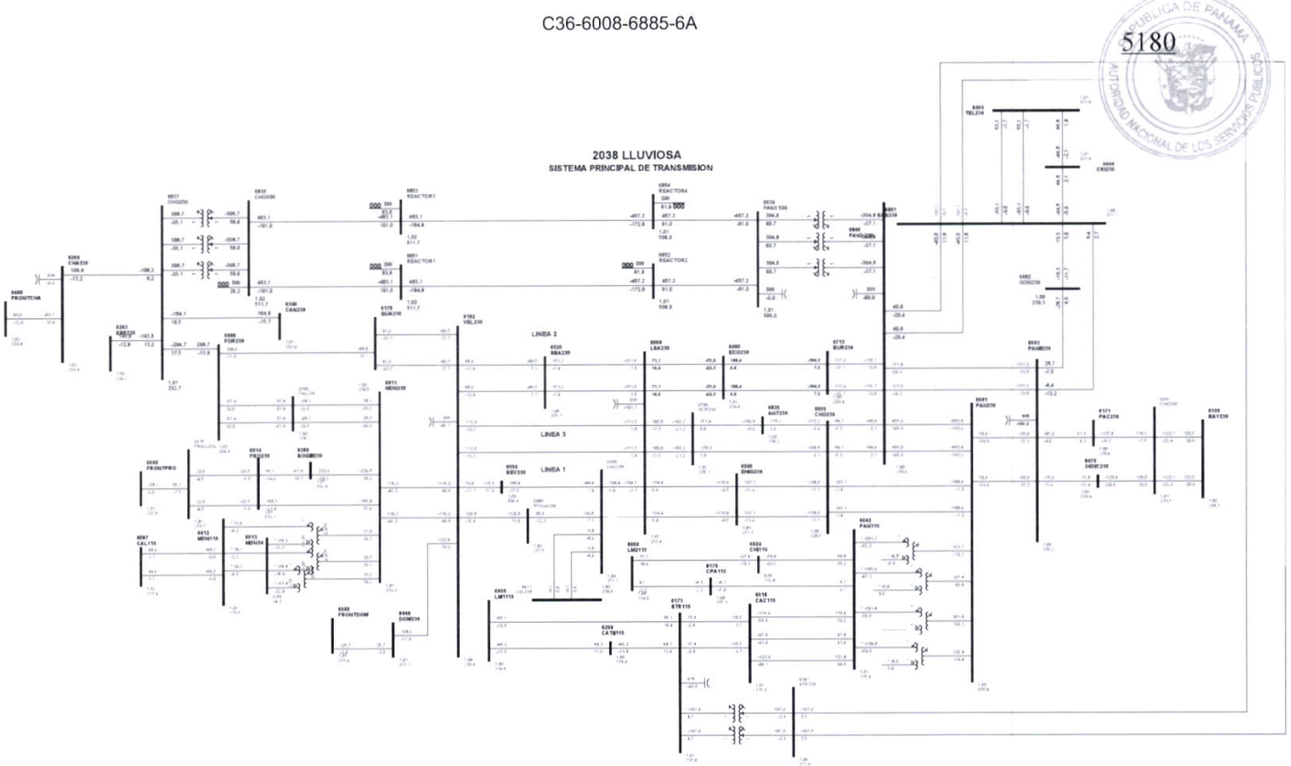

1

C37-6011-6014-39

5181

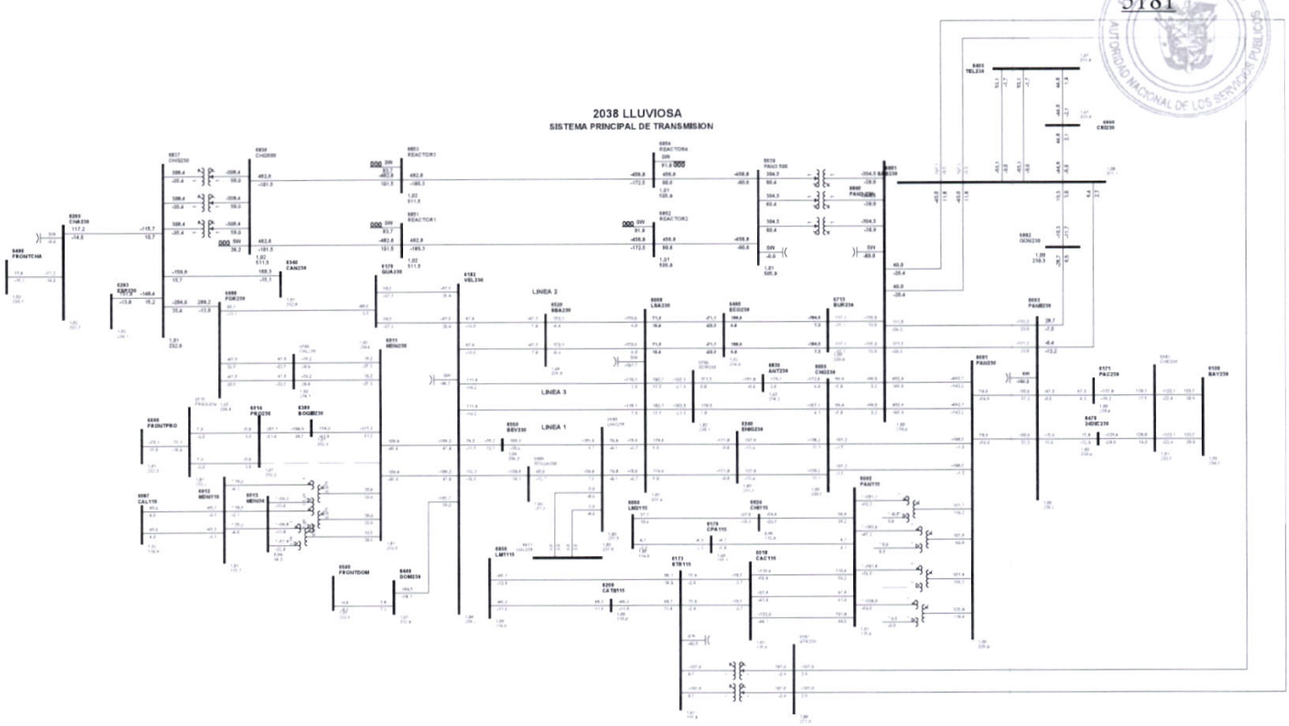

1

Gaceta Oficial Digital
Para verificar la autenticidad de una representación **GO6B0730DF17680**
en el sitio web www.gacetaoficial.gob.pa/validar-gaceta

C38-6011-6182-5D

5182

REPÚBLICA DE PANAMÁ
AUTORIDAD NACIONAL DE LOS SERVICIOS PÚBLICOS

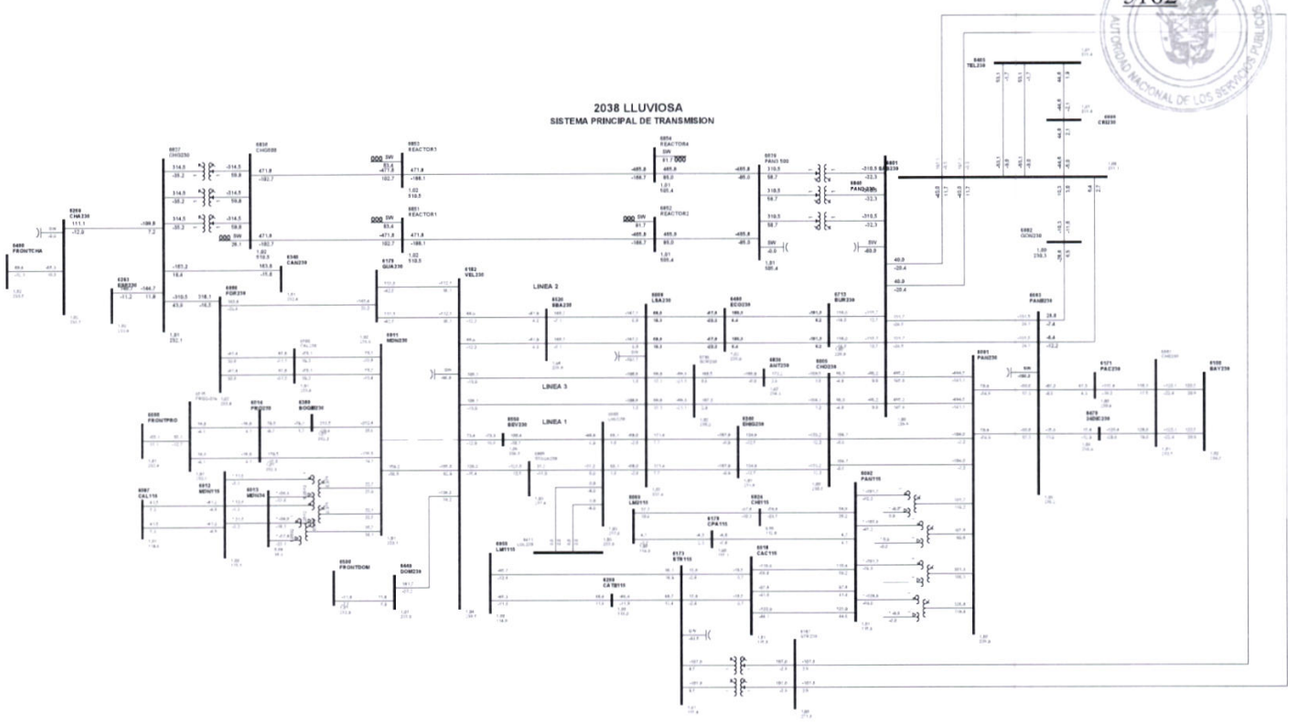

1

Gaceta Oficial Digital
Para verificar la autenticidad de una representación **GO6B0730DF17680**
en el sitio web www.gacetaoficial.gob.pa/validar-gaceta

C39-6011-6182-6D

5183

REPUBLICA DE PANAMA
AUTORIDAD NACIONAL DE LOS SERVICIOS PUBLICOS

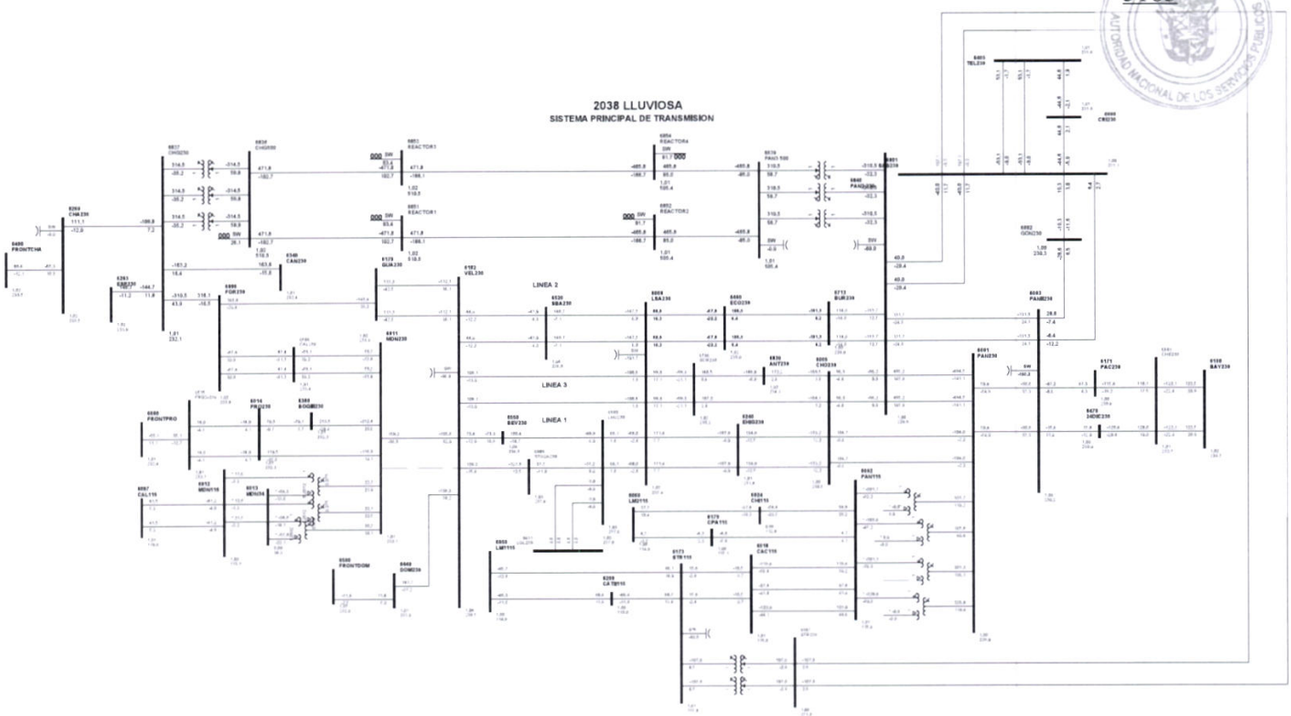

1

Gaceta Oficial Digital
Para verificar la autenticidad de una representación **GO6B0730DF17680**
en el sitio web www.gacetaoficial.gob.pa/validar-gaceta

C40-6011-6380-9A

5184

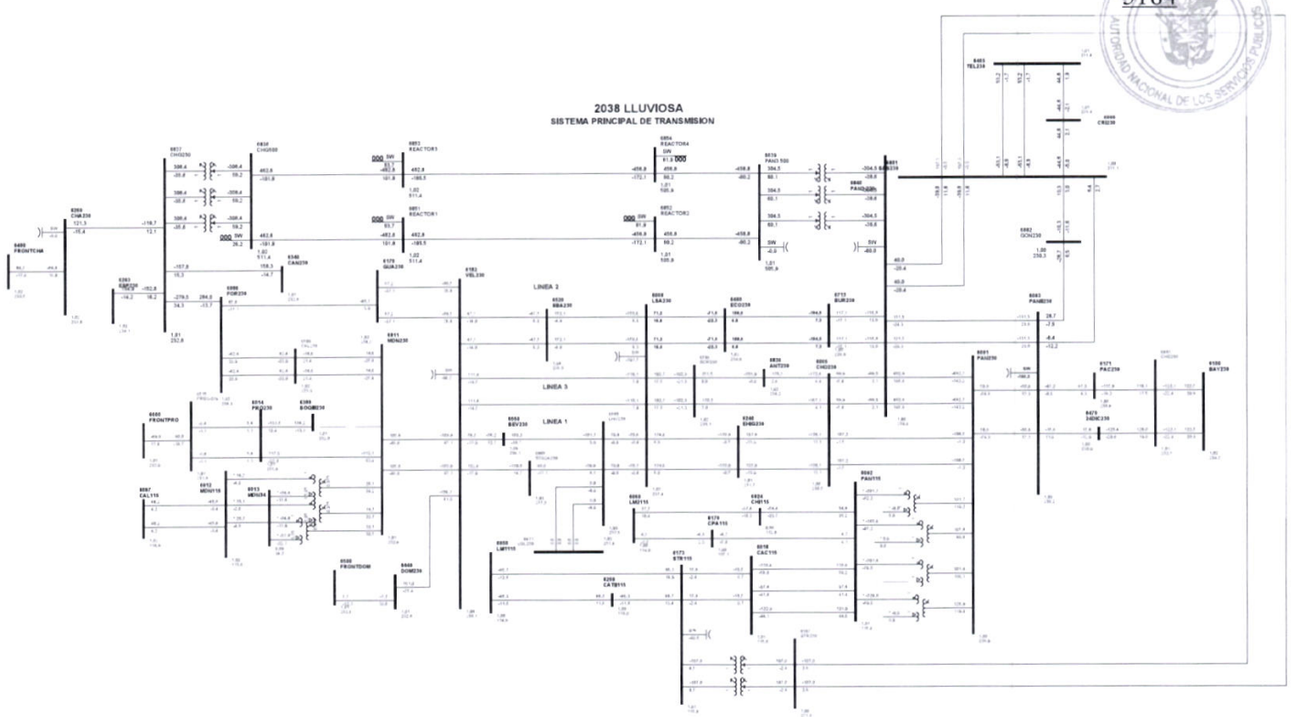

1

Gaceta Oficial Digital
Para verificar la autenticidad de una representación **GO6B0730DF17680**
en el sitio web www.gacetaoficial.gob.pa/validar-gaceta

C41-6011-6800-7A

5185

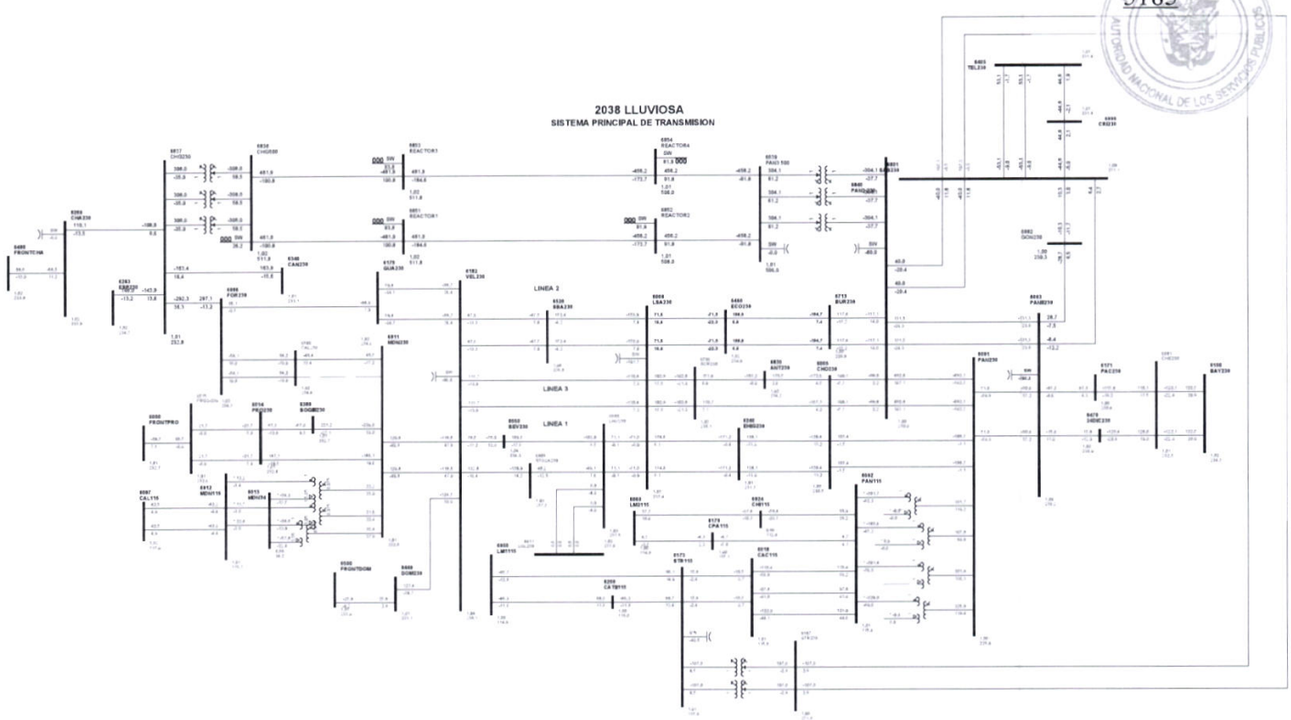

1

Gaceta Oficial Digital
Para verificar la autenticidad de una representación **GO6B0730DF17680**
en el sitio web www.gacetaoficial.gob.pa/validar-gaceta

C42-6011-6800-8A

5186

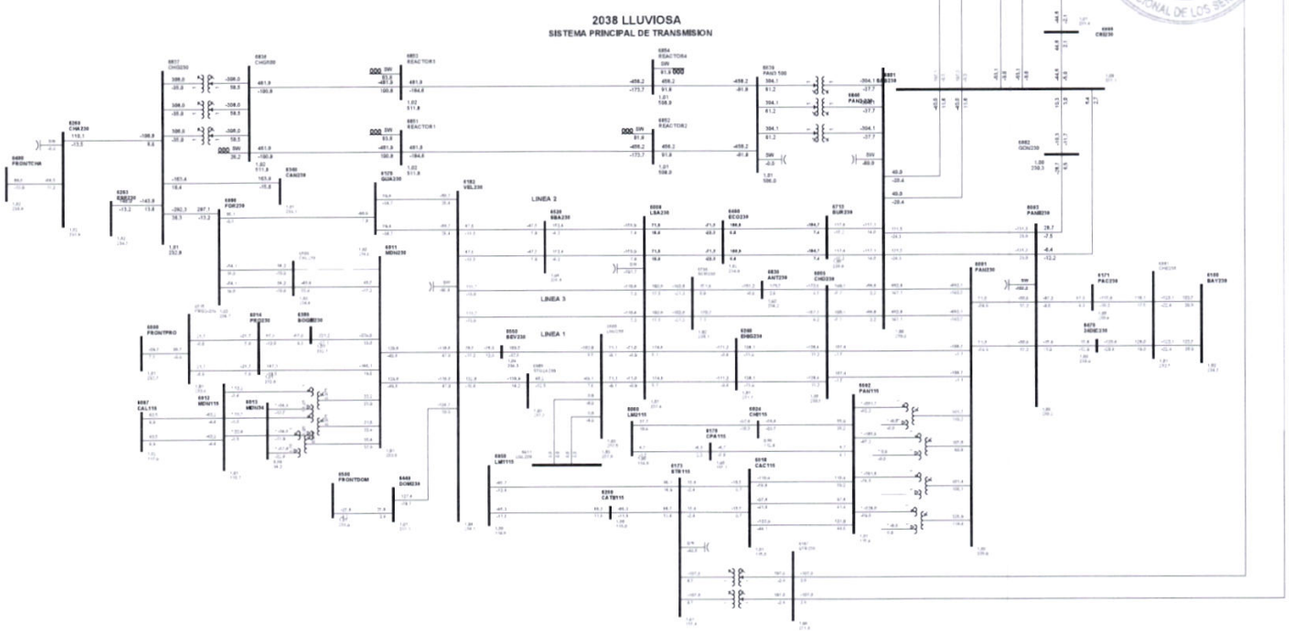

1

Gaceta Oficial Digital
Para verificar la autenticidad de una representación **GO6B0730DF17680**
en el sitio web www.gacetaoficial.gob.pa/validar-gaceta

C43-6012-6087-15

5187

REPÚBLICA DE PANAMÁ
AUTORIDAD NACIONAL DE LOS SERVICIOS PÚBLICOS

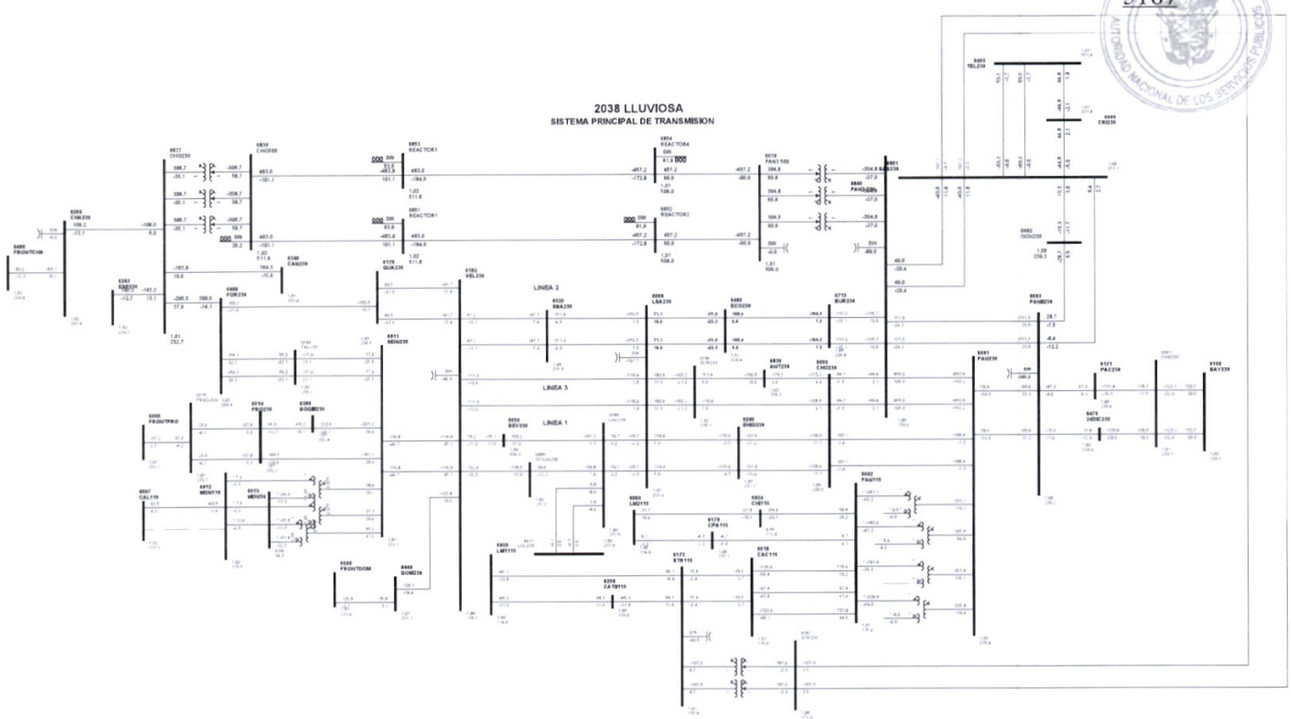

1

Gaceta Oficial Digital
Para verificar la autenticidad de una representación **GO6B0730DF17680**
en el sitio web www.gacetaoficial.gob.pa/validar-gaceta

C44-6012-6087-16

5188

REPUBLICA DE PANAMA
AUTORIDAD NACIONAL DE LOS SERVICIOS PUBLICOS

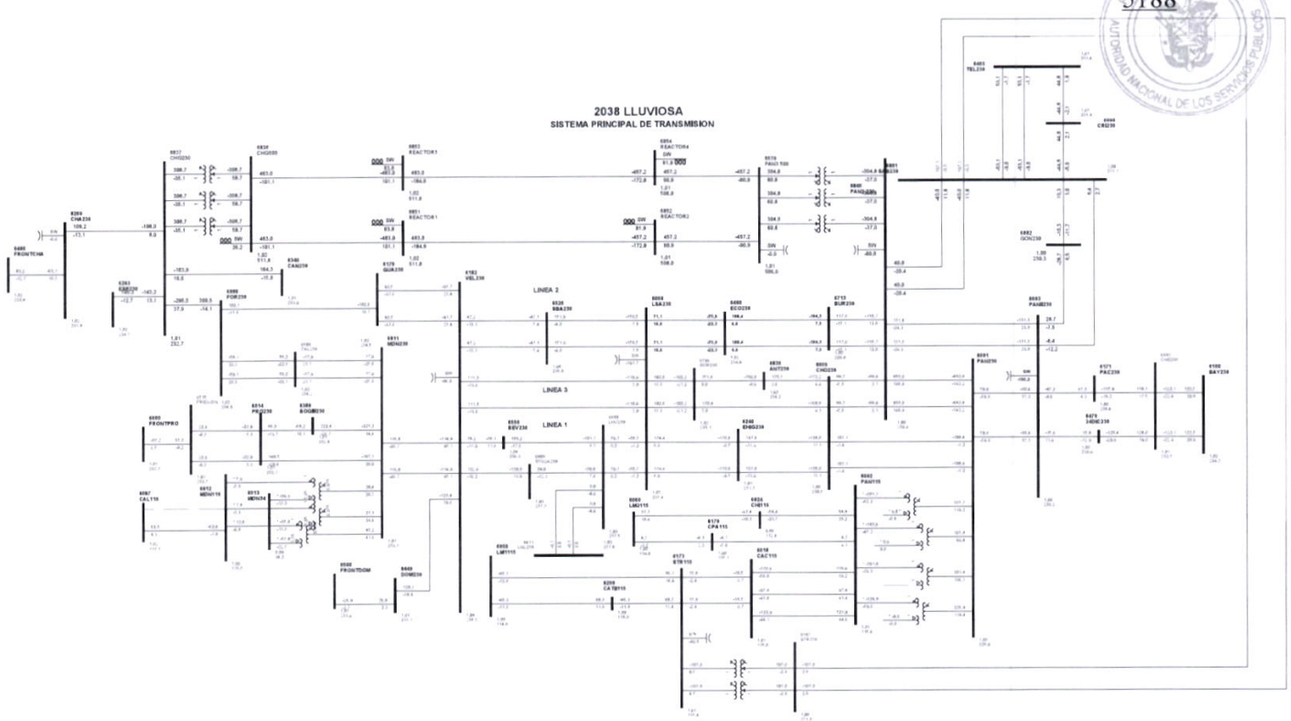

1

Gaceta Oficial Digital
Para verificar la autenticidad de una representación **GO6B0730DF17680**
en el sitio web www.gacetaoficial.gob.pa/validar-gaceta

C45-6014-6380-9B

5189

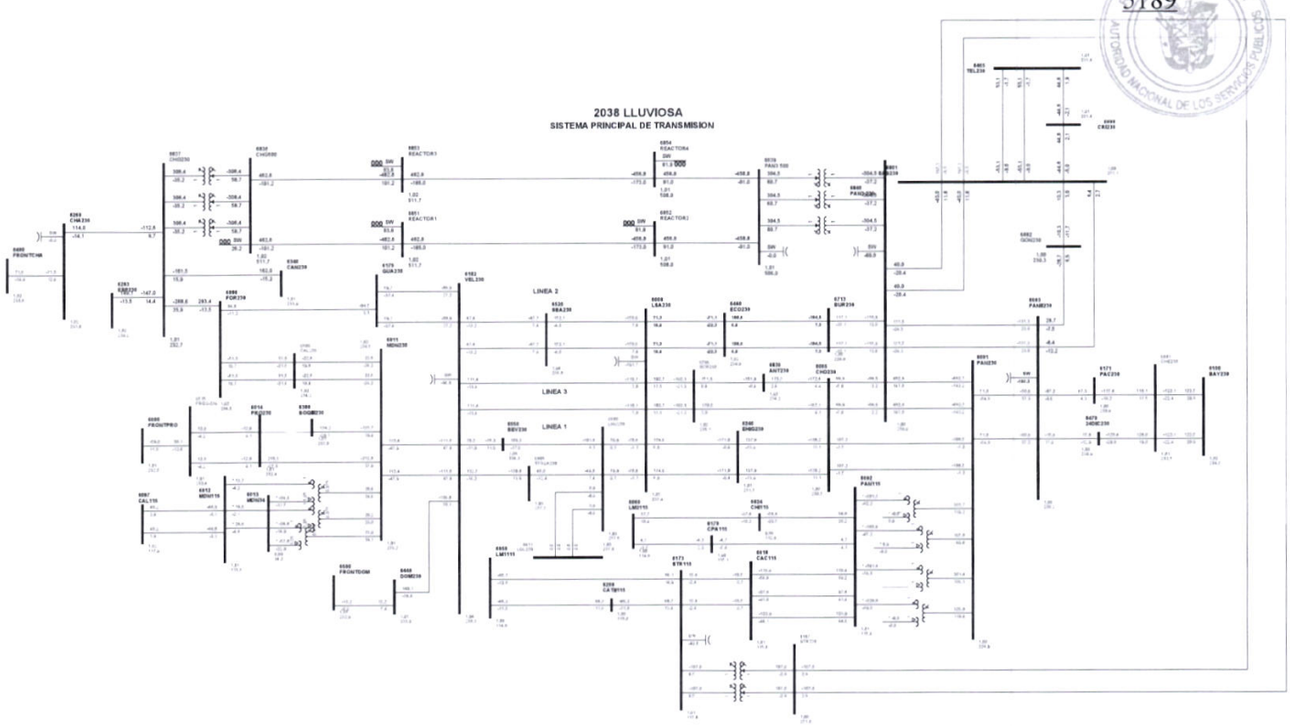

1

Gaceta Oficial Digital
Para verificar la autenticidad de una representación **GO6B0730DF17680**
en el sitio web www.gacetaoficial.gob.pa/validar-gaceta

C46-6014-6515-1

5190

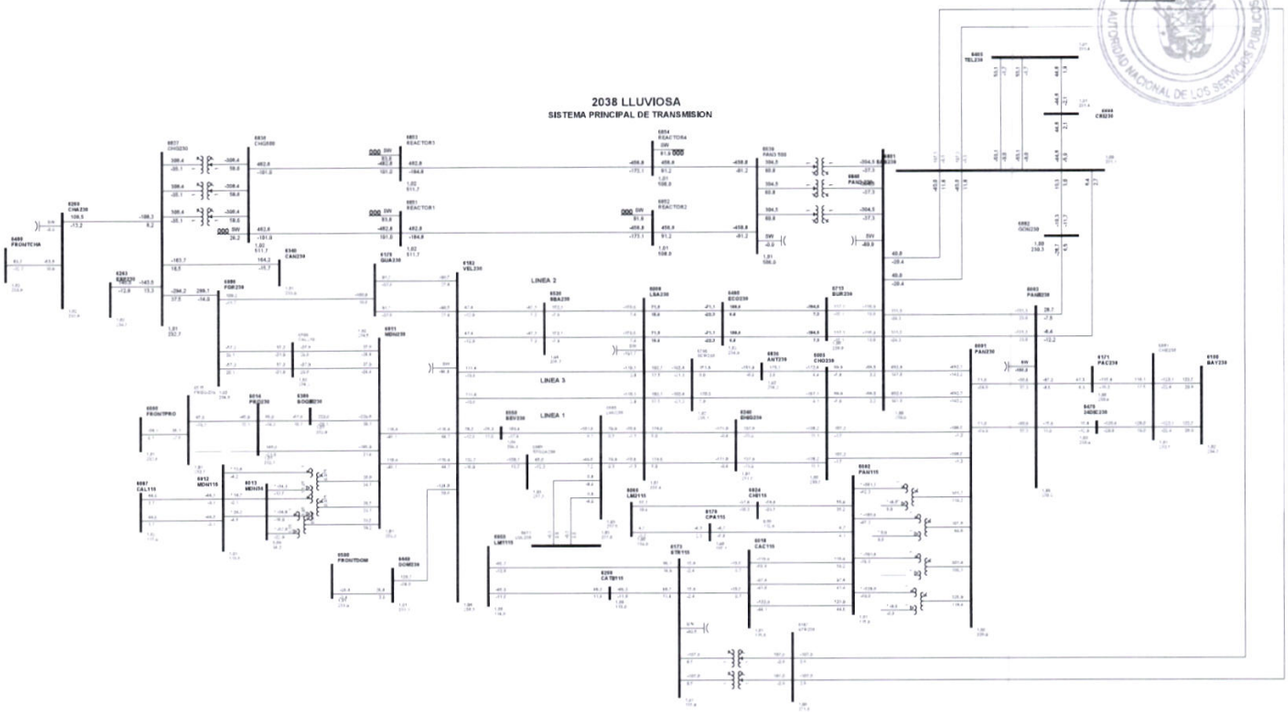

1

Gaceta Oficial Digital
Para verificar la autenticidad de una representación **GO6B0730DF17680**
en el sitio web www.gacetaoficial.gob.pa/validar-gaceta

C47-6014-6515-2

5191

REPÚBLICA DE PANAMÁ
AUTORIDAD NACIONAL DE LOS SERVICIOS PÚBLICOS

2038 LLUVIOSA
SISTEMA PRINCIPAL DE TRANSMISION

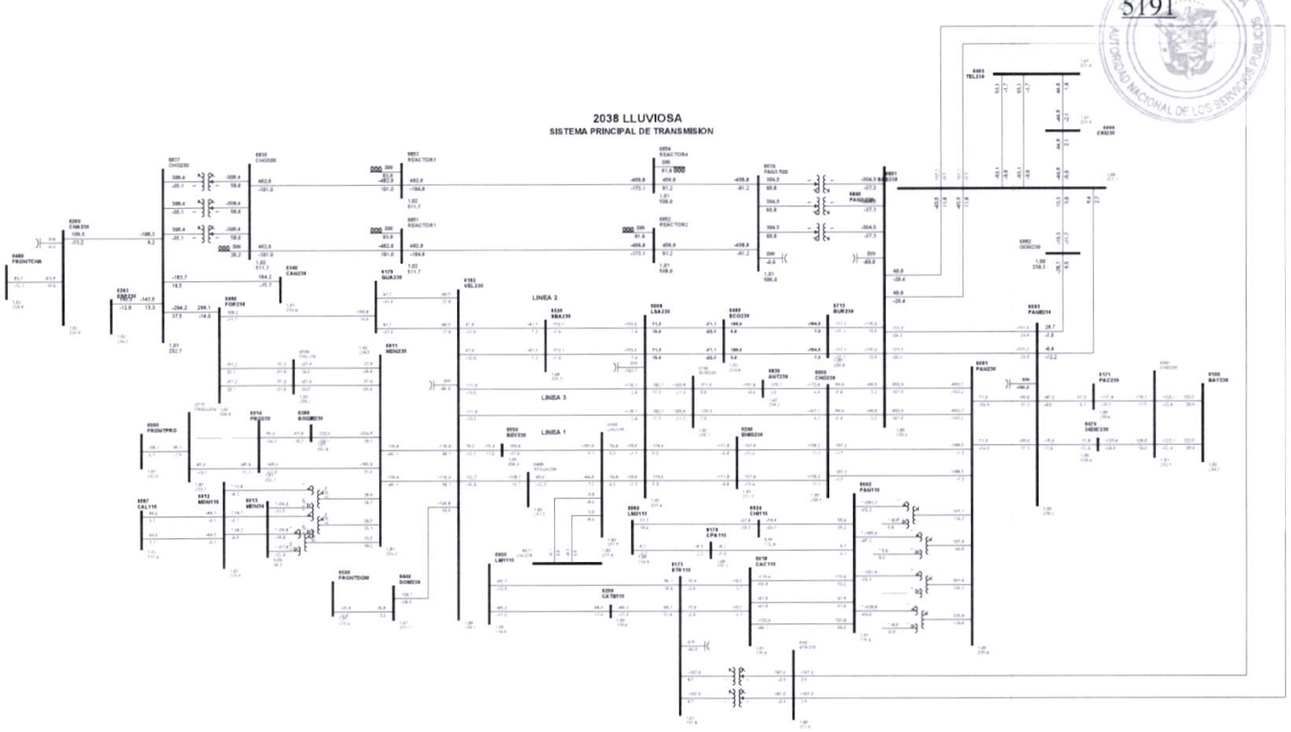

1

C48-6018-6032-1

5192

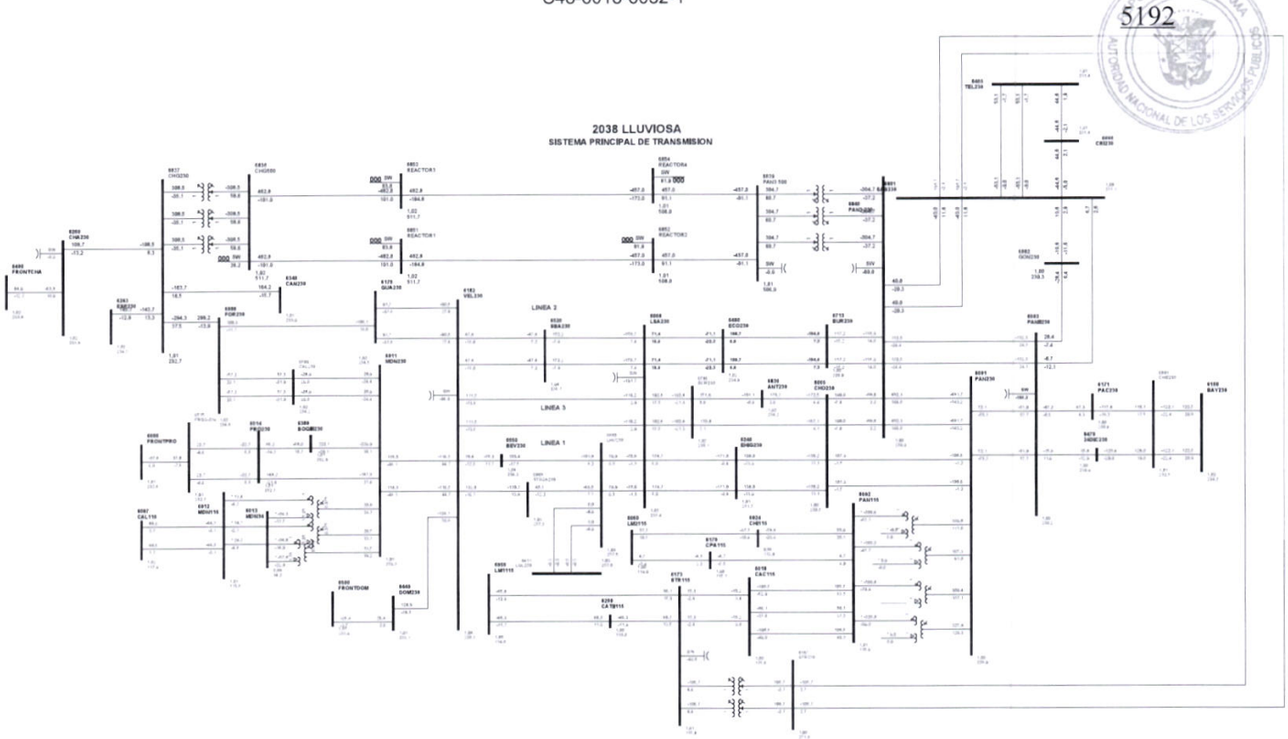

1

Gaceta Oficial Digital
Para verificar la autenticidad de una representación **GO6B0730DF17680**
en el sitio web www.gacetaoficial.gob.pa/validar-gaceta

C49-6018-6173-1A

5193

REPUBLICA DE PANAMA
AUTORIDAD NACIONAL DE LOS SERVICIOS PUBLICOS

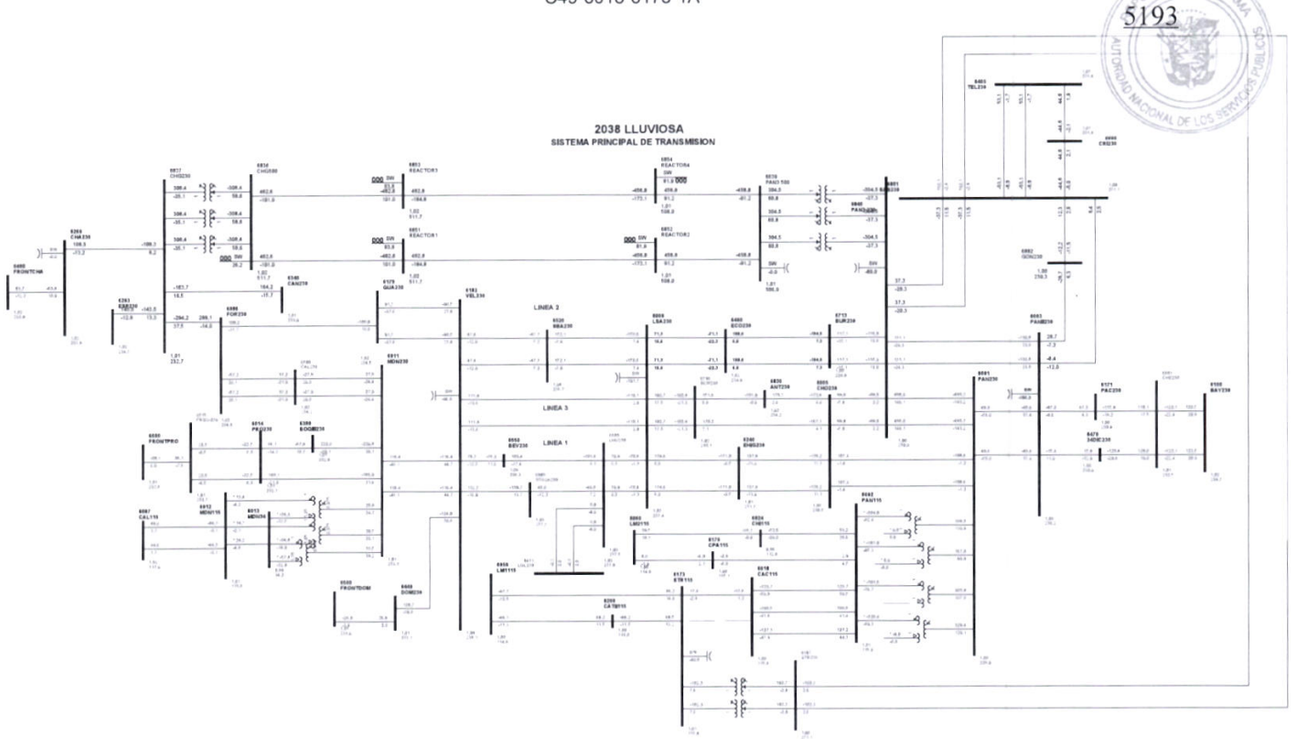

1

Gaceta Oficial Digital
Para verificar la autenticidad de una representación **GO6B0730DF17680**
en el sitio web www.gacetaoficial.gob.pa/validar-gaceta

C50-6018-6173-2A

5194

REPÚBLICA DE PANAMÁ
AUTORIDAD NACIONAL DE LOS SERVICIOS PÚBLICOS

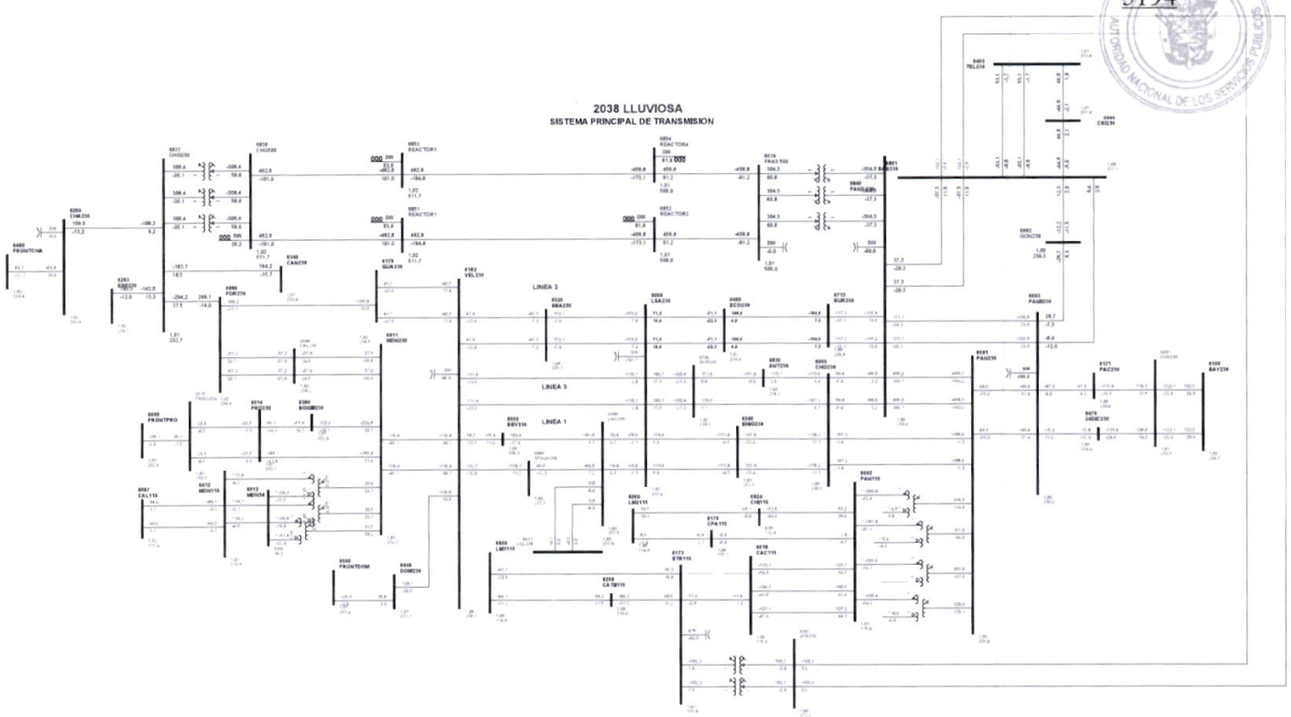

1

C51-6024-6060-3B

5195

REPÚBLICA DE PANAMÁ
AUTORIDAD NACIONAL DE LOS SERVICIOS PÚBLICOS

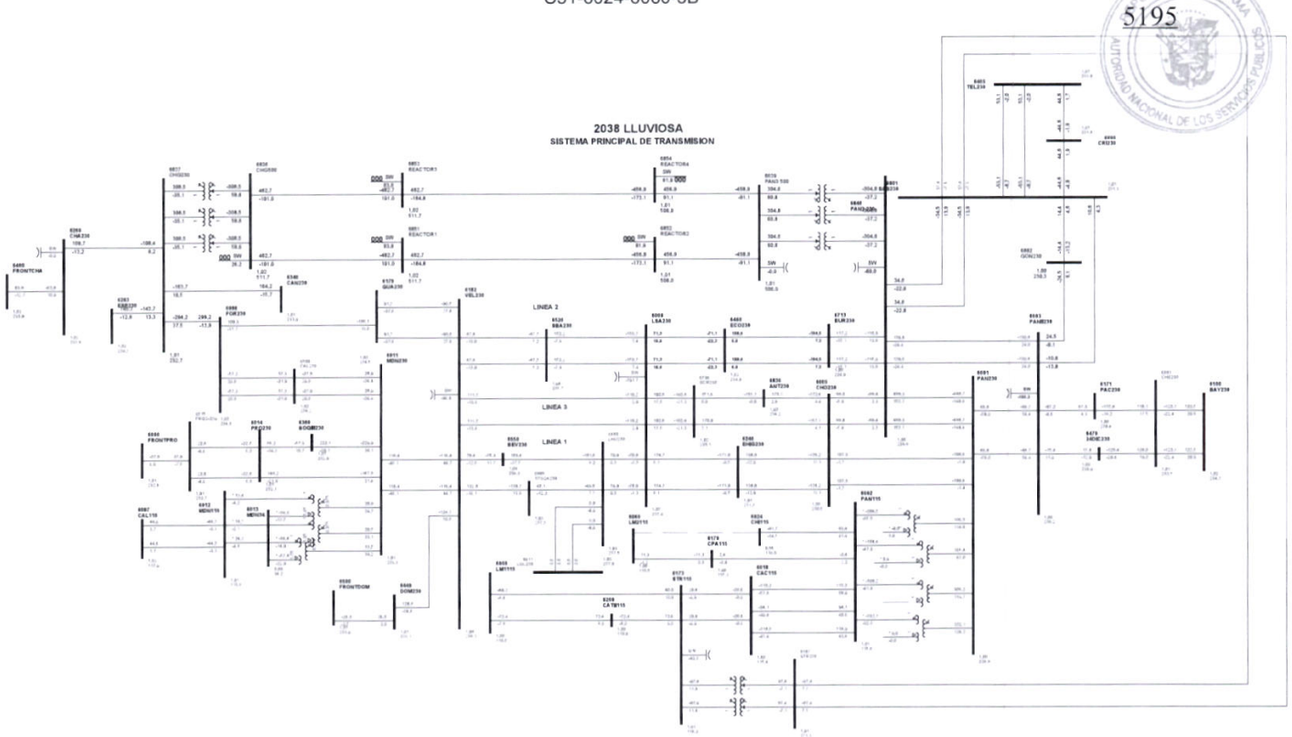

1

C52-6059-6173-2B

5196

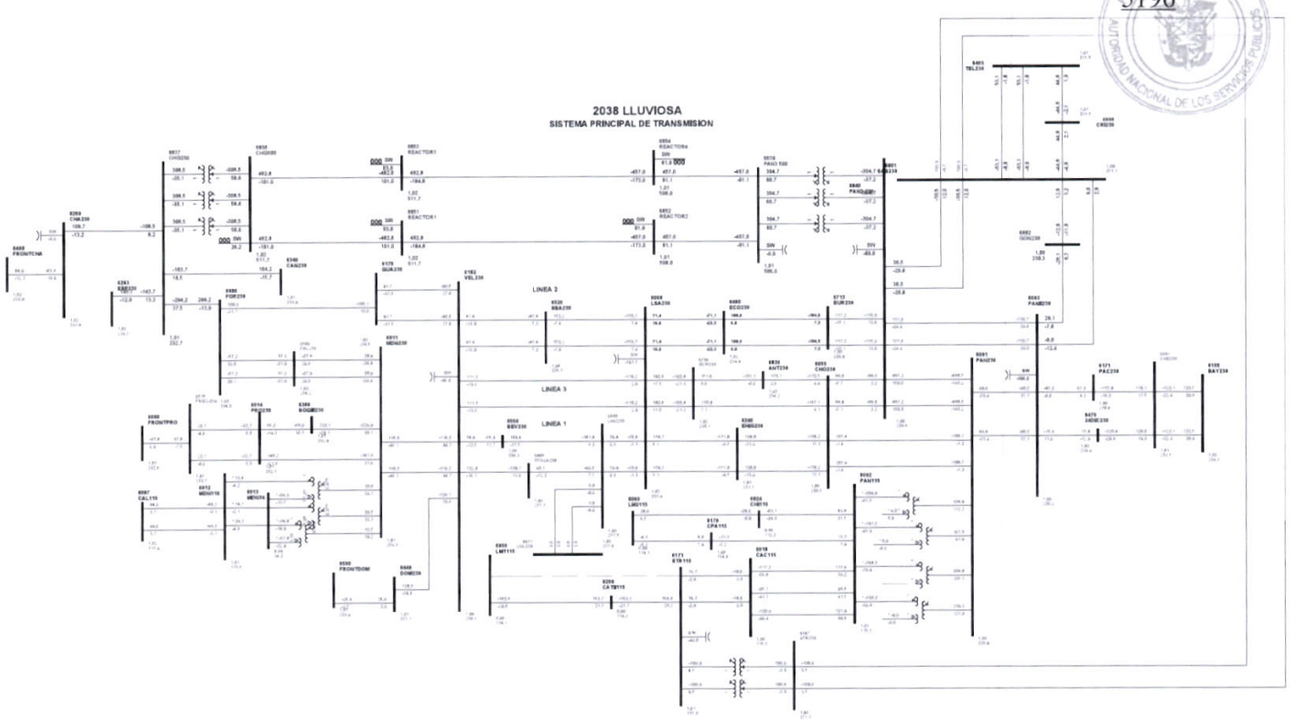

1

Gaceta Oficial Digital
Para verificar la autenticidad de una representación **GO6B0730DF17680**
en el sitio web www.gacetaoficial.gob.pa/validar-gaceta

C53-6059-6290-1C

5197

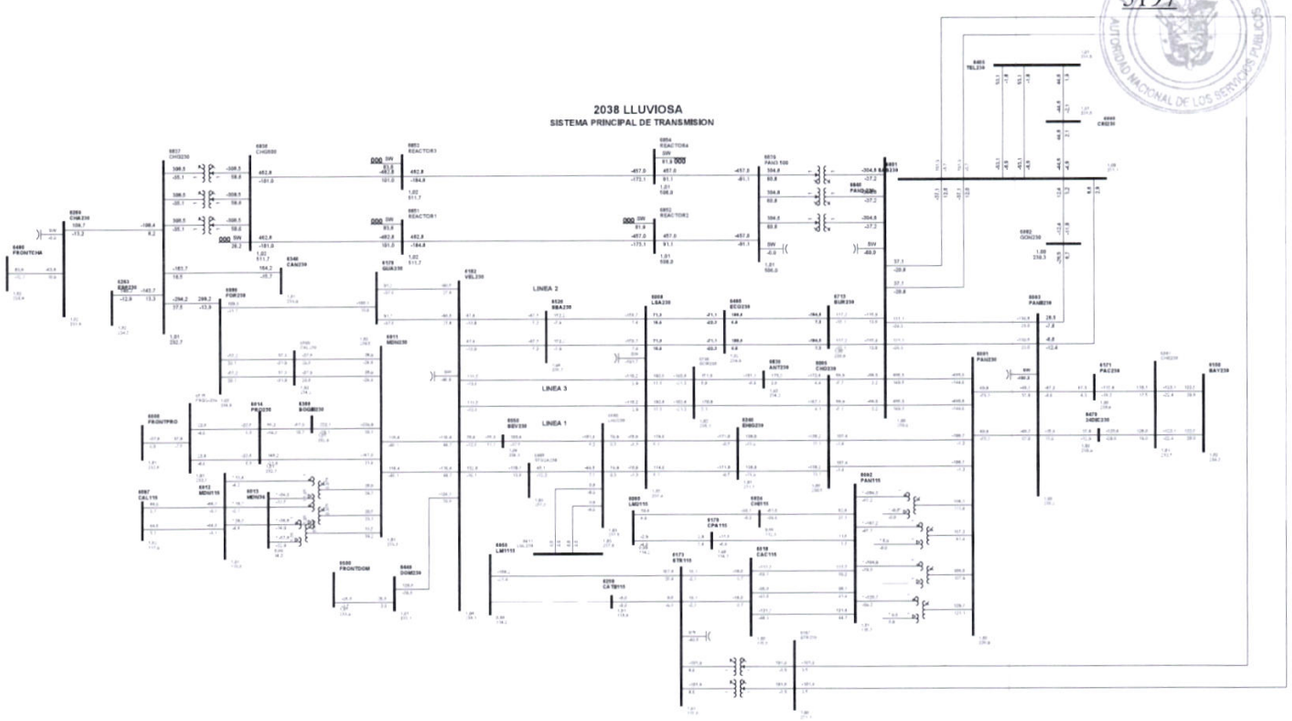

1

Gaceta Oficial Digital
Para verificar la autenticidad de una representación **GO6B0730DF17680**
en el sitio web www.gacetaoficial.gob.pa/validar-gaceta

C54-6060-6170-4B

5198

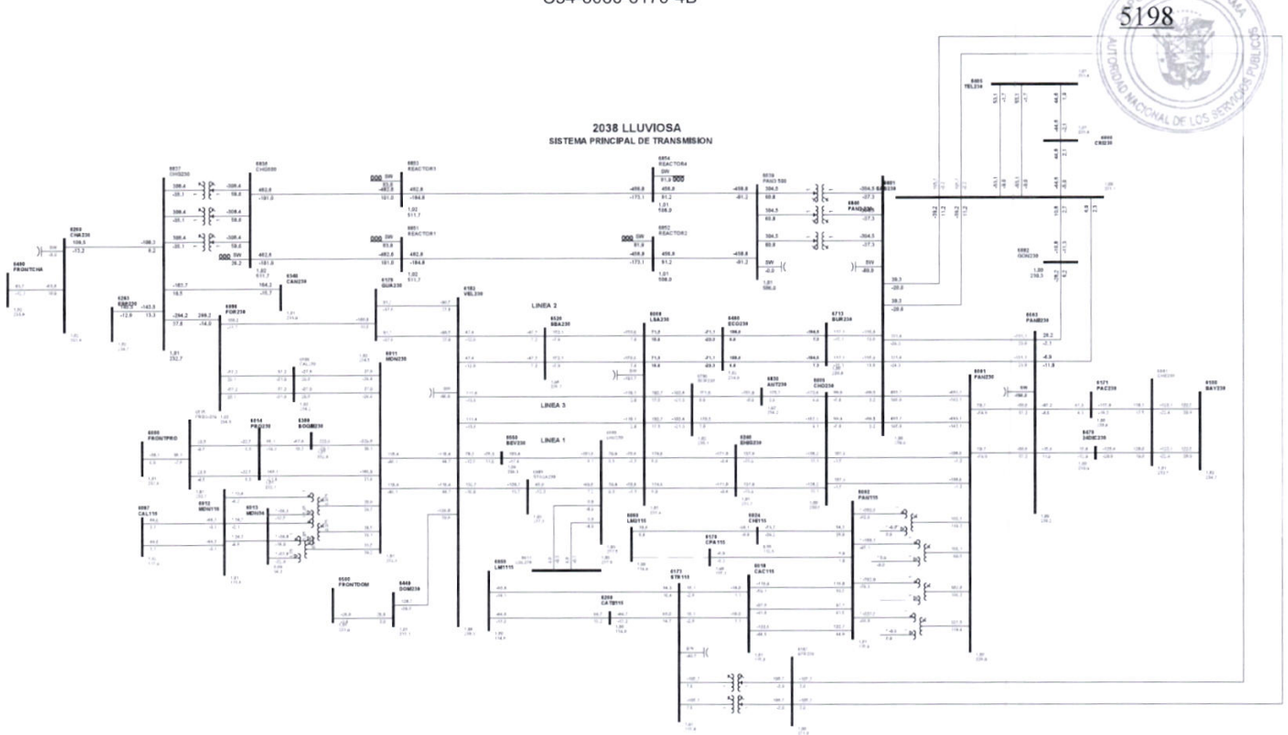

1

Gaceta Oficial Digital
Para verificar la autenticidad de una representación **GO6B0730DF17680**
en el sitio web www.gacetaoficial.gob.pa/validar-gaceta

C55-6096-6179-18

5199

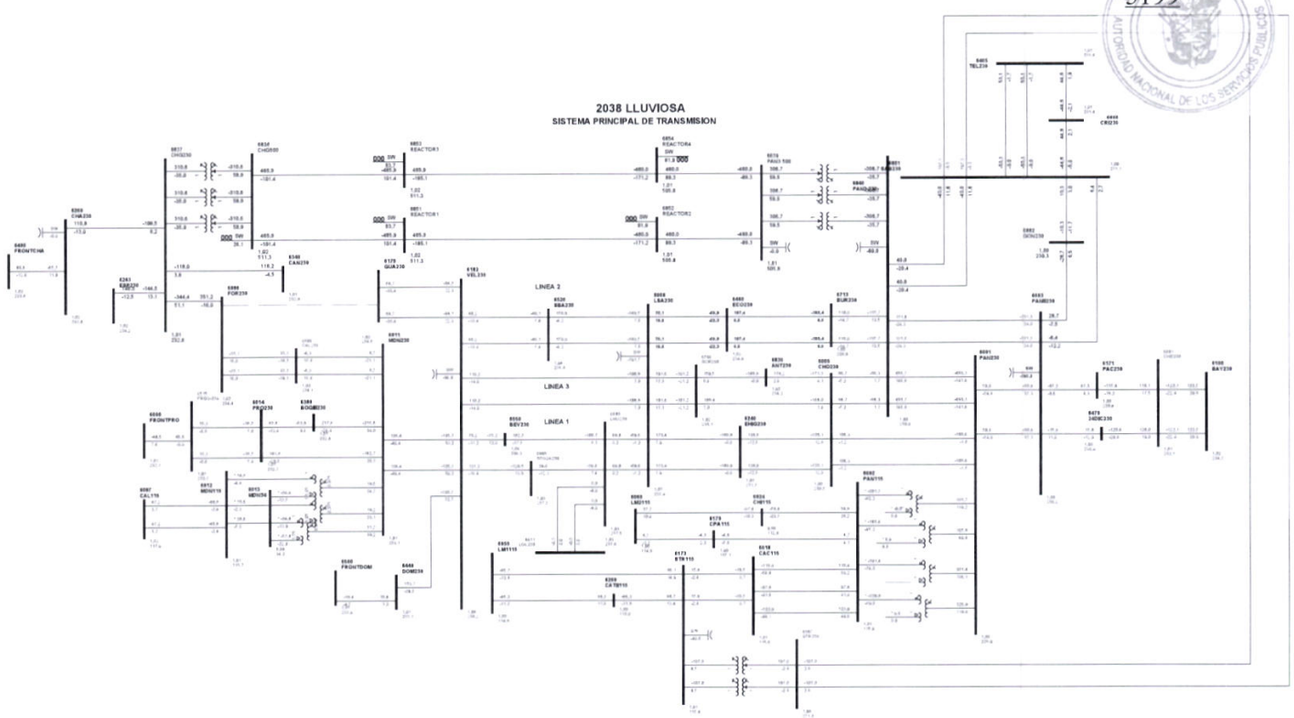

1

Gaceta Oficial Digital
Para verificar la autenticidad de una representación **GO6B0730DF17680**
en el sitio web www.gacetaoficial.gob.pa/validar-gaceta

C56-6096-6800-7B

5200

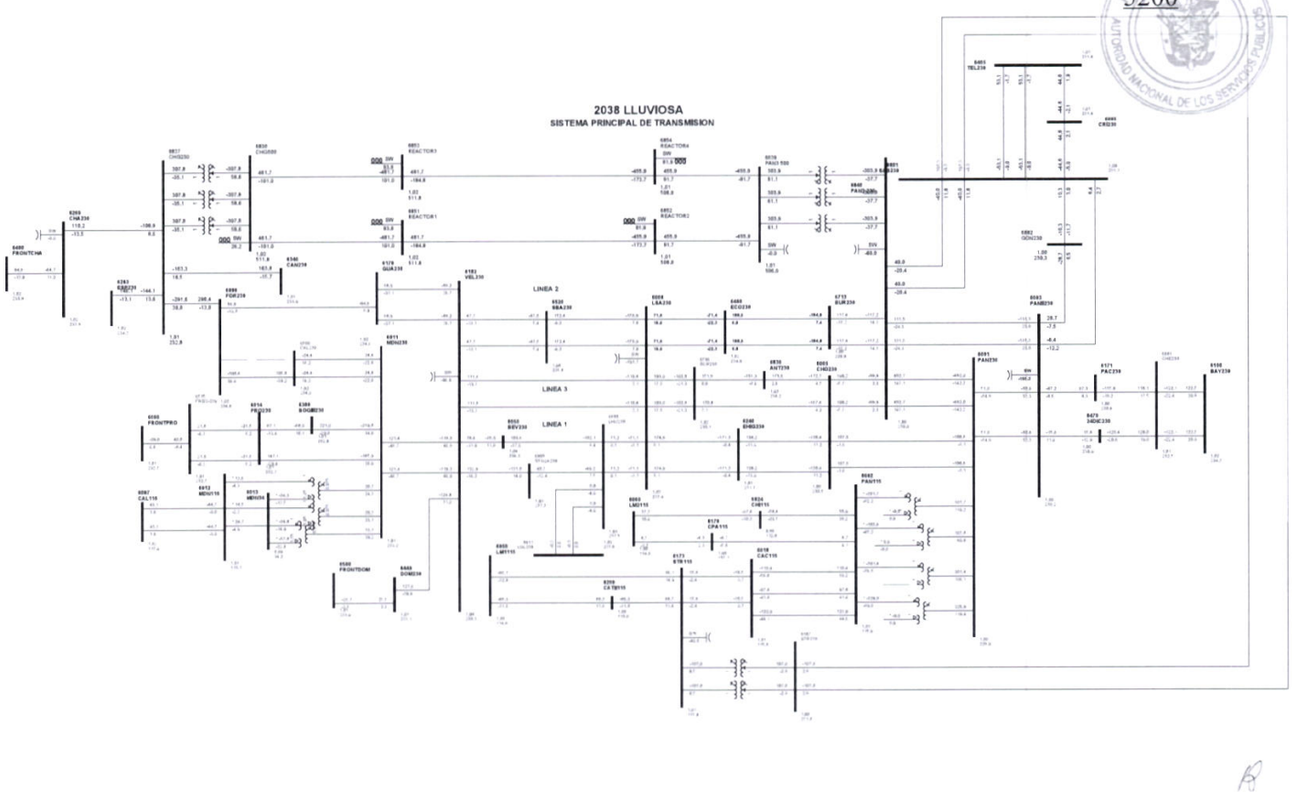

1

Gaceta Oficial Digital
Para verificar la autenticidad de una representación **GO6B0730DF17680**
en el sitio web www.gacetaoficial.gob.pa/validar-gaceta