GOBIERNO NACIONAL
CON PASO FIRME

GACETA OFICIAL

Edición Digital

AÑO **Panamá, R. de Panamá miércoles 25 de noviembre de 2026** **N° 30660 J**

CONTENIDO

AUTORIDAD NACIONAL DE LOS SERVICIOS PÚBLICOS

Resolución AN N° 22195-Elec
(viernes 16 de octubre 2026)

POR LA CUAL SE APRUEBA EL PLAN DE EXPANSIÓN DEL SISTEMA INTERCONECTADO NACIONAL CORRESPONDIENTE AL AÑO 2025, PRESENTADO POR LA EMPRESA DE TRANSMISIÓN ELÉCTRICA, S.A. (ETESA). TOMO XXIV

Resolución AN N° 22195-Elec
(viernes 16 de octubre 2026)

POR LA CUAL SE APRUEBA EL PLAN DE EXPANSIÓN DEL SISTEMA INTERCONECTADO NACIONAL CORRESPONDIENTE AL AÑO 2025, PRESENTADO POR LA EMPRESA DE TRANSMISIÓN ELÉCTRICA, S.A. (ETESA). TOMO XXV

República de Panamá

AUTORIDAD NACIONAL DE LOS SERVICIOS PÚBLICOS

Resolución AN No. 22195 -Elec **Panamá, 16 de octubre de 2026**

"Por la cual se aprueba el Plan de Expansión del Sistema Interconectado Nacional correspondiente al año 2025, presentado por la Empresa de Transmisión Eléctrica, S.A. (ETESA)"

TOMO XXIV

Pág. 4601 a pág. 4800

Gaceta Oficial Digital
Para verificar la autenticidad de una representación **GO6B073078A532D**
en el sitio web www.gacetaoficial.gob.pa/validar-gaceta

C63-6171-6861-1B

4601

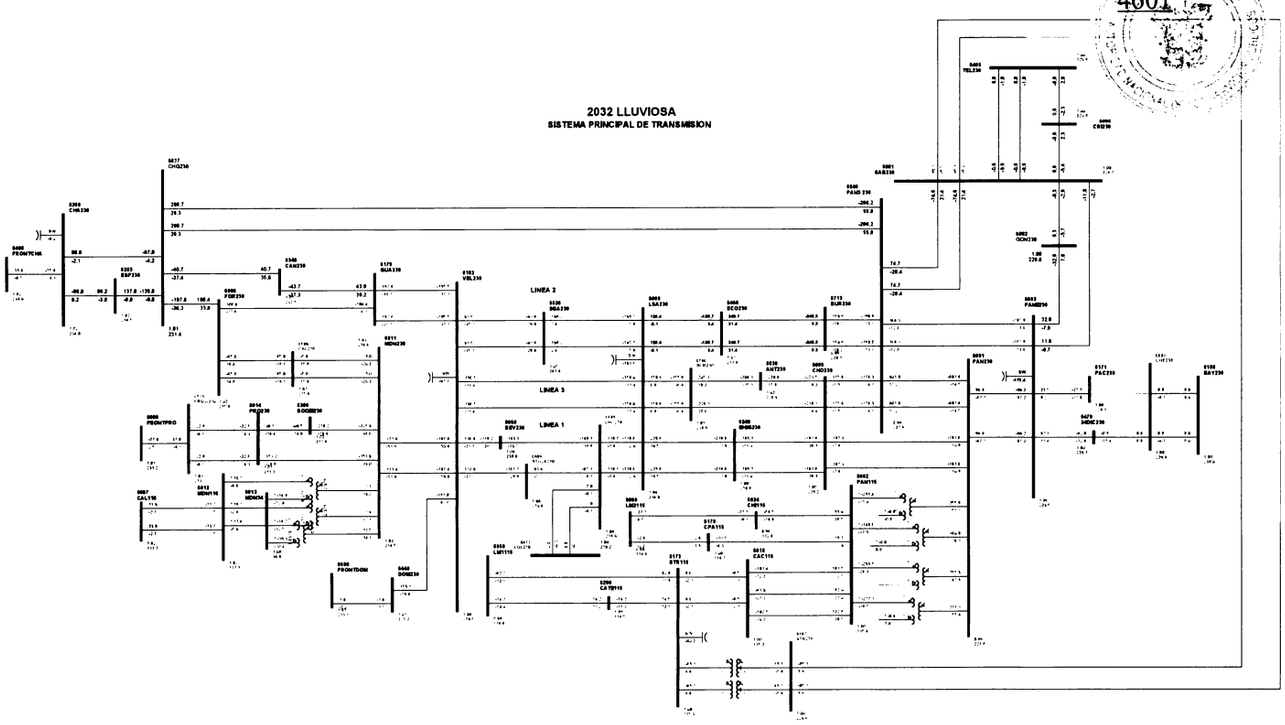

1

Gaceta Oficial Digital
Para verificar la autenticidad de una representación **GO6B073078A532D**
en el sitio web www.gacetaoficial.gob.pa/validar-gaceta

C64-6173-6290-1B

4602

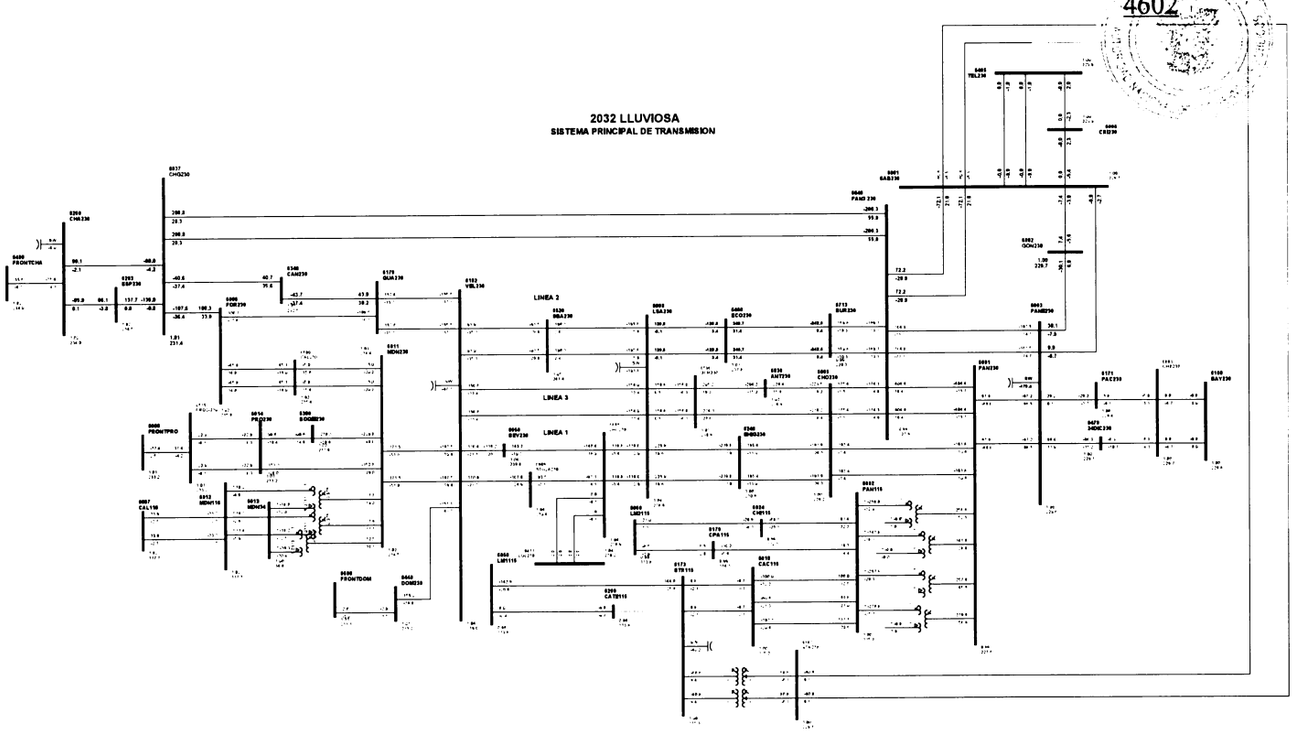

1

C65-6179-6182-16

4603

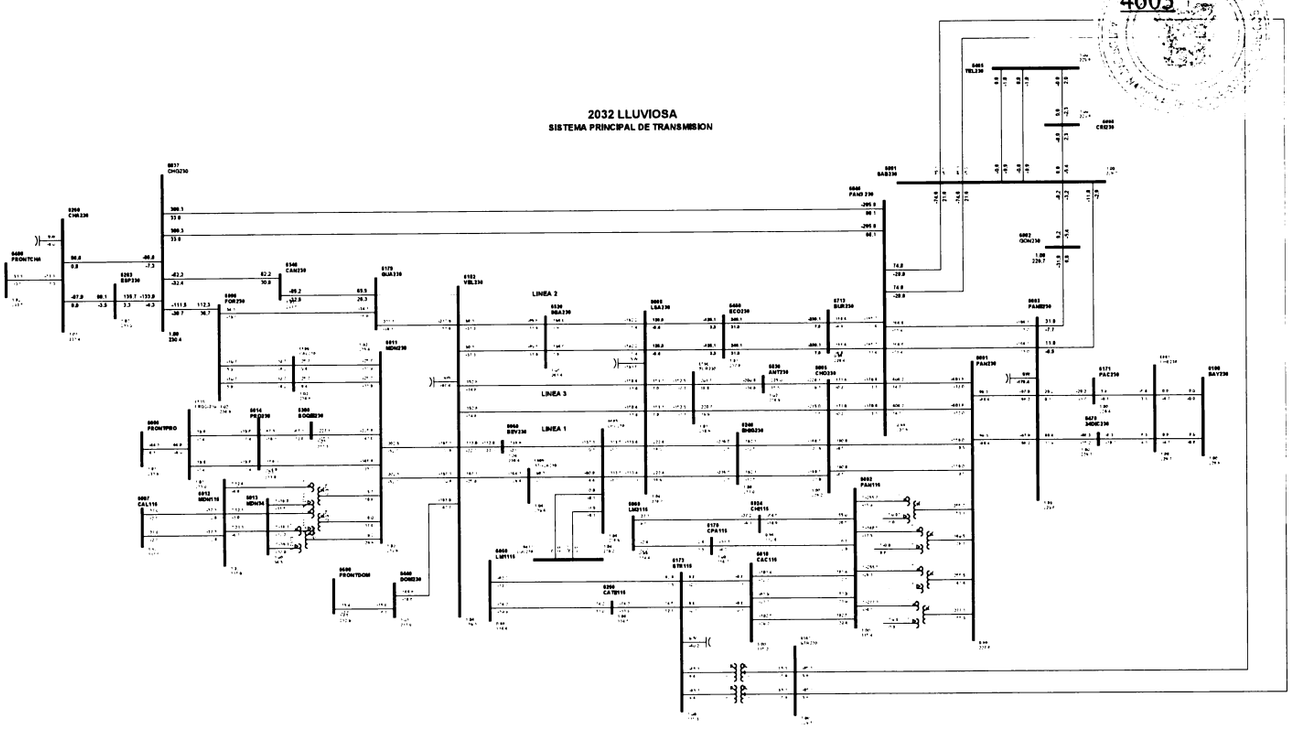

1

Gaceta Oficial Digital
Para verificar la autenticidad de una representación **GO6B073078A532D**
en el sitio web www.gacetaoficial.gob.pa/validar-gaceta

C66-6179-6182-17

4604

2032 LLUVIOSA
SISTEMA PRINCIPAL DE TRANSMISION

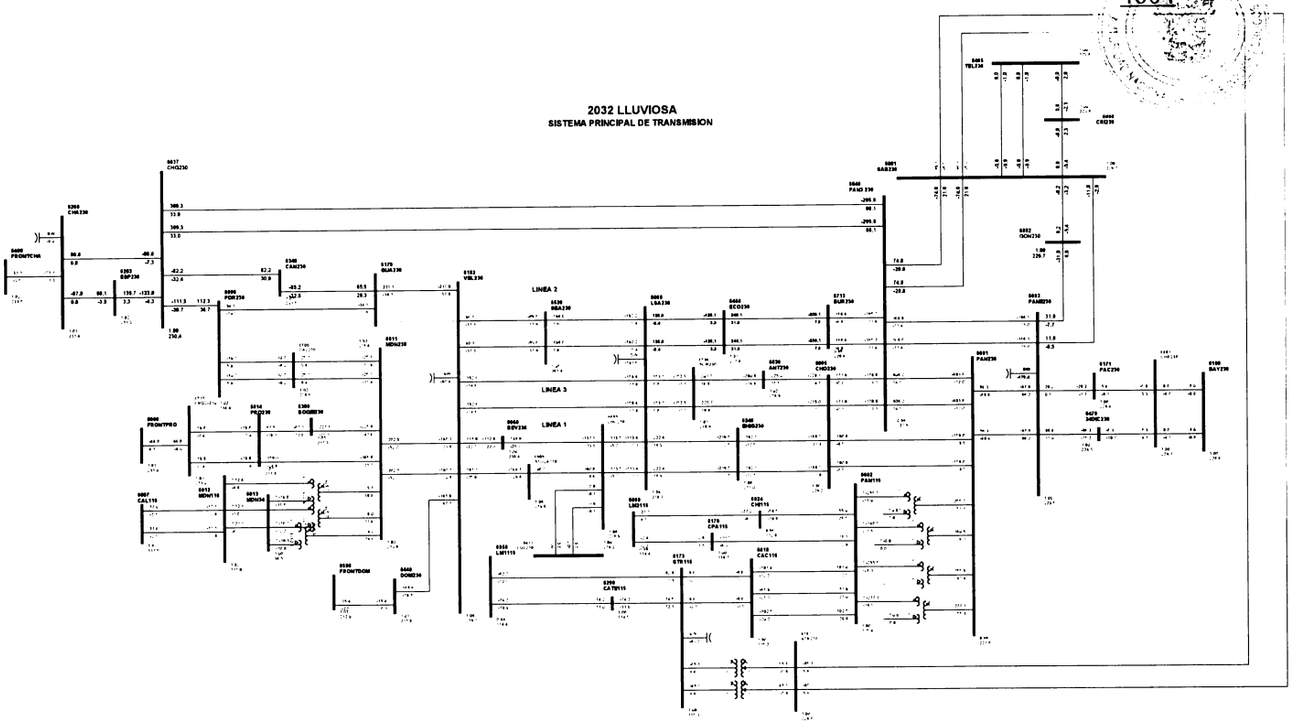

1

Gaceta Oficial Digital
Para verificar la autenticidad de una representación **GO6B073078A532D**
en el sitio web www.gacetaoficial.gob.pa/validar-gaceta

C67-6179-6340-29

4605

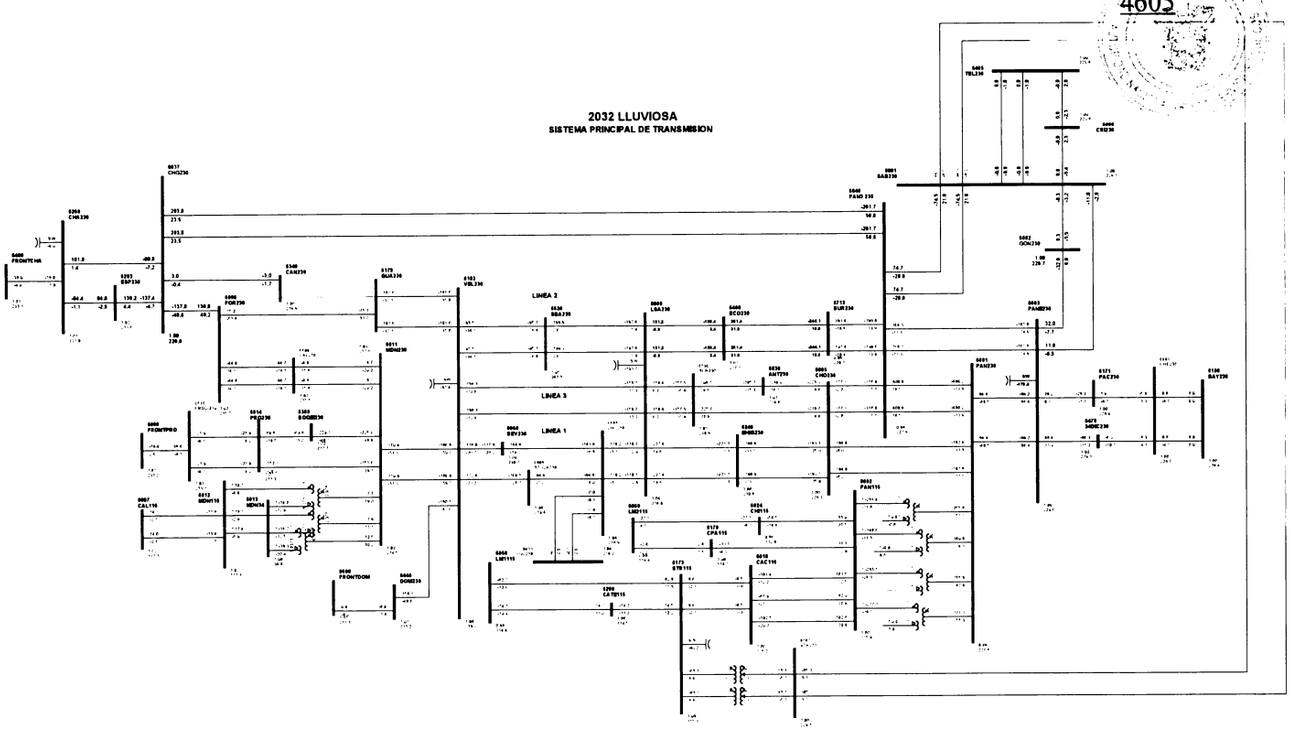

1

Gaceta Oficial Digital
Para verificar la autenticidad de una representación **GO6B073078A532D**
en el sitio web www.gacetaoficial.gob.pa/validar-gaceta

C68-6182-6440-5A

4606

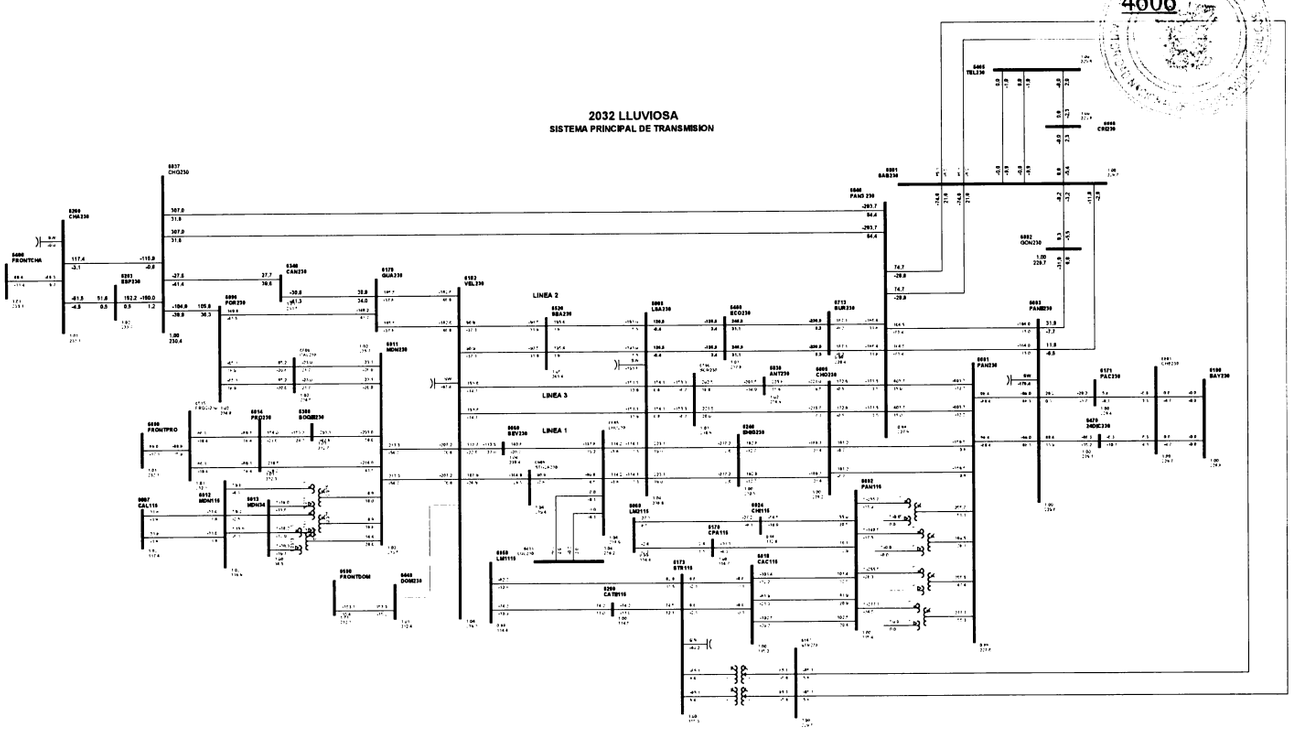

1

Gaceta Oficial Digital
Para verificar la autenticidad de una representación **GO6B073078A532D**
en el sitio web www.gacetaoficial.gob.pa/validar-gaceta

C69-6182-6520-4B

4607

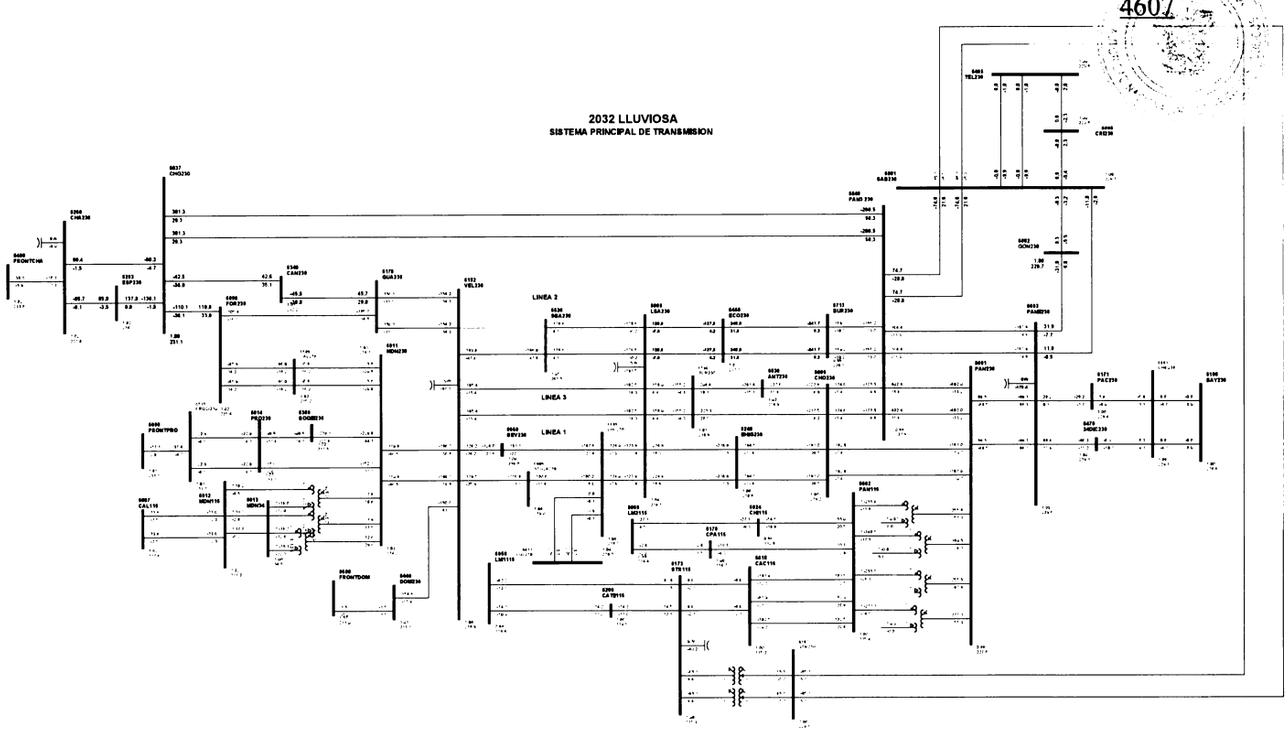

1

Gaceta Oficial Digital
Para verificar la autenticidad de una representación **GO6B073078A532D**
en el sitio web www.gacetaoficial.gob.pa/validar-gaceta

C70-6182-6520-5B

4608

2032 LLUVIOSA
SISTEMA PRINCIPAL DE TRANSMISION

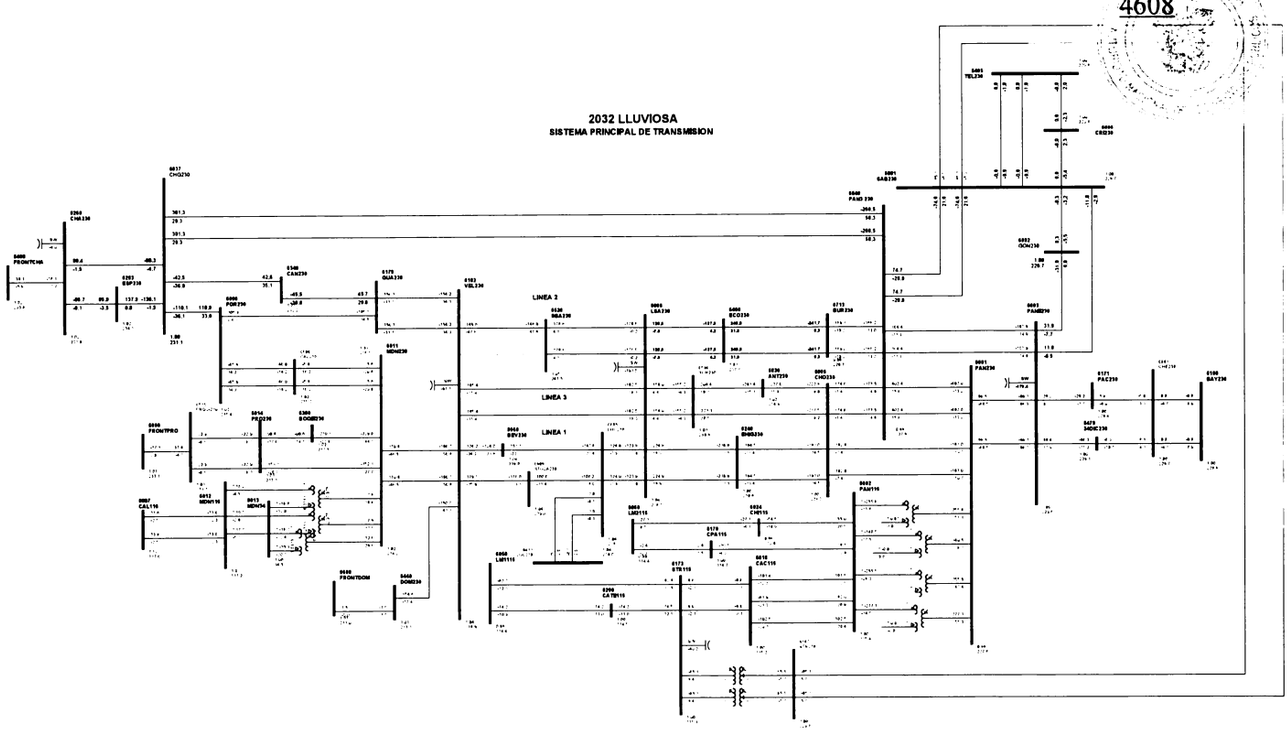

1

Gaceta Oficial Digital
Para verificar la autenticidad de una representación **GO6B073078A532D**
en el sitio web www.gacetaoficial.gob.pa/validar-gaceta

C71-6182-6550-6C

4609

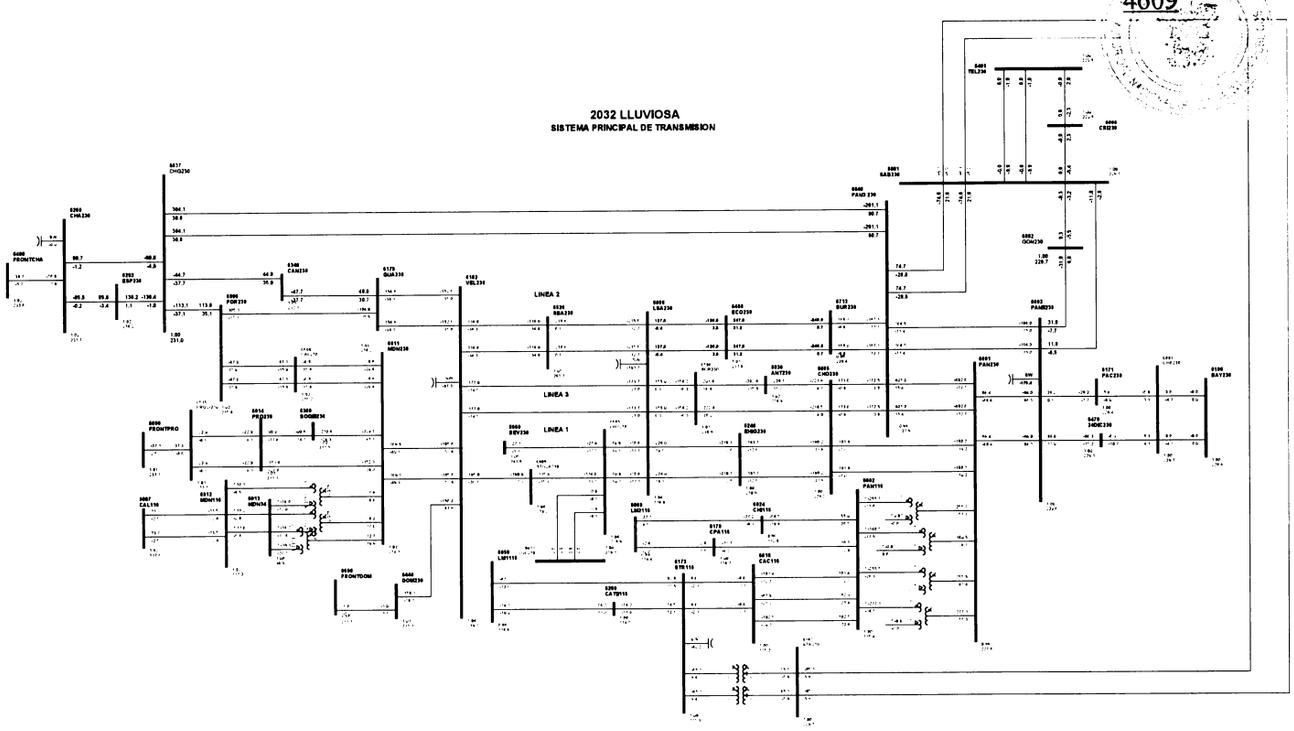

1

Gaceta Oficial Digital
Para verificar la autenticidad de una representación **GO6B073078A532D**
en el sitio web www.gacetaoficial.gob.pa/validar-gaceta

C72-6182-6969-5C

4610

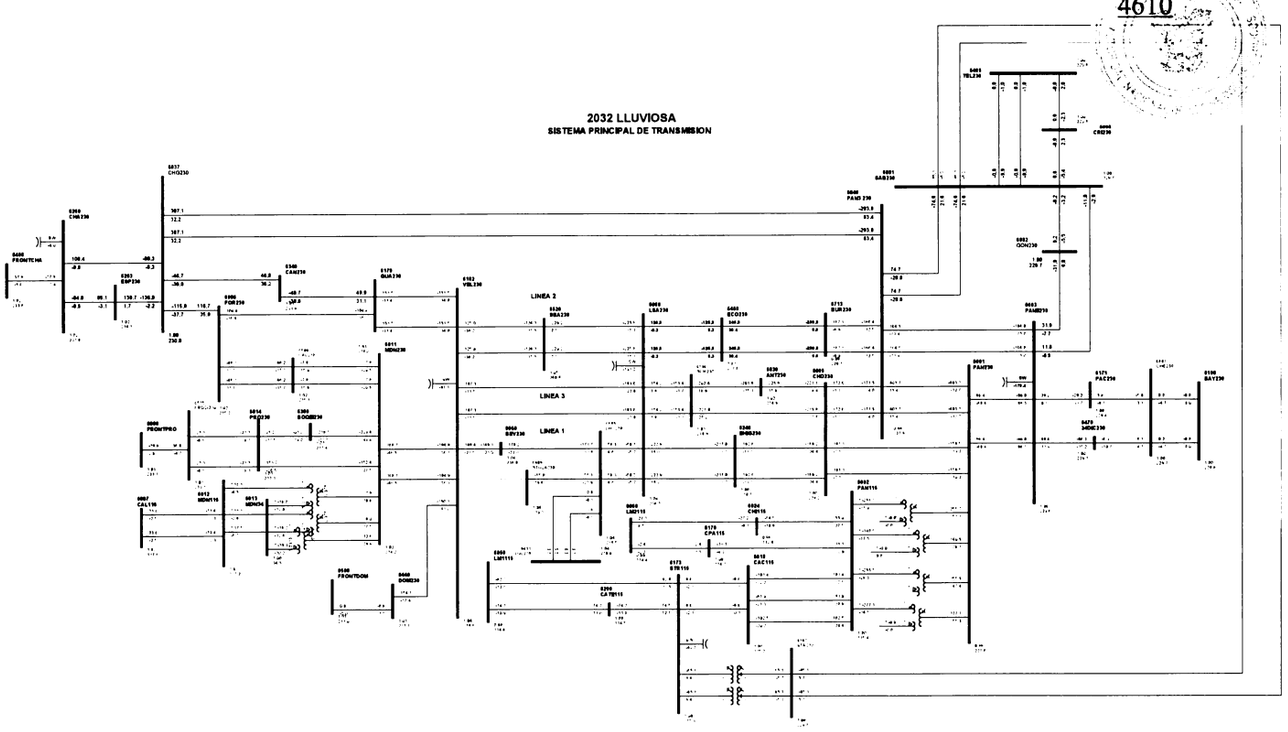

1

Gaceta Oficial Digital
Para verificar la autenticidad de una representación **GO6B073078A532D**
en el sitio web www.gacetaoficial.gob.pa/validar-gaceta

C73-6260-6263-0C

4611

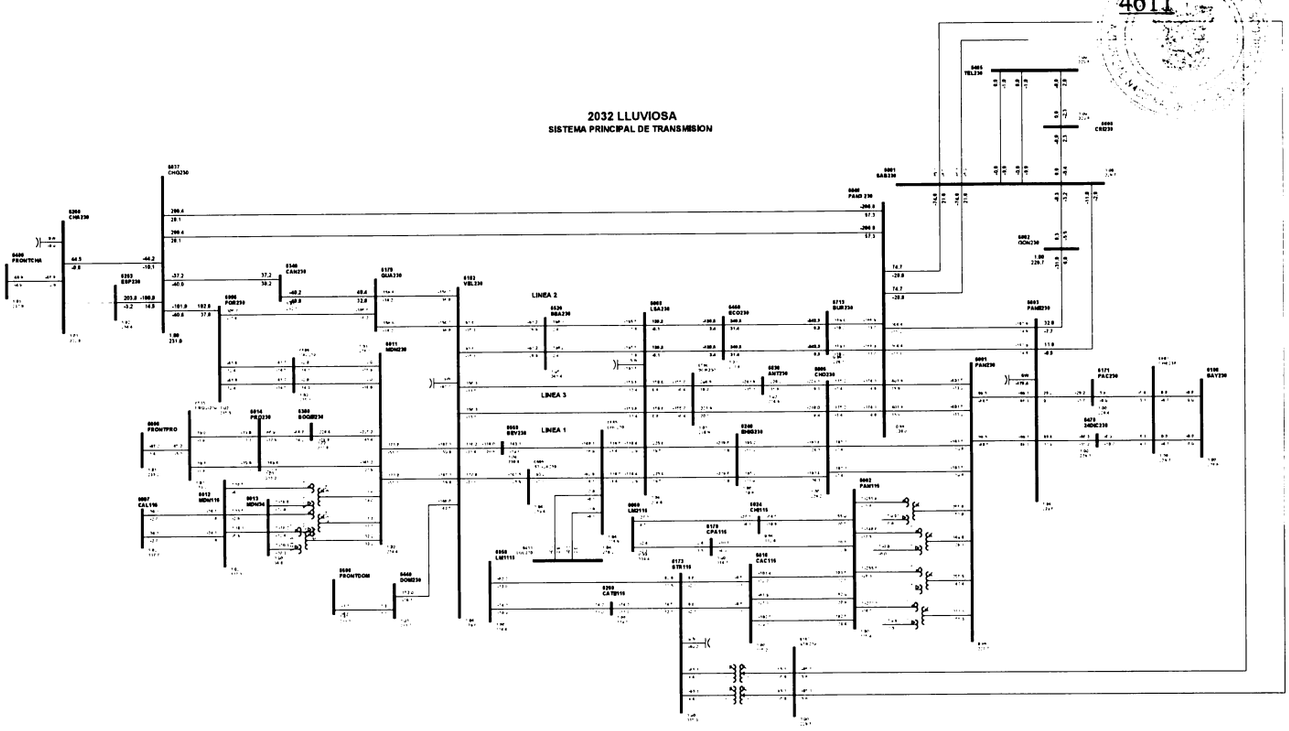

1

Gaceta Oficial Digital
Para verificar la autenticidad de una representación **GO6B073078A532D**
en el sitio web www.gacetaoficial.gob.pa/validar-gaceta

C74-6260-6400-21

4612

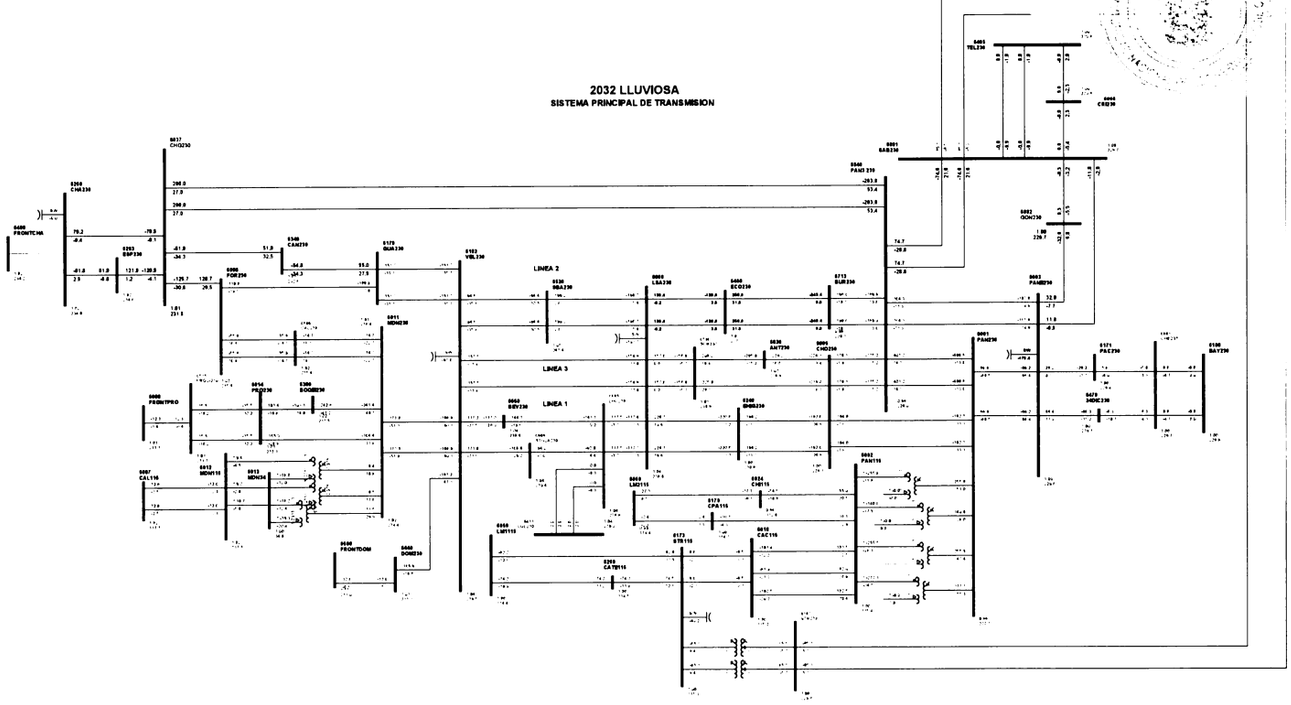

1

Gaceta Oficial Digital
Para verificar la autenticidad de una representación **GO6B073078A532D**
en el sitio web www.gacetaoficial.gob.pa/validar-gaceta

C75-6260-6837-0B

4613

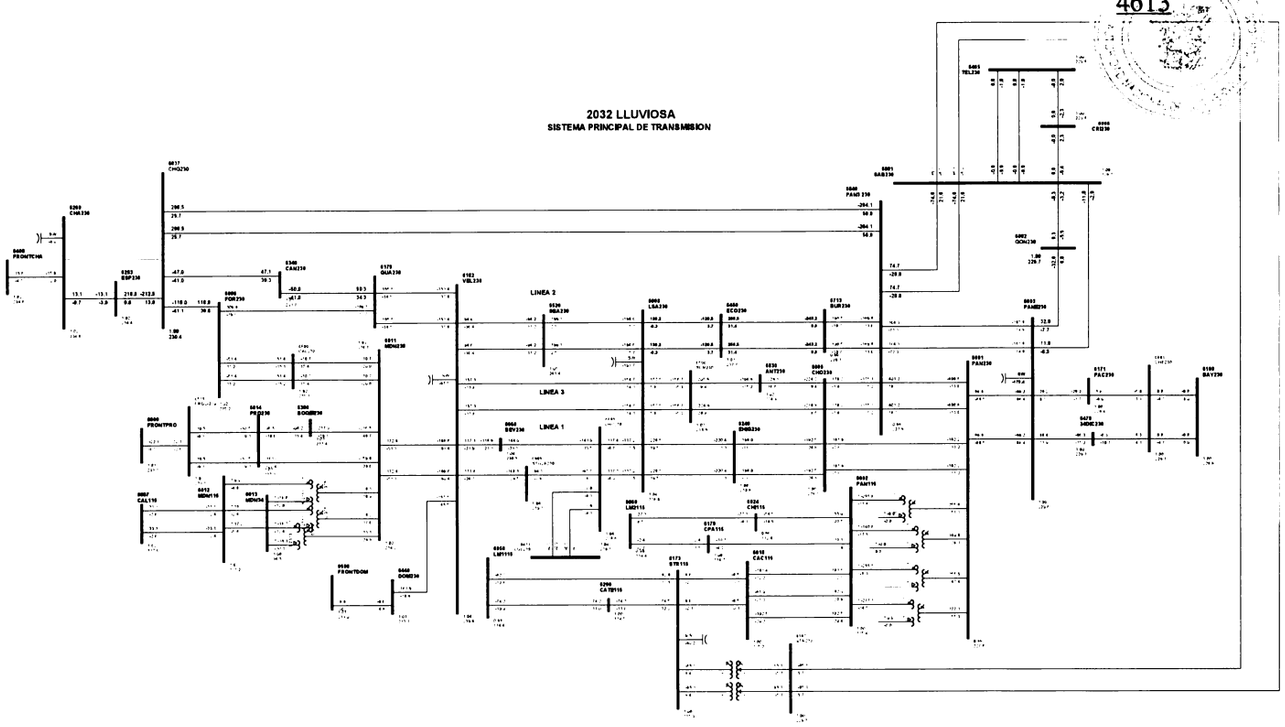

1

Gaceta Oficial Digital
Para verificar la autenticidad de una representación **GO6B073078A532D**
en el sitio web www.gacetaoficial.gob.pa/validar-gaceta

C76-6263-6837-0B

4614

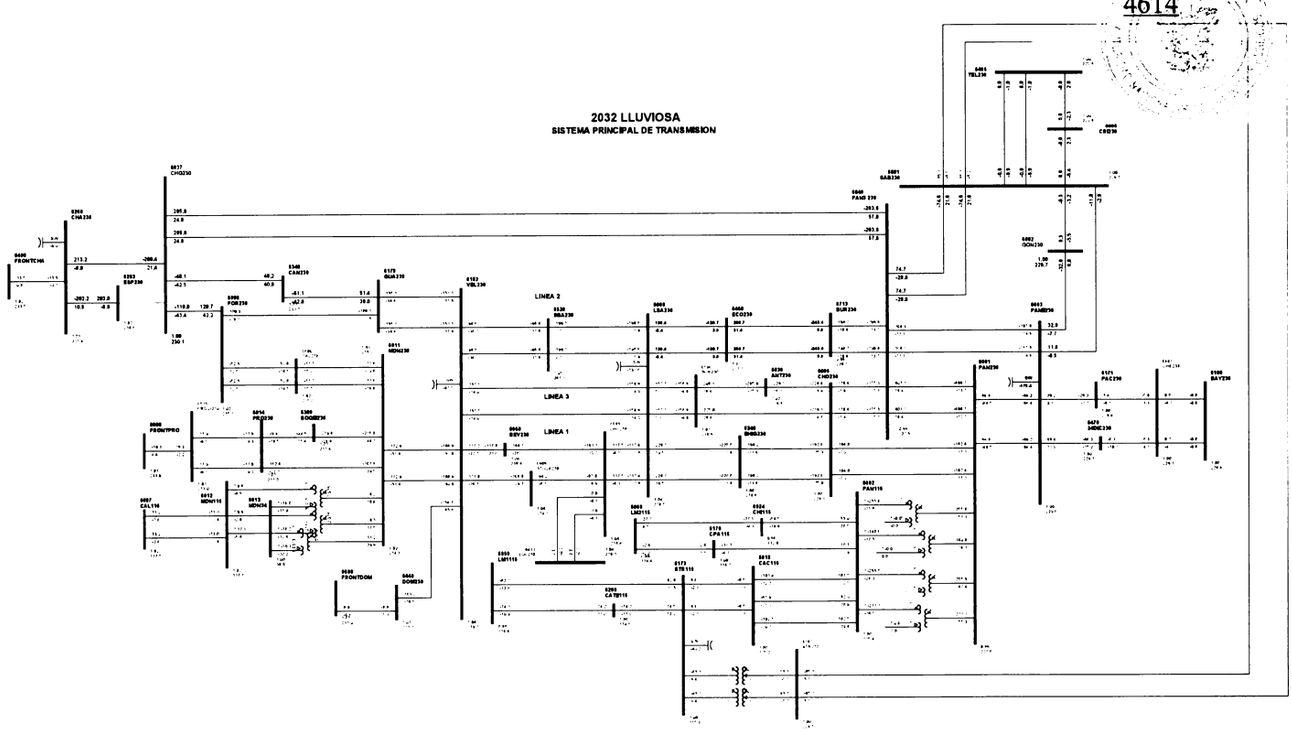

1

Gaceta Oficial Digital
Para verificar la autenticidad de una representación **GO6B073078A532D**
en el sitio web www.gacetaoficial.gob.pa/validar-gaceta

C77-6298-6517-25

4615

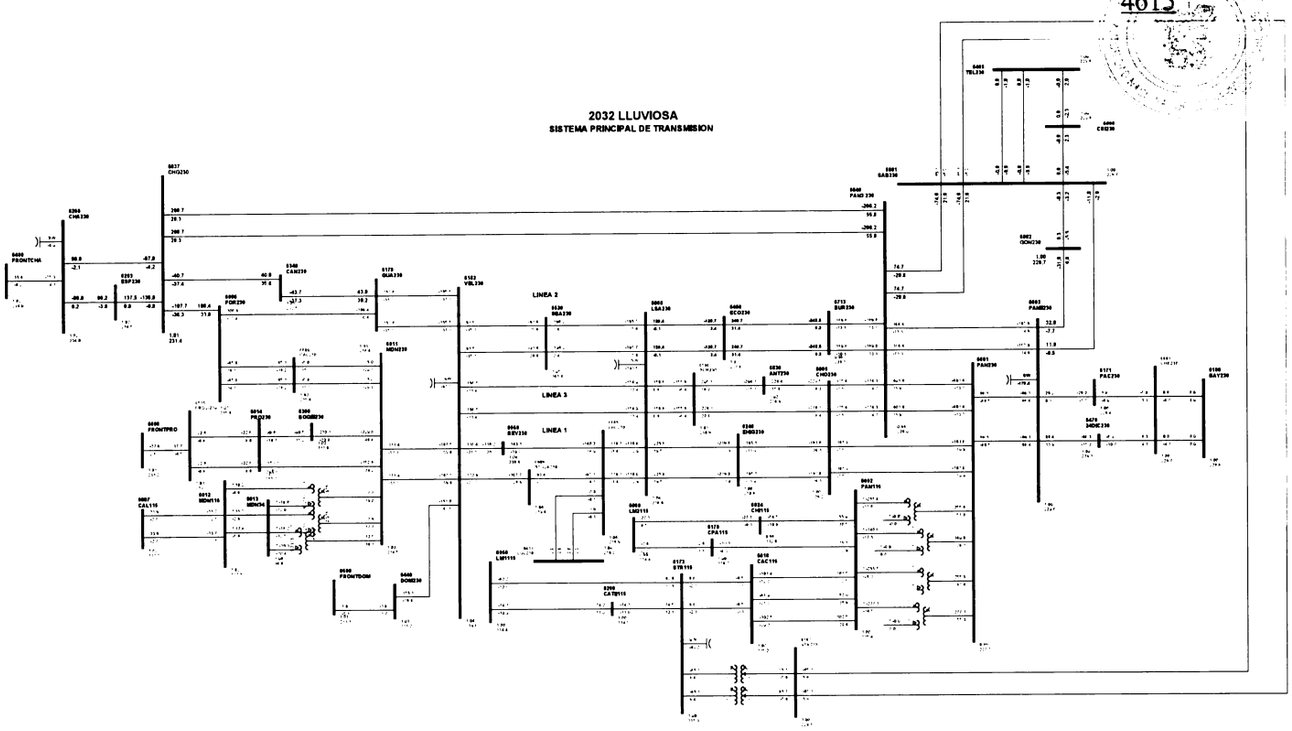

1

Gaceta Oficial Digital
Para verificar la autenticidad de una representación **GO6B073078A532D**
en el sitio web www.gacetaoficial.gob.pa/validar-gaceta

C78-6340-6837-0A

4616

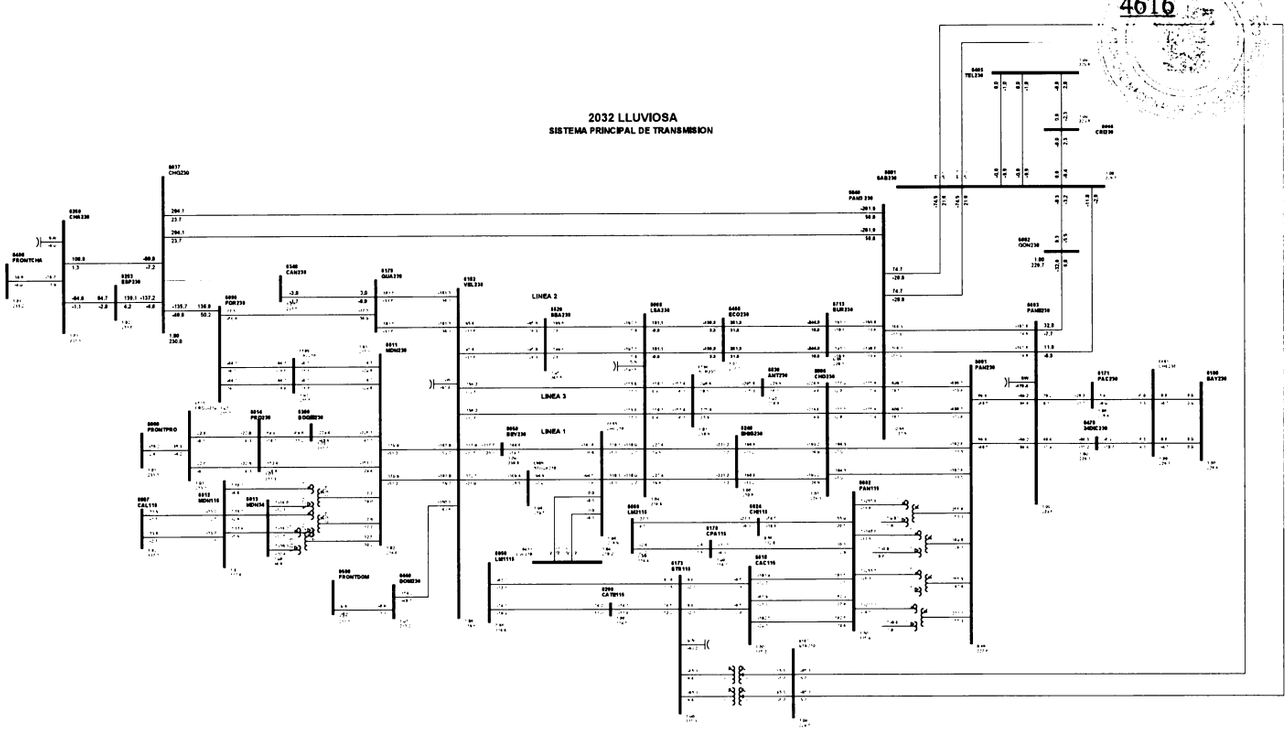

1

Gaceta Oficial Digital
Para verificar la autenticidad de una representación **GO6B073078A532D**
en el sitio web www.gacetaoficial.gob.pa/validar-gaceta

C79-6405-6801-5B

4617

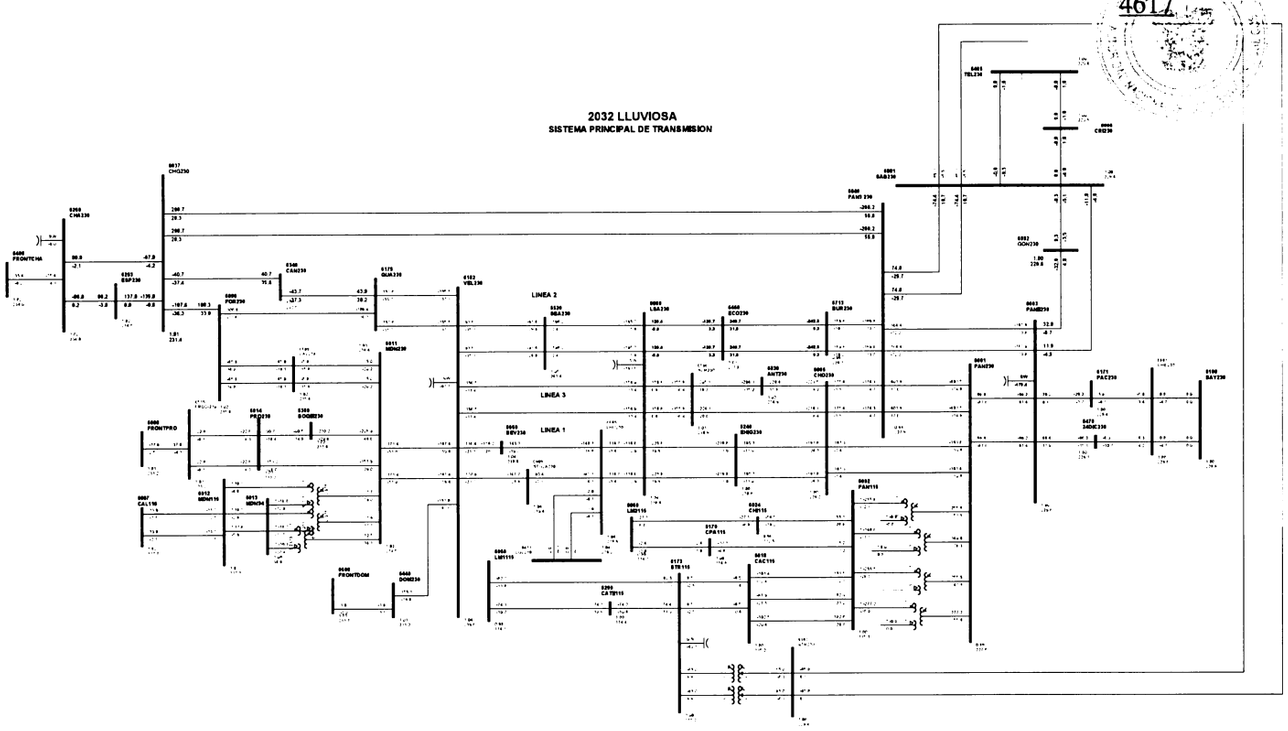

1

C80-6405-6801-62

4618

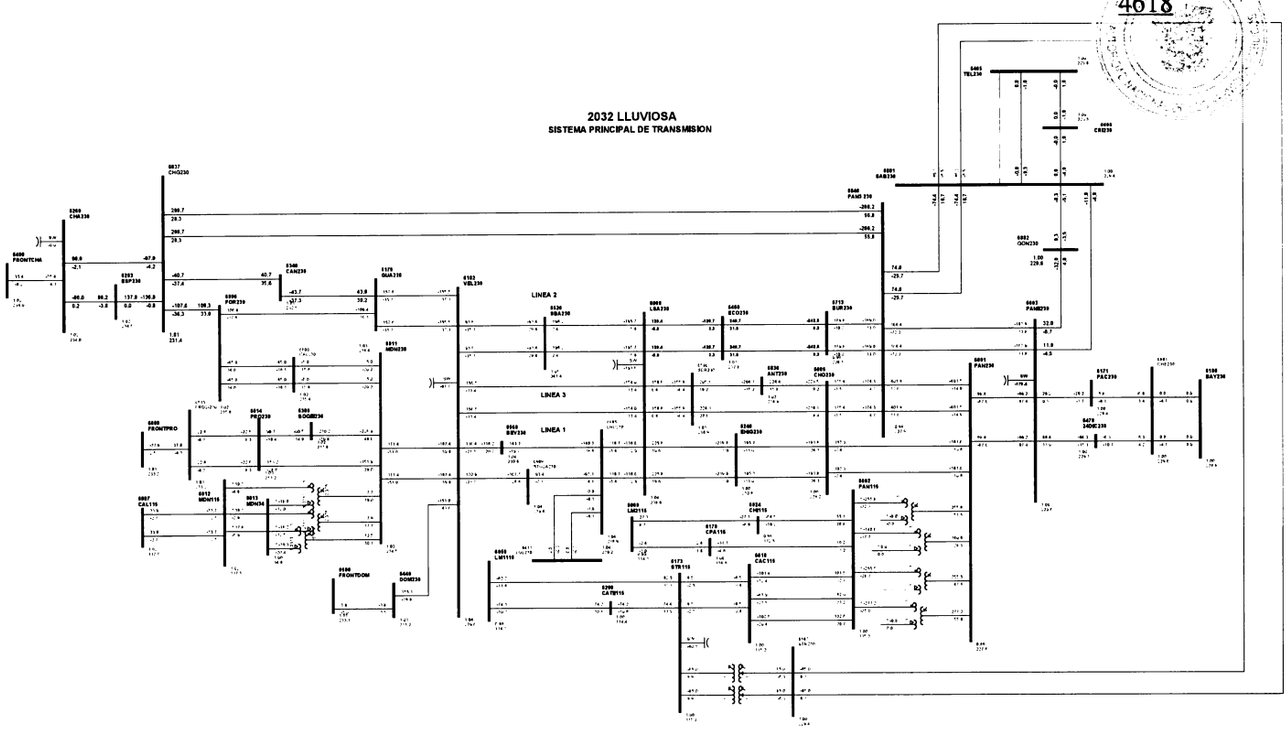

1

Gaceta Oficial Digital
Para verificar la autenticidad de una representación **GO6B073078A532D**
en el sitio web www.gacetaoficial.gob.pa/validar-gaceta

C81-6405-6808-5C

4619

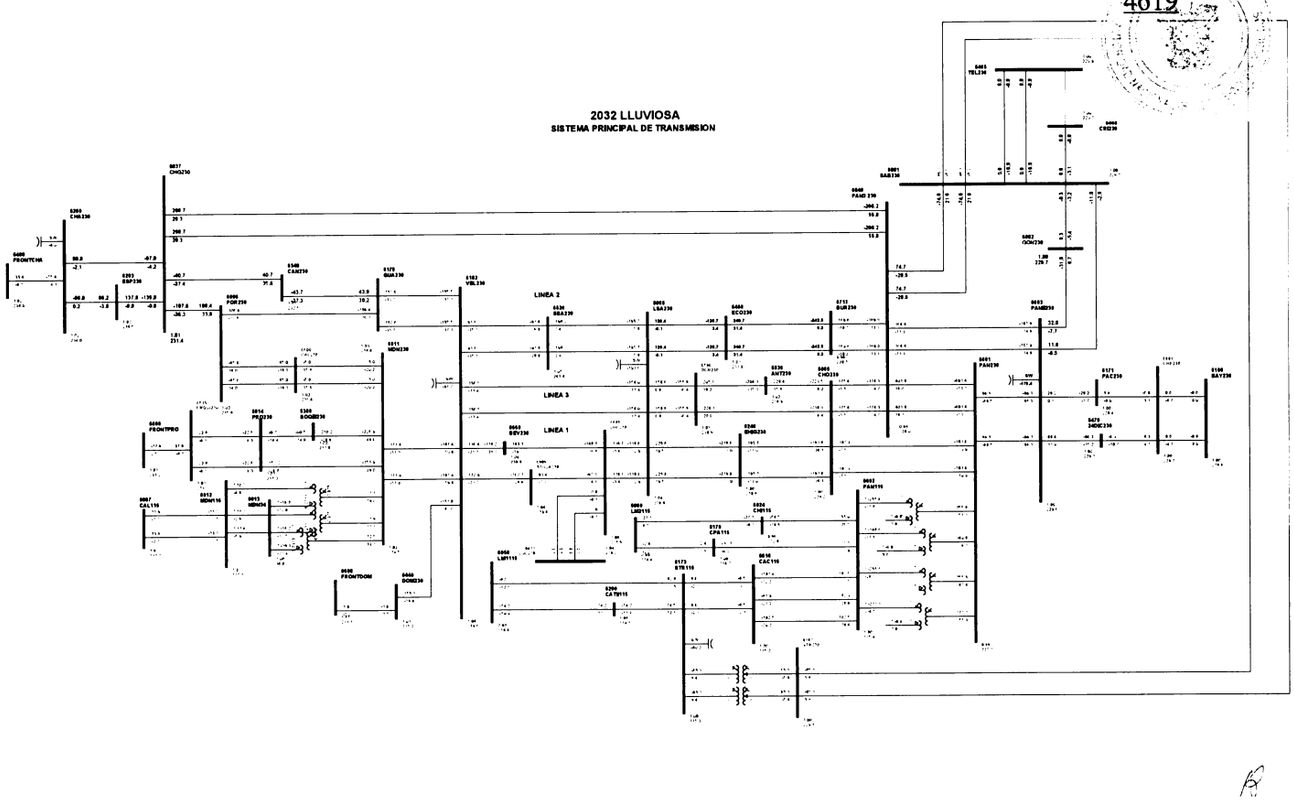

1

C82-6411-6885-1

4620

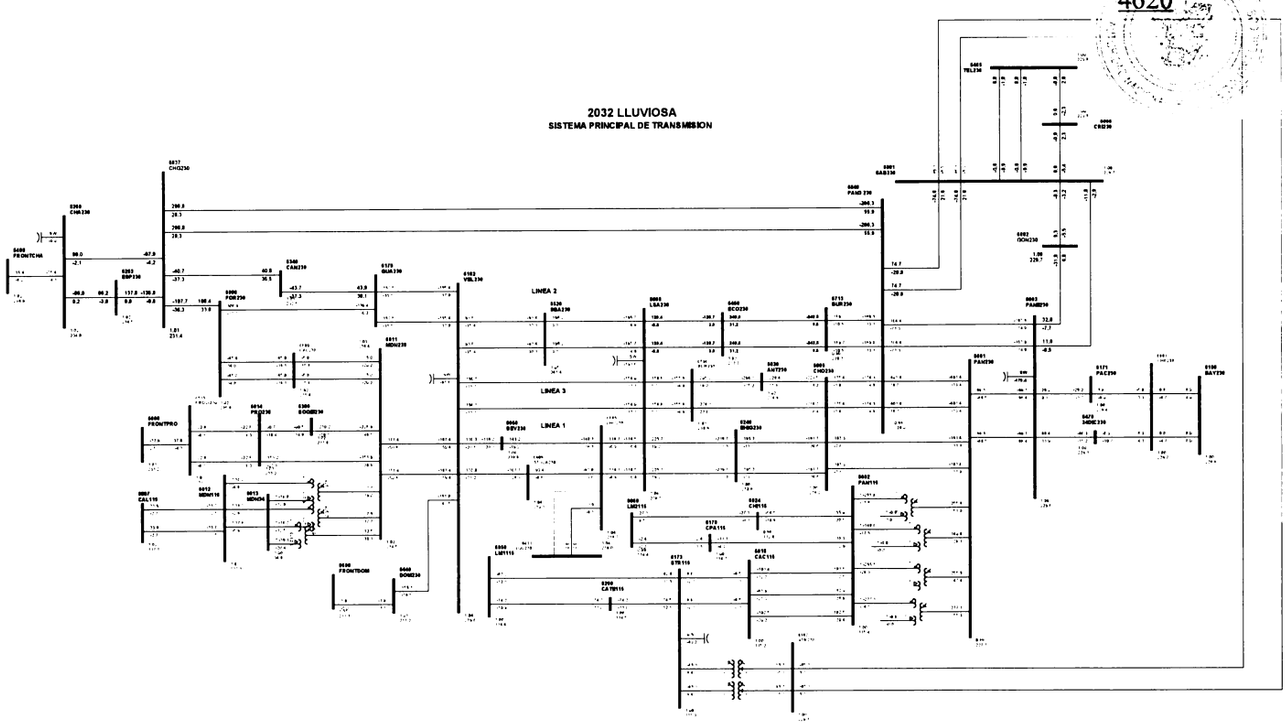

1

Gaceta Oficial Digital
Para verificar la autenticidad de una representación **GO6B073078A532D**
en el sitio web www.gacetaoficial.gob.pa/validar-gaceta

C83-6411-6885-2

4621

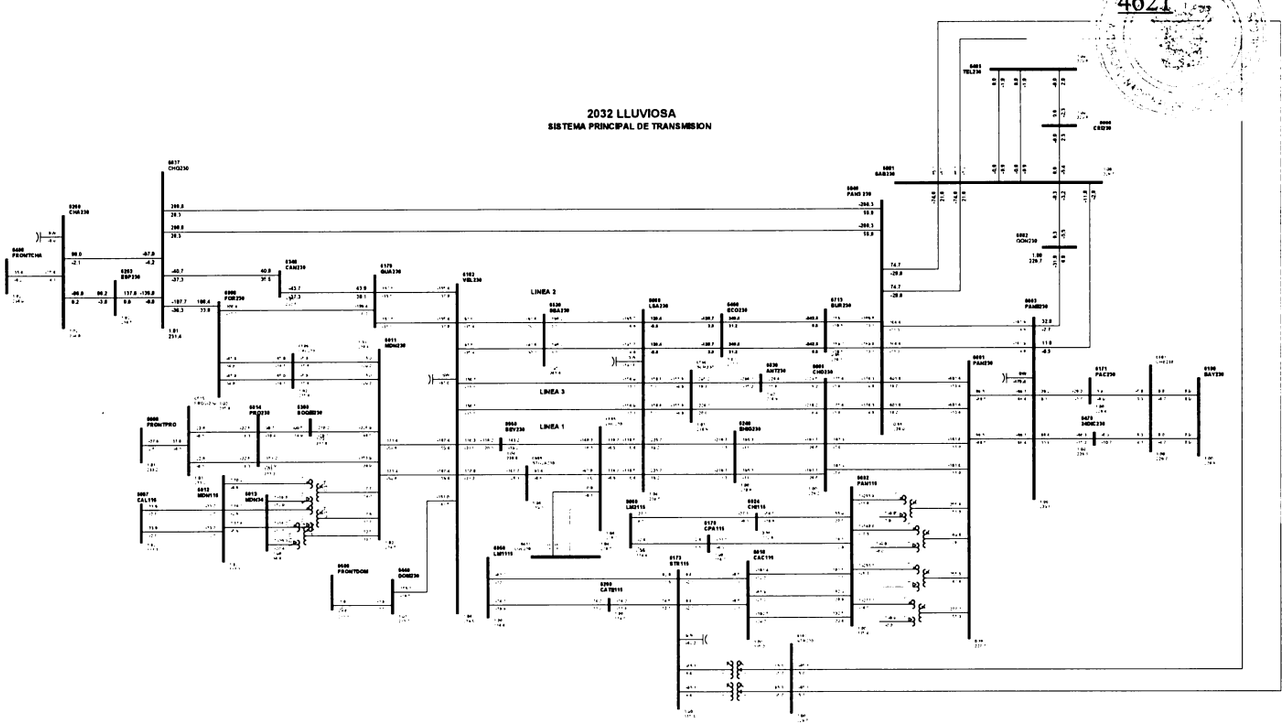

1

Gaceta Oficial Digital
Para verificar la autenticidad de una representación **GO6B073078A532D**
en el sitio web www.gacetaoficial.gob.pa/validar-gaceta

C84-6440-6500-5B

4622

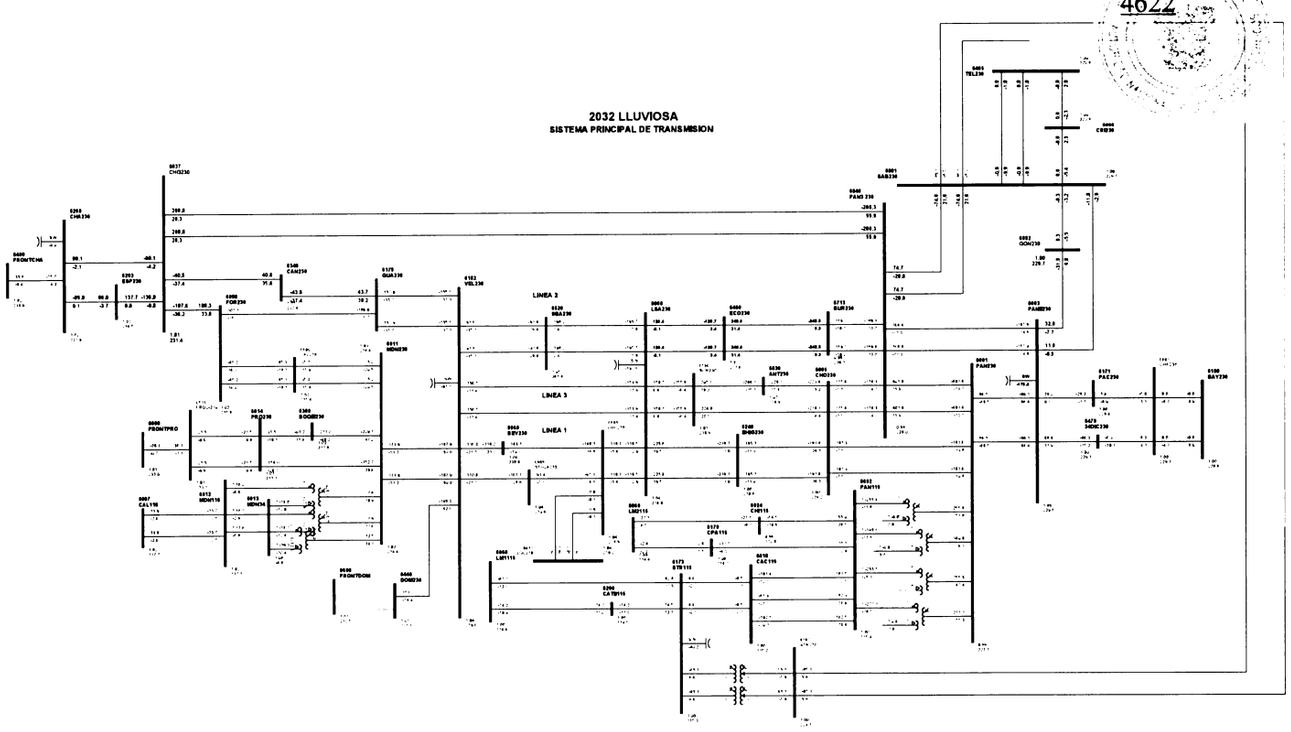

1

Gaceta Oficial Digital
Para verificar la autenticidad de una representación **GO6B073078A532D**
en el sitio web www.gacetaoficial.gob.pa/validar-gaceta

C85-6460-6713-2C

4623

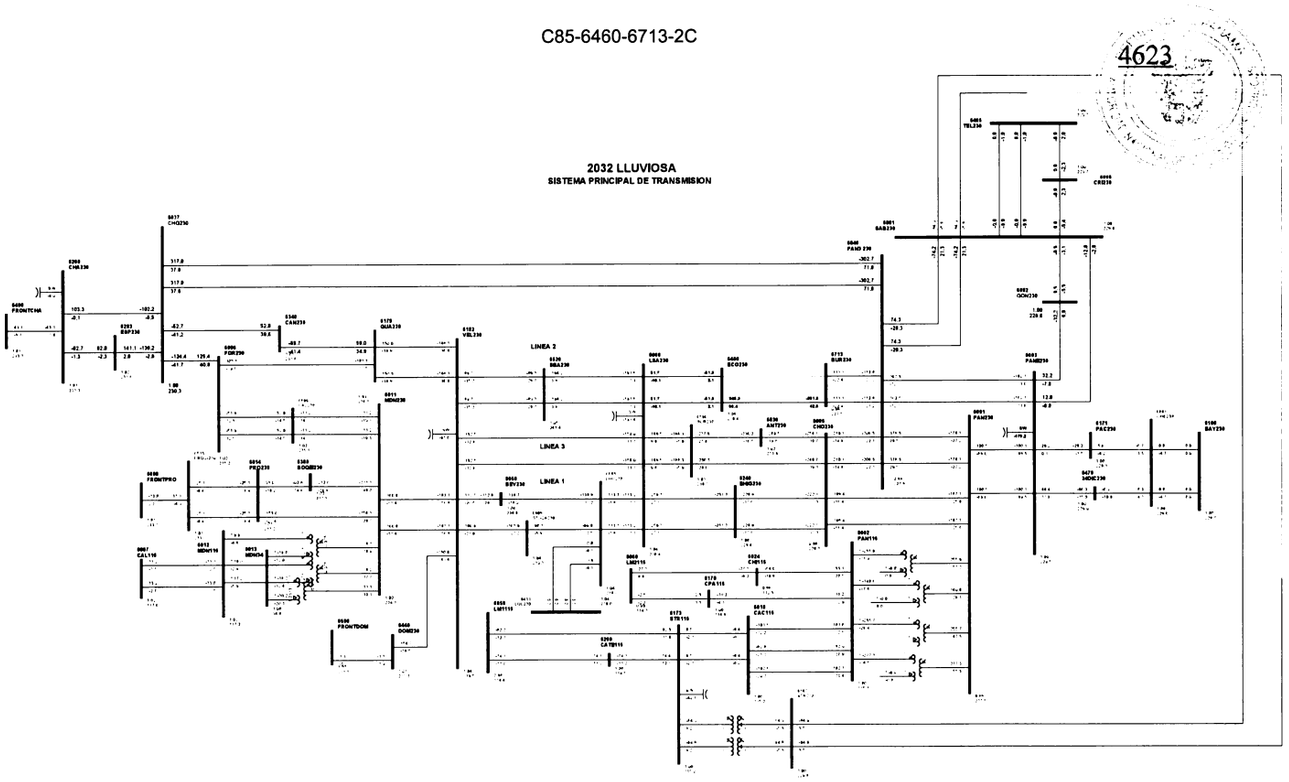

1

Gaceta Oficial Digital
Para verificar la autenticidad de una representación **GO6B073078A532D**
en el sitio web www.gacetaoficial.gob.pa/validar-gaceta

C86-6460-6713-3C

4624

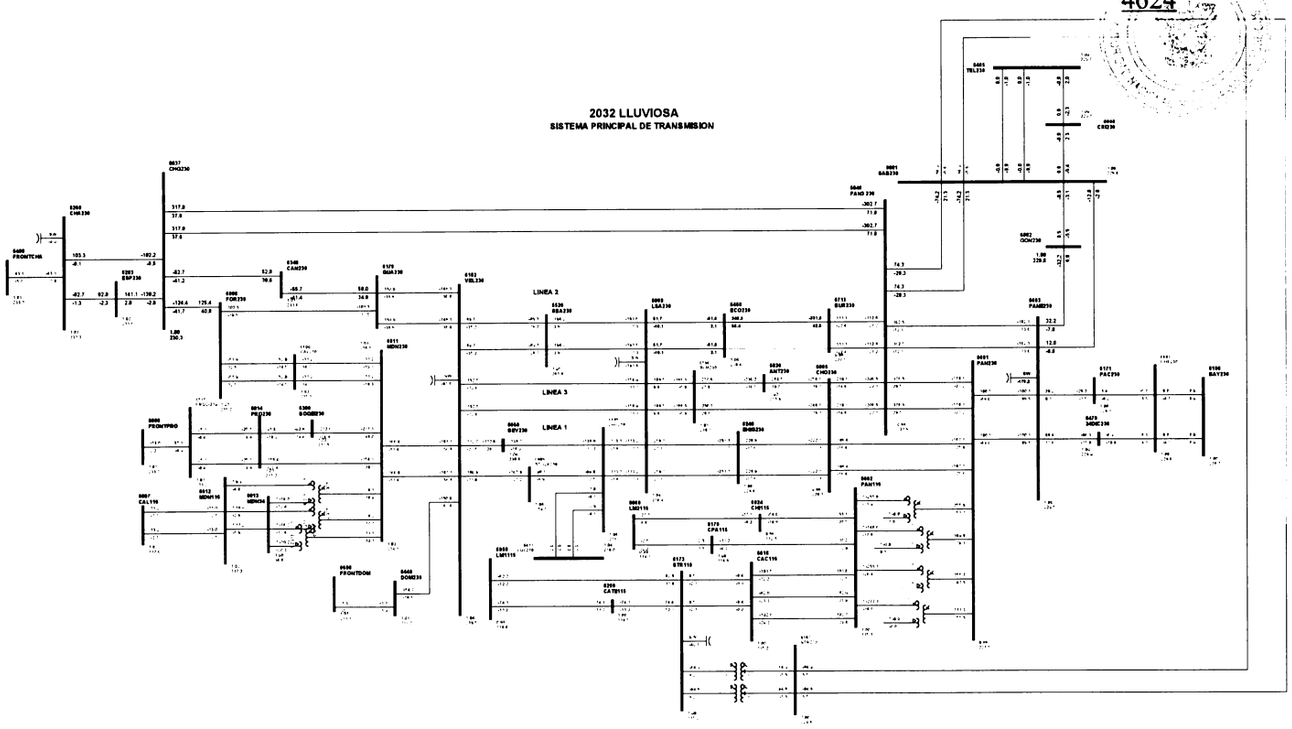

1

Gaceta Oficial Digital
Para verificar la autenticidad de una representación **GO6B073078A532D**
en el sitio web www.gacetaoficial.gob.pa/validar-gaceta

C87-6470-6861-2B

4625

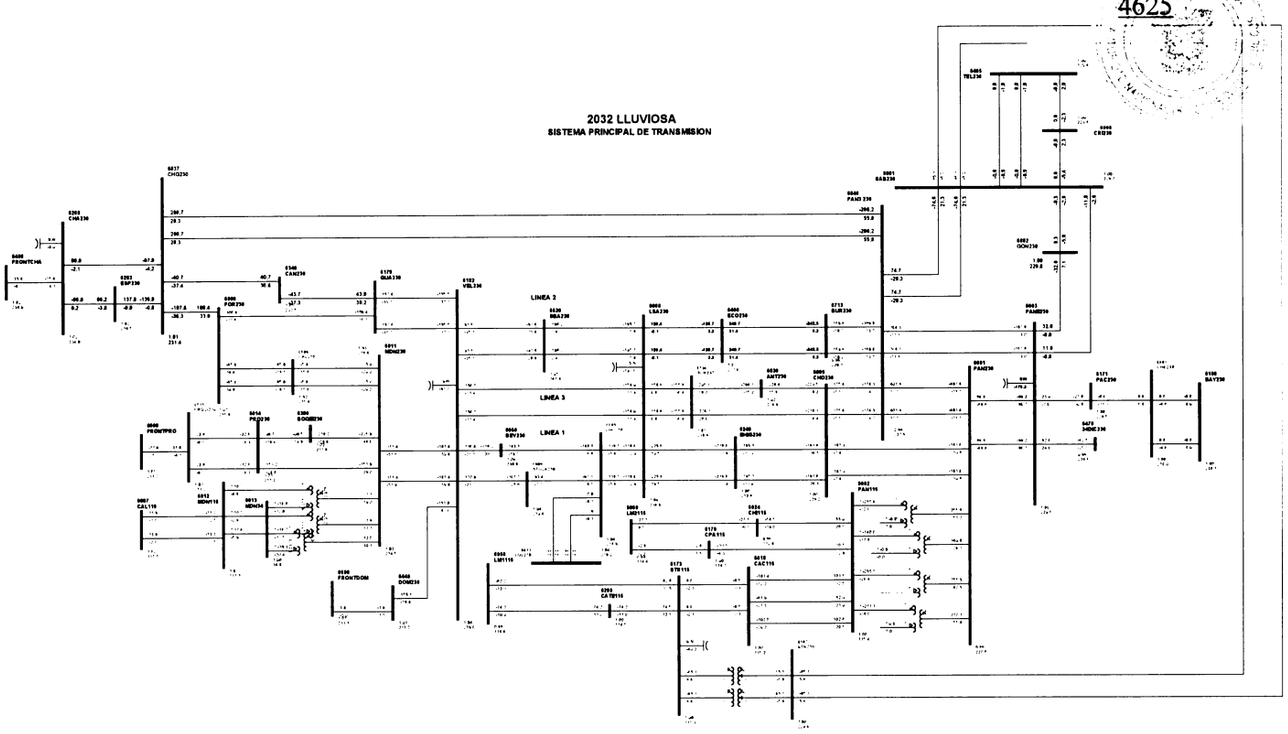

1

Gaceta Oficial Digital
Para verificar la autenticidad de una representación **GO6B073078A532D**
en el sitio web www.gacetaoficial.gob.pa/validar-gaceta

C88-6520-6855-1

4626

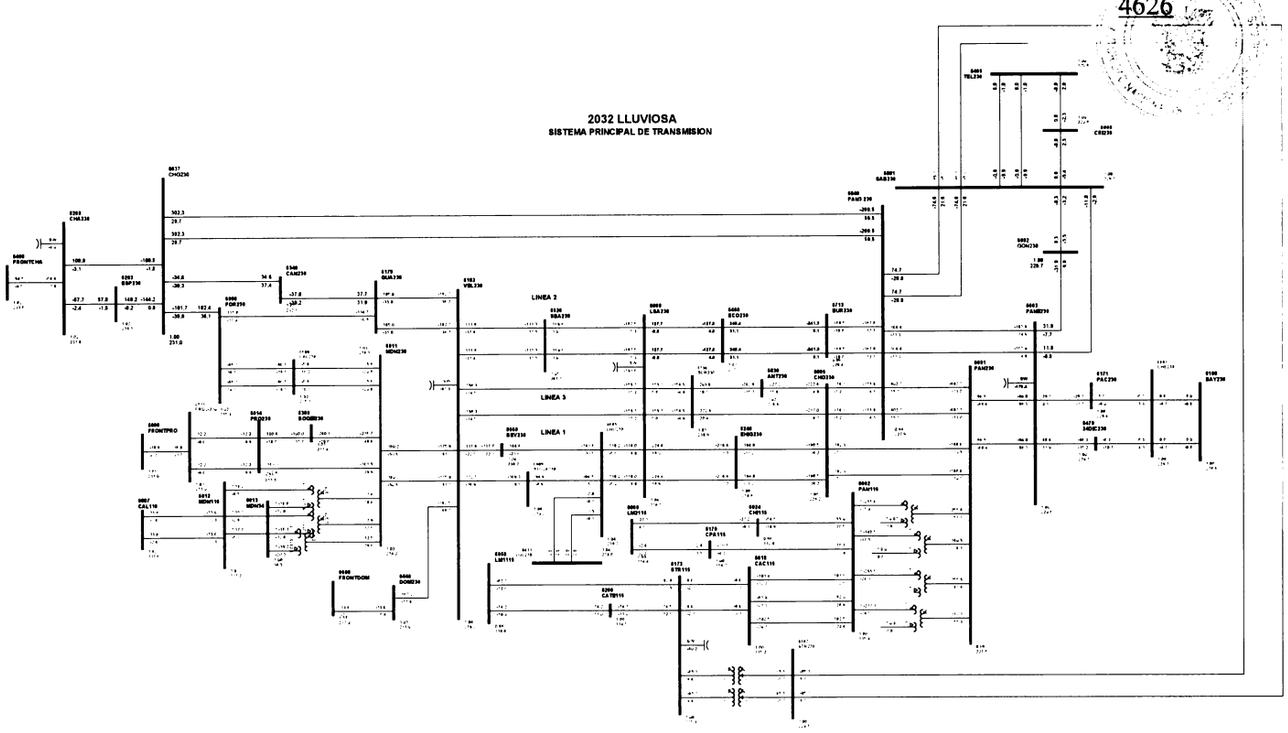

1

C89-6550-6885-6B

4627

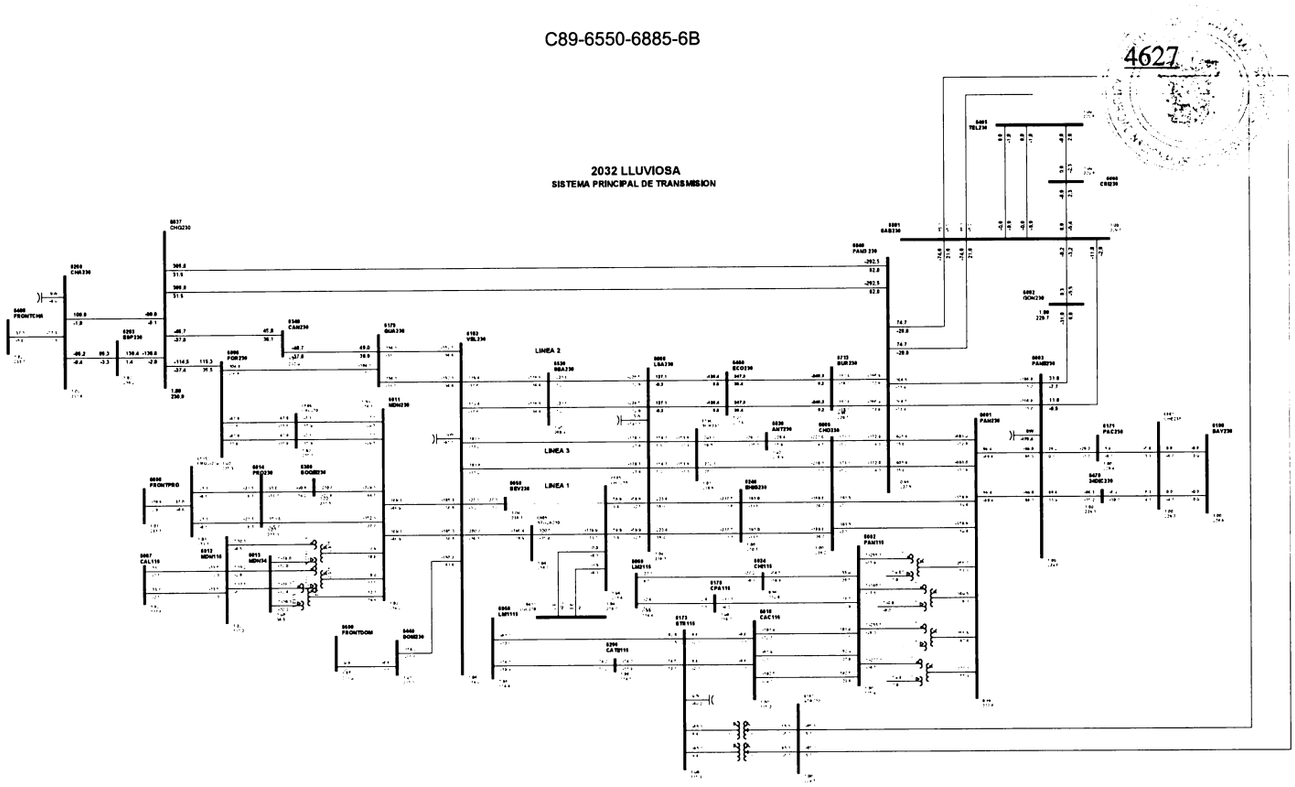

1

Gaceta Oficial Digital
Para verificar la autenticidad de una representación **GO6B073078A532D**
en el sitio web www.gacetaoficial.gob.pa/validar-gaceta

C90-6596-6830-9B

4628

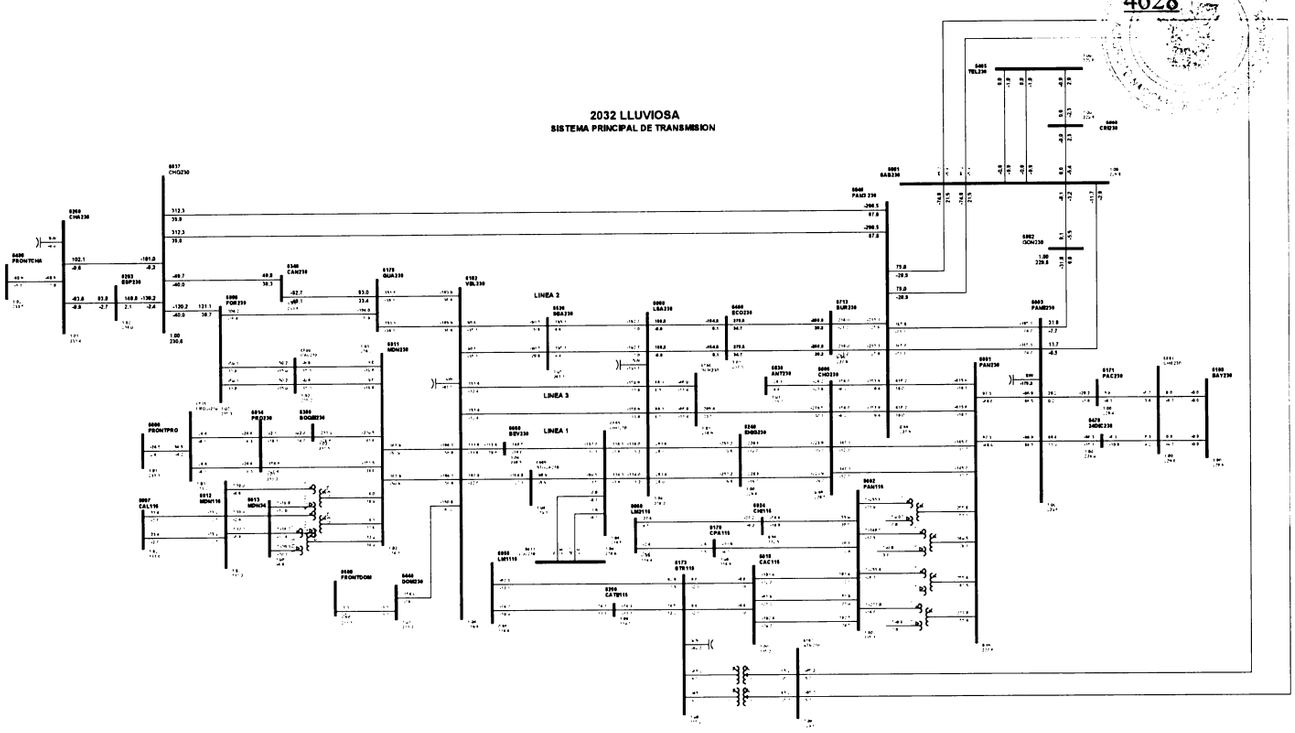

1

C91-6713-6840-2B

4629

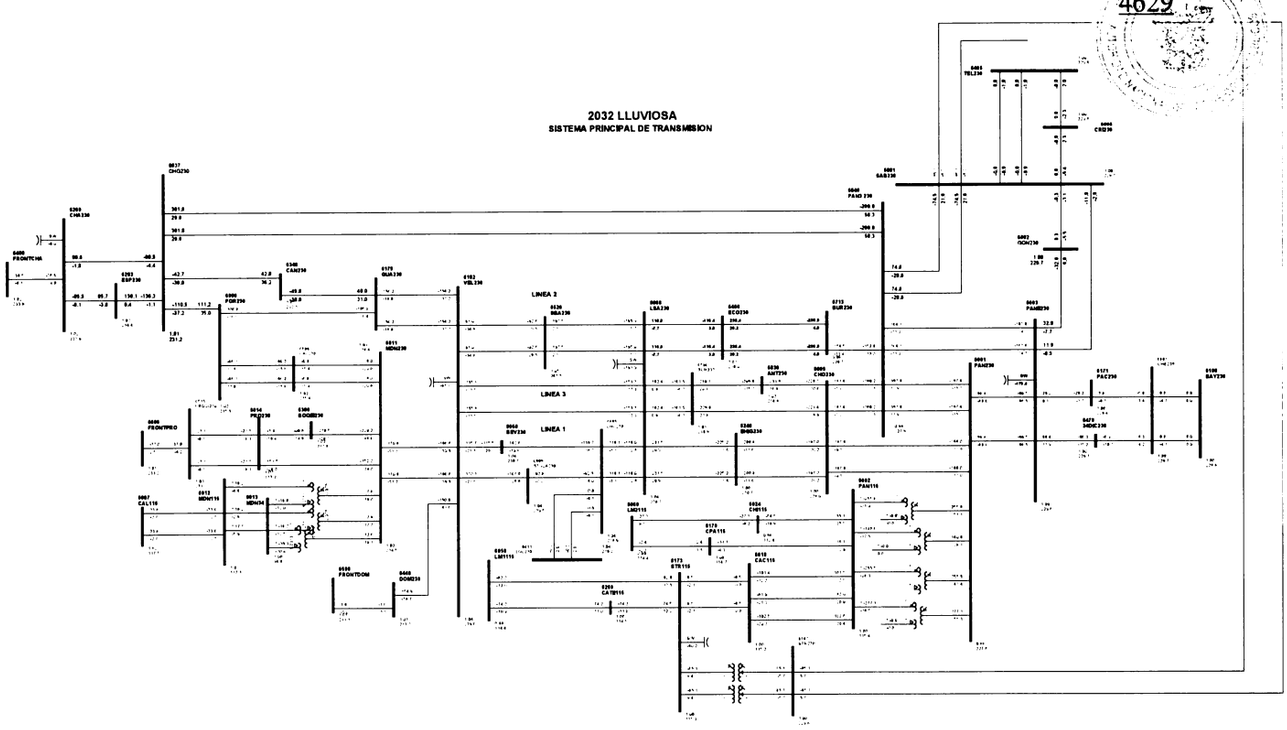

1

Gaceta Oficial Digital
Para verificar la autenticidad de una representación **GO6B073078A532D**
en el sitio web www.gacetaoficial.gob.pa/validar-gaceta

C92-6713-6840-3B

4630

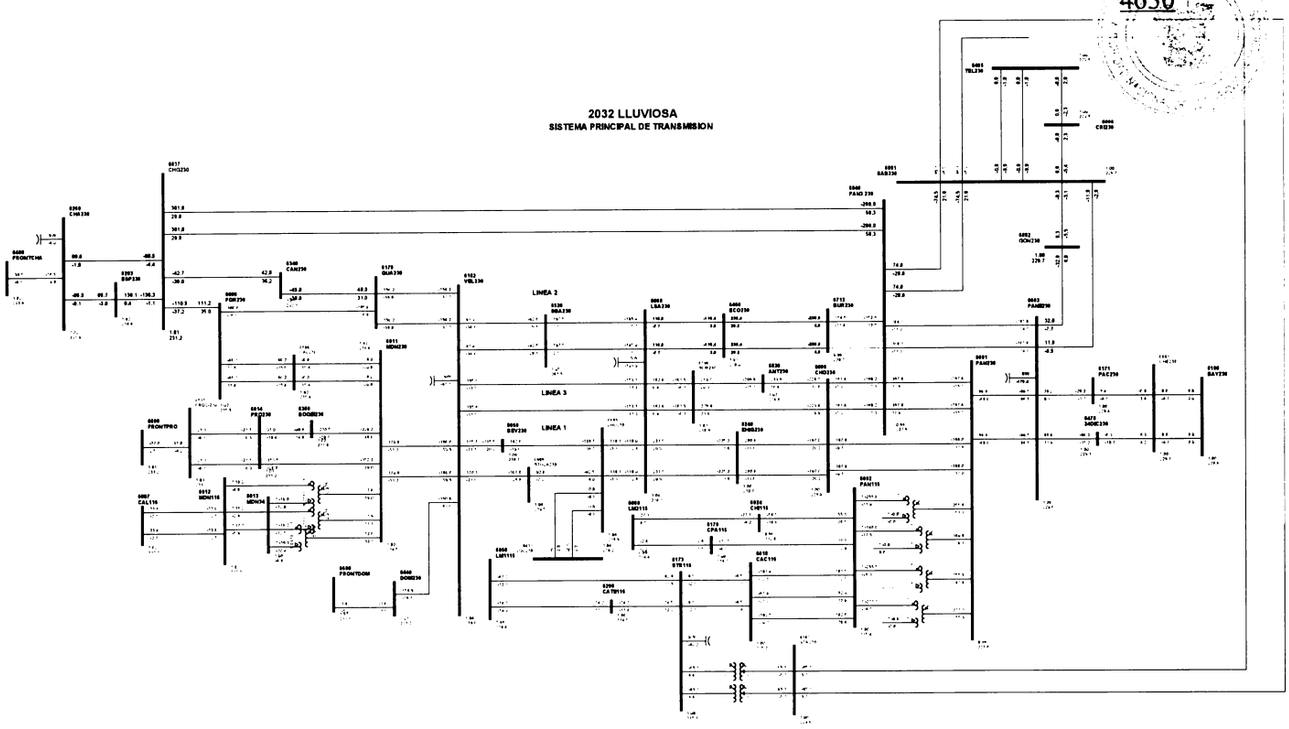

1

Gaceta Oficial Digital
Para verificar la autenticidad de una representación **GO6B073078A532D**
en el sitio web www.gacetaoficial.gob.pa/validar-gaceta

C93-6801-6808-4C

4631

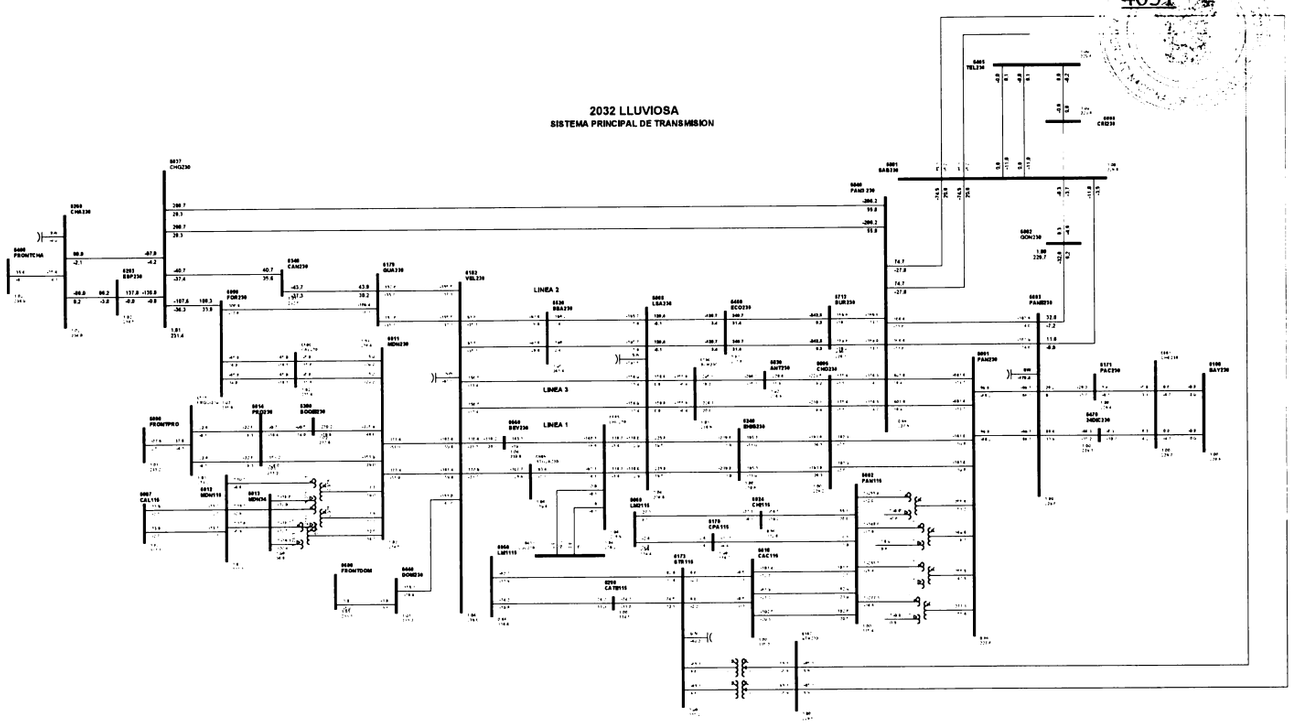

1

Gaceta Oficial Digital
Para verificar la autenticidad de una representación **GO6B073078A532D**
en el sitio web www.gacetaoficial.gob.pa/validar-gaceta

C94-6801-6840-58

4632

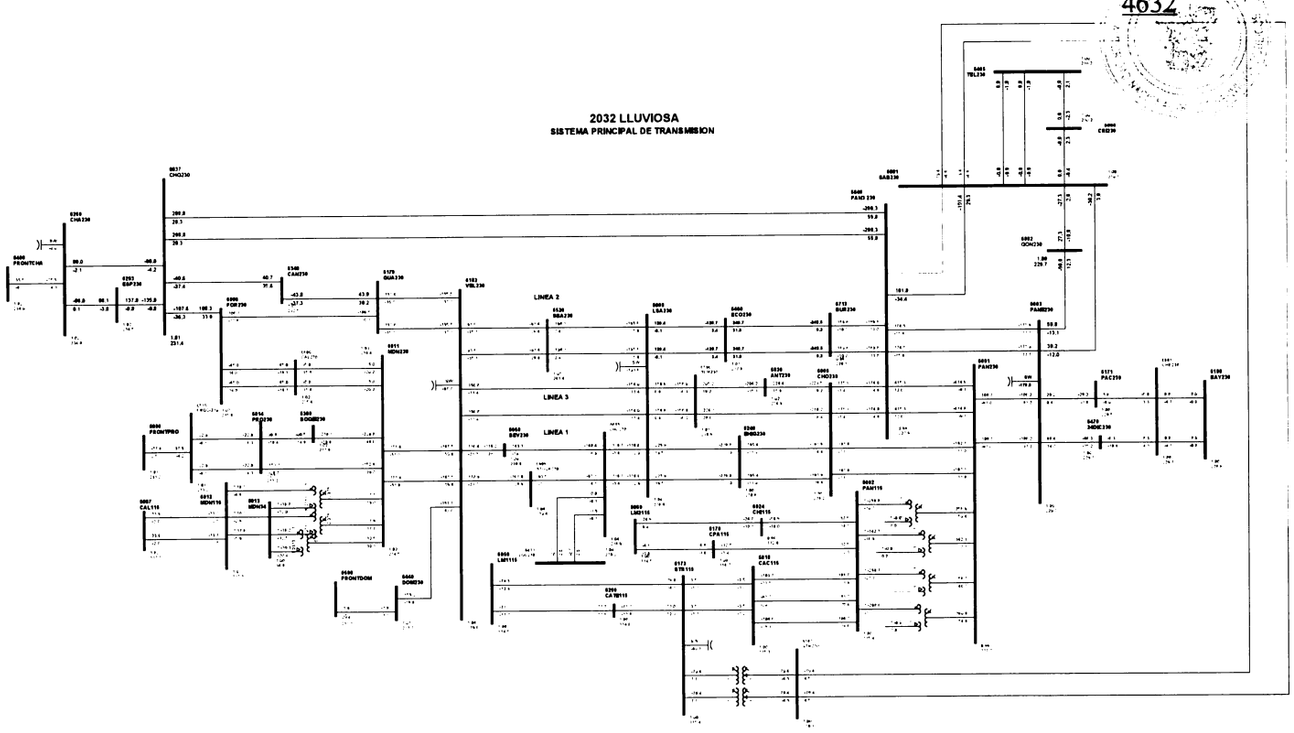

1

Gaceta Oficial Digital
Para verificar la autenticidad de una representación **GO6B073078A532D**
en el sitio web www.gacetaoficial.gob.pa/validar-gaceta

C95-6801-6840-59

4633

2032 LLUVIOSA
SISTEMA PRINCIPAL DE TRANSMISION

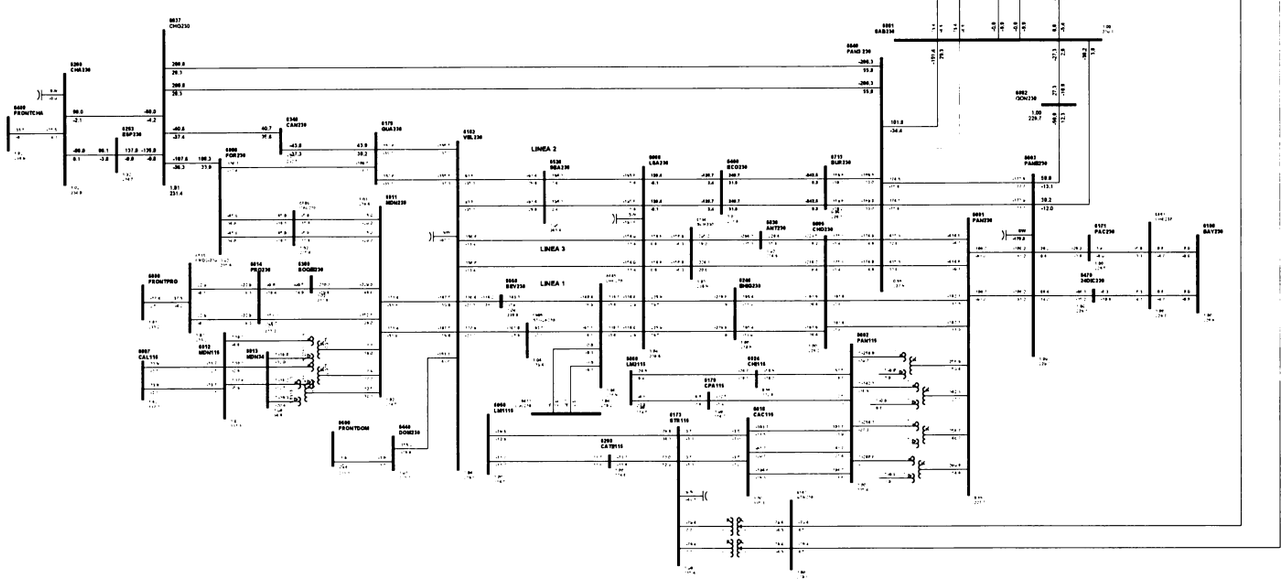

1

Gaceta Oficial Digital
Para verificar la autenticidad de una representación **GO6B073078A532D**
en el sitio web www.gacetaoficial.gob.pa/validar-gaceta

C96-6801-6882-4B

4634

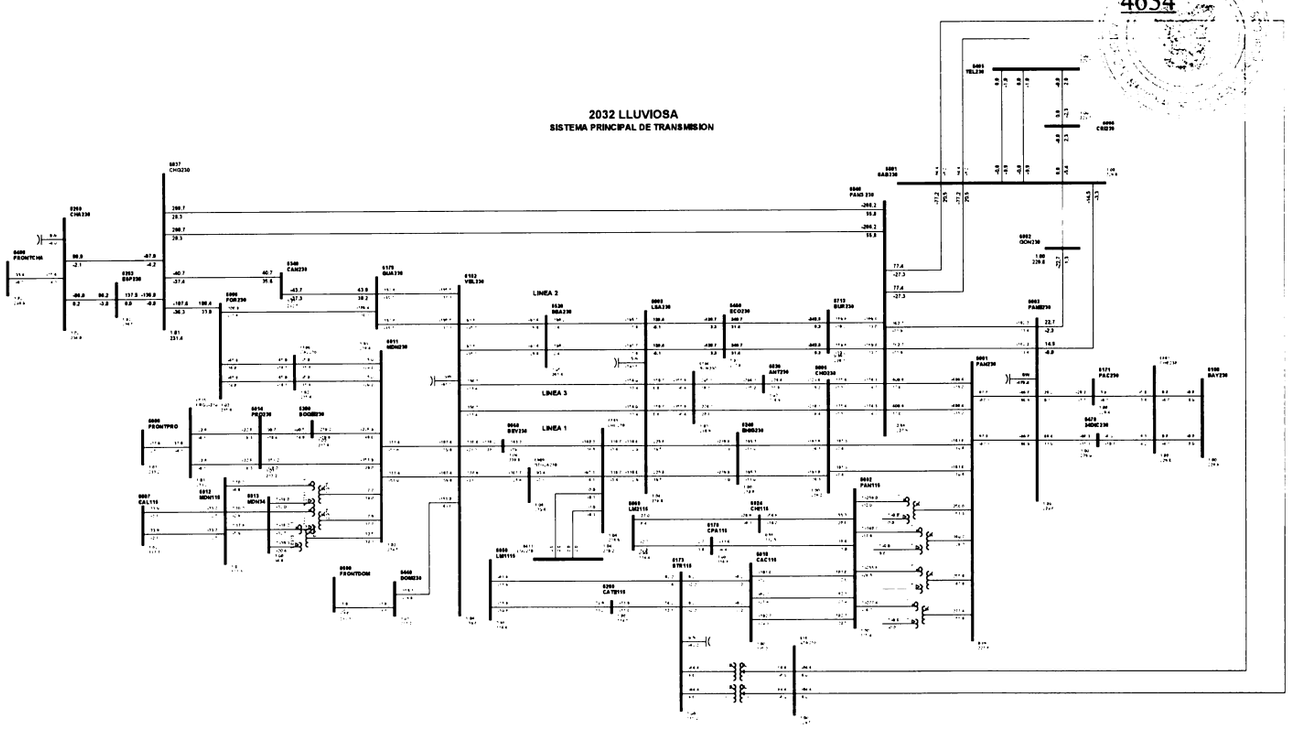

1

Gaceta Oficial Digital
Para verificar la autenticidad de una representación **GO6B073078A532D**
en el sitio web www.gacetaoficial.gob.pa/validar-gaceta

C97-6837-6840-1

4635

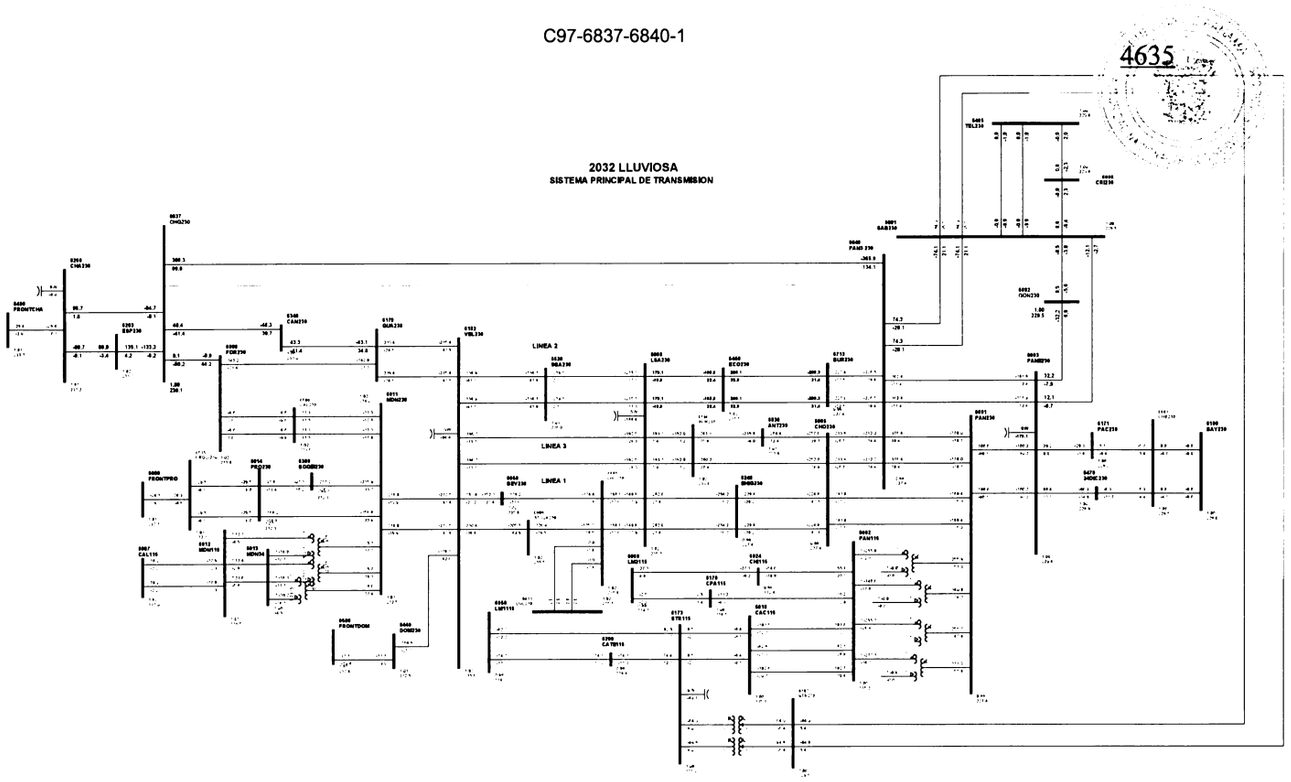

1

Gaceta Oficial Digital
Para verificar la autenticidad de una representación **GO6B073078A532D**
en el sitio web www.gacetaoficial.gob.pa/validar-gaceta

C98-6837-6840-2

4636

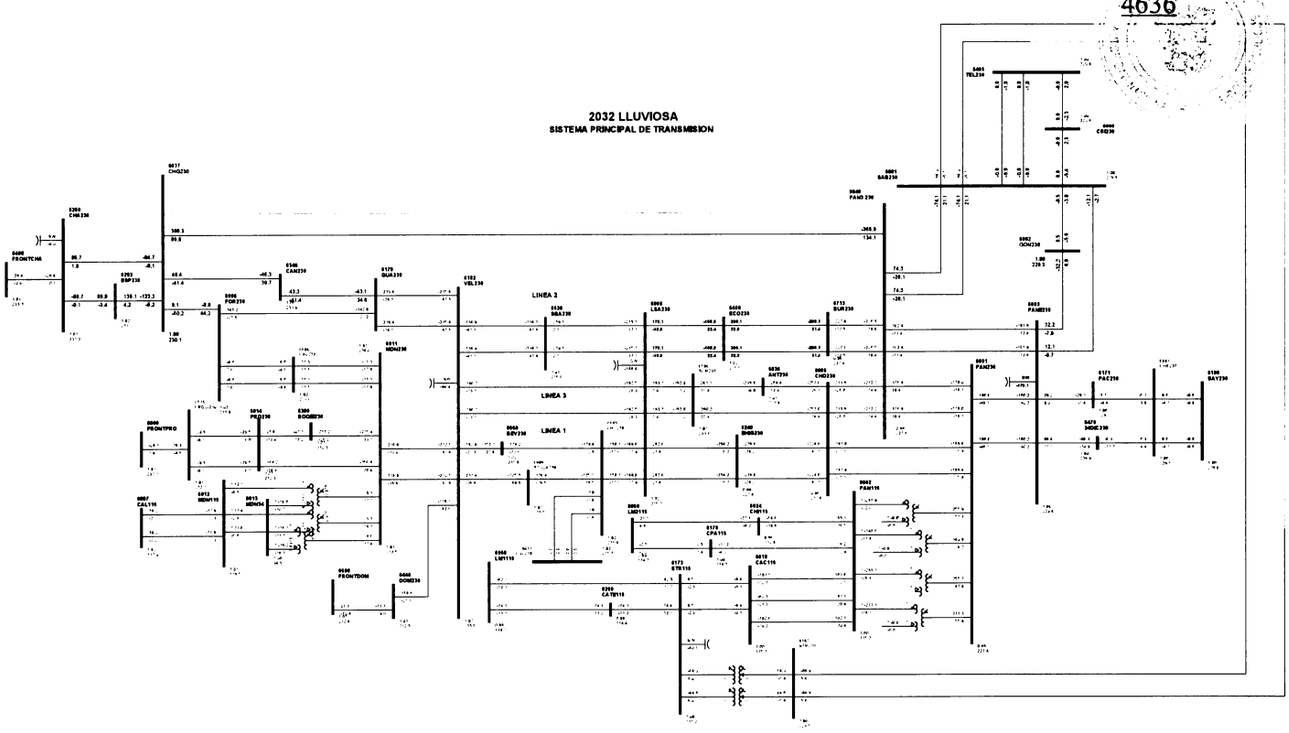

1

Gaceta Oficial Digital
Para verificar la autenticidad de una representación **GO6B073078A532D**
en el sitio web www.gacetaoficial.gob.pa/validar-gaceta

C99-6840-6844-1

4637

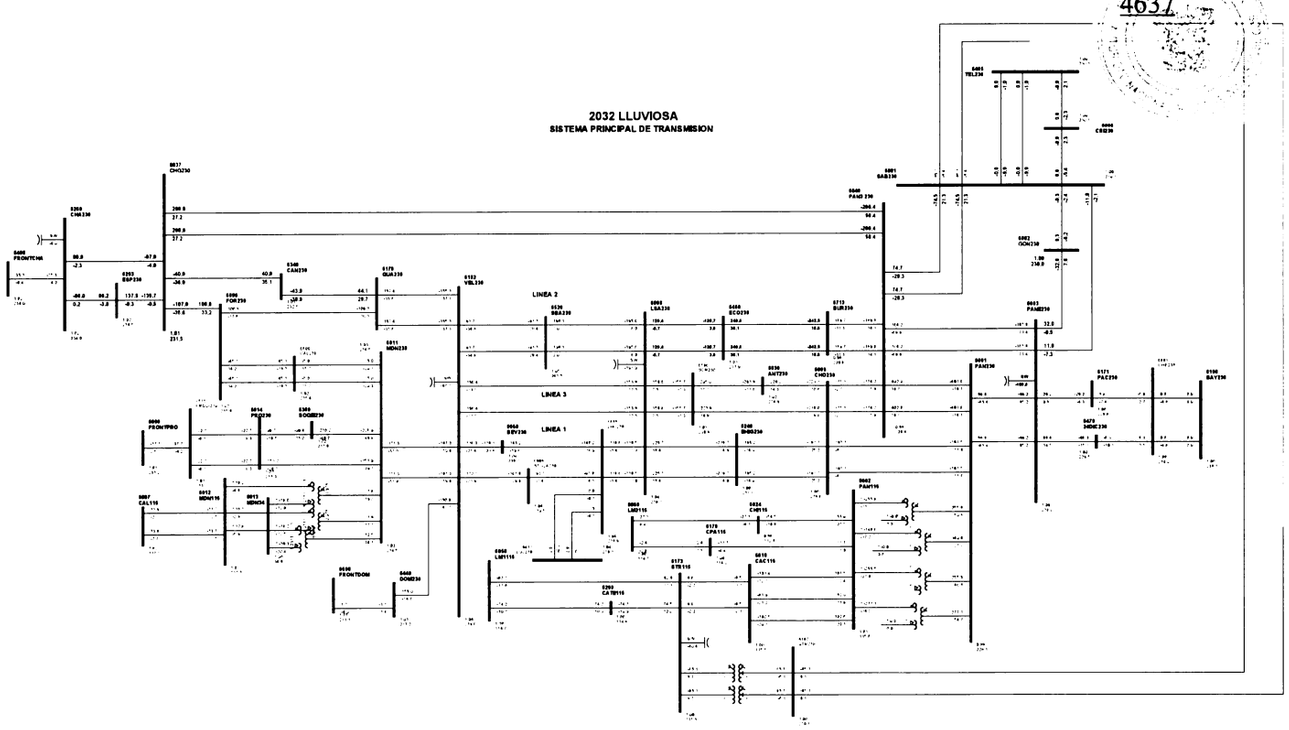

1

Gaceta Oficial Digital
Para verificar la autenticidad de una representación **GO6B073078A532D**
en el sitio web www.gacetaoficial.gob.pa/validar-gaceta

C100-6885-6969-5B

4638

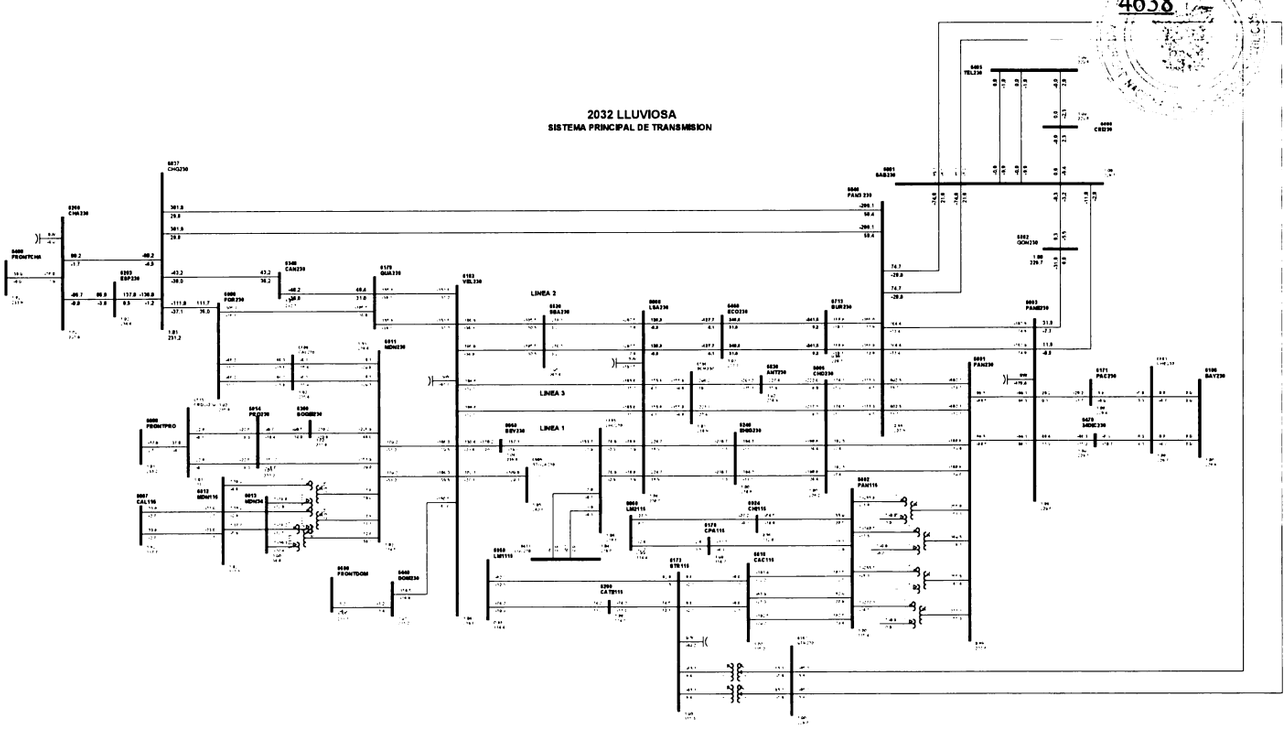

1

4639

2034 SECA

Gaceta Oficial Digital
Para verificar la autenticidad de una representación **GO6B073078A532D**
en el sitio web www.gacetaoficial.gob.pa/validar-gaceta

C1-6000-6515-10

4640

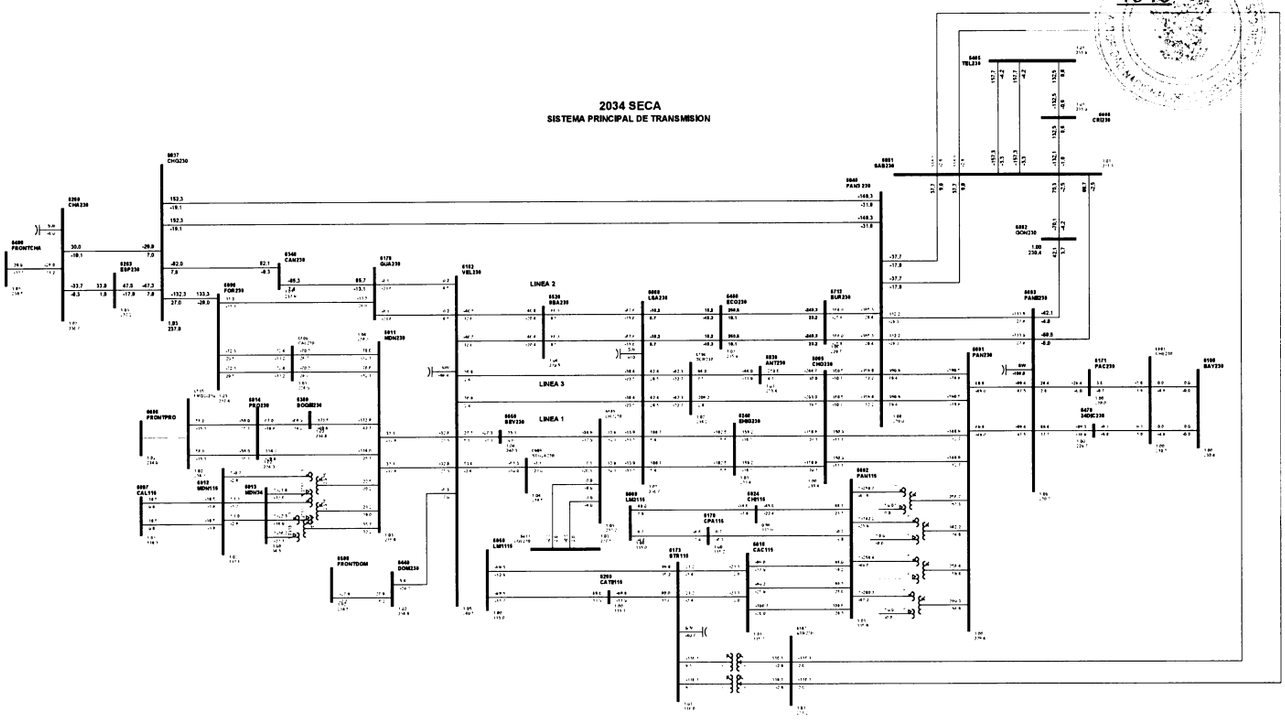

1

Gaceta Oficial Digital
Para verificar la autenticidad de una representación **GO6B073078A532D**
en el sitio web www.gacetaoficial.gob.pa/validar-gaceta

C2-6001-6003-1D

4641

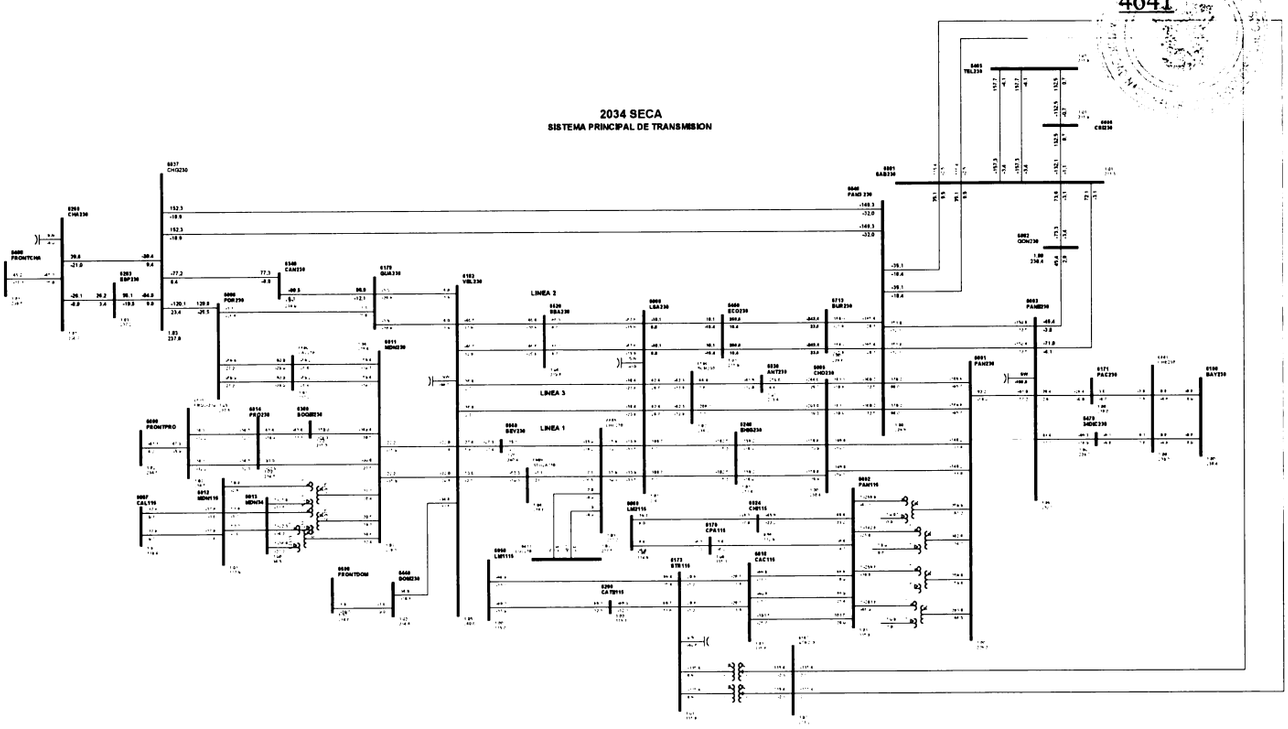

1

Gaceta Oficial Digital
Para verificar la autenticidad de una representación **GO6B073078A532D**
en el sitio web www.gacetaoficial.gob.pa/validar-gaceta

C3-6001-6003-2D

4642

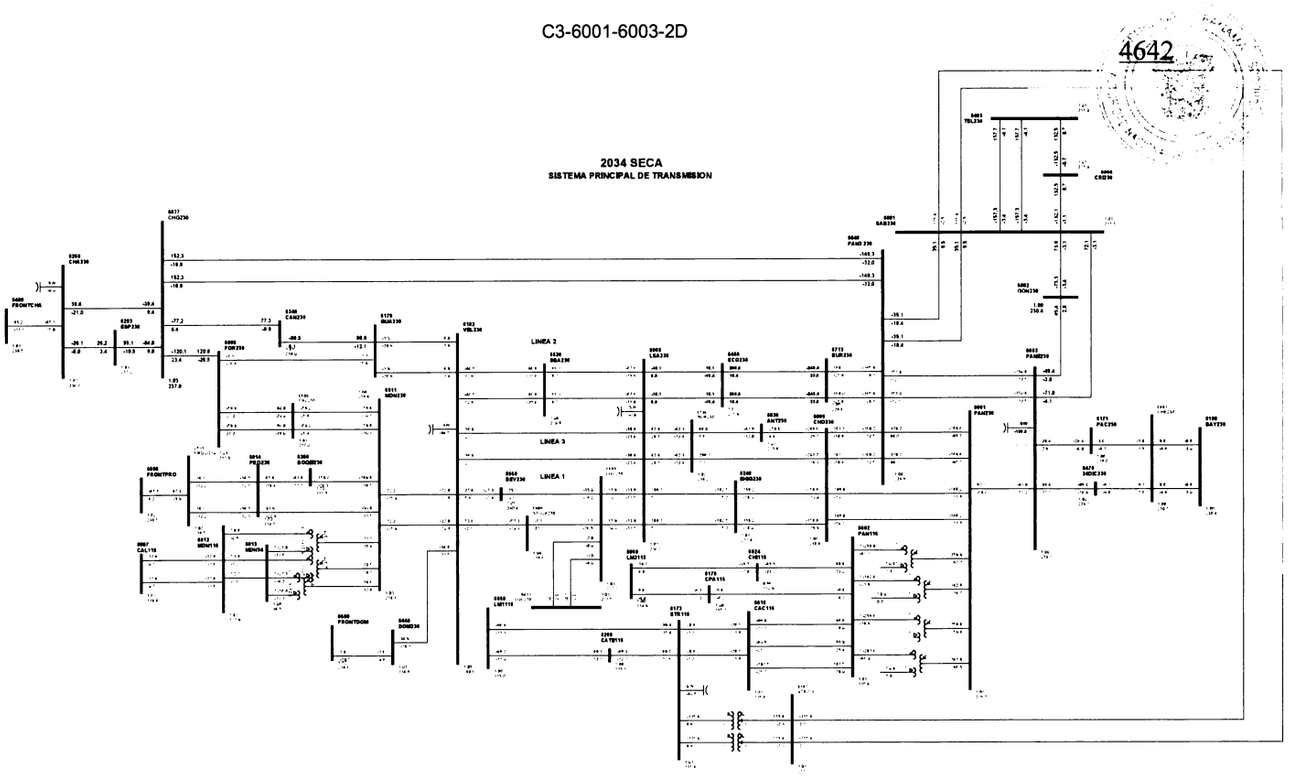

1

Gaceta Oficial Digital
Para verificar la autenticidad de una representación **GO6B073078A532D**
en el sitio web www.gacetaoficial.gob.pa/validar-gaceta

C4-6001-6005-3A

4643

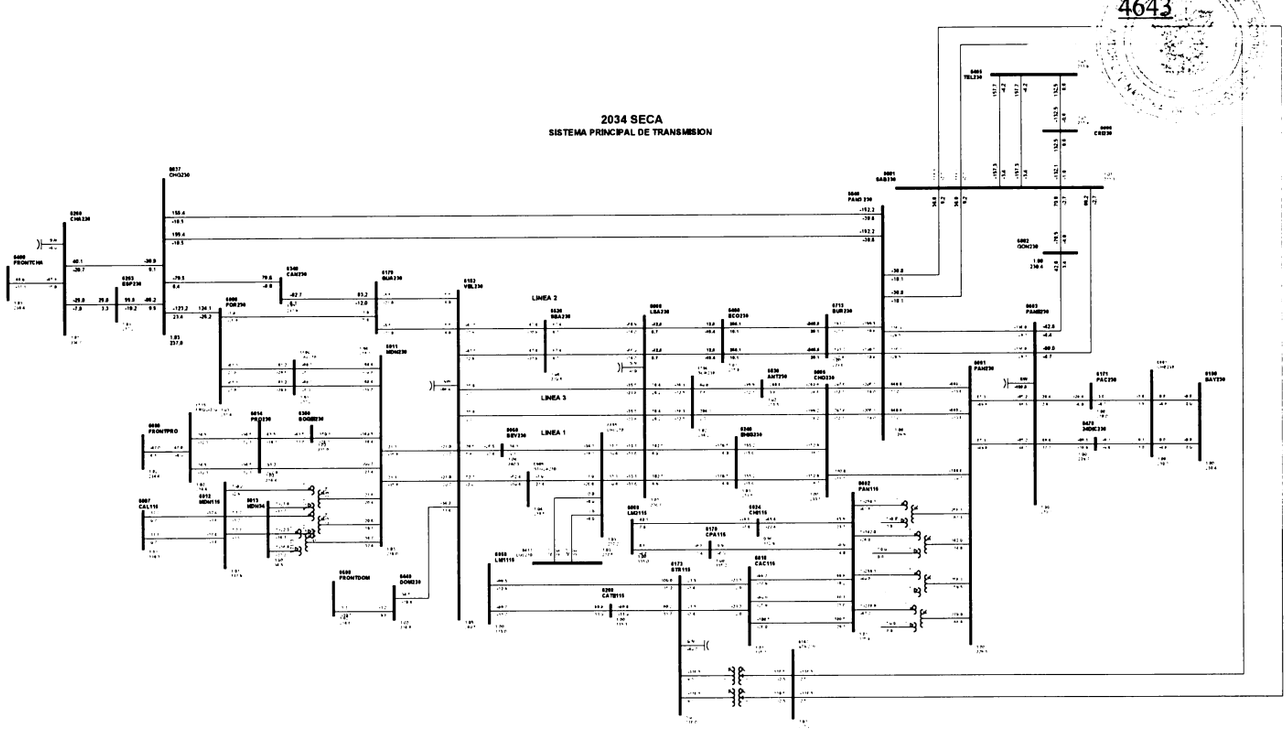

1

Gaceta Oficial Digital
Para verificar la autenticidad de una representación **GO6B073078A532D**
en el sitio web www.gacetaoficial.gob.pa/validar-gaceta

C5-6001-6005-4A

4644

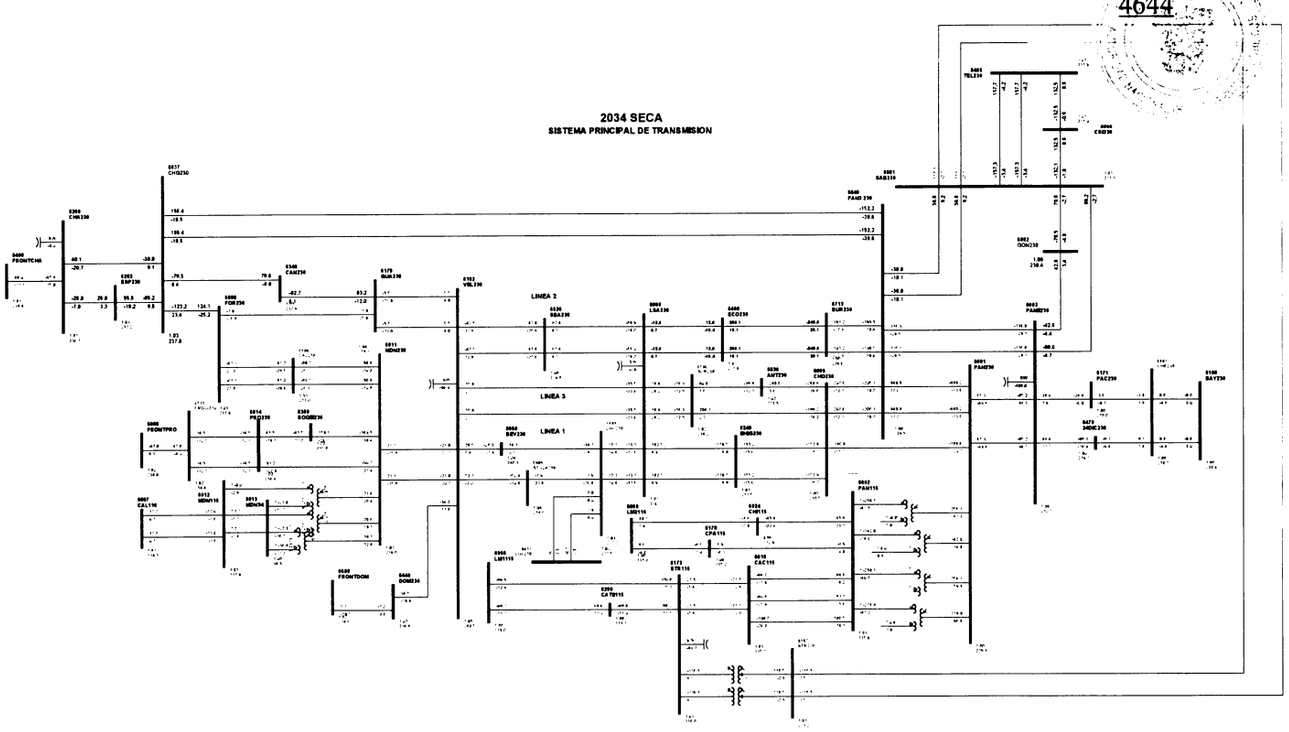

1

Gaceta Oficial Digital
Para verificar la autenticidad de una representación **GO6B073078A532D**
en el sitio web www.gacetaoficial.gob.pa/validar-gaceta

C6-6001-6840-7A

4645

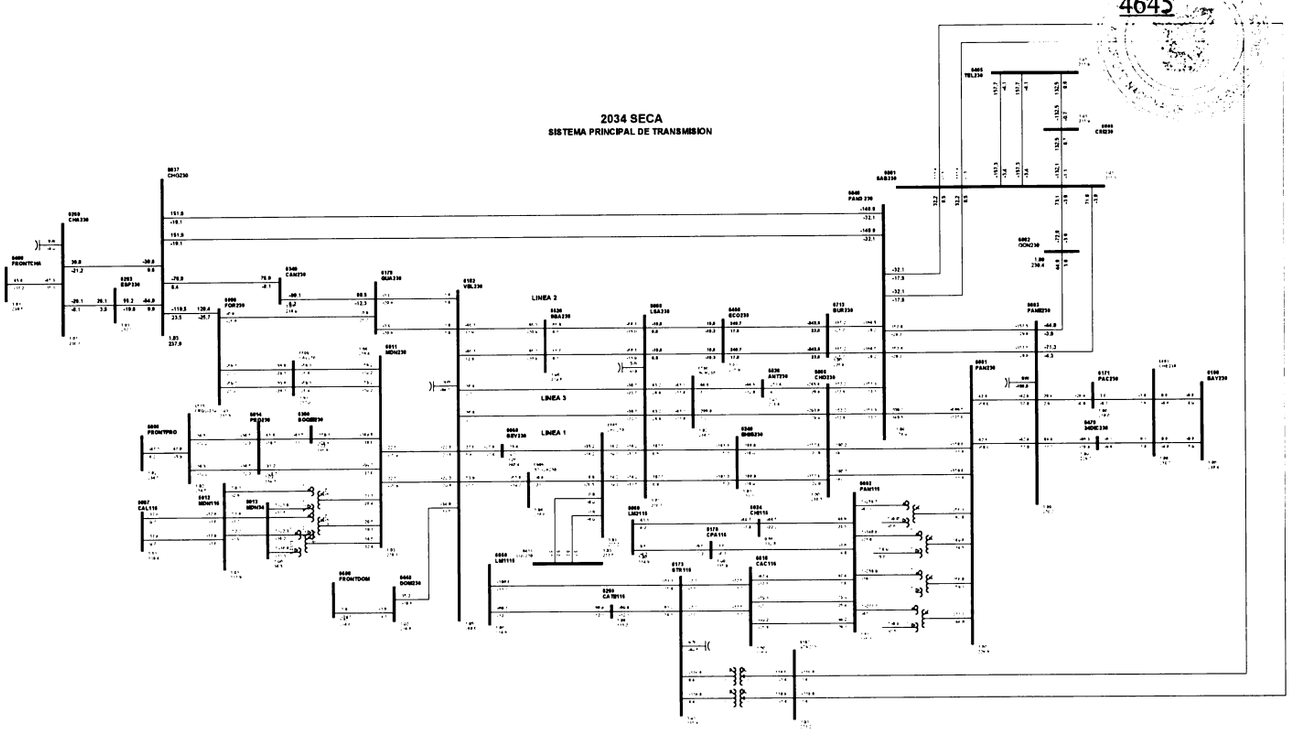

1

Gaceta Oficial Digital
Para verificar la autenticidad de una representación **GO6B073078A532D**
en el sitio web www.gacetaoficial.gob.pa/validar-gaceta

C7-6001-6840-8A

4646

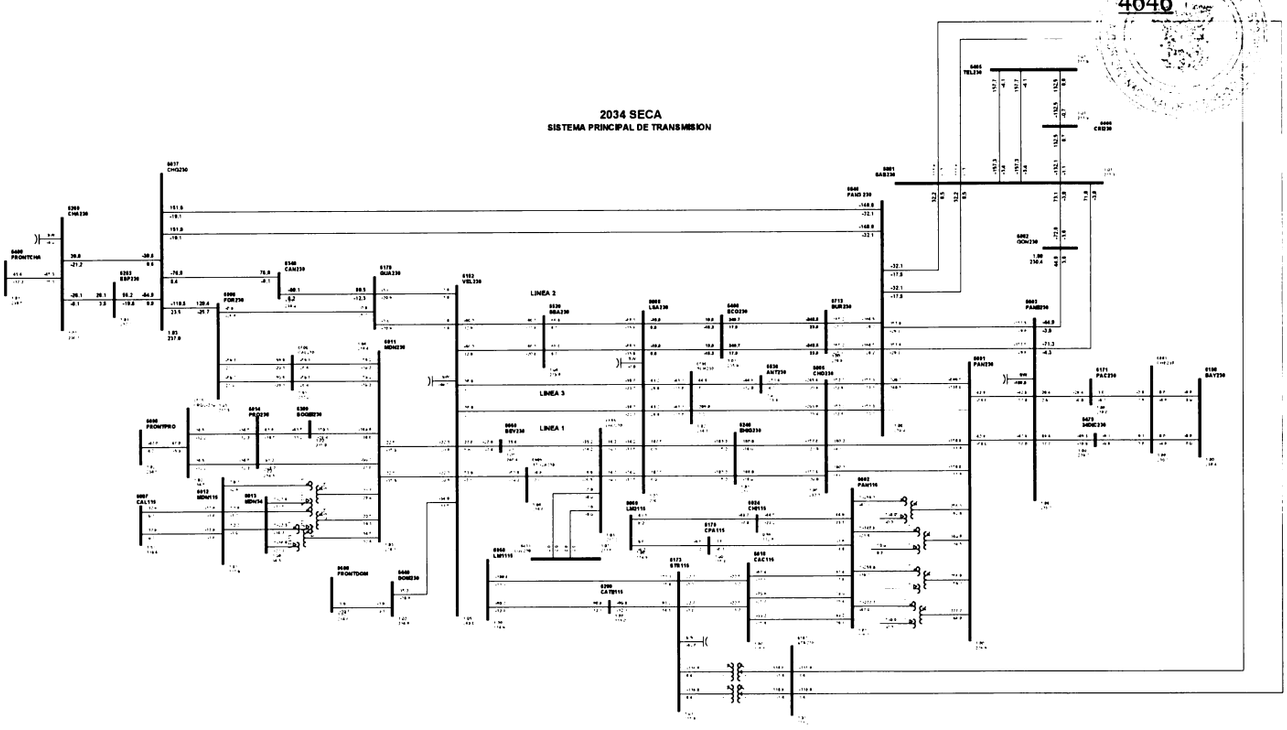

1

Gaceta Oficial Digital
Para verificar la autenticidad de una representación **GO6B073078A532D**
en el sitio web www.gacetaoficial.gob.pa/validar-gaceta

C8-6002-6018-12

4647

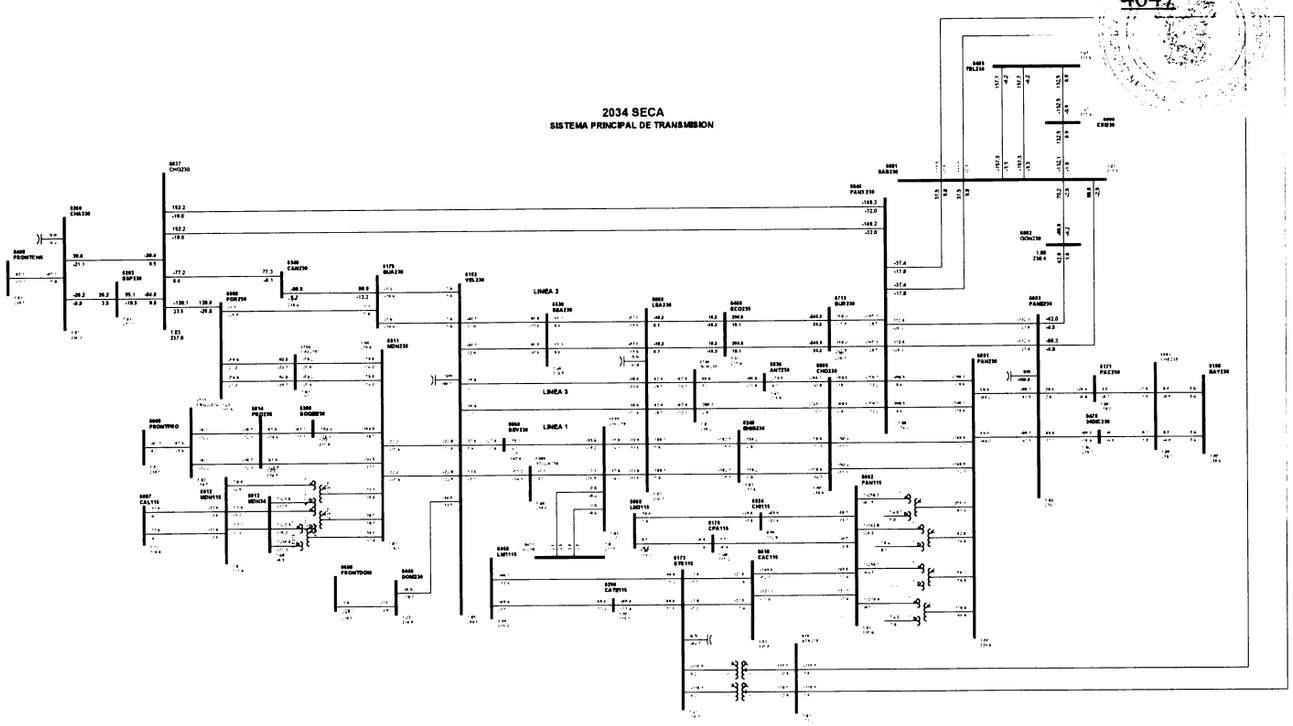

1

Gaceta Oficial Digital
Para verificar la autenticidad de una representación **GO6B073078A532D**
en el sitio web www.gacetaoficial.gob.pa/validar-gaceta

C9-6002-6018-37

4648

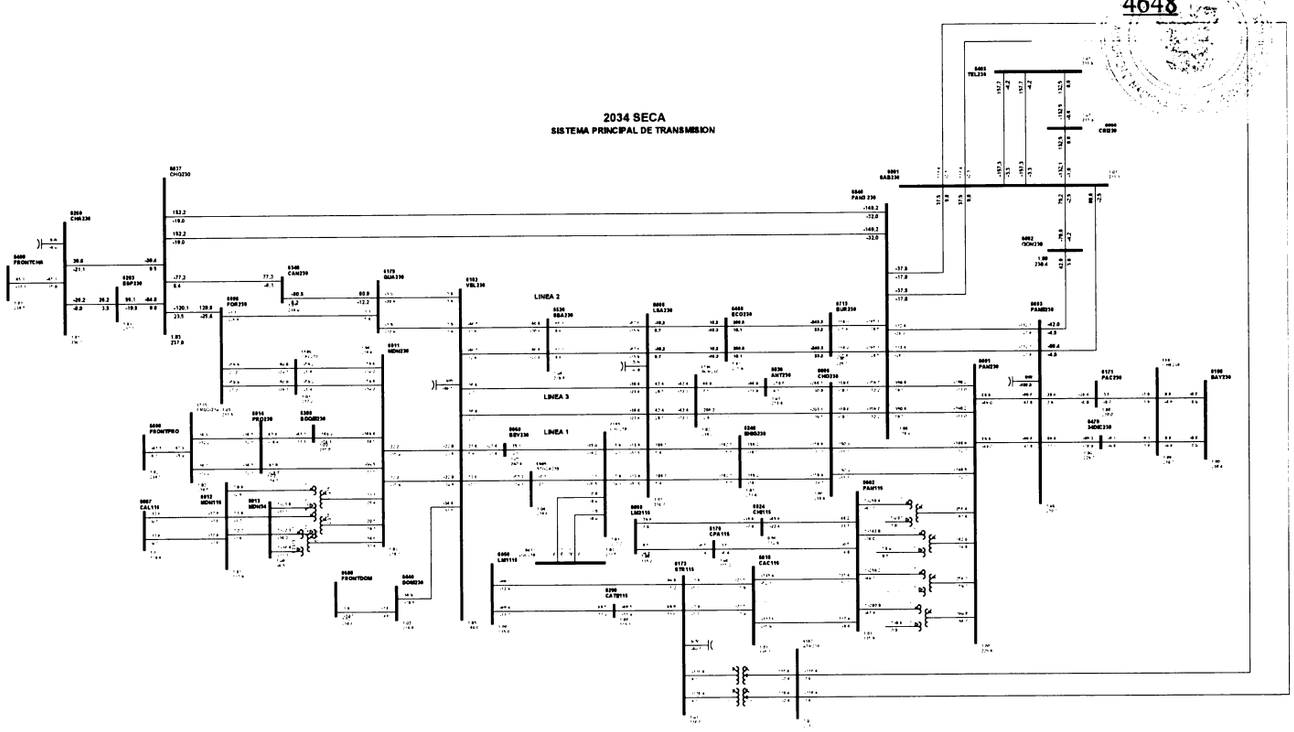

1

Gaceta Oficial Digital
Para verificar la autenticidad de una representación **GO6B073078A532D**
en el sitio web www.gacetaoficial.gob.pa/validar-gaceta

C10-6002-6018-62

4649

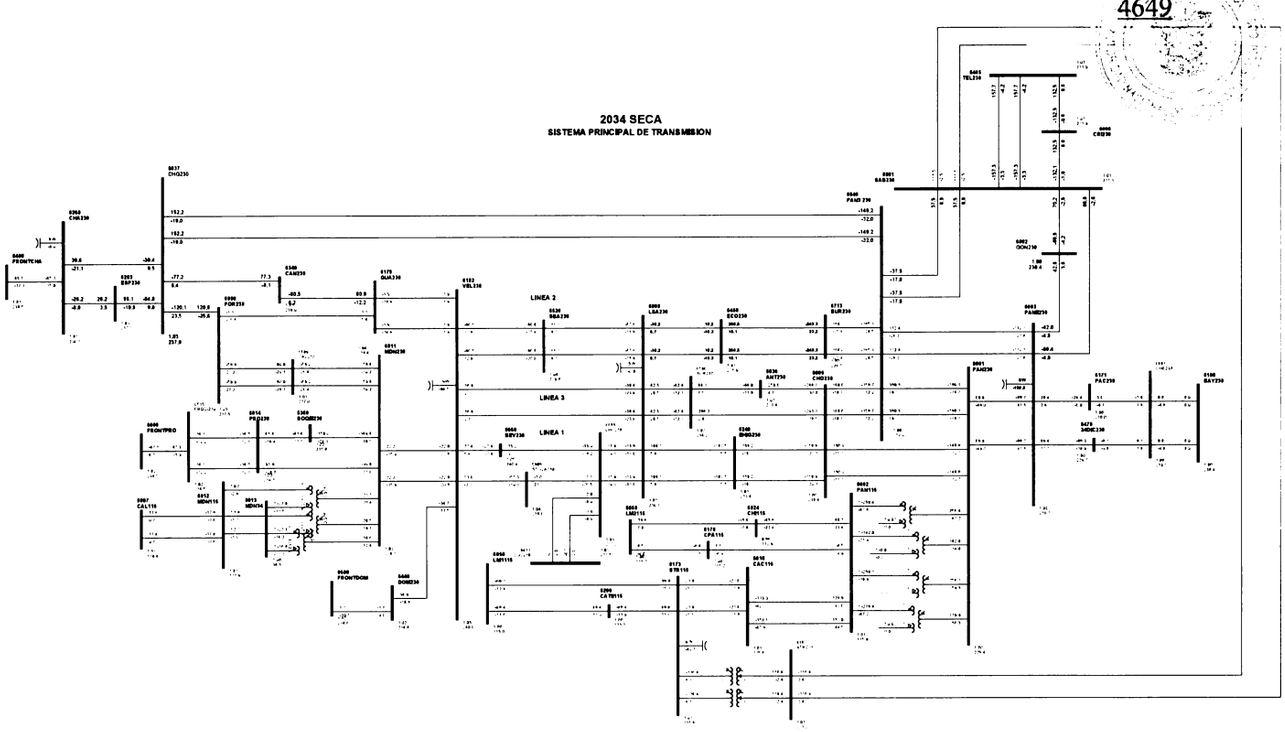

1

Gaceta Oficial Digital
Para verificar la autenticidad de una representación **GO6B073078A532D**
en el sitio web www.gacetaoficial.gob.pa/validar-gaceta

C11-6002-6024-3A

4650

2034 SECA
SISTEMA PRINCIPAL DE TRANSMISION

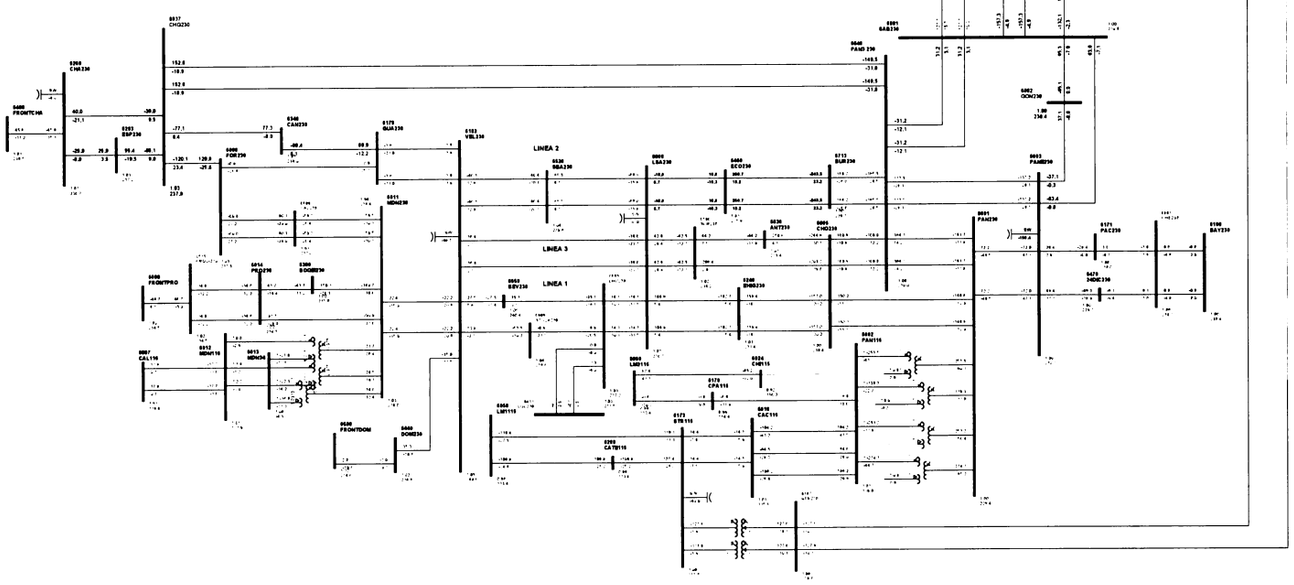

1

Gaceta Oficial Digital
Para verificar la autenticidad de una representación **GO6B073078A532D**
en el sitio web www.gacetaoficial.gob.pa/validar-gaceta

C12-6002-6170-4A

4651

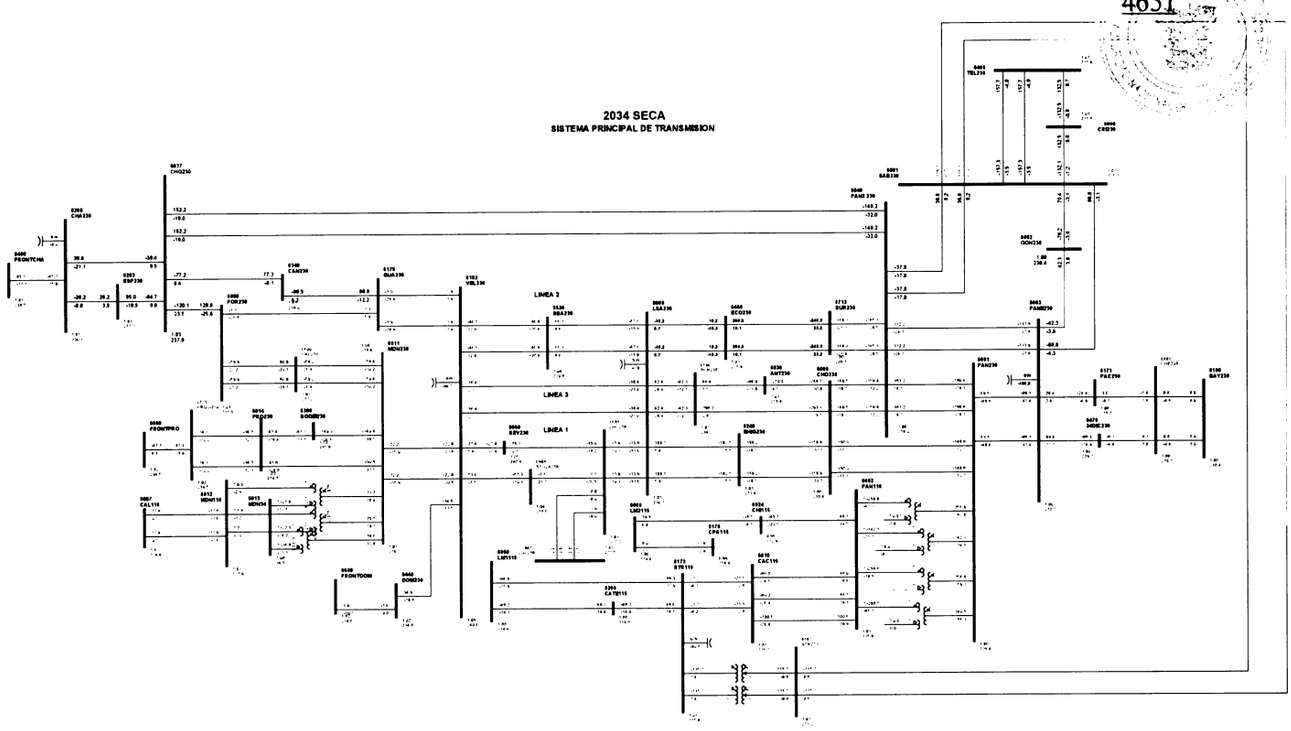

1

C13-6003-6171-1C

4652

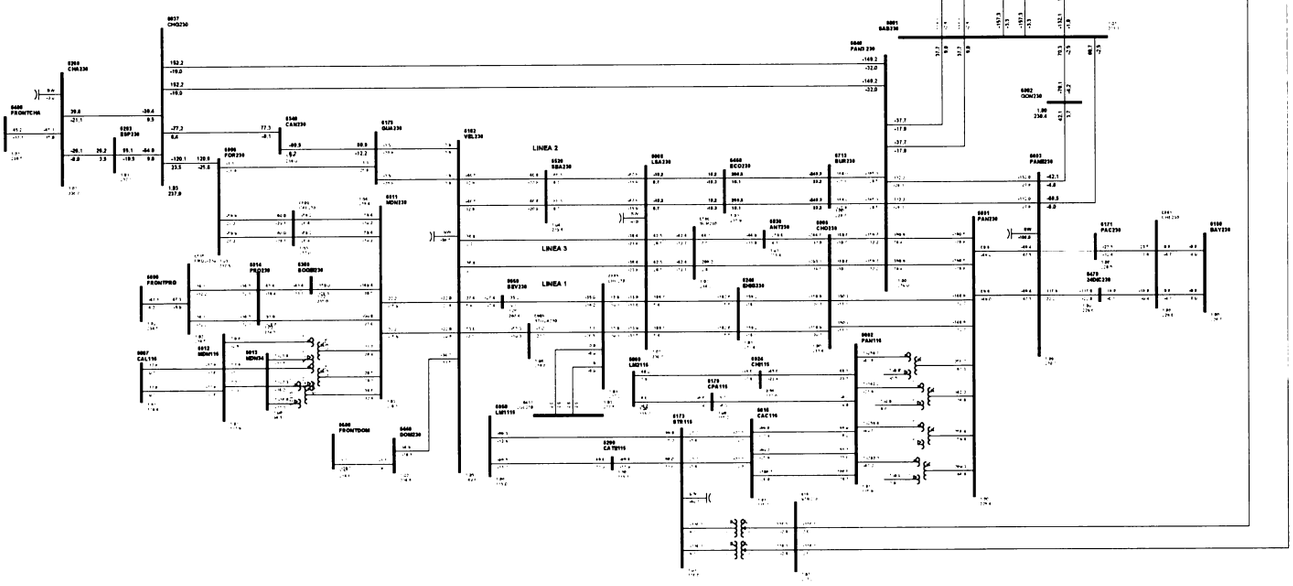

1

Gaceta Oficial Digital
Para verificar la autenticidad de una representación **GO6B073078A532D**
en el sitio web www.gacetaoficial.gob.pa/validar-gaceta

C14-6003-6470-2C

4653

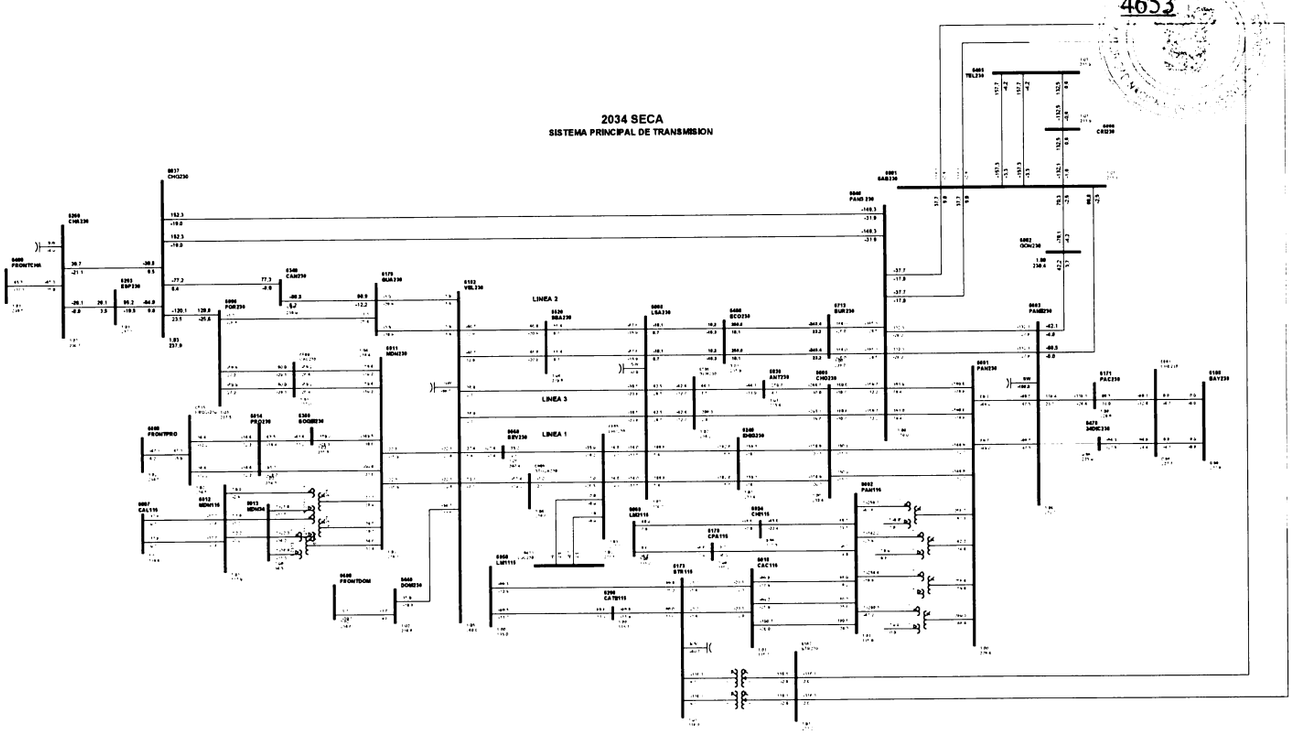

1

Gaceta Oficial Digital
Para verificar la autenticidad de una representación **GO6B073078A532D**
en el sitio web www.gacetaoficial.gob.pa/validar-gaceta

C15-6003-6801-5A

4654

2034 SECA
SISTEMA PRINCIPAL DE TRANSMISION

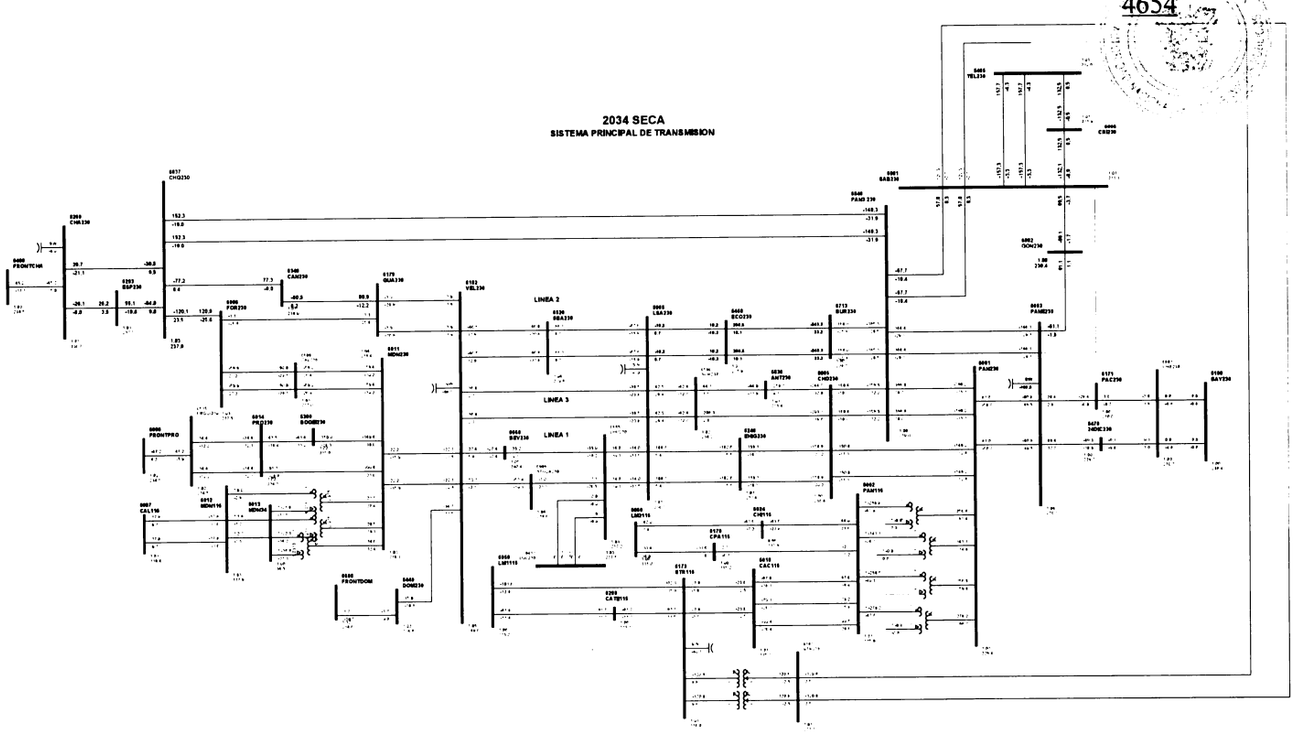

1

Gaceta Oficial Digital
Para verificar la autenticidad de una representación **GO6B073078A532D**
en el sitio web www.gacetaoficial.gob.pa/validar-gaceta

C16-6003-6840-2A

4655

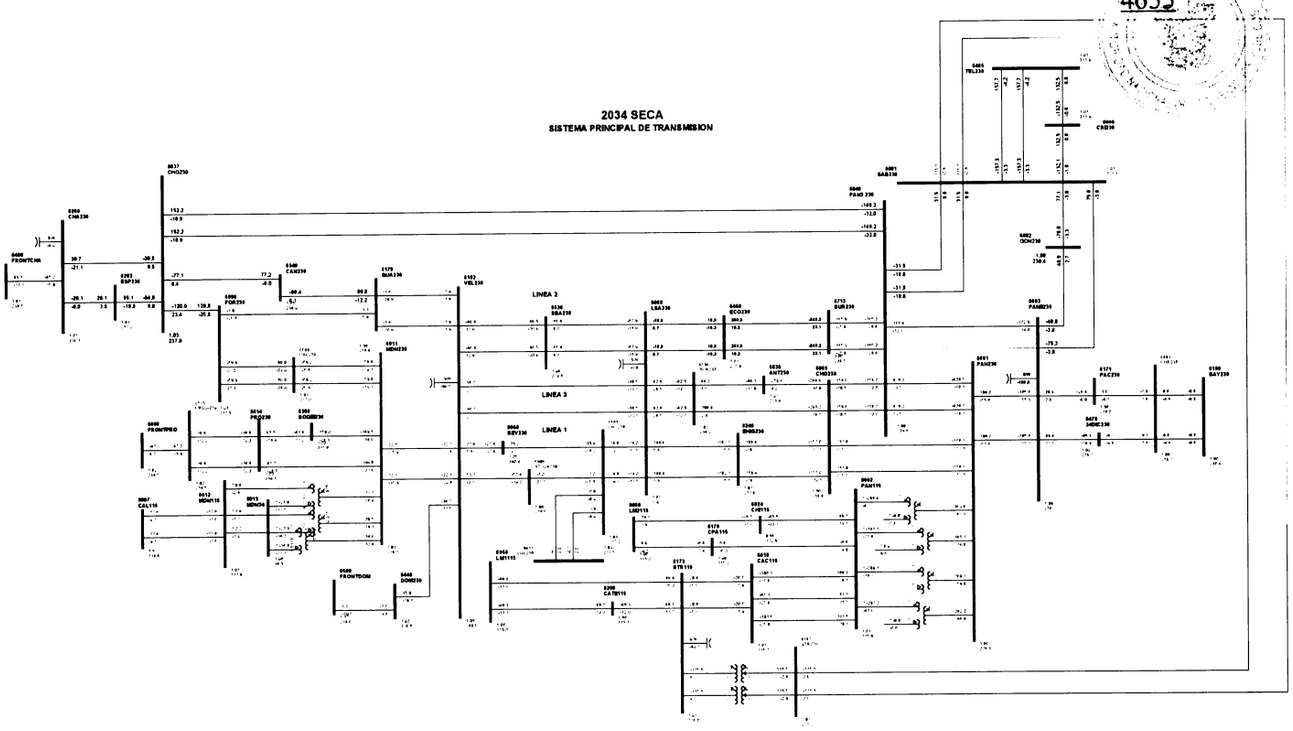

1

Gaceta Oficial Digital
Para verificar la autenticidad de una representación **GO6B073078A532D**
en el sitio web www.gacetaoficial.gob.pa/validar-gaceta

C17-6003-6840-3A

4656

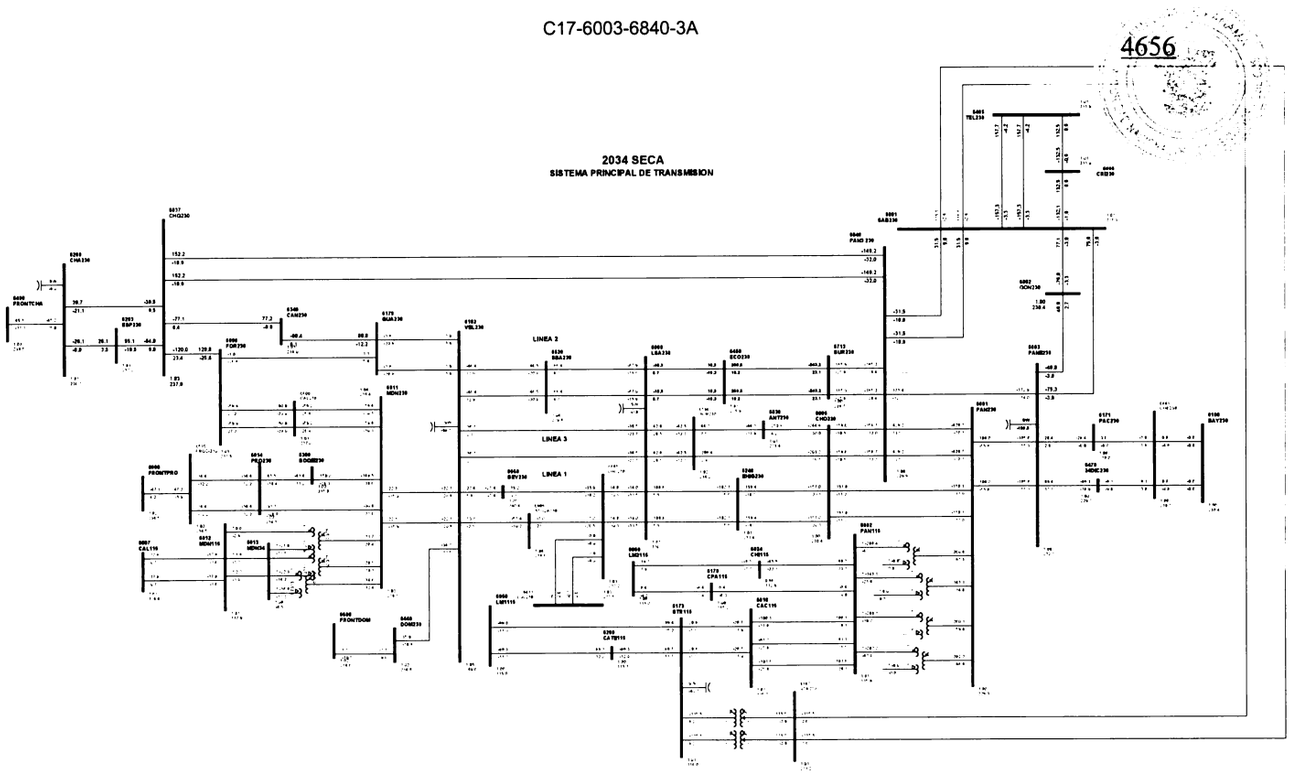

1

C18-6003-6882-4A

4657

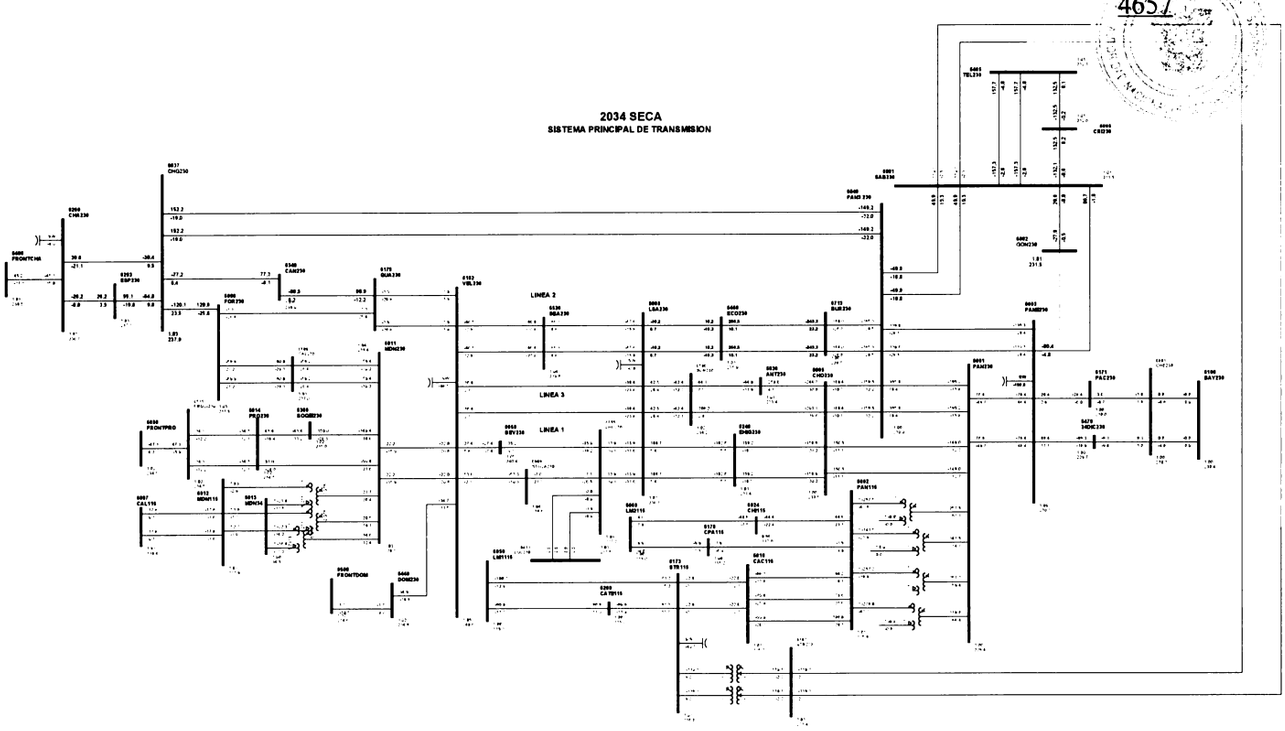

1

Gaceta Oficial Digital
Para verificar la autenticidad de una representación **GO6B073078A532D**
en el sitio web www.gacetaoficial.gob.pa/validar-gaceta

C19-6005-6240-3B

4658

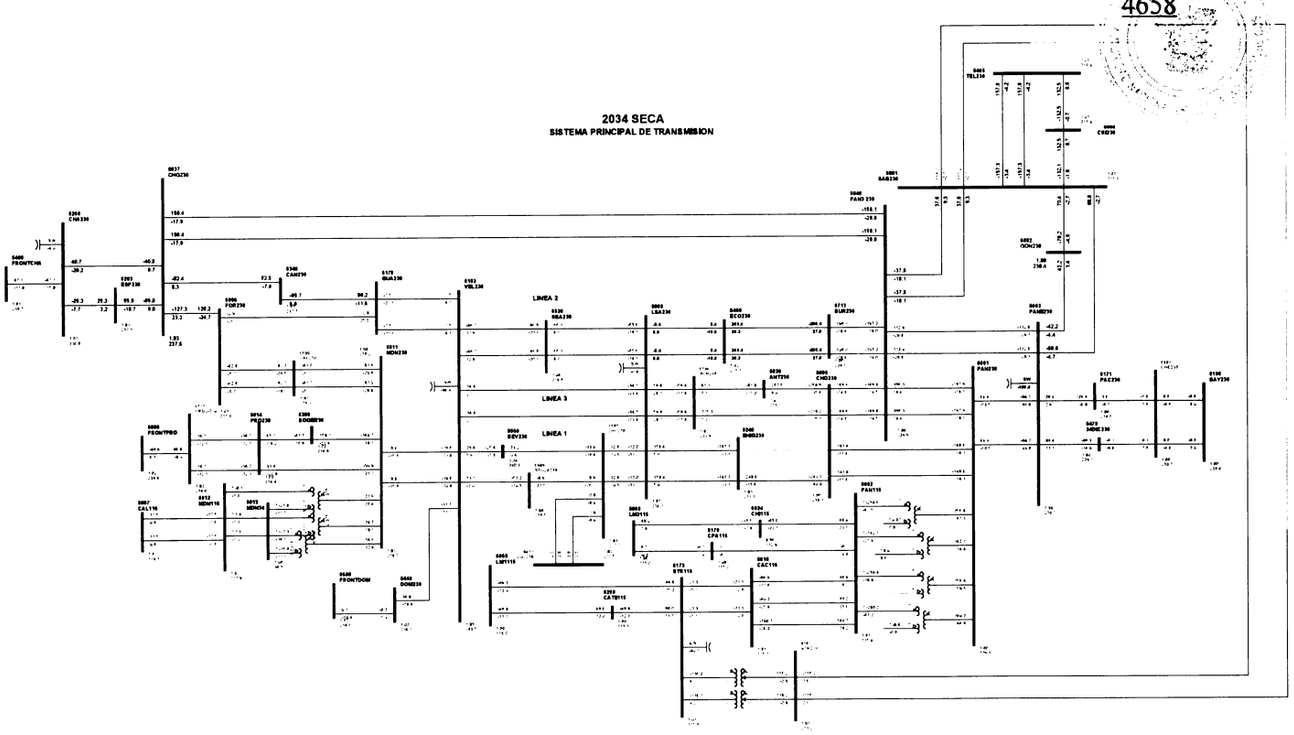

1

Gaceta Oficial Digital
Para verificar la autenticidad de una representación **GO6B073078A532D**
en el sitio web www.gacetaoficial.gob.pa/validar-gaceta

C20-6005-6240-4B

4659

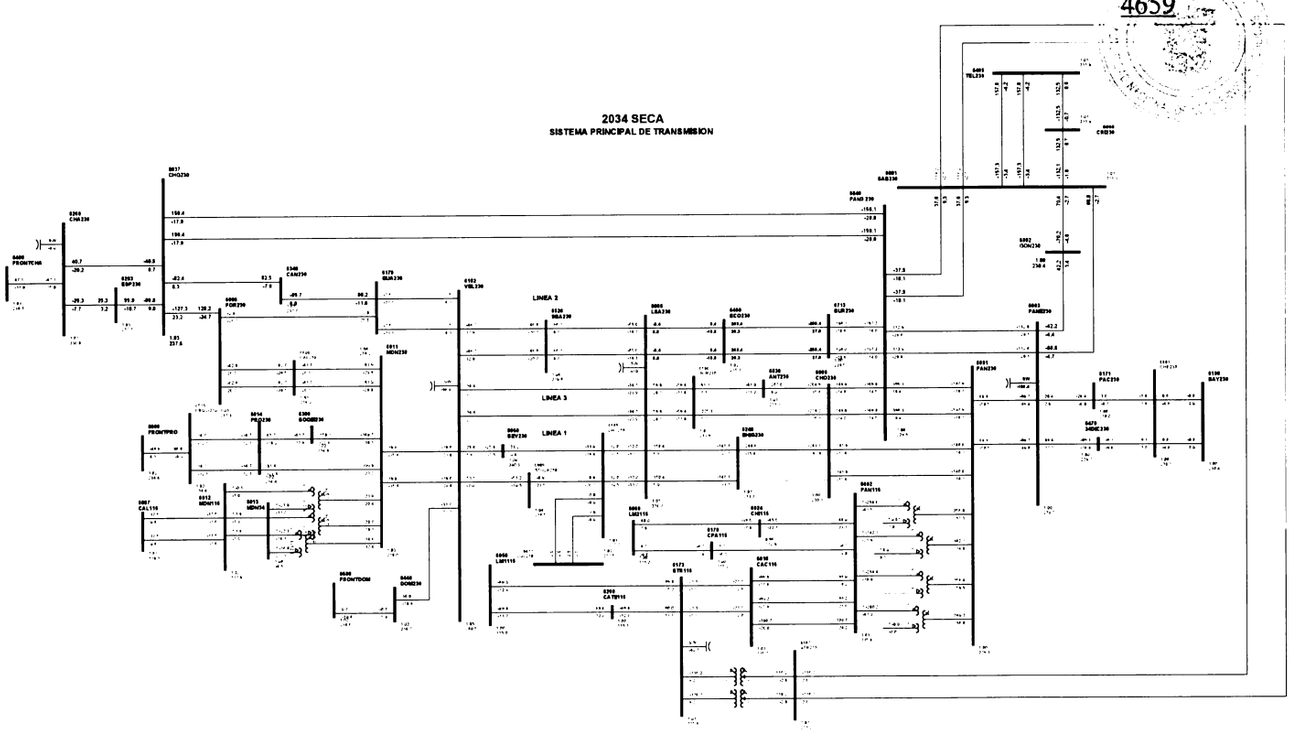

1

Gaceta Oficial Digital
Para verificar la autenticidad de una representación **GO6B073078A532D**
en el sitio web www.gacetaoficial.gob.pa/validar-gaceta

C21-6005-6596-0A

4660

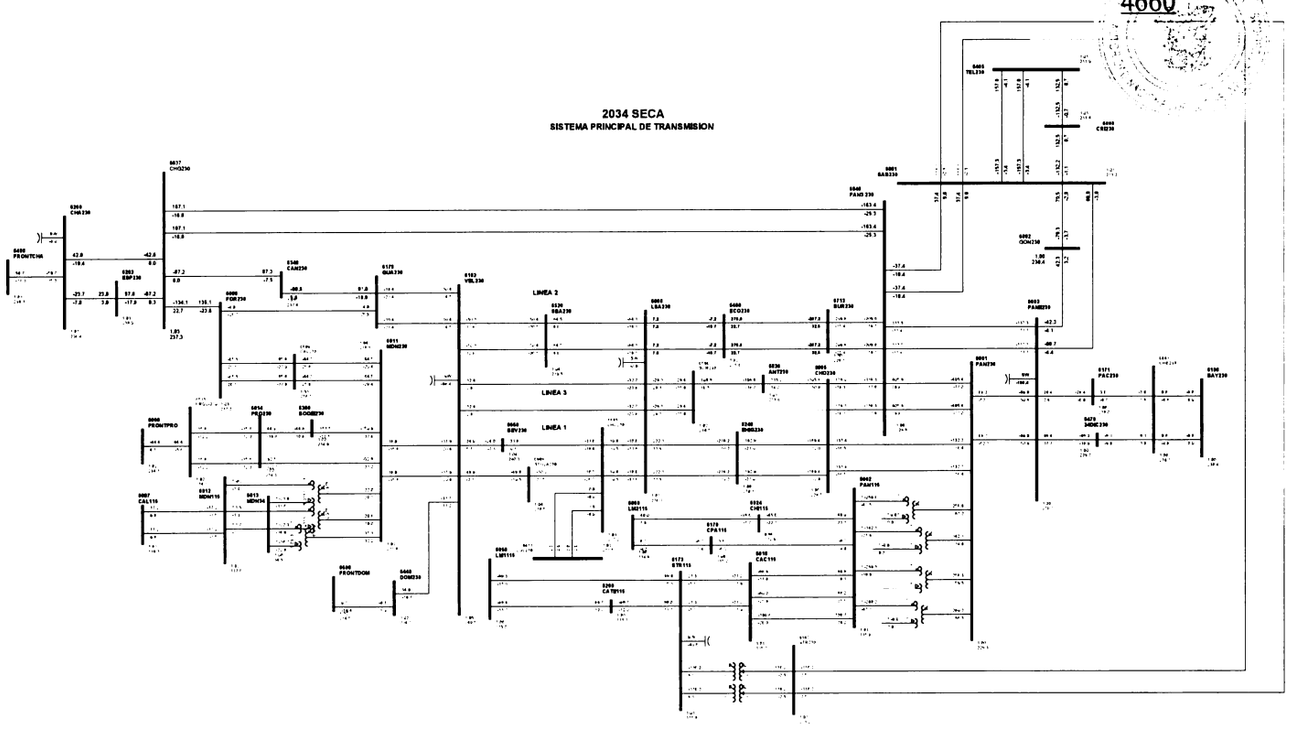

1

Gaceta Oficial Digital
Para verificar la autenticidad de una representación **GO6B073078A532D**
en el sitio web www.gacetaoficial.gob.pa/validar-gaceta

C22-6005-6830-9A

4661

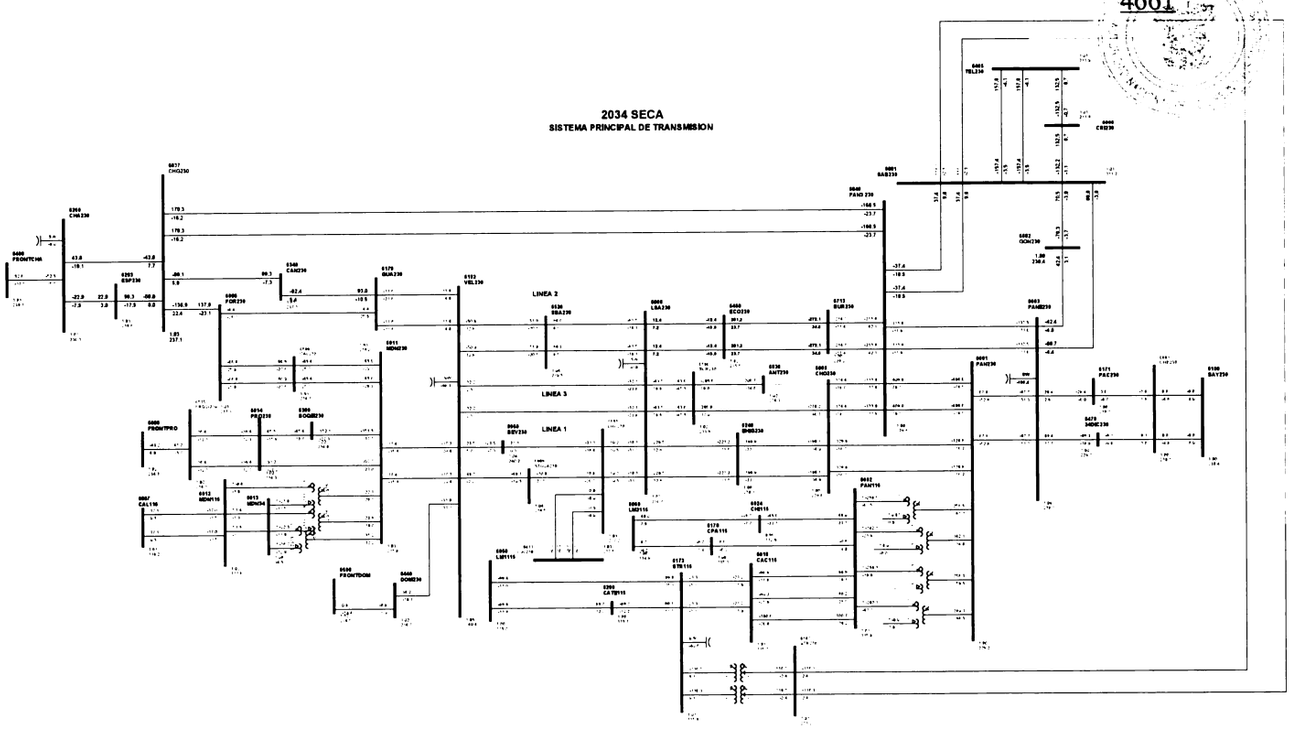

1

Gaceta Oficial Digital
Para verificar la autenticidad de una representación **GO6B073078A532D**
en el sitio web www.gacetaoficial.gob.pa/validar-gaceta

C23-6005-6840-7B

4662

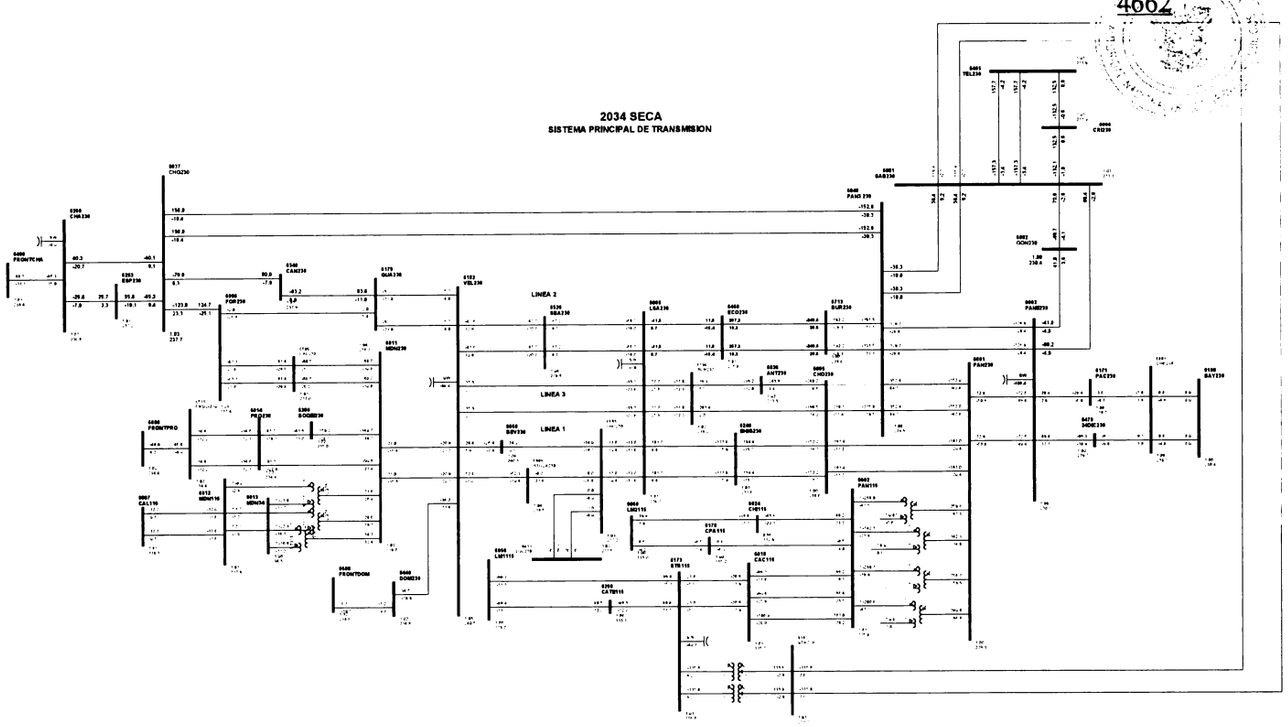

1

Gaceta Oficial Digital
Para verificar la autenticidad de una representación **GO6B073078A532D**
en el sitio web www.gacetaoficial.gob.pa/validar-gaceta

C24-6005-6840-8B

4663

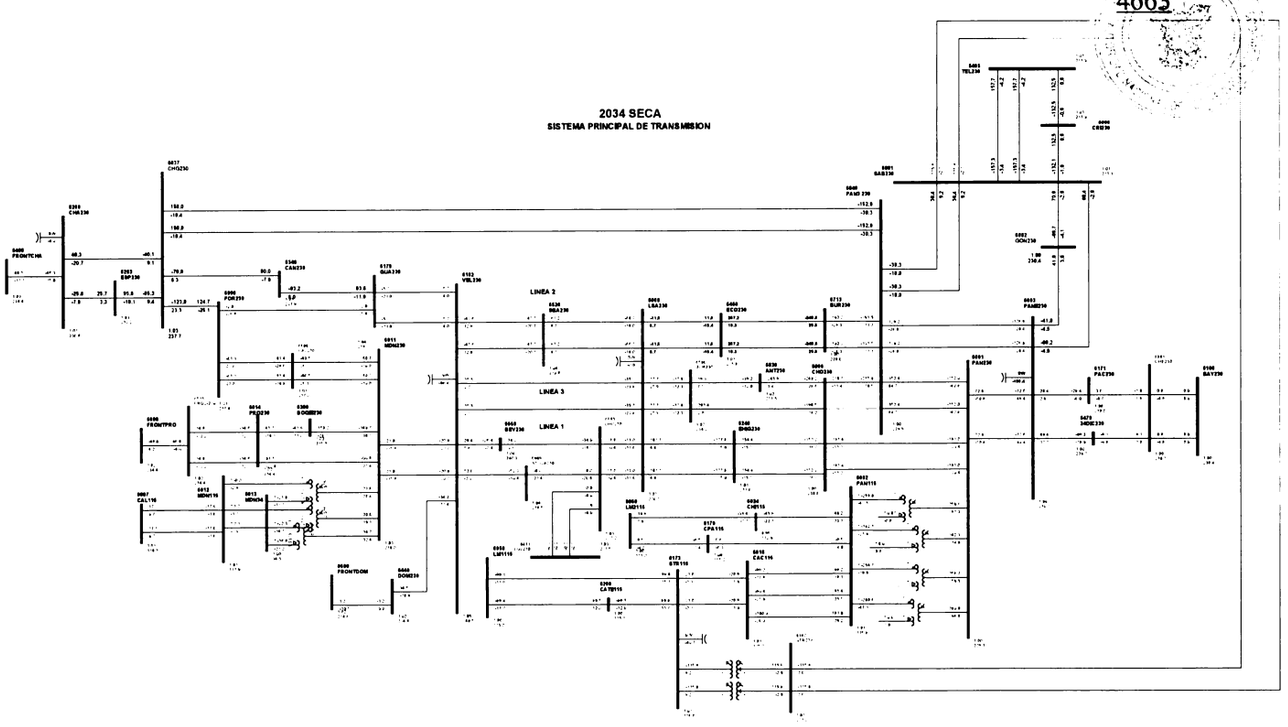

1

Gaceta Oficial Digital
Para verificar la autenticidad de una representación **GO6B073078A532D**
en el sitio web www.gacetaoficial.gob.pa/validar-gaceta

C25-6008-6182-51

4664

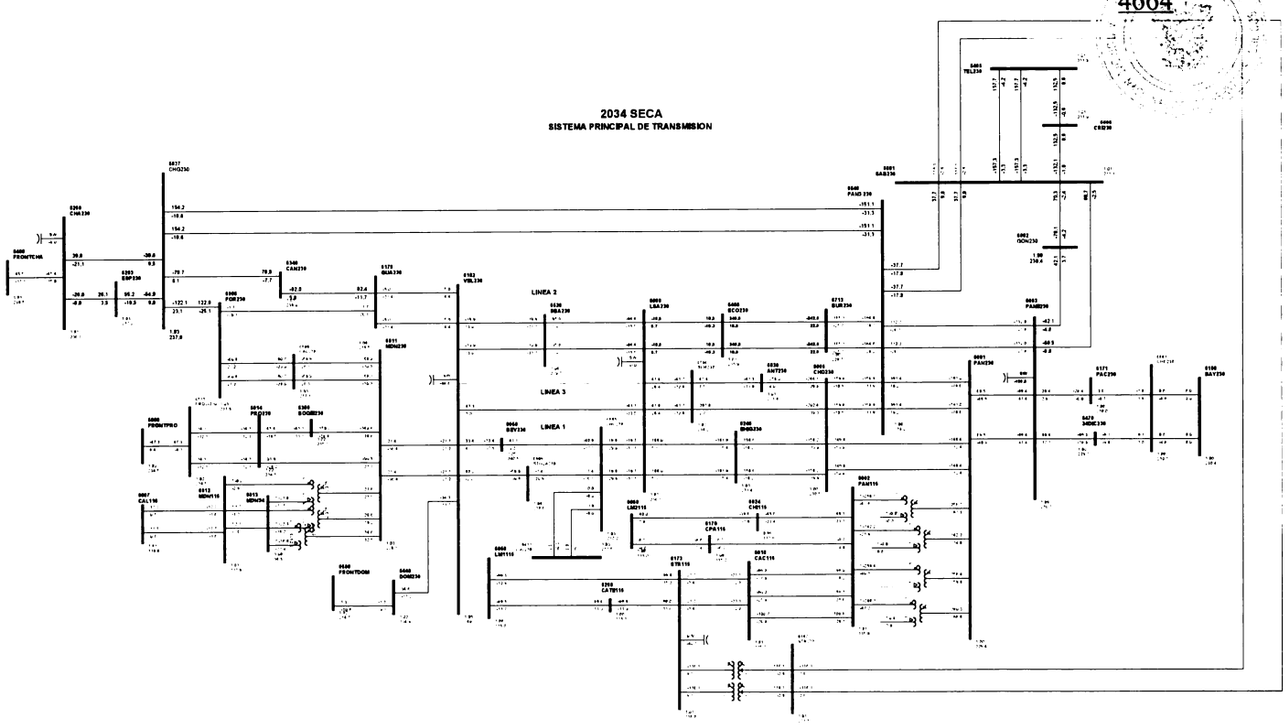

1

Gaceta Oficial Digital
Para verificar la autenticidad de una representación **GO6B073078A532D**
en el sitio web www.gacetaoficial.gob.pa/validar-gaceta

C26-6008-6182-52

4665

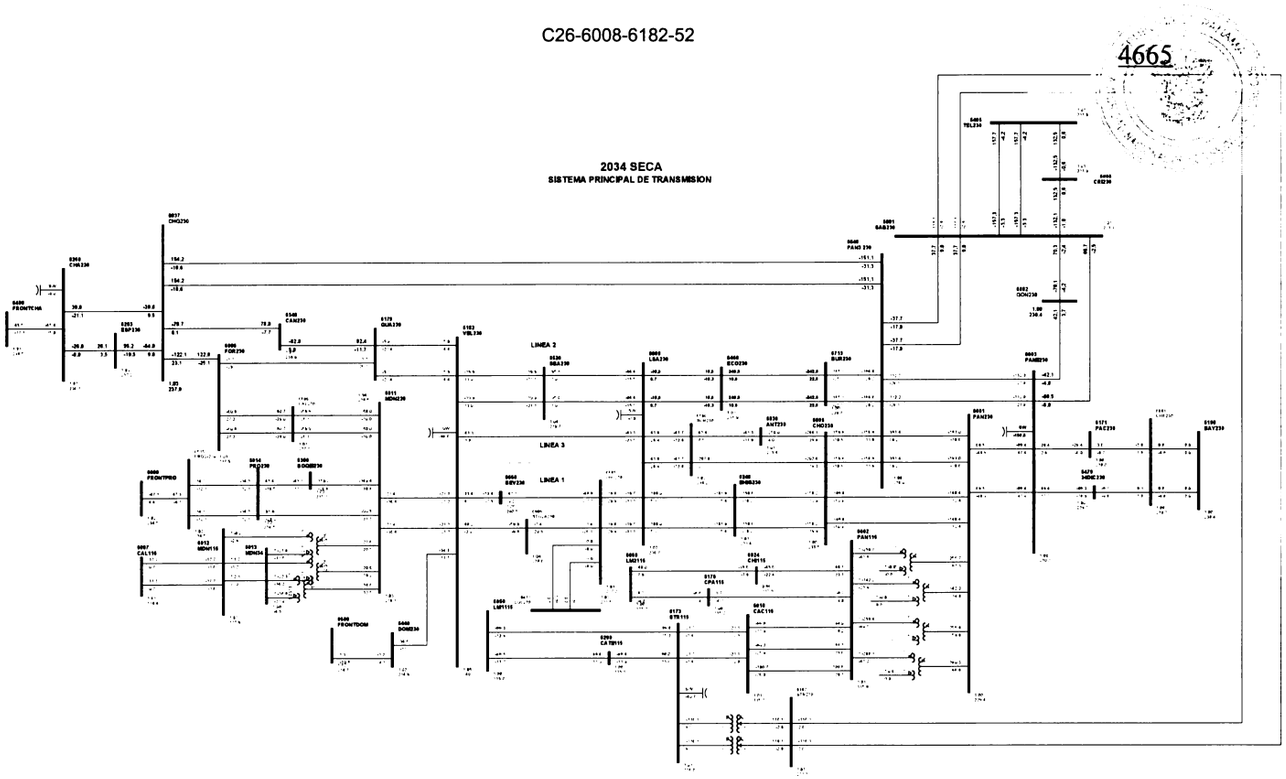

1

Gaceta Oficial Digital
Para verificar la autenticidad de una representación **GO6B073078A532D**
en el sitio web www.gacetaoficial.gob.pa/validar-gaceta

C27-6008-6240-3C

4666

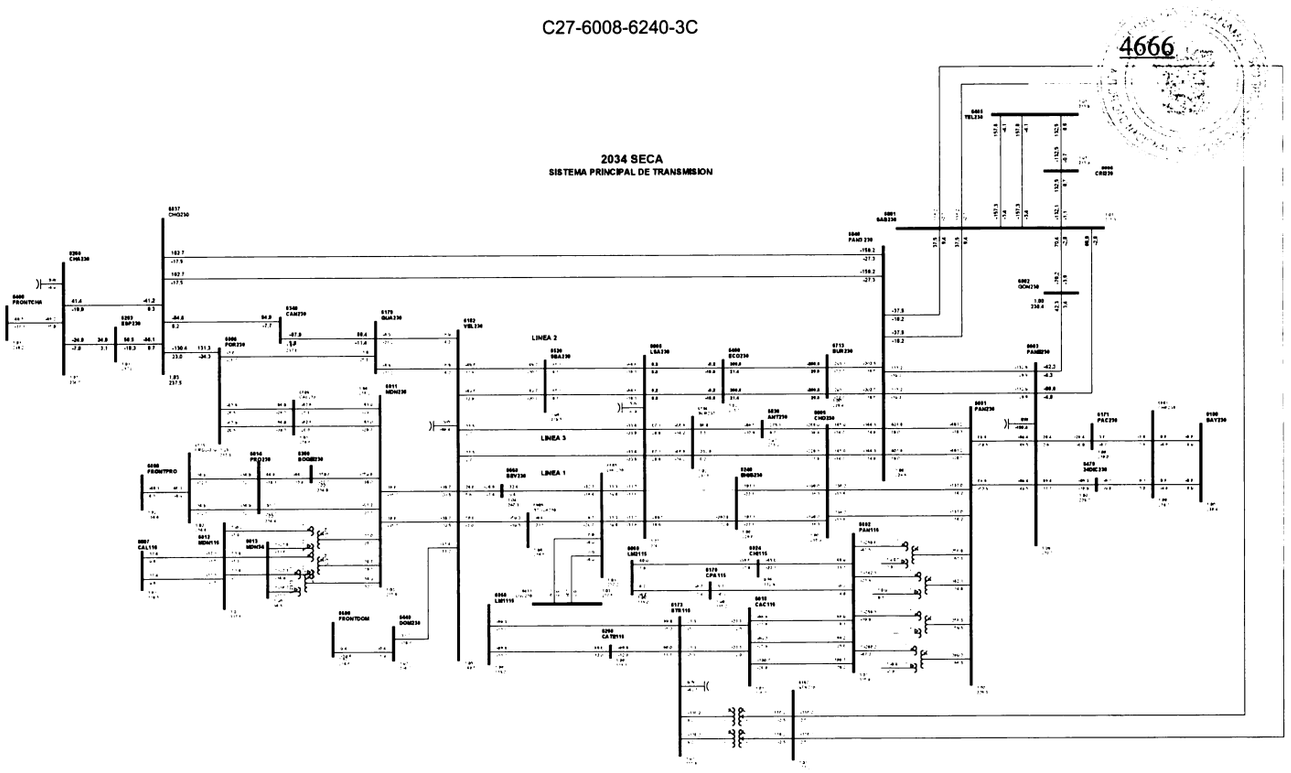

1

Gaceta Oficial Digital
Para verificar la autenticidad de una representación **GO6B073078A532D**
en el sitio web www.gacetaoficial.gob.pa/validar-gaceta

C28-6008-6240-4C

4667

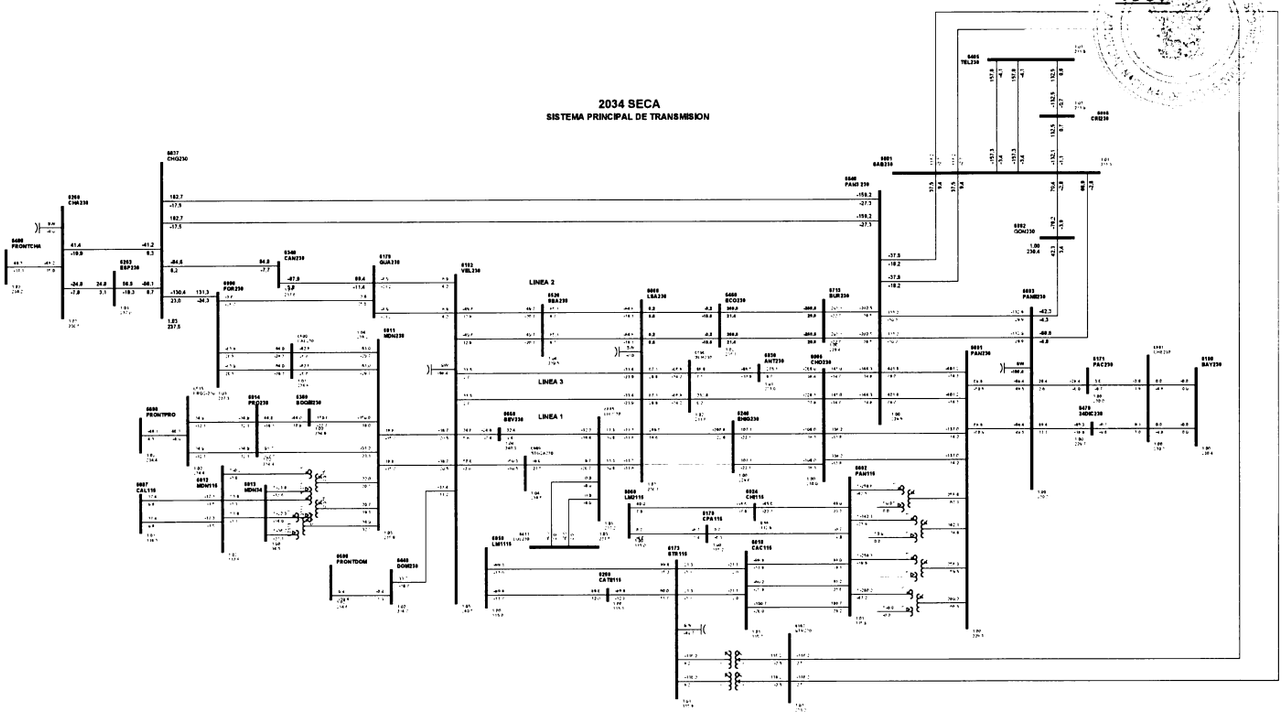

1

Gaceta Oficial Digital
Para verificar la autenticidad de una representación **GO6B073078A532D**
en el sitio web www.gacetaoficial.gob.pa/validar-gaceta

C29-6008-6460-2D

4668

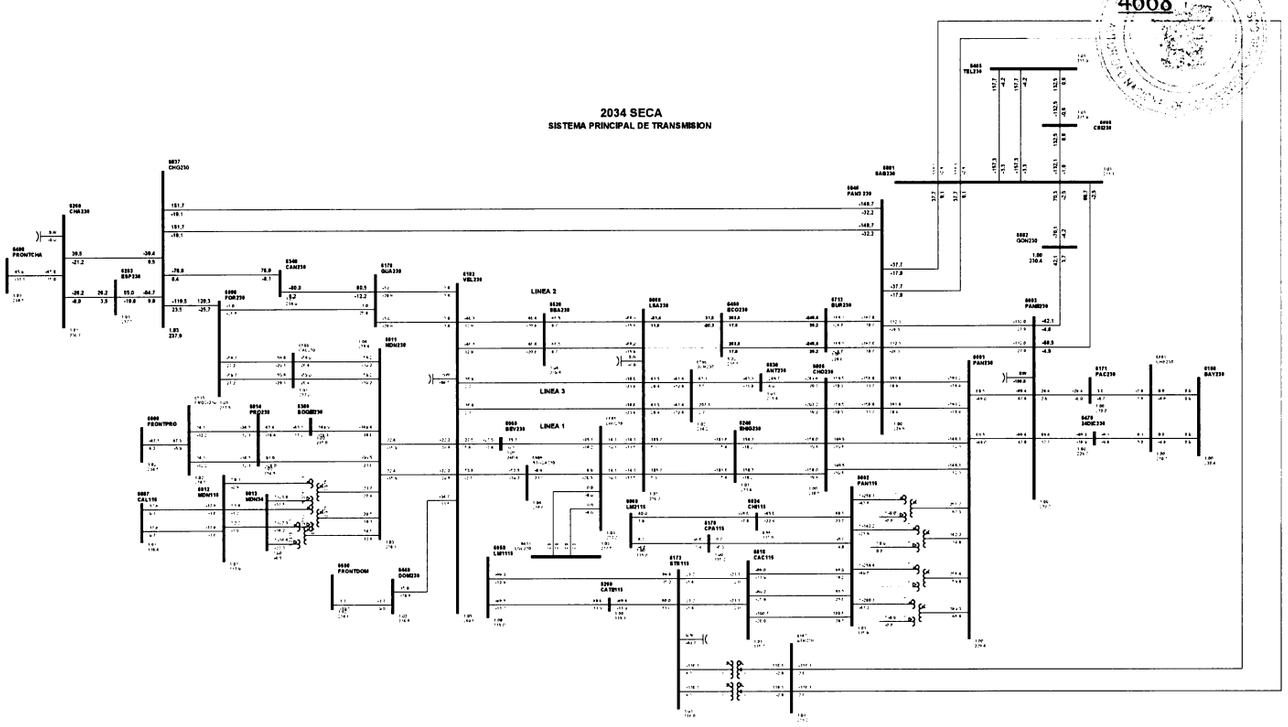

1

Gaceta Oficial Digital
Para verificar la autenticidad de una representación **GO6B073078A532D**
en el sitio web www.gacetaoficial.gob.pa/validar-gaceta

C30-6008-6460-3D

4669

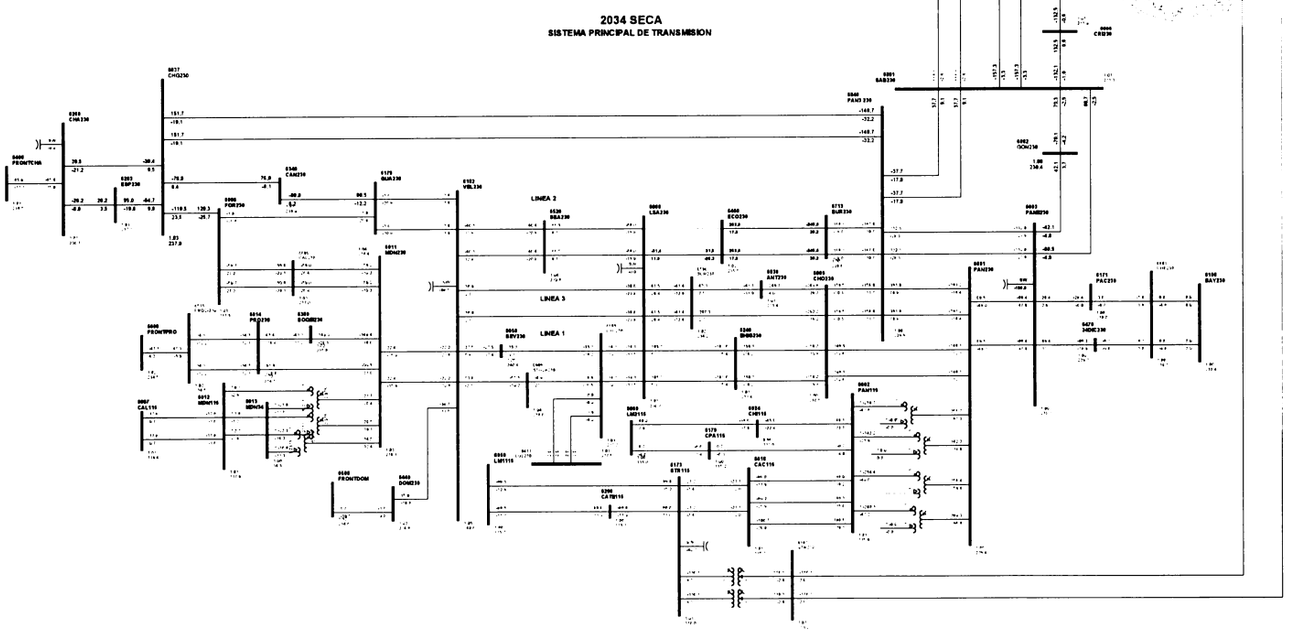

1

Gaceta Oficial Digital
Para verificar la autenticidad de una representación **GO6B073078A532D**
en el sitio web www.gacetaoficial.gob.pa/validar-gaceta

C31-6008-6520-4A

4670

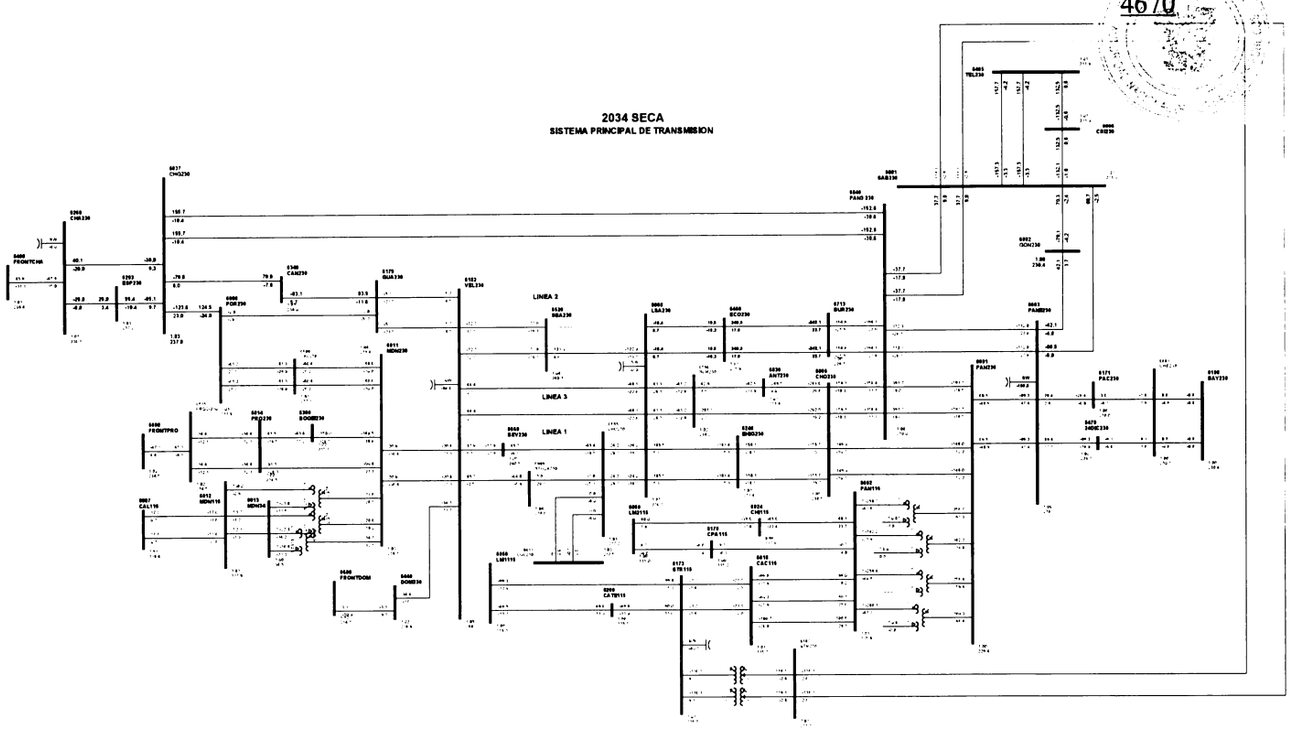

1

Gaceta Oficial Digital
Para verificar la autenticidad de una representación **GO6B073078A532D**
en el sitio web www.gacetaoficial.gob.pa/validar-gaceta

C32-6008-6520-5A

4671

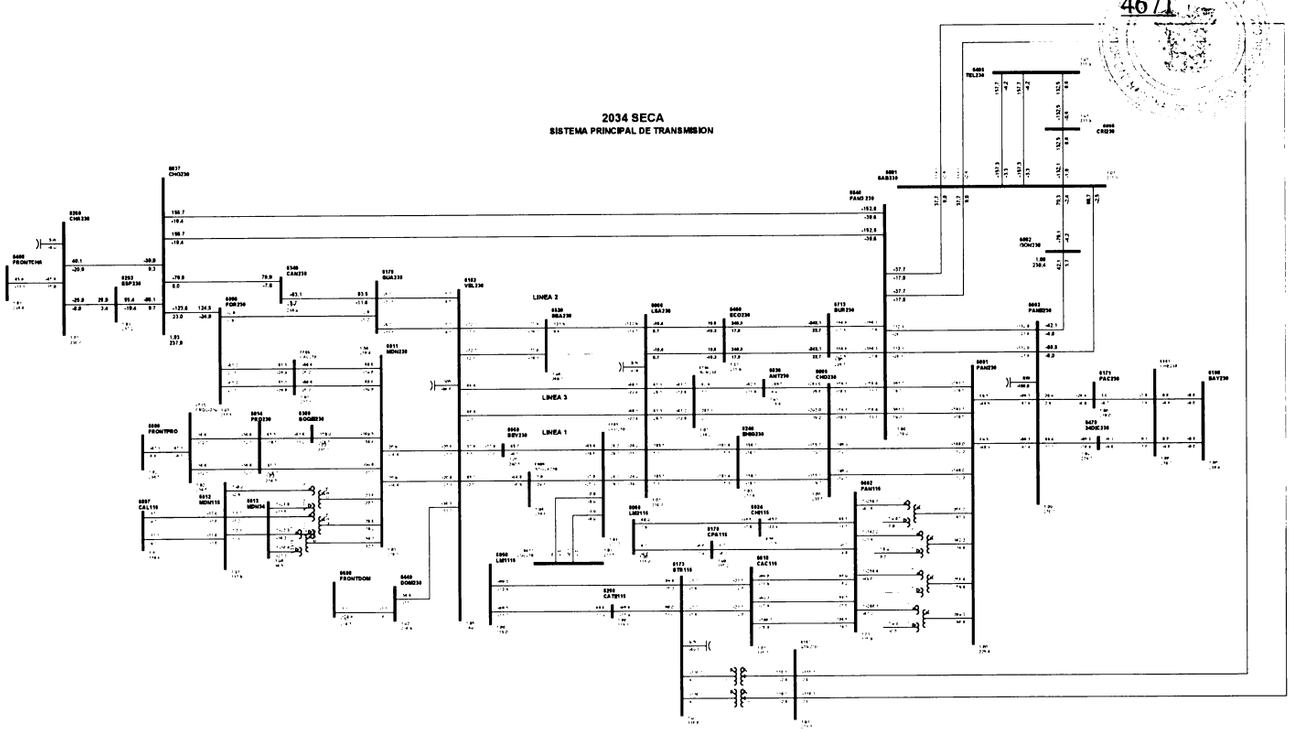

1

C33-6008-6596-0B

4672

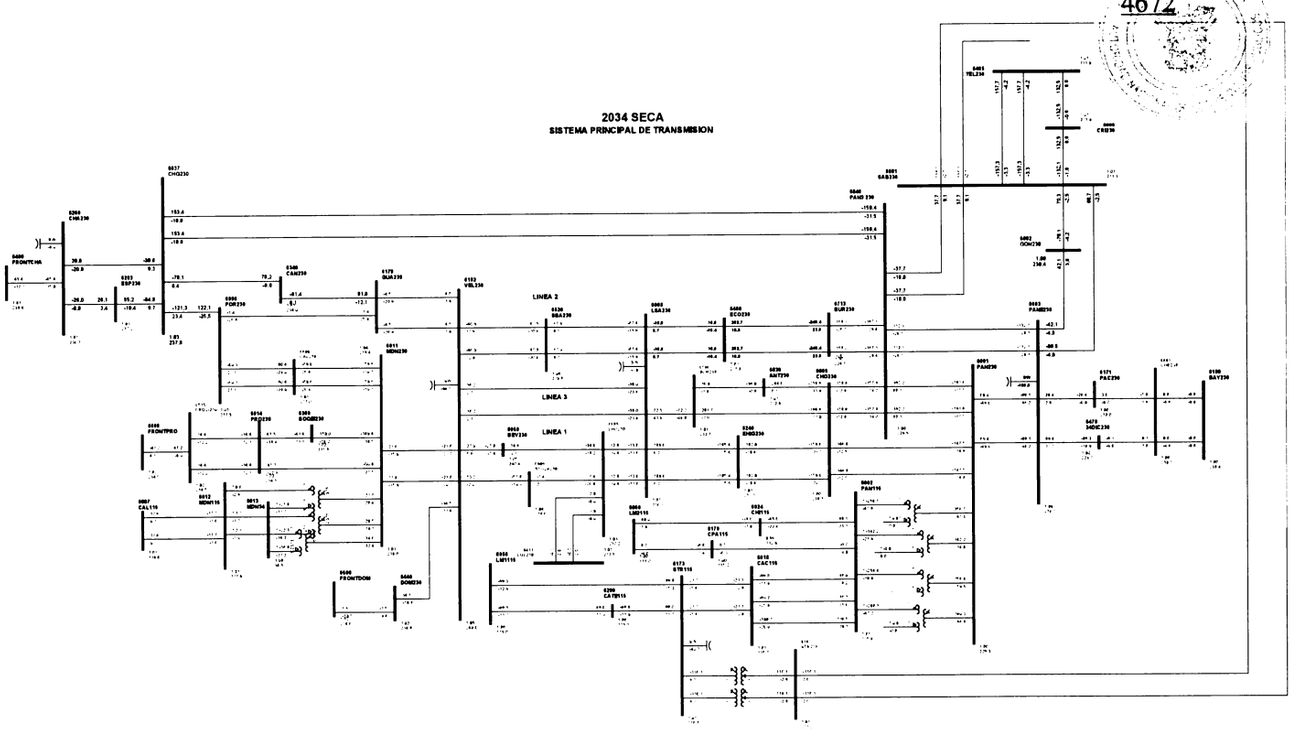

1

Gaceta Oficial Digital
Para verificar la autenticidad de una representación **GO6B073078A532D**
en el sitio web www.gacetaoficial.gob.pa/validar-gaceta

C34-6008-6596-9C

4673

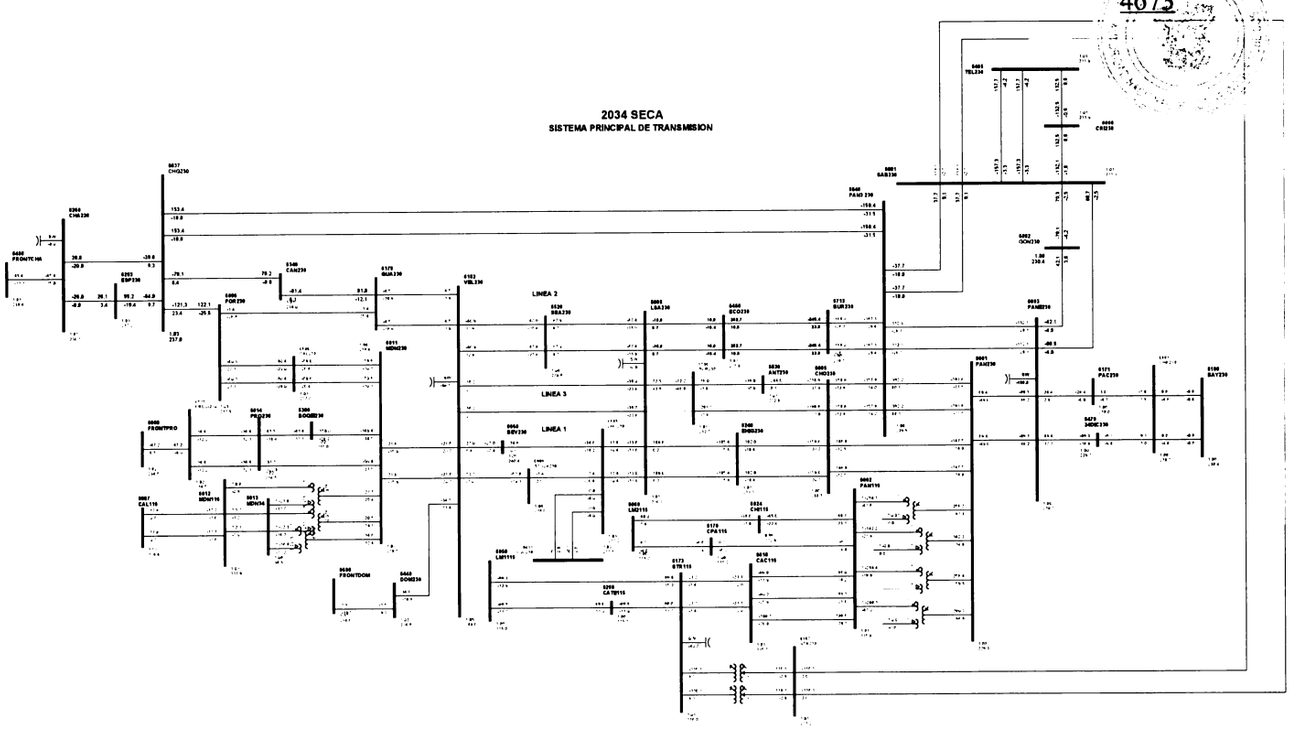

1

Gaceta Oficial Digital
Para verificar la autenticidad de una representación **GO6B073078A532D**
en el sitio web www.gacetaoficial.gob.pa/validar-gaceta

C35-6008-6885-5A

4674

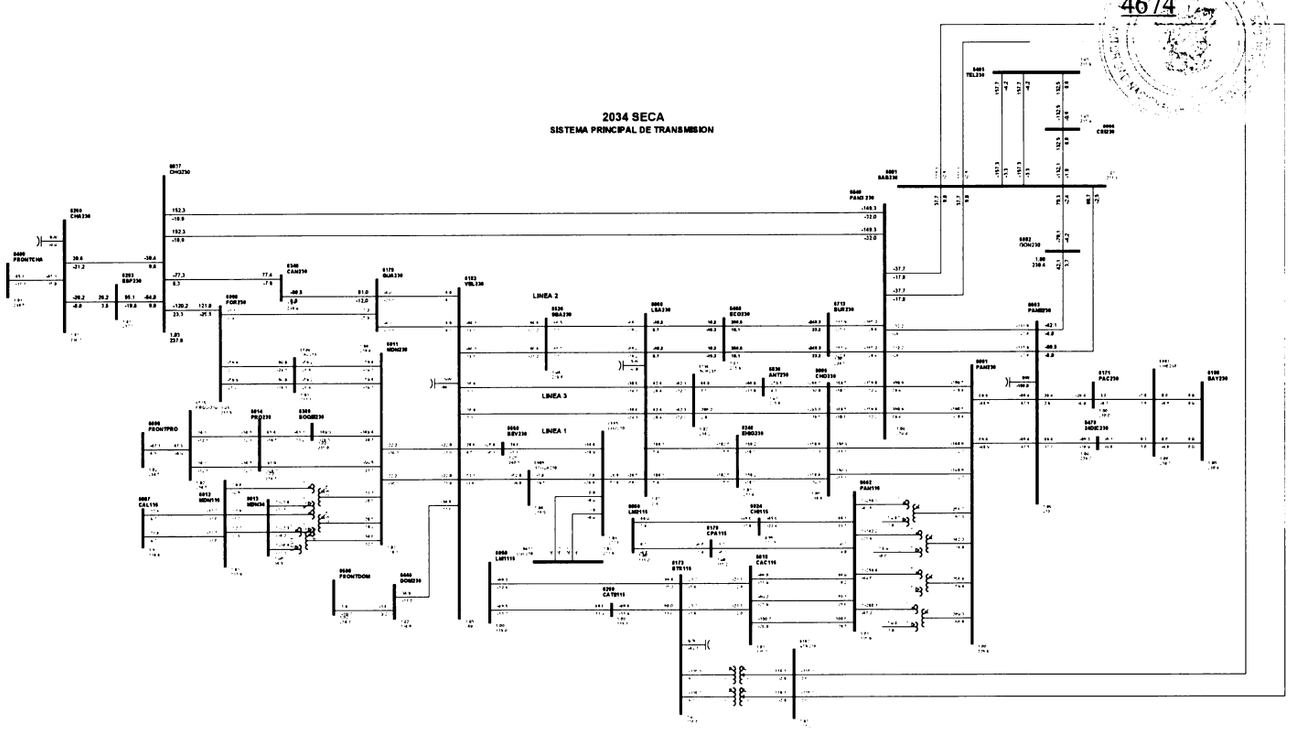

1

C36-6008-6885-6A

4675

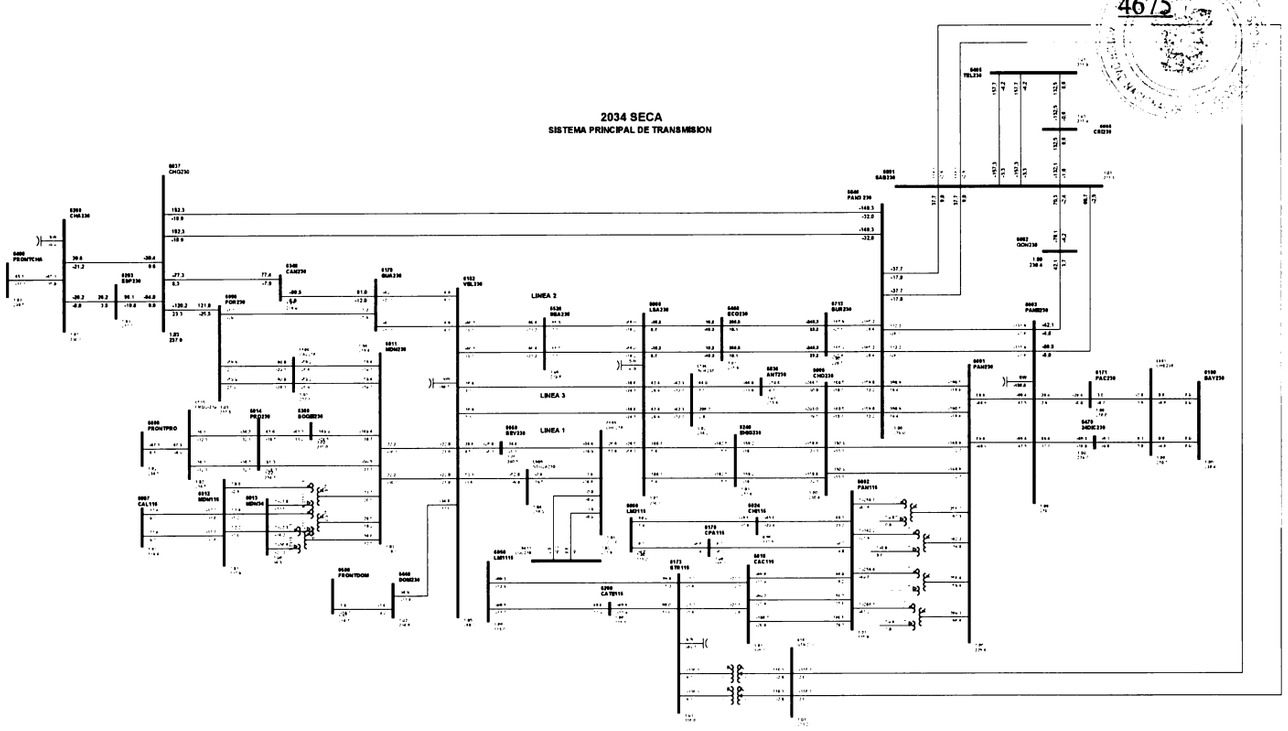

1

Gaceta Oficial Digital
Para verificar la autenticidad de una representación **GO6B073078A532D**
en el sitio web www.gacetaoficial.gob.pa/validar-gaceta

C37-6011-6014-39

4676

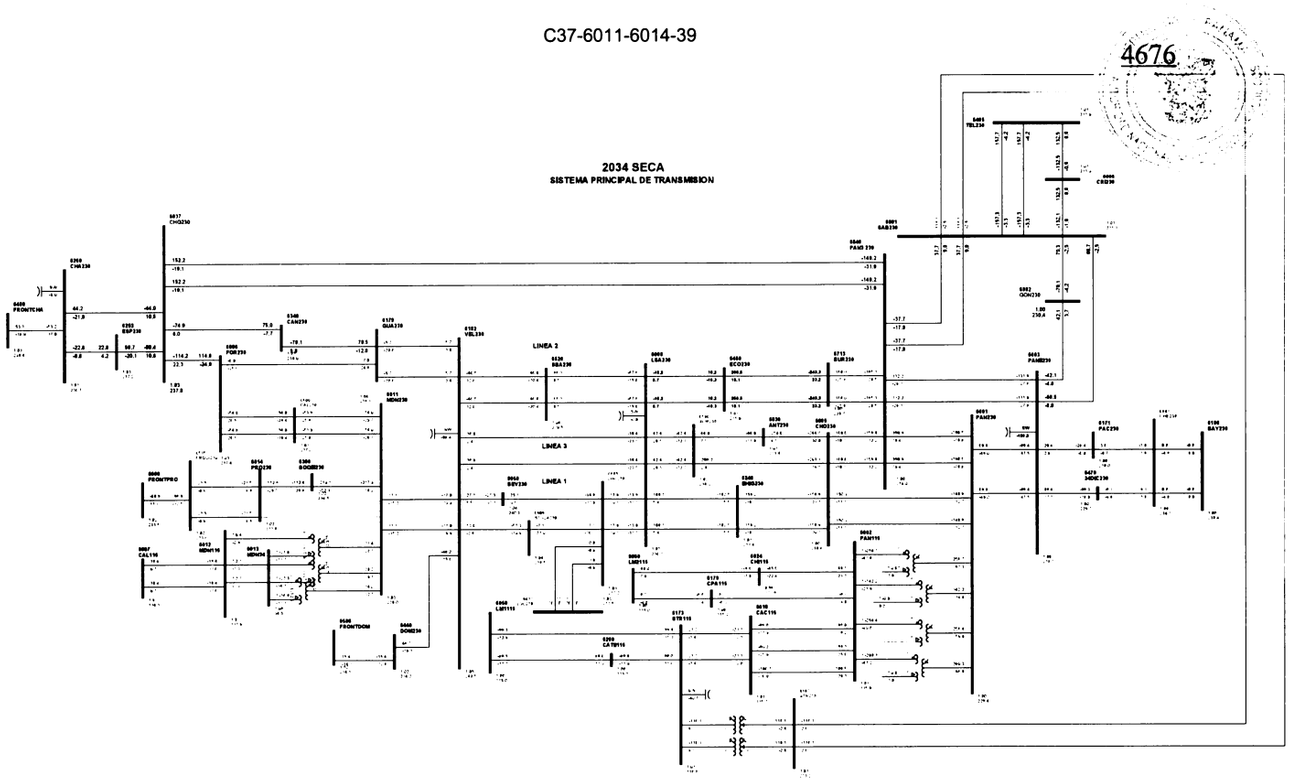

1

Gaceta Oficial Digital
Para verificar la autenticidad de una representación **GO6B073078A532D**
en el sitio web www.gacetaoficial.gob.pa/validar-gaceta

C38-6011-6182-5D

4677

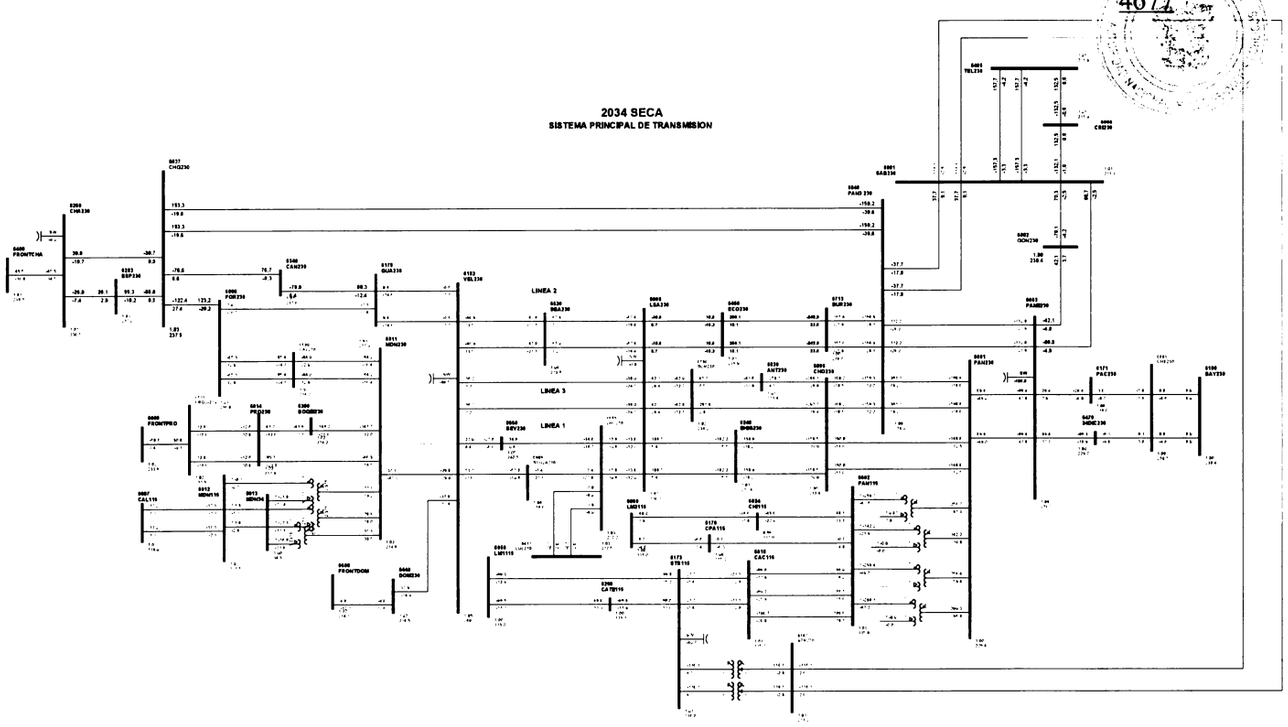

1

Gaceta Oficial Digital
Para verificar la autenticidad de una representación **GO6B073078A532D**
en el sitio web www.gacetaoficial.gob.pa/validar-gaceta

C39-6011-6182-6D

4678

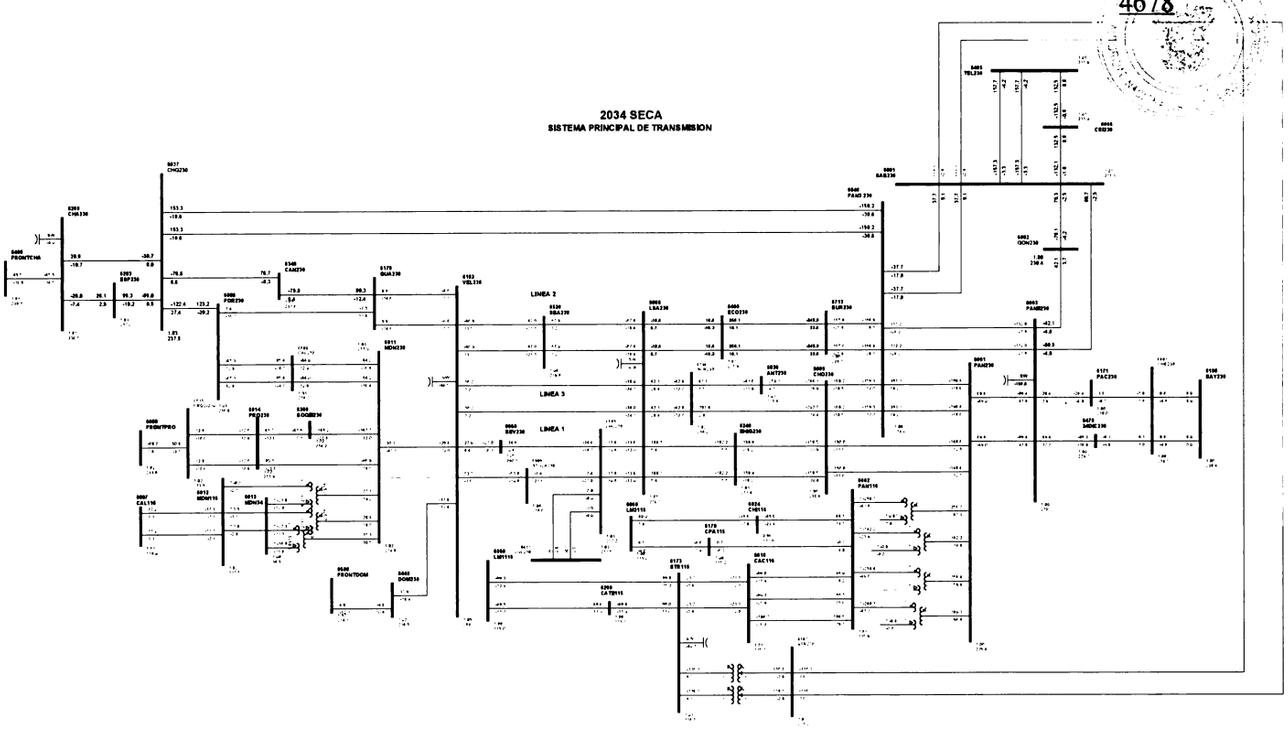

1

Gaceta Oficial Digital
Para verificar la autenticidad de una representación **GO6B073078A532D**
en el sitio web www.gacetaoficial.gob.pa/validar-gaceta

C40-6011-6380-9A

4679

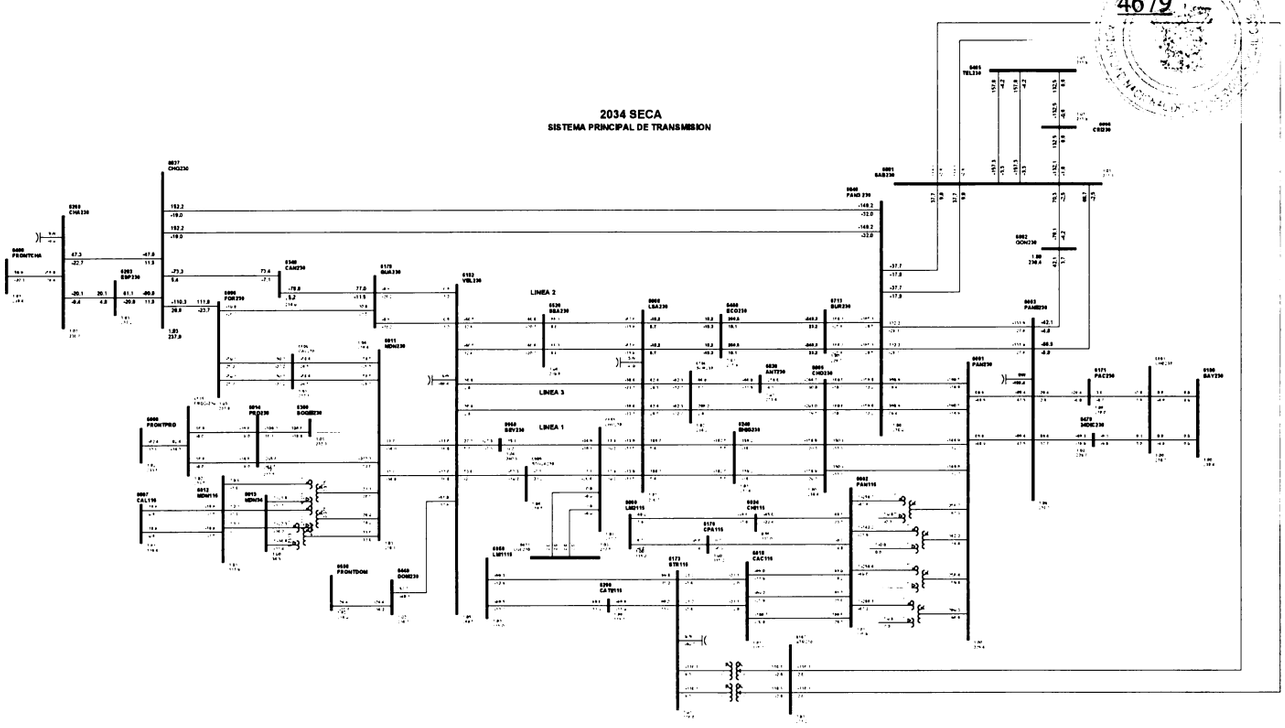

1

Gaceta Oficial Digital
Para verificar la autenticidad de una representación **GO6B073078A532D**
en el sitio web www.gacetaoficial.gob.pa/validar-gaceta

C41-6011-6800-7A

4680

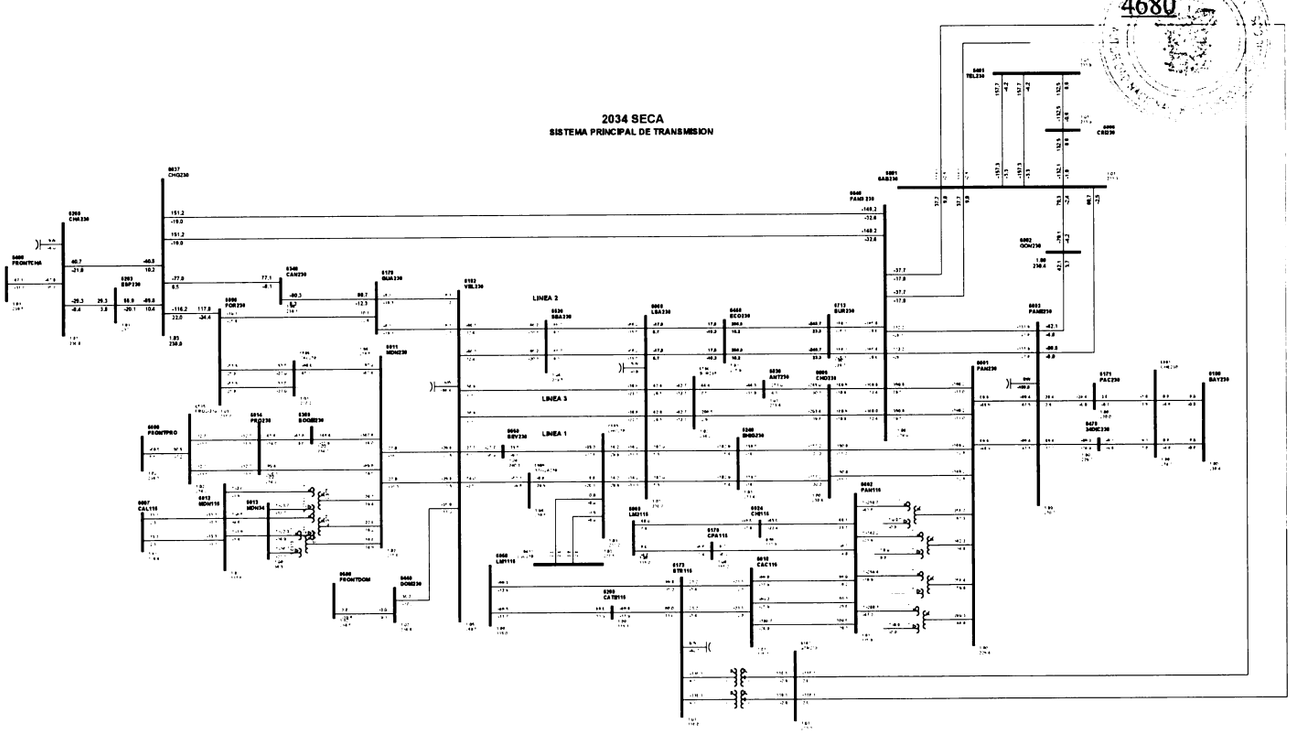

1

Gaceta Oficial Digital
Para verificar la autenticidad de una representación **GO6B073078A532D**
en el sitio web www.gacetaoficial.gob.pa/validar-gaceta

C42-6011-6800-8A

4681

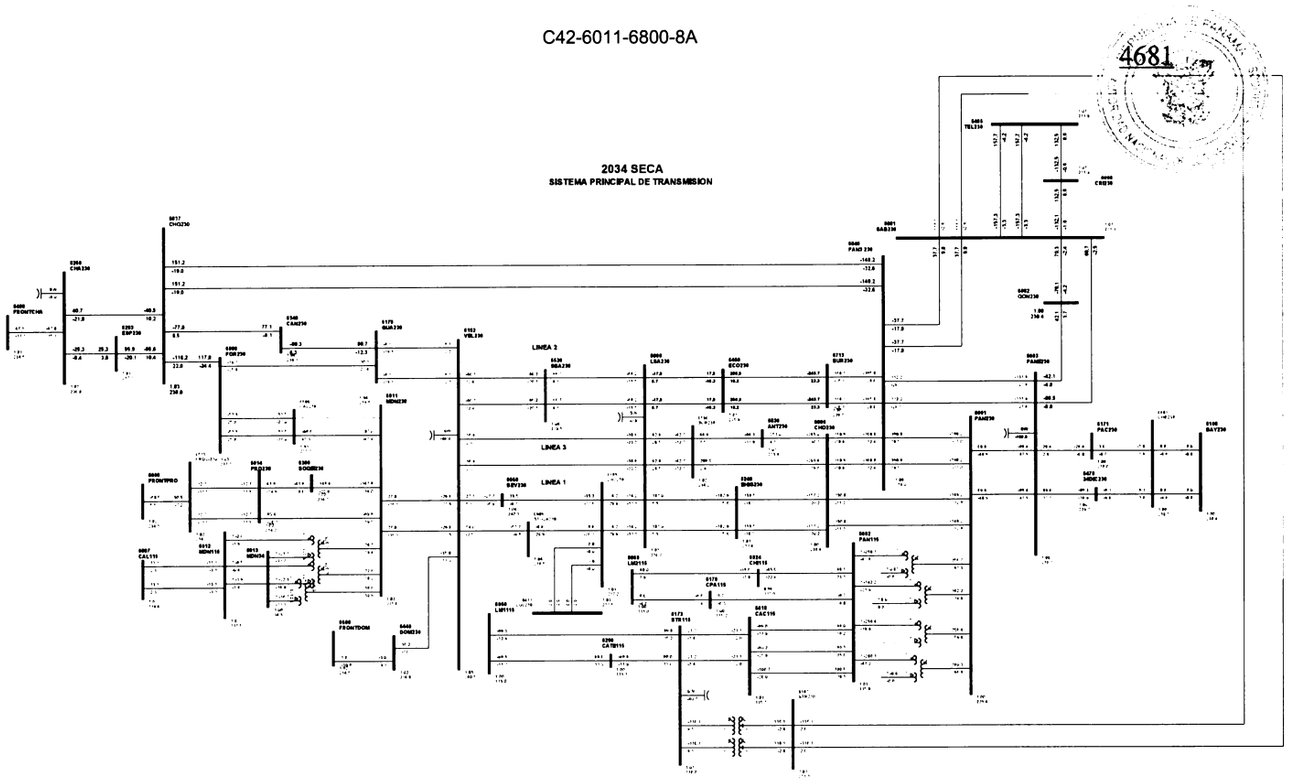

1

Gaceta Oficial Digital
Para verificar la autenticidad de una representación **GO6B073078A532D**
en el sitio web www.gacetaoficial.gob.pa/validar-gaceta

C43-6012-6087-15

4682

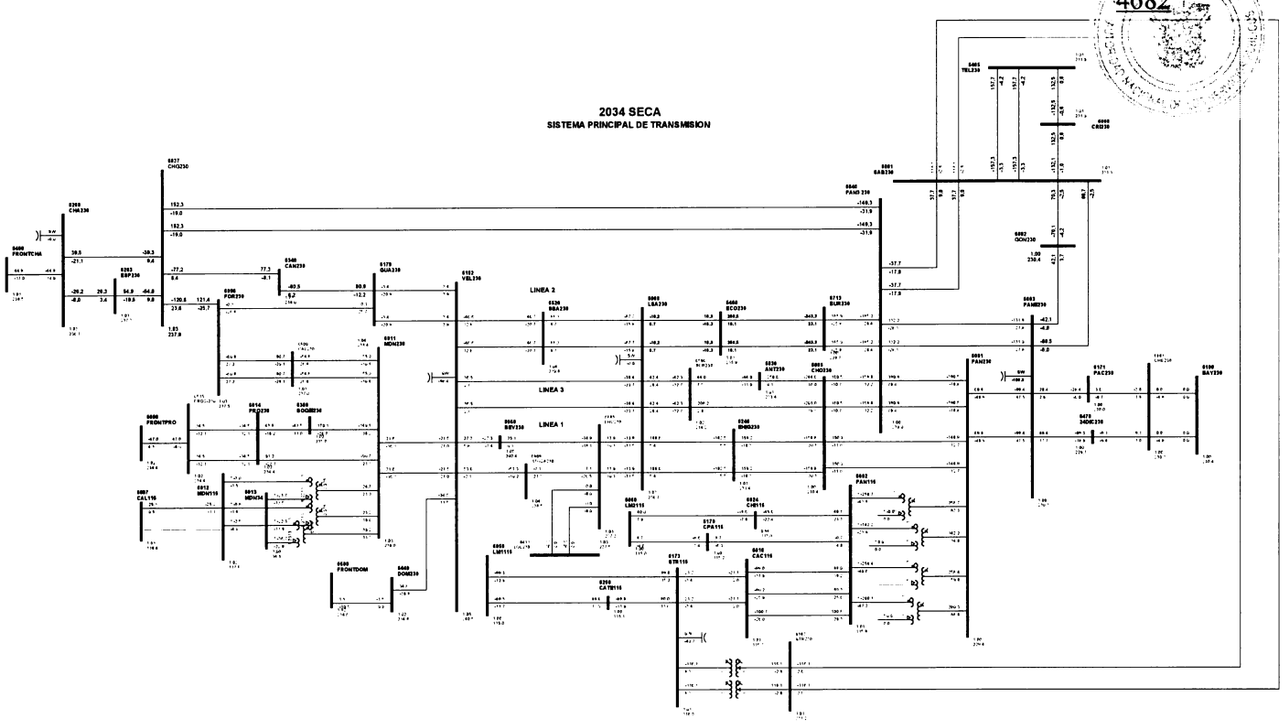

1

Gaceta Oficial Digital
Para verificar la autenticidad de una representación **GO6B073078A532D**
en el sitio web www.gacetaoficial.gob.pa/validar-gaceta

C44-6012-6087-16

4683

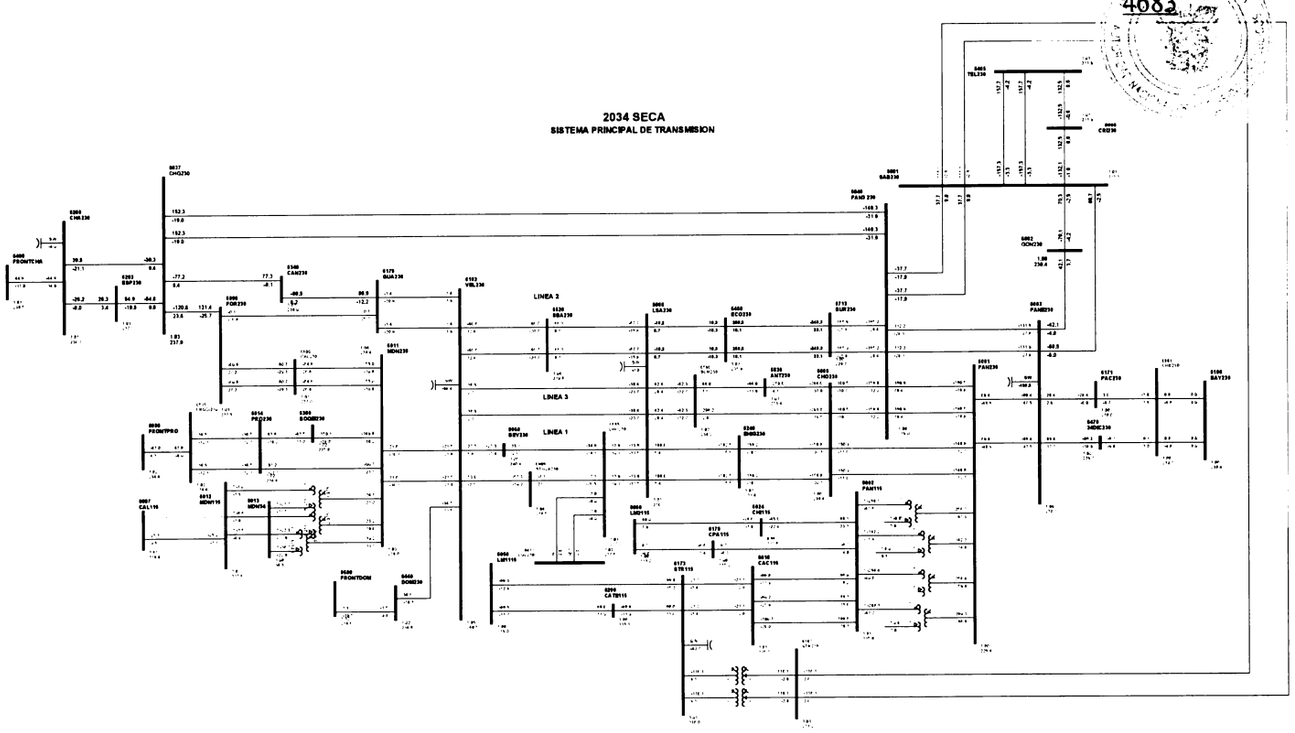

1

Gaceta Oficial Digital
Para verificar la autenticidad de una representación **GO6B073078A532D**
en el sitio web www.gacetaoficial.gob.pa/validar-gaceta

C45-6014-6380-9B

4684

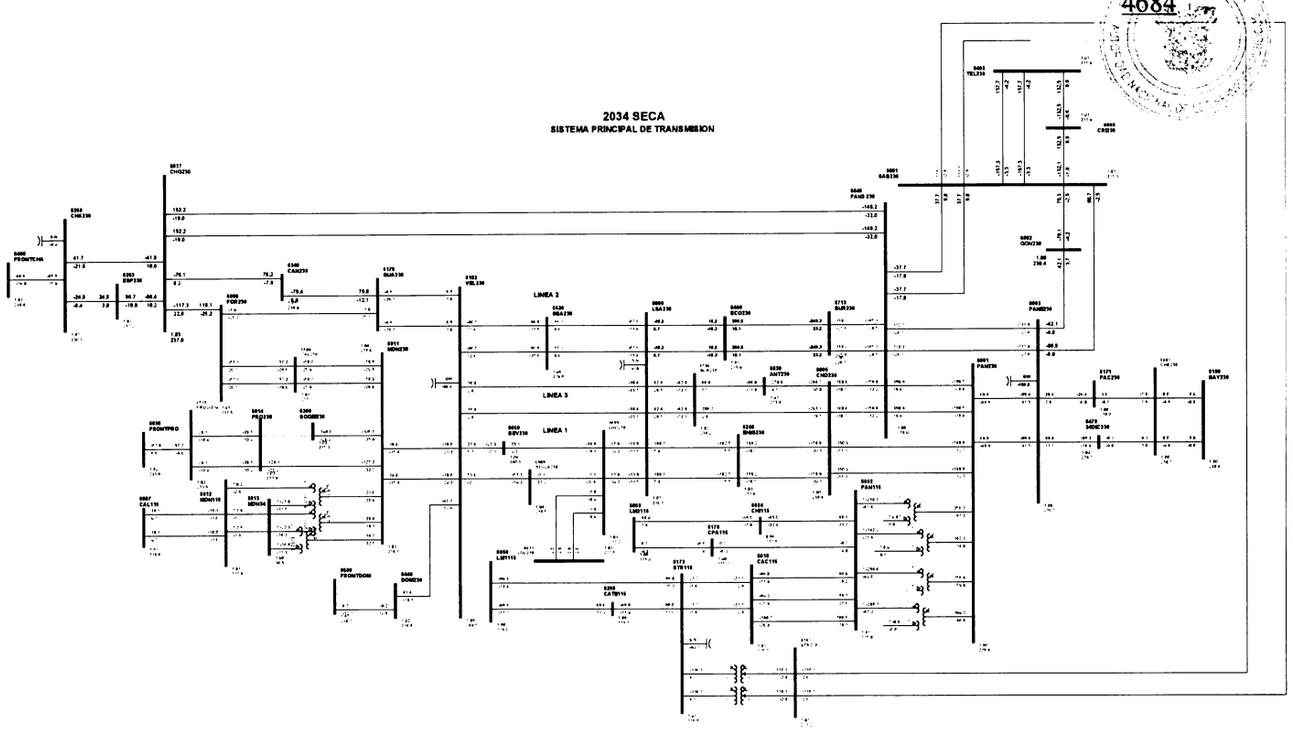

1

Gaceta Oficial Digital
Para verificar la autenticidad de una representación **GO6B073078A532D**
en el sitio web www.gacetaoficial.gob.pa/validar-gaceta

C46-6014-6515-1

4685

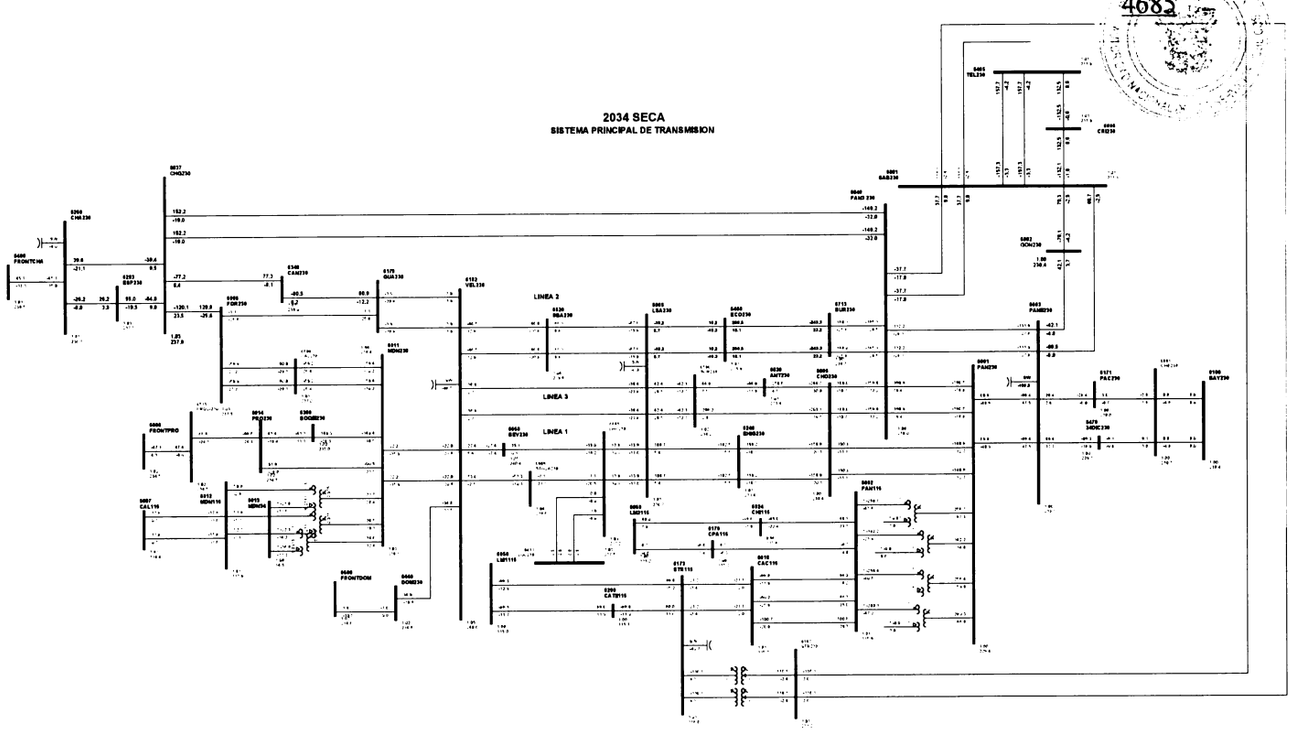

1

Gaceta Oficial Digital
Para verificar la autenticidad de una representación **GO6B073078A532D**
en el sitio web www.gacetaoficial.gob.pa/validar-gaceta

C47-6014-6515-2

4686

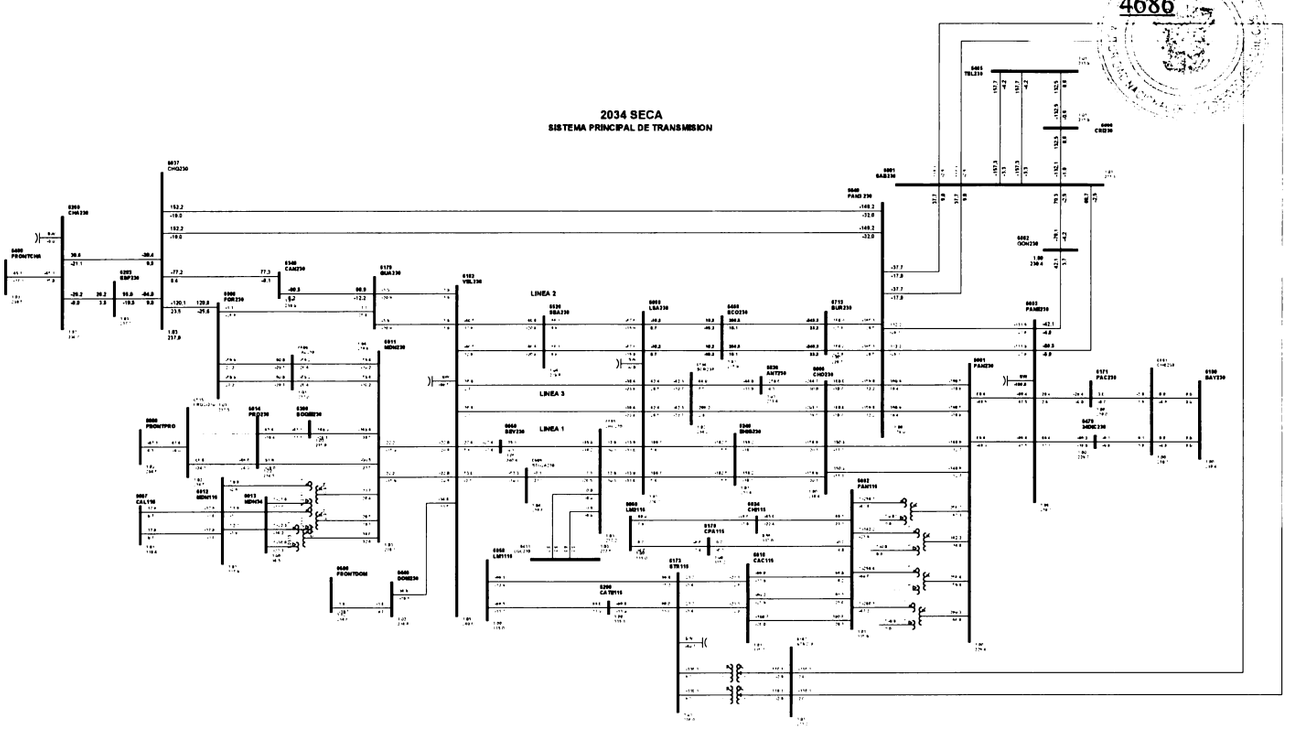

1

Gaceta Oficial Digital
Para verificar la autenticidad de una representación **GO6B073078A532D**
en el sitio web www.gacetaoficial.gob.pa/validar-gaceta

C48-6018-6032-1

4687

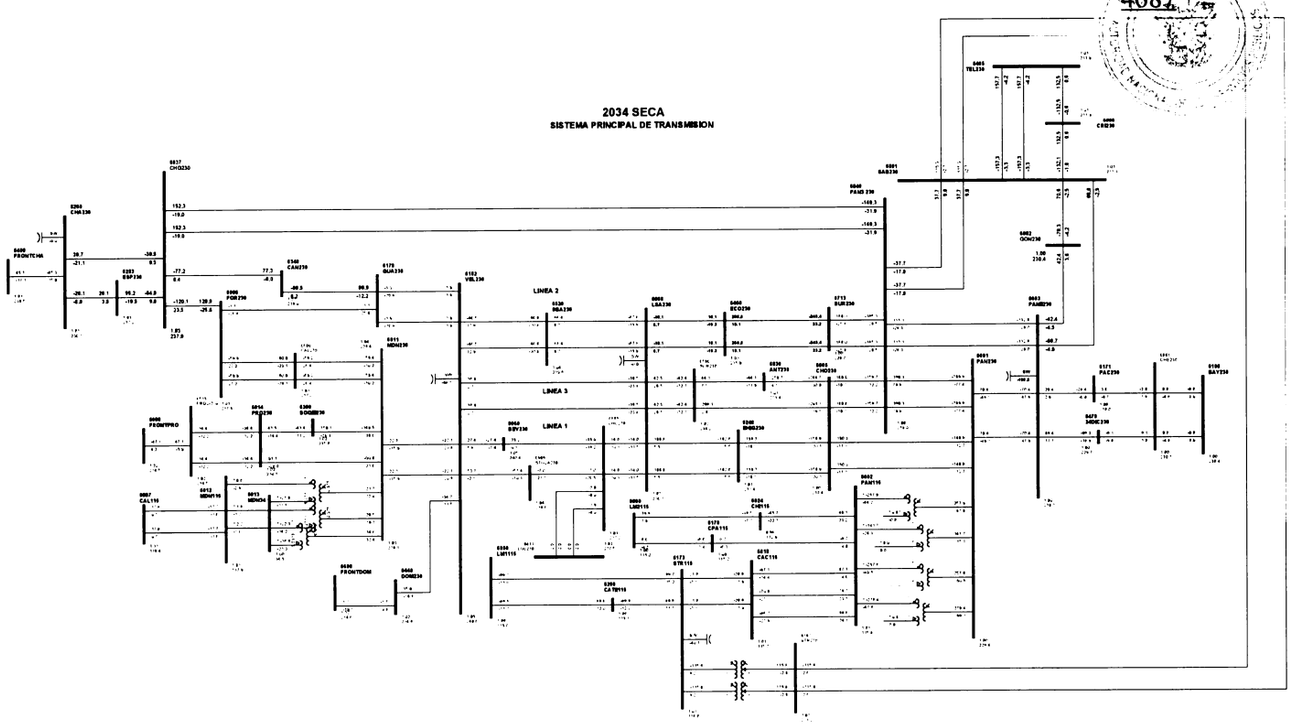

1

Gaceta Oficial Digital
Para verificar la autenticidad de una representación **GO6B073078A532D**
en el sitio web www.gacetaoficial.gob.pa/validar-gaceta

C49-6018-6173-1A

4688

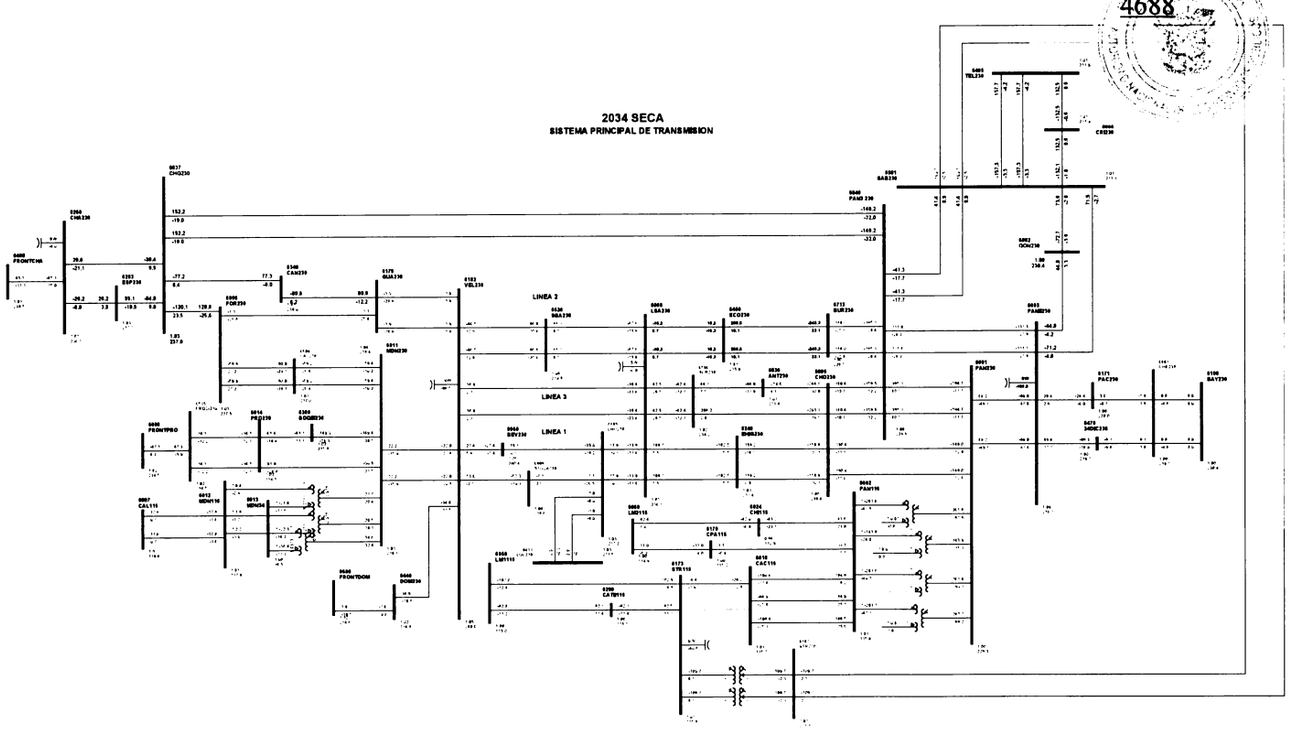

1

Gaceta Oficial Digital
Para verificar la autenticidad de una representación **GO6B073078A532D**
en el sitio web www.gacetaoficial.gob.pa/validar-gaceta

C50-6018-6173-2A

4689

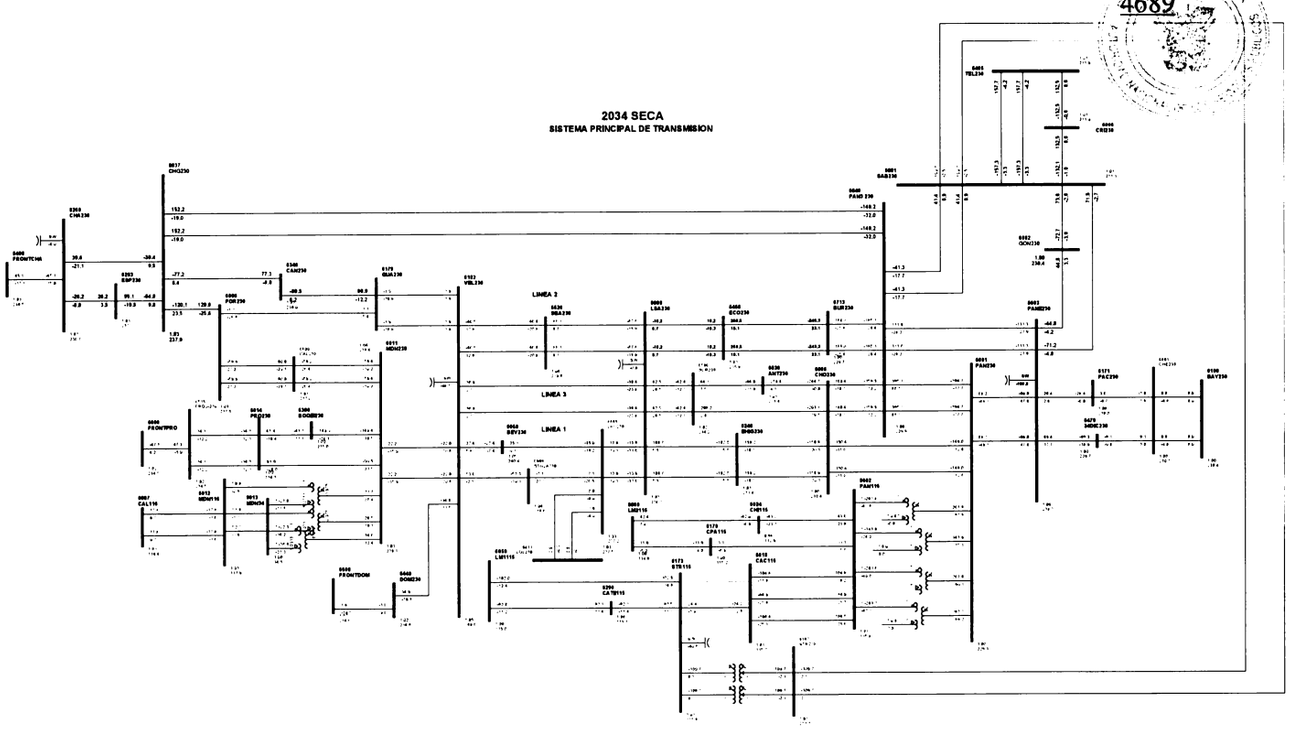

1

Gaceta Oficial Digital
Para verificar la autenticidad de una representación **GO6B073078A532D**
en el sitio web www.gacetaoficial.gob.pa/validar-gaceta

C51-6024-6060-3B

4690

2034 SECA
SISTEMA PRINCIPAL DE TRANSMISION

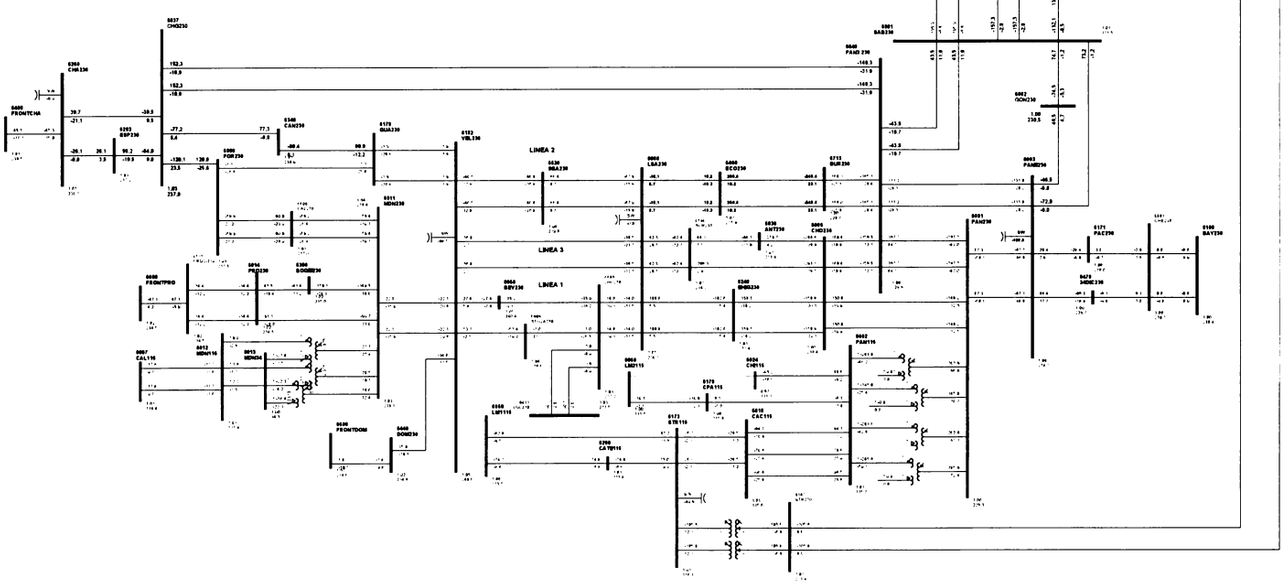

1

Gaceta Oficial Digital
Para verificar la autenticidad de una representación **GO6B073078A532D**
en el sitio web www.gacetaoficial.gob.pa/validar-gaceta

C52-6059-6173-2B

4691

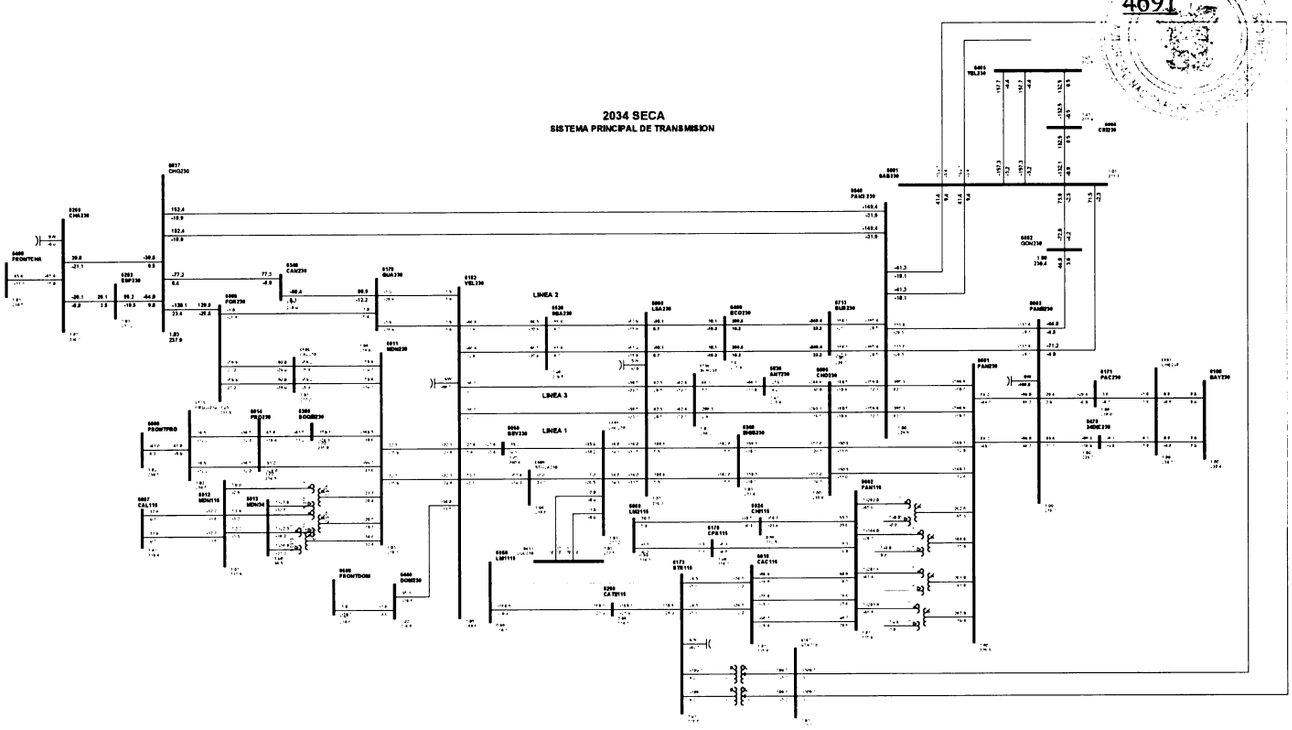

1

Gaceta Oficial Digital
Para verificar la autenticidad de una representación **GO6B073078A532D**
en el sitio web www.gacetaoficial.gob.pa/validar-gaceta

C53-6059-6290-1C

4692

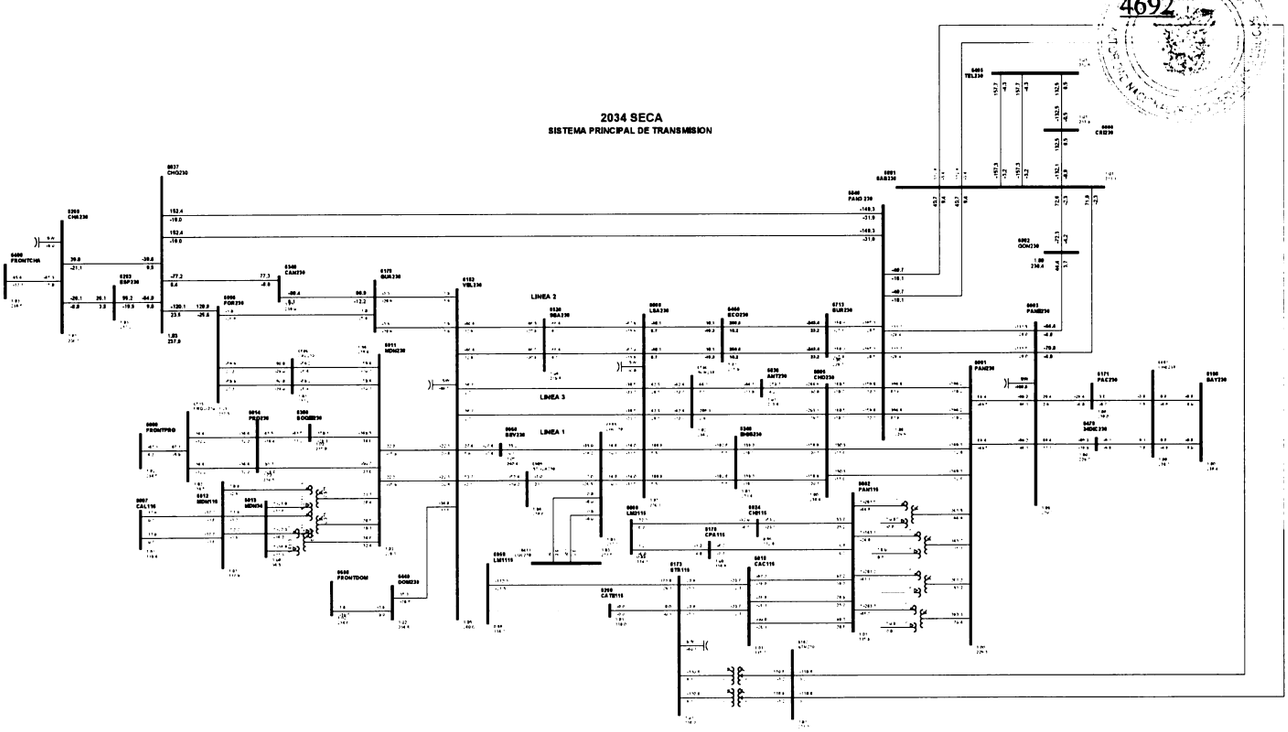

1

Gaceta Oficial Digital
Para verificar la autenticidad de una representación **GO6B073078A532D**
en el sitio web www.gacetaoficial.gob.pa/validar-gaceta

C54-6060-6170-4B

4693

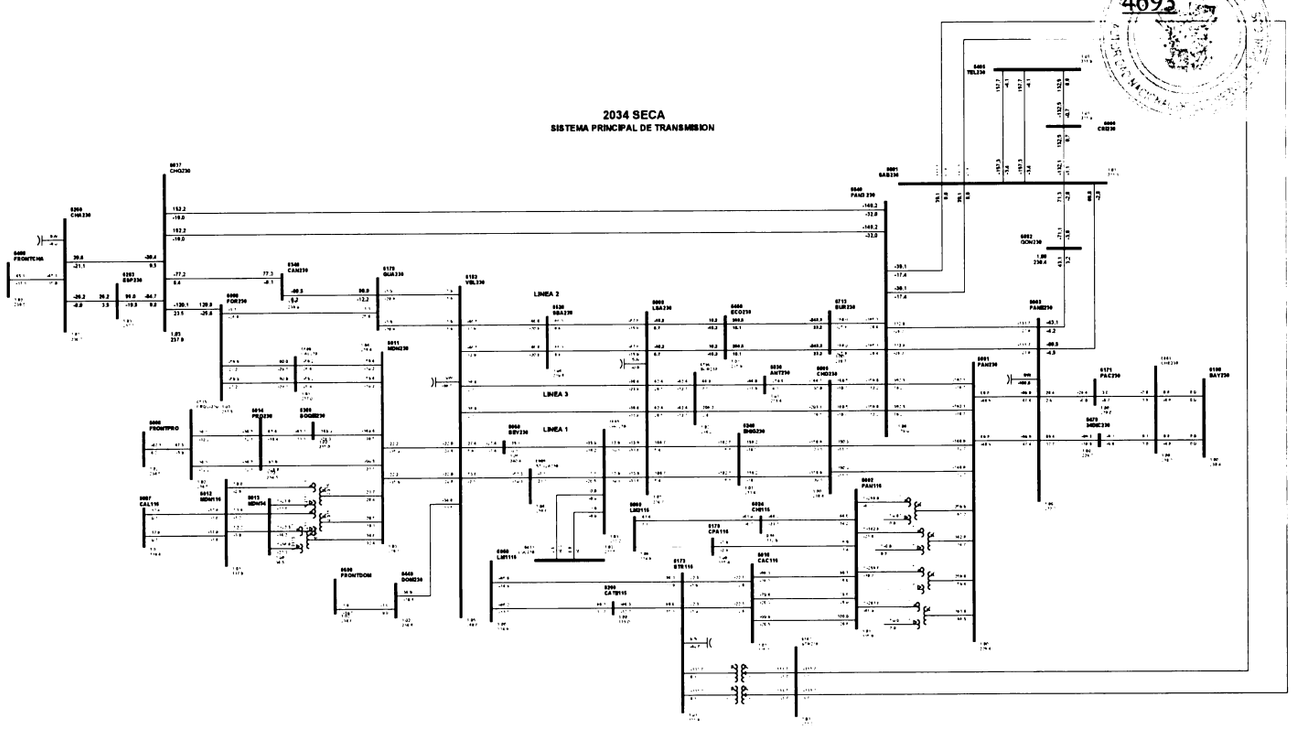

1

Gaceta Oficial Digital
Para verificar la autenticidad de una representación **GO6B073078A532D**
en el sitio web www.gacetaoficial.gob.pa/validar-gaceta

C55-6096-6179-18

4694

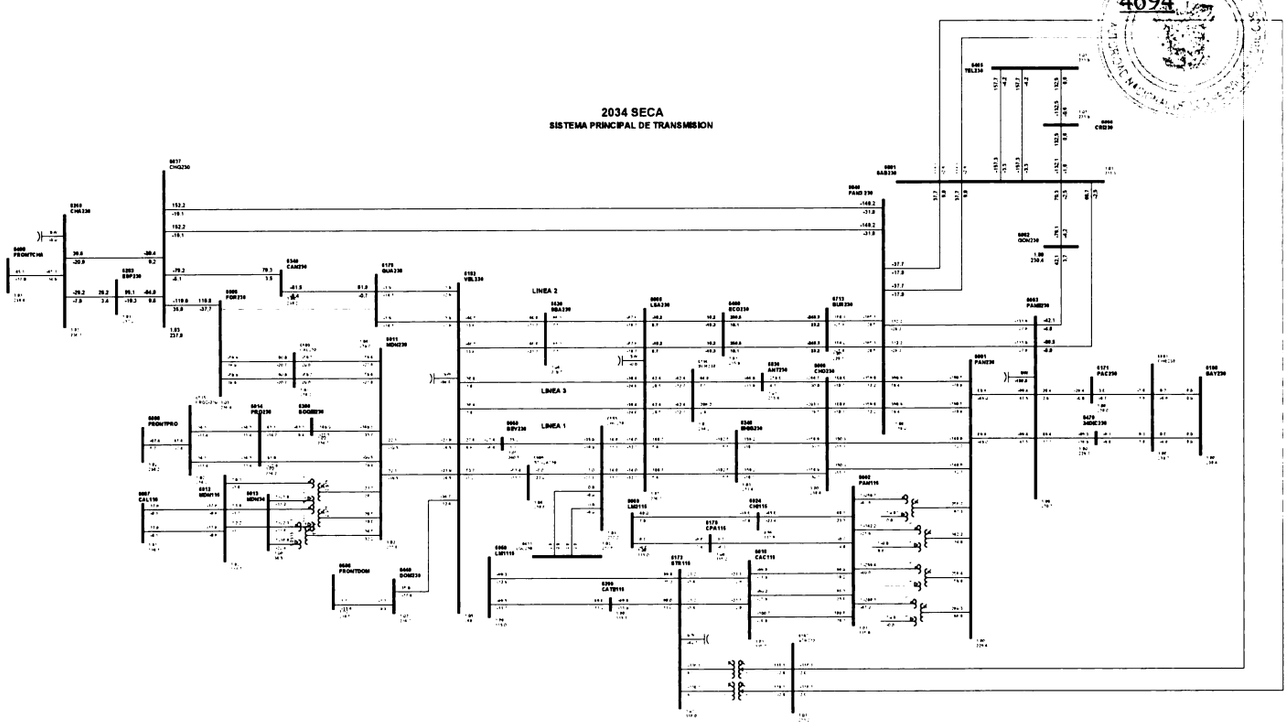

1

Gaceta Oficial Digital
Para verificar la autenticidad de una representación **GO6B073078A532D**
en el sitio web www.gacetaoficial.gob.pa/validar-gaceta

C56-6096-6800-7B

4695

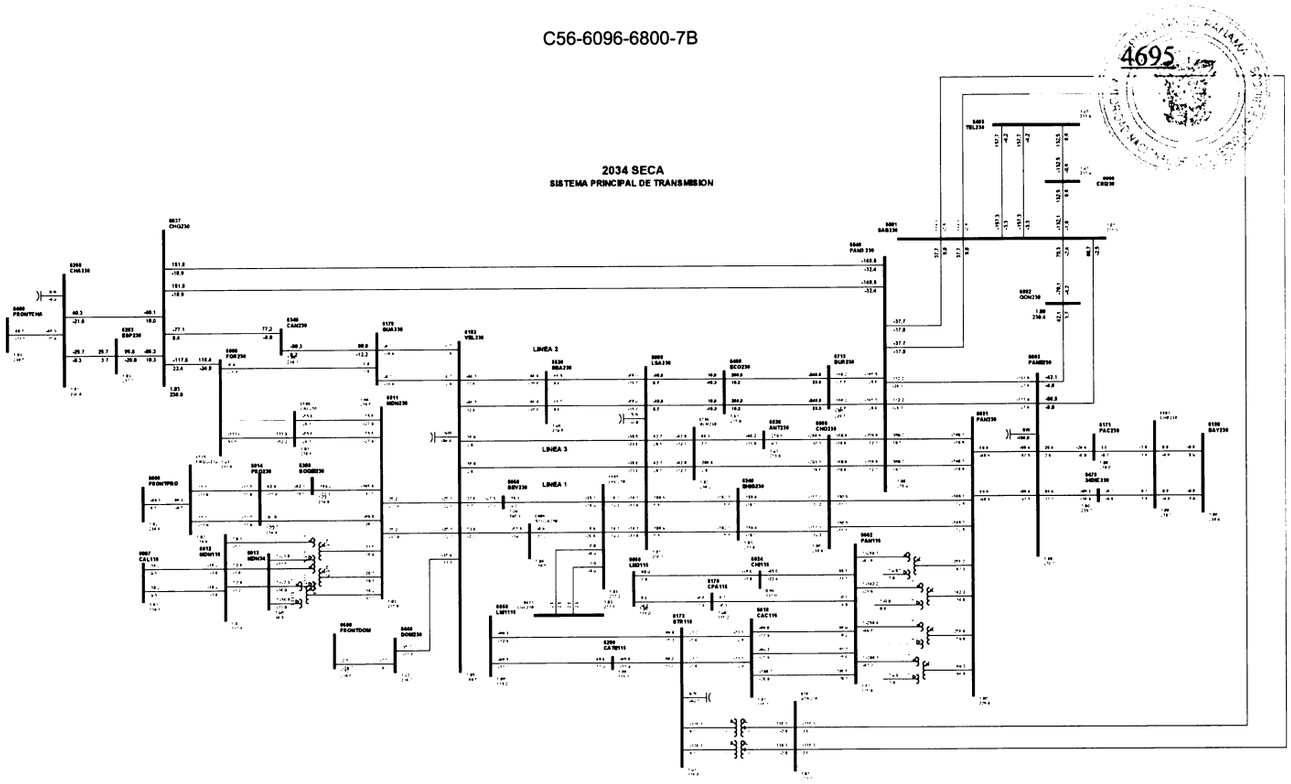

1

Gaceta Oficial Digital
Para verificar la autenticidad de una representación **GO6B073078A532D**
en el sitio web www.gacetaoficial.gob.pa/validar-gaceta

C57-6096-6800-8B

4696

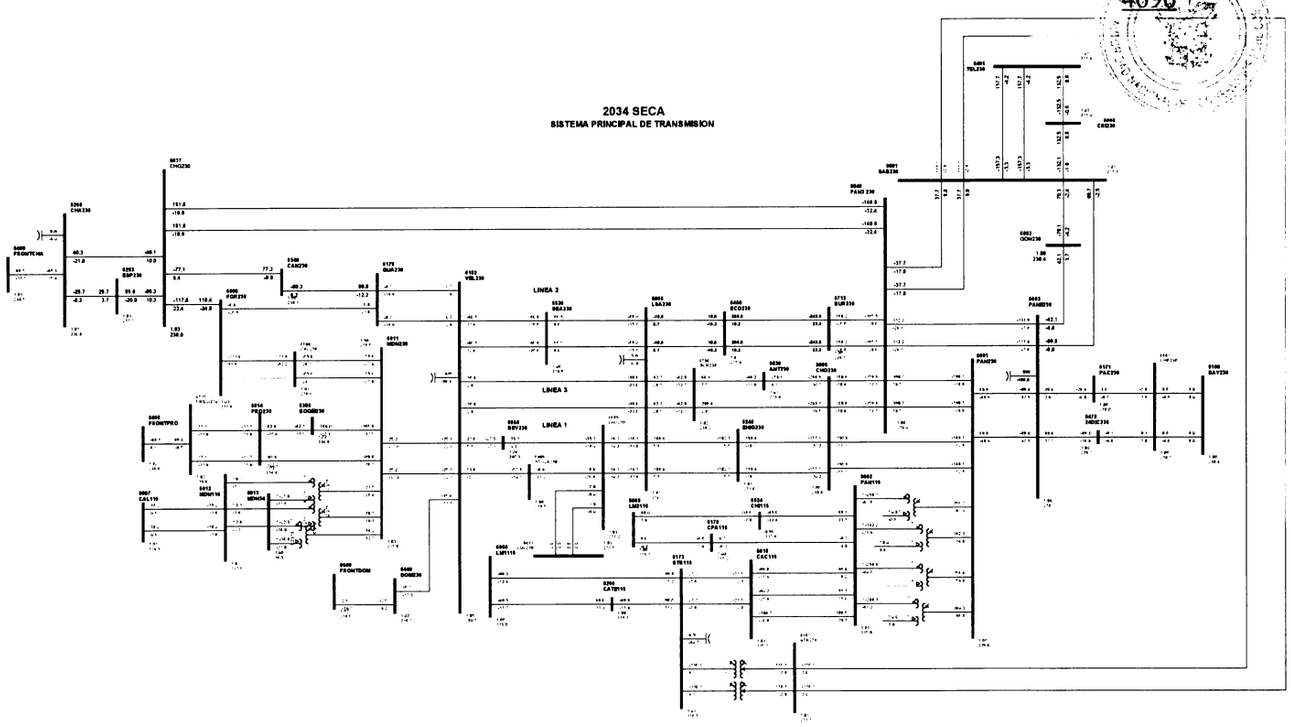

1

Gaceta Oficial Digital
Para verificar la autenticidad de una representación **GO6B073078A532D**
en el sitio web www.gacetaoficial.gob.pa/validar-gaceta

C58-6096-6837-0A

4697

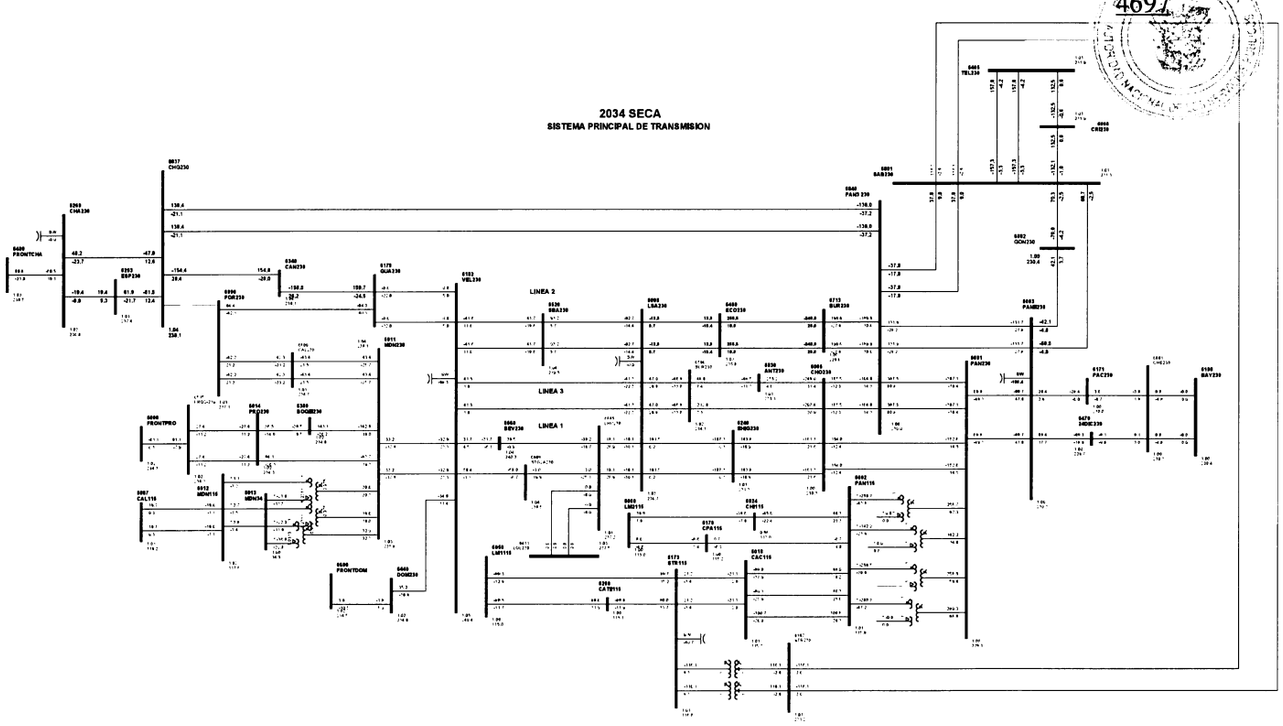

1

Gaceta Oficial Digital
Para verificar la autenticidad de una representación **GO6B073078A532D**
en el sitio web www.gacetaoficial.gob.pa/validar-gaceta

C59-6100-6861-1A

4698

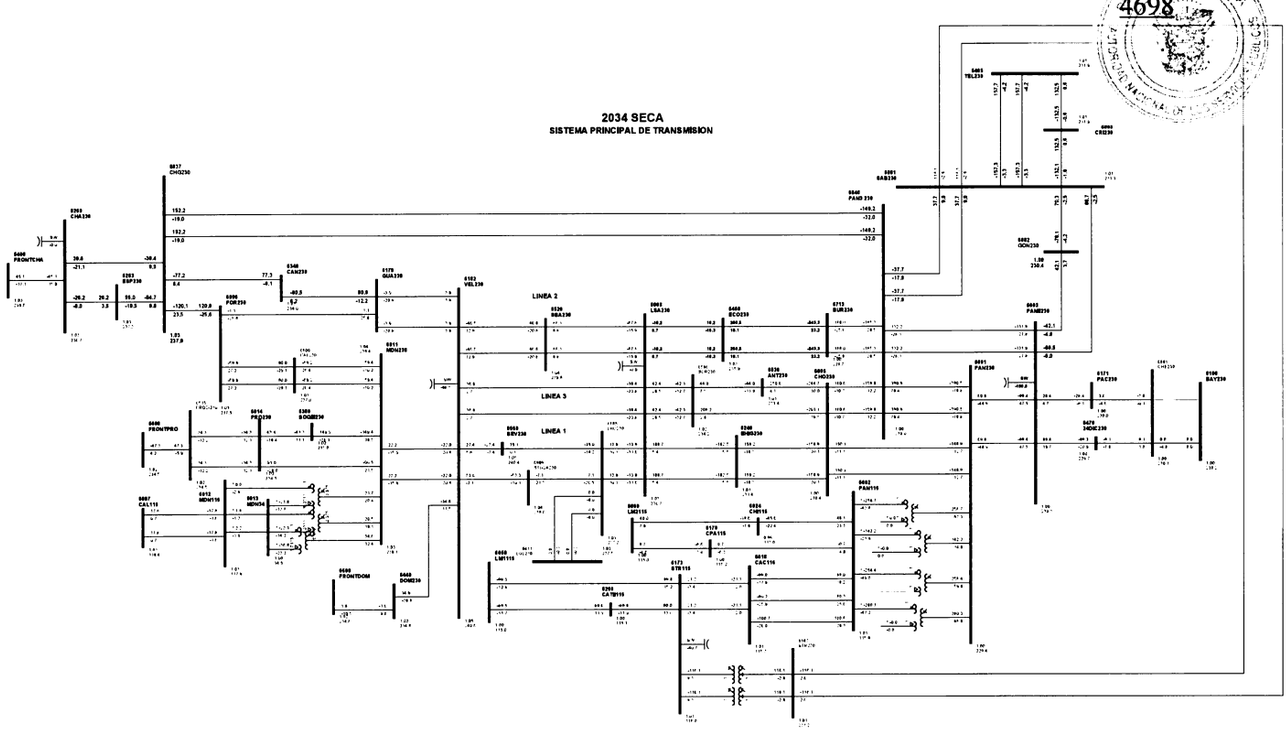

1

Gaceta Oficial Digital
Para verificar la autenticidad de una representación **GO6B073078A532D**
en el sitio web www.gacetaoficial.gob.pa/validar-gaceta

C60-6100-6861-2A

4699

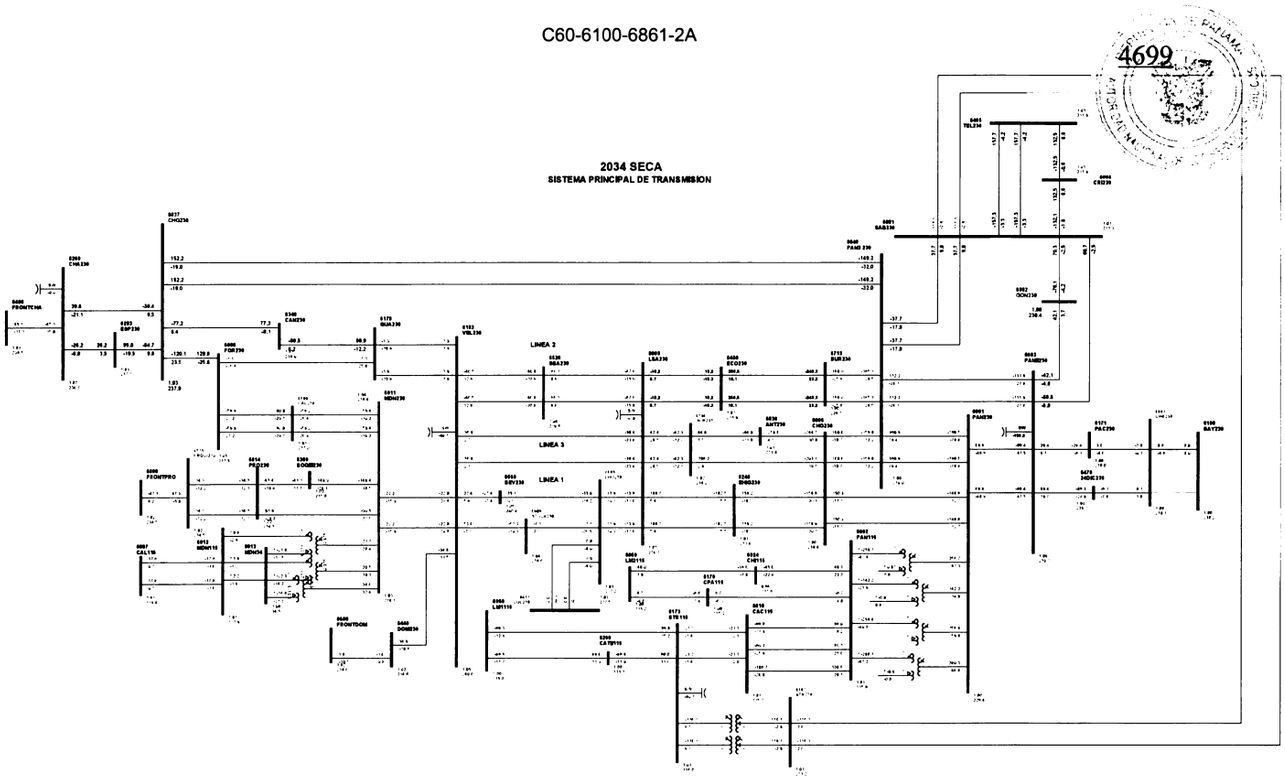

1

Gaceta Oficial Digital
Para verificar la autenticidad de una representación **GO6B073078A532D**
en el sitio web www.gacetaoficial.gob.pa/validar-gaceta

C61-6167-6801-1

4700

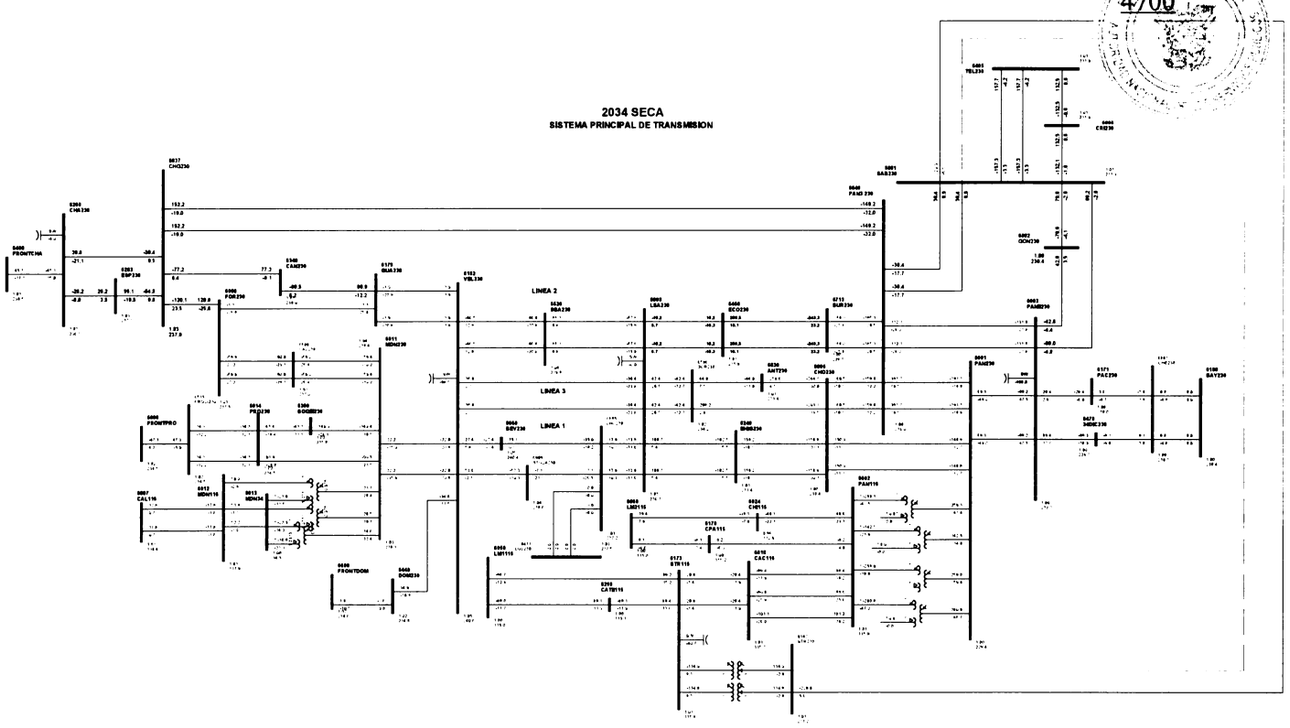

1

Gaceta Oficial Digital
Para verificar la autenticidad de una representación **GO6B073078A532D**
en el sitio web www.gacetaoficial.gob.pa/validar-gaceta

C62-6167-6801-2

4701

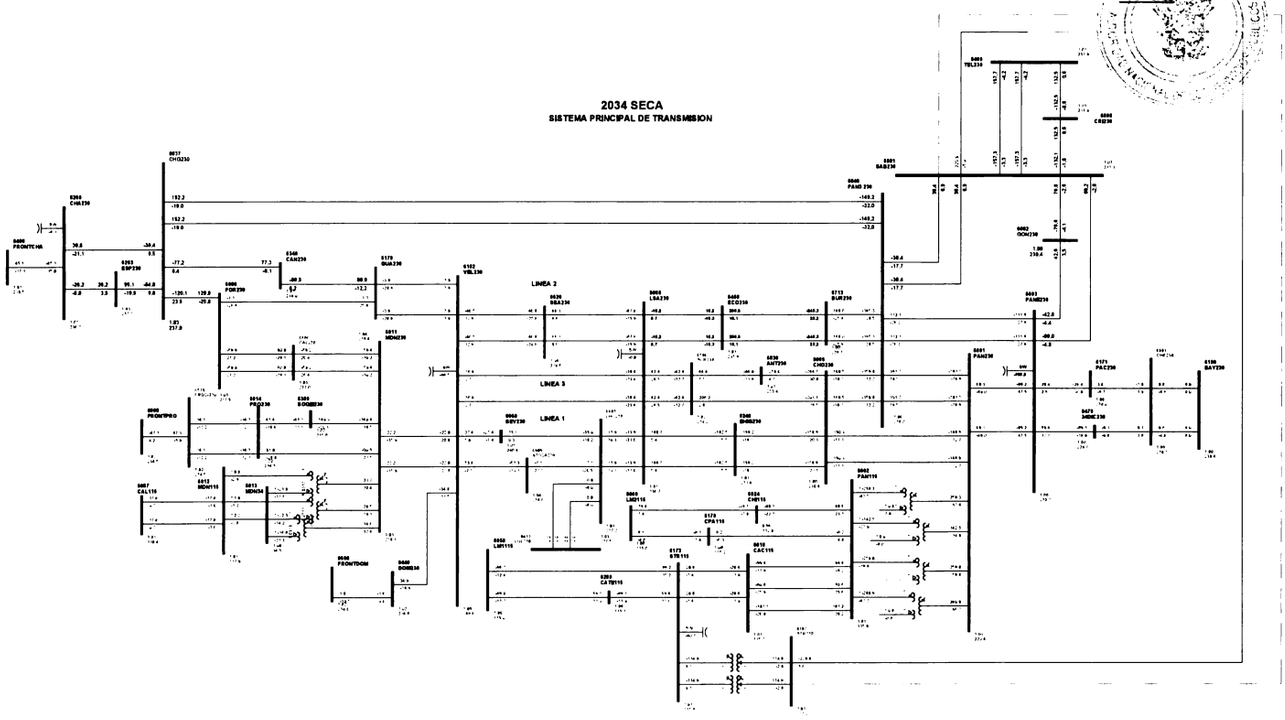

1

Gaceta Oficial Digital
Para verificar la autenticidad de una representación **GO6B073078A532D**
en el sitio web www.gacetaoficial.gob.pa/validar-gaceta

C63-6171-6861-1B

4702

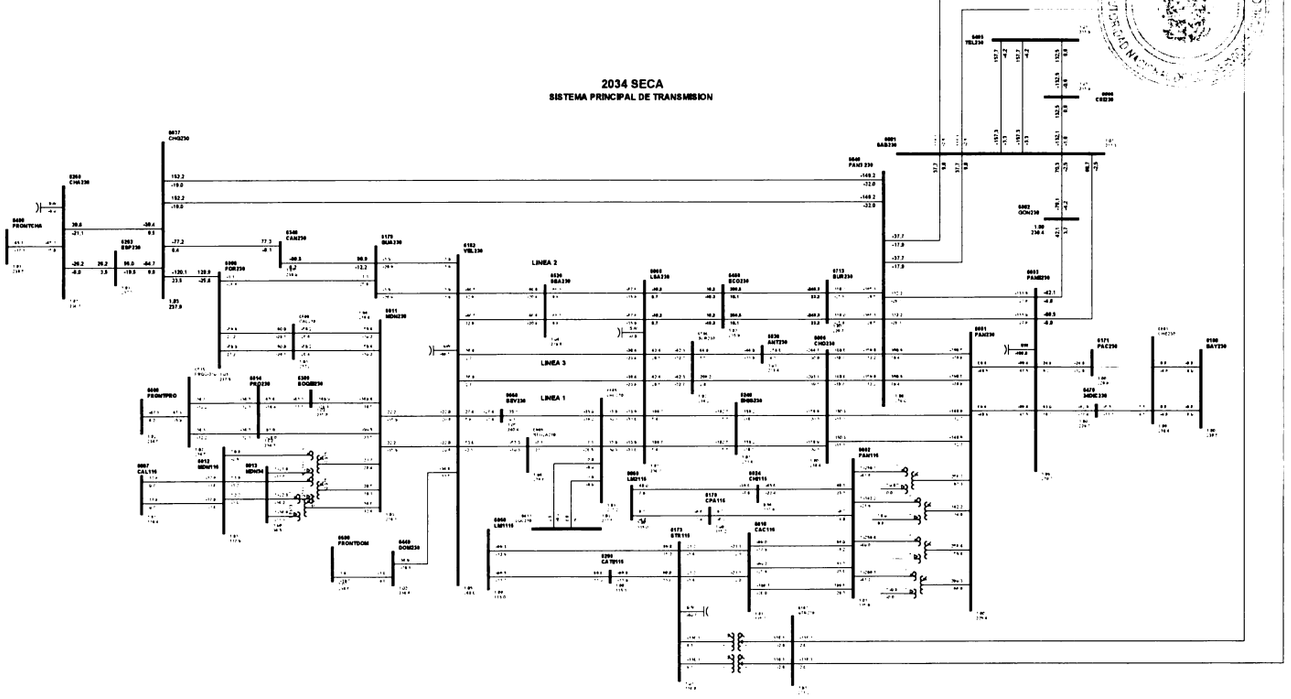

1

C64-6173-6290-1B

4703

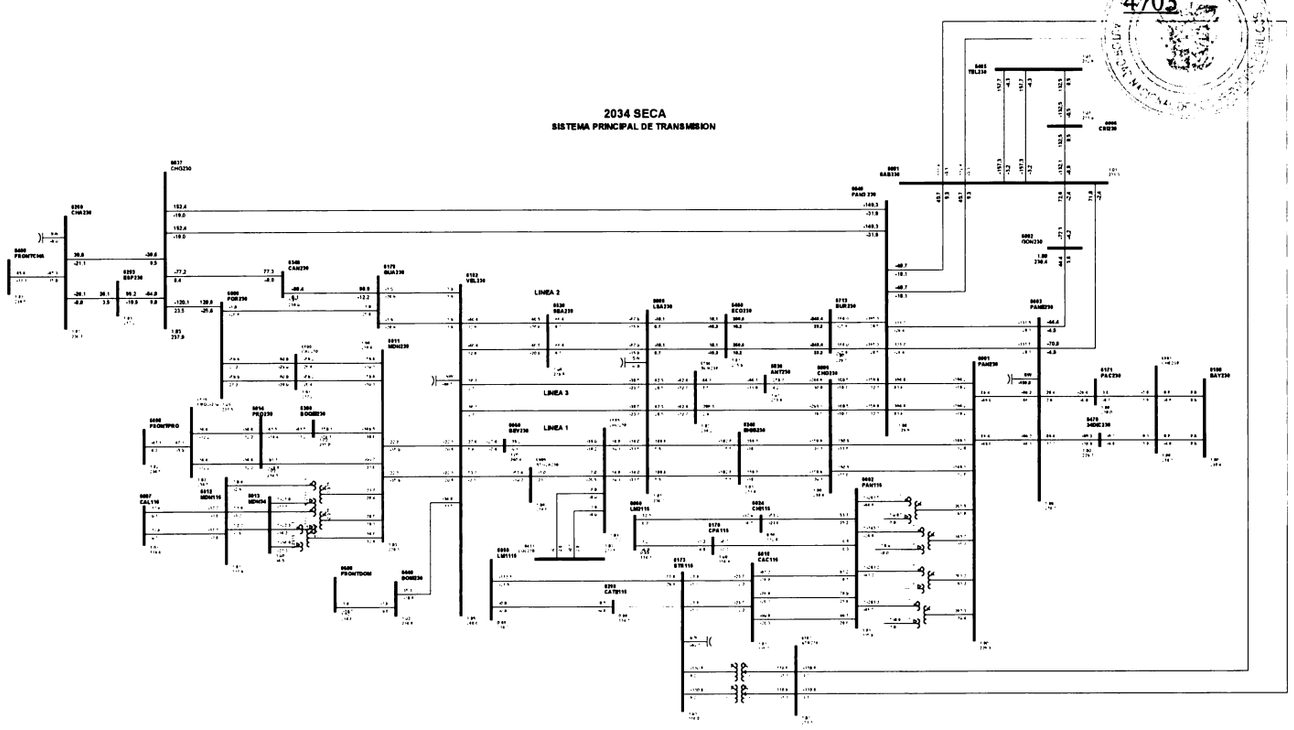

1

Gaceta Oficial Digital
Para verificar la autenticidad de una representación **GO6B073078A532D**
en el sitio web www.gacetaoficial.gob.pa/validar-gaceta

C65-6179-6182-16

4704

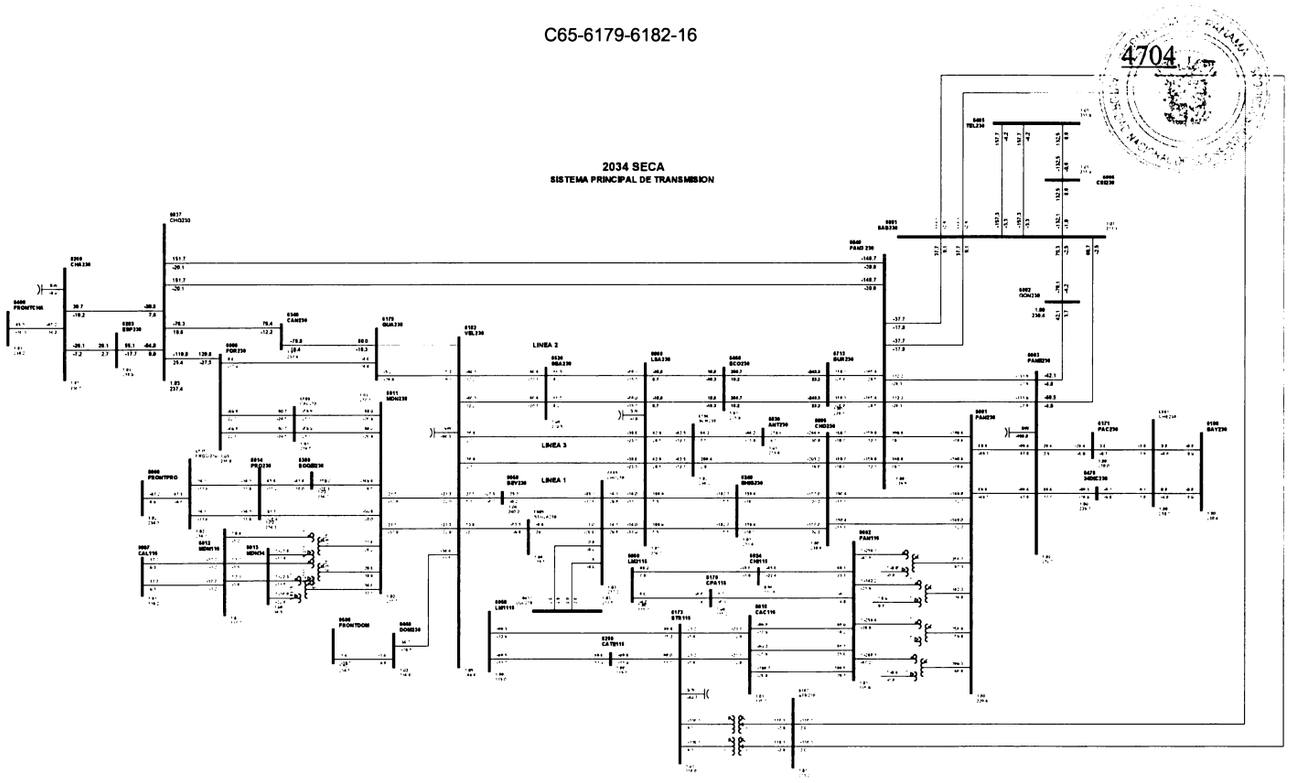

1

Gaceta Oficial Digital
Para verificar la autenticidad de una representación **GO6B073078A532D**
en el sitio web www.gacetaoficial.gob.pa/validar-gaceta

C66-6179-6182-17

4705

2034 SECA
SISTEMA PRINCIPAL DE TRANSMISION

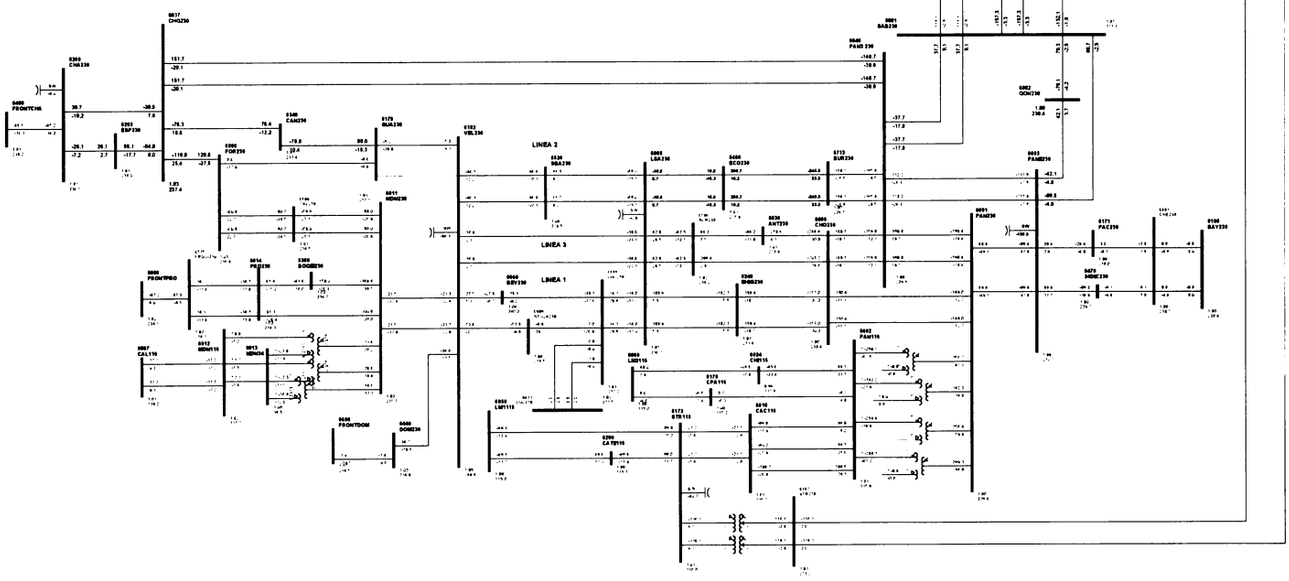

1

C67-6179-6340-29

4706

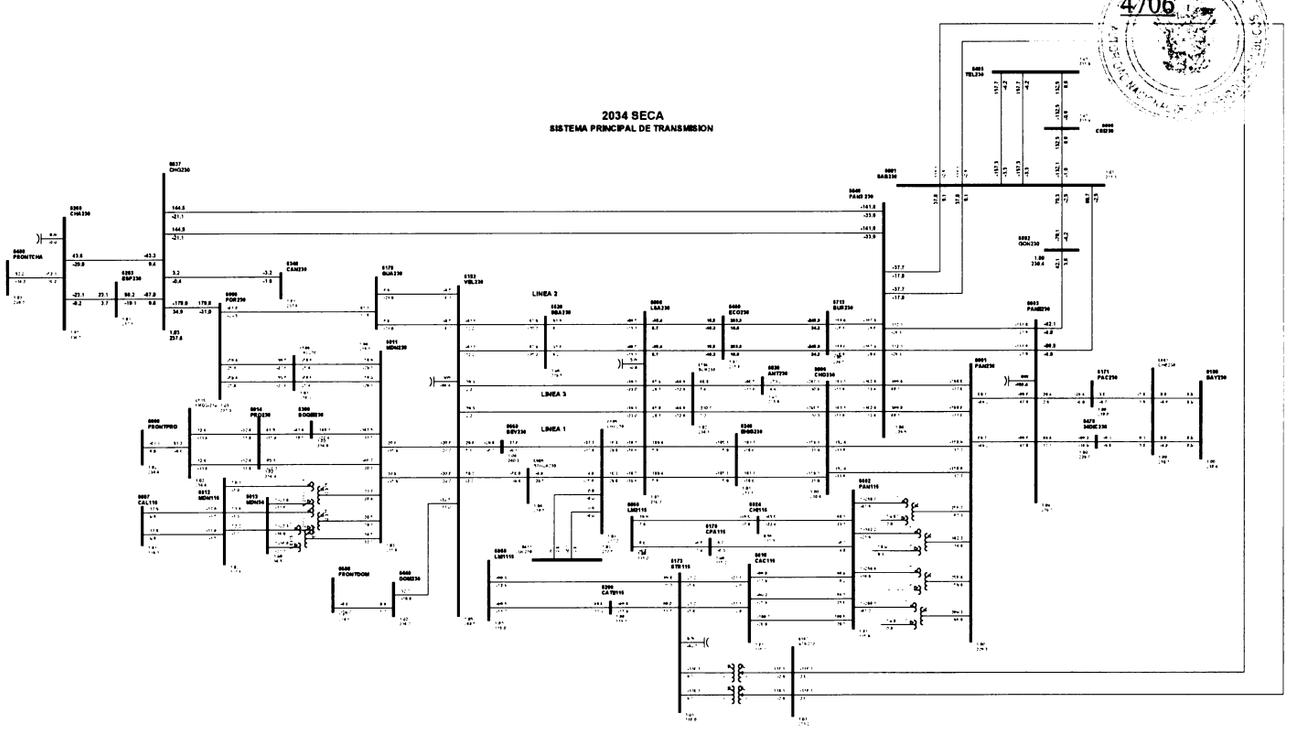

1

Gaceta Oficial Digital
Para verificar la autenticidad de una representación **GO6B073078A532D**
en el sitio web www.gacetaoficial.gob.pa/validar-gaceta

C68-6182-6440-5A

4707

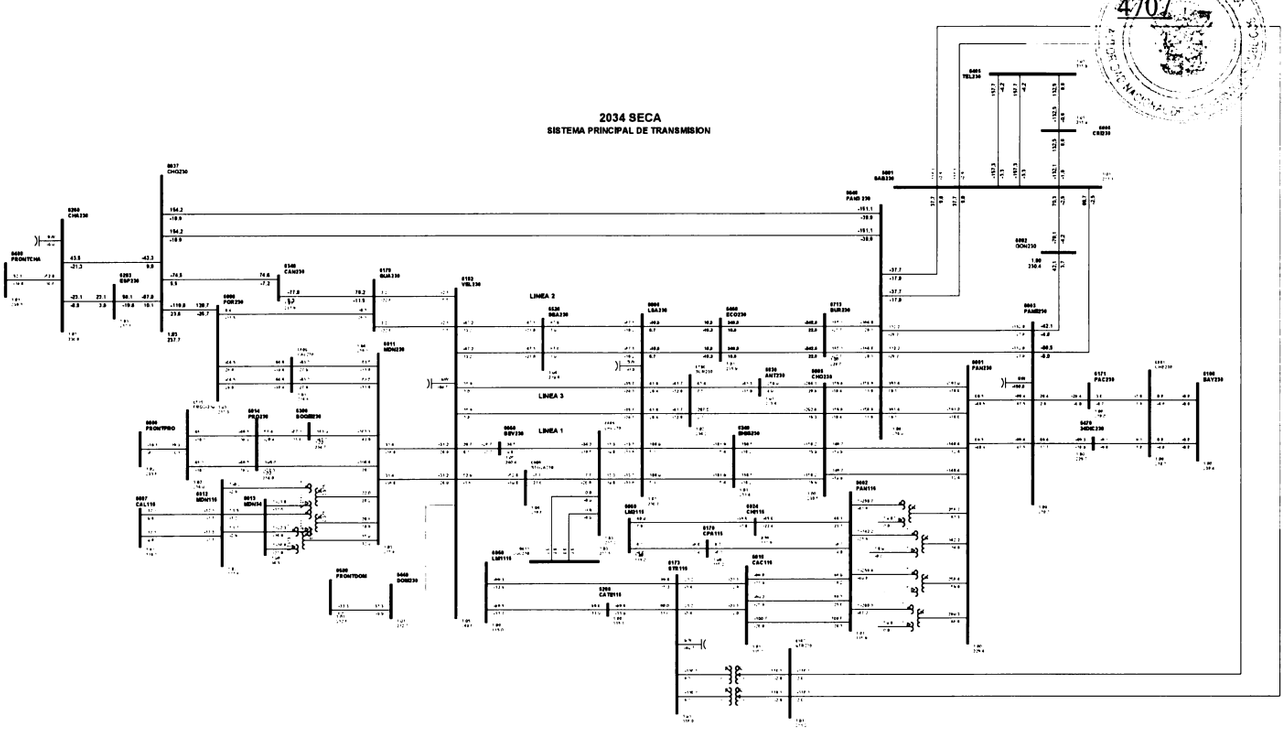

1

Gaceta Oficial Digital
Para verificar la autenticidad de una representación **GO6B073078A532D**
en el sitio web www.gacetaoficial.gob.pa/validar-gaceta

C69-6182-6520-4B

4708

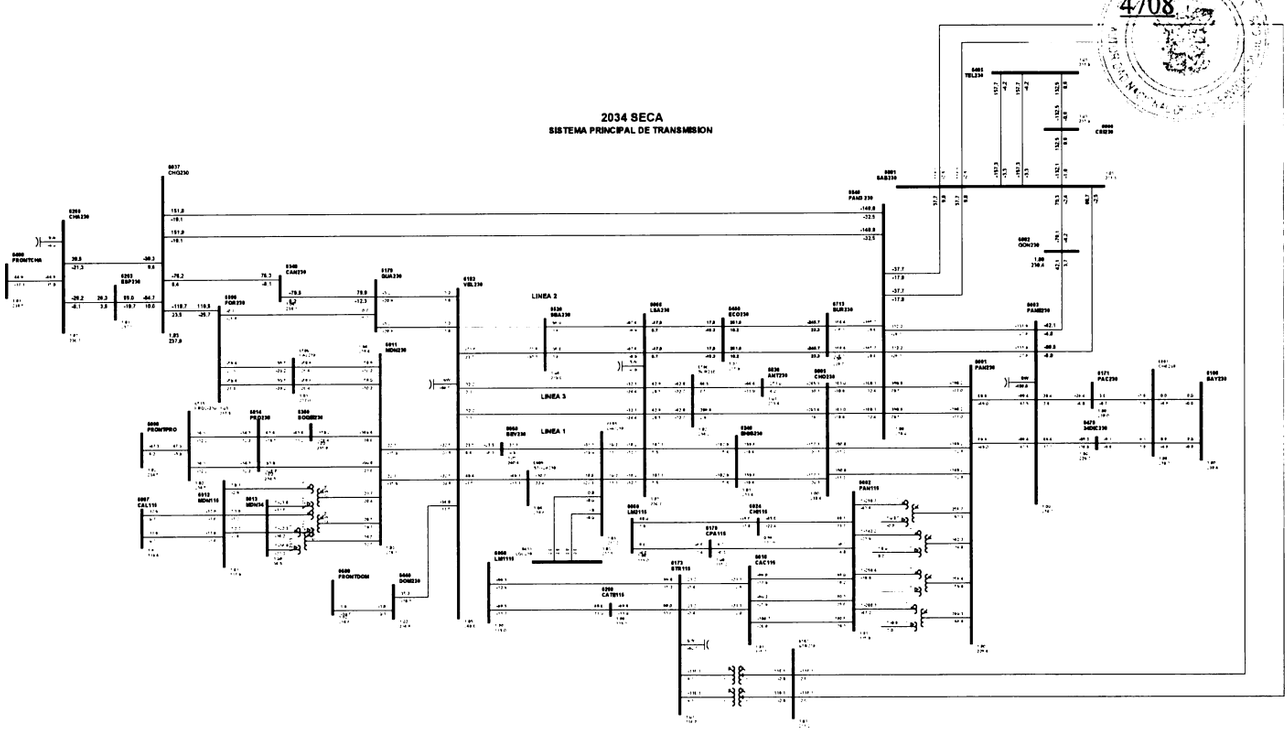

1

Gaceta Oficial Digital
Para verificar la autenticidad de una representación **GO6B073078A532D**
en el sitio web www.gacetaoficial.gob.pa/validar-gaceta

C70-6182-6520-5B

4709

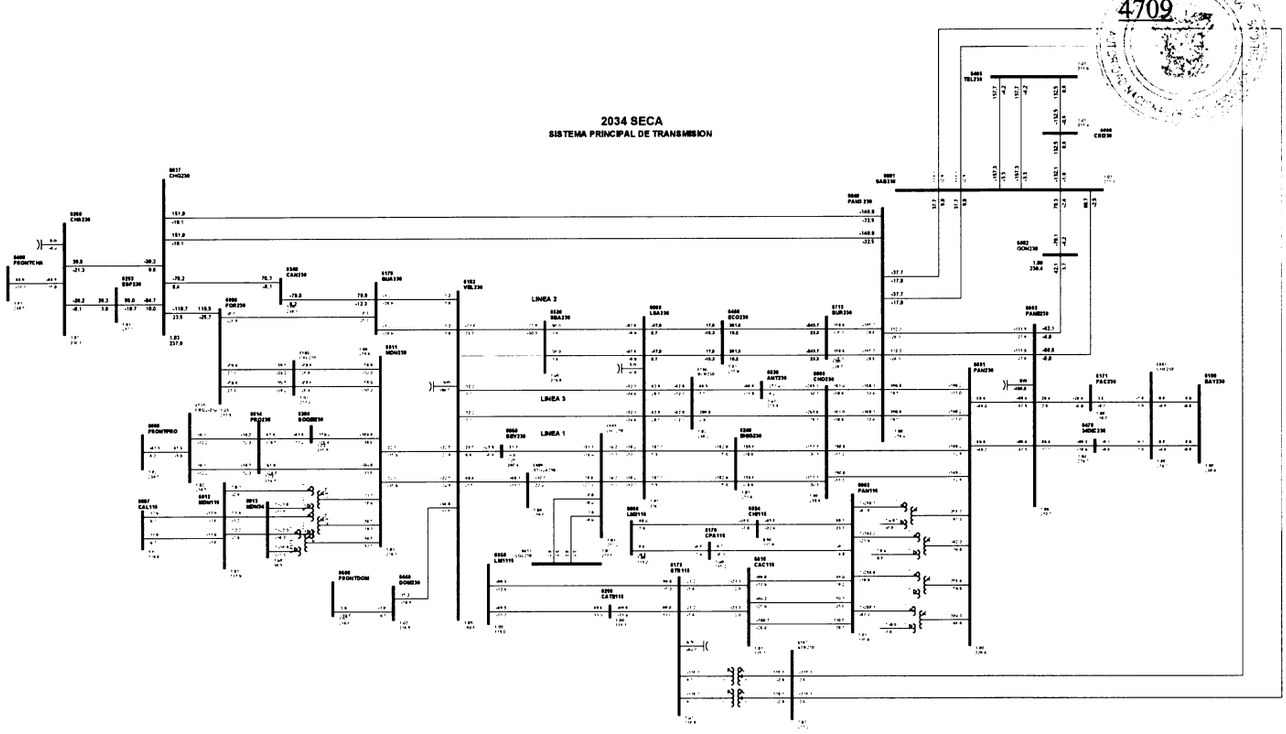

1

Gaceta Oficial Digital
Para verificar la autenticidad de una representación **GO6B073078A532D**
en el sitio web www.gacetaoficial.gob.pa/validar-gaceta

C71-6182-6550-6C

4710

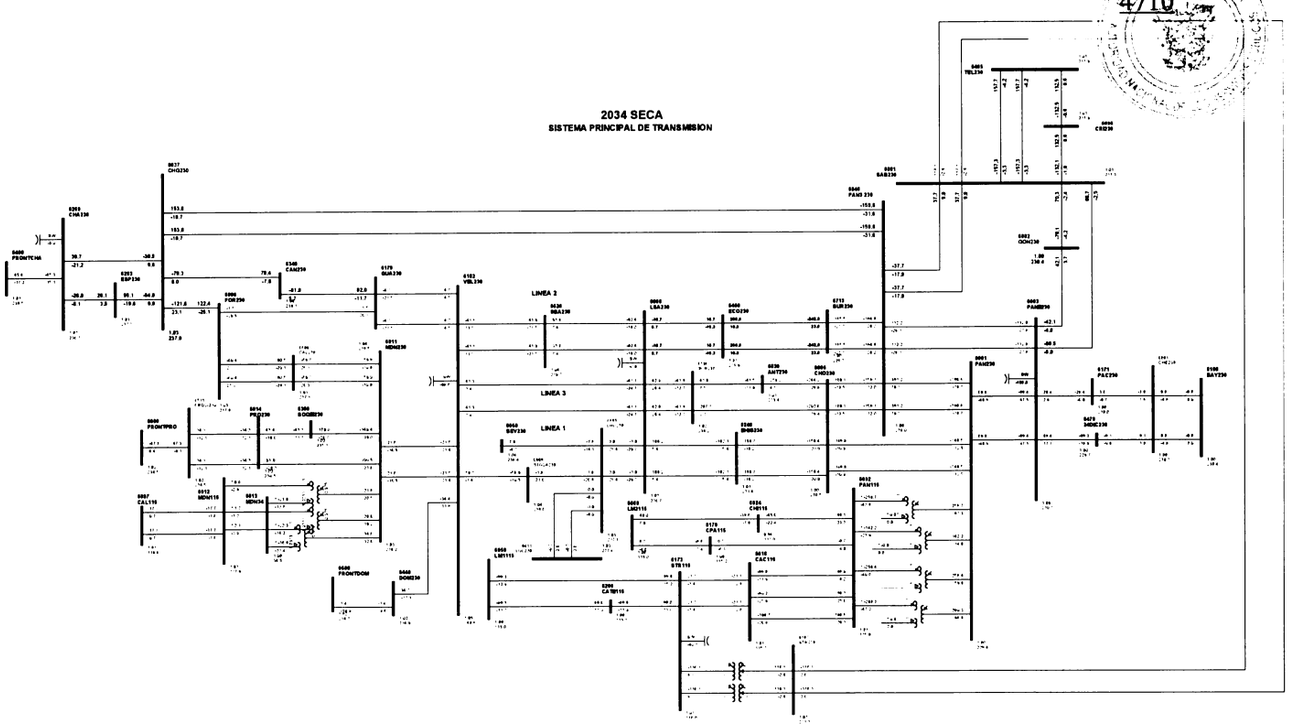

1

Gaceta Oficial Digital
Para verificar la autenticidad de una representación **GO6B073078A532D**
en el sitio web www.gacetaoficial.gob.pa/validar-gaceta

C72-6182-6969-5C

4711

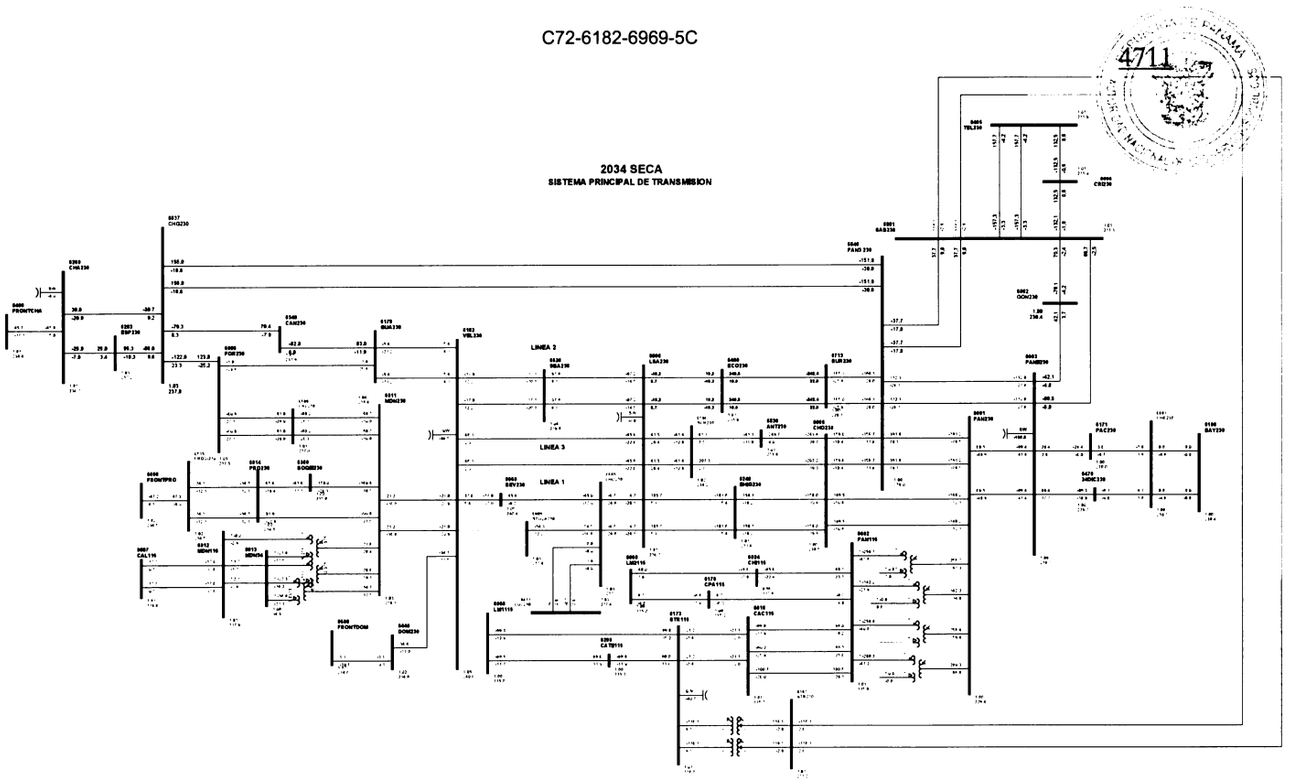

1

Gaceta Oficial Digital
Para verificar la autenticidad de una representación **GO6B073078A532D**
en el sitio web www.gacetaoficial.gob.pa/validar-gaceta

C73-6260-6263-0C

4712

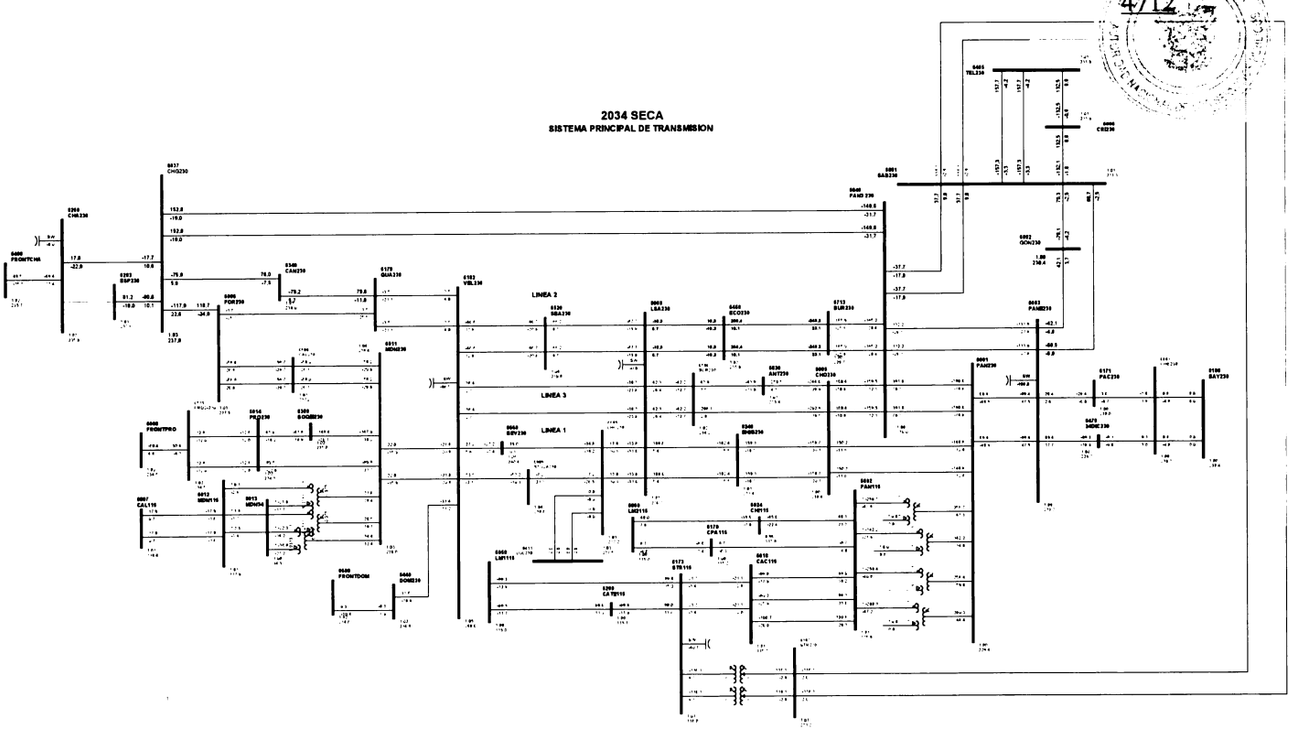

1

Gaceta Oficial Digital
Para verificar la autenticidad de una representación **GO6B073078A532D**
en el sitio web www.gacetaoficial.gob.pa/validar-gaceta

C74-6260-6400-21

4713

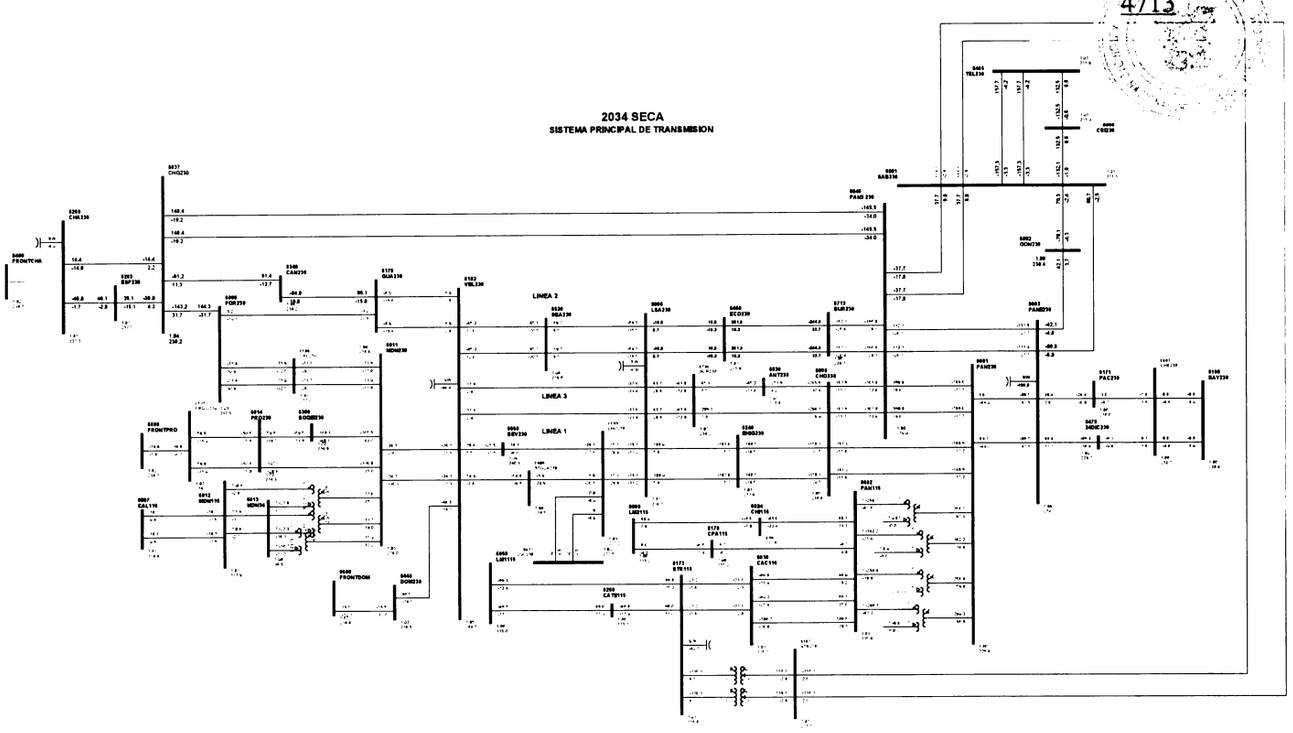

1

Gaceta Oficial Digital
Para verificar la autenticidad de una representación **GO6B073078A532D**
en el sitio web www.gacetaoficial.gob.pa/validar-gaceta

C75-6260-6837-0B

4714

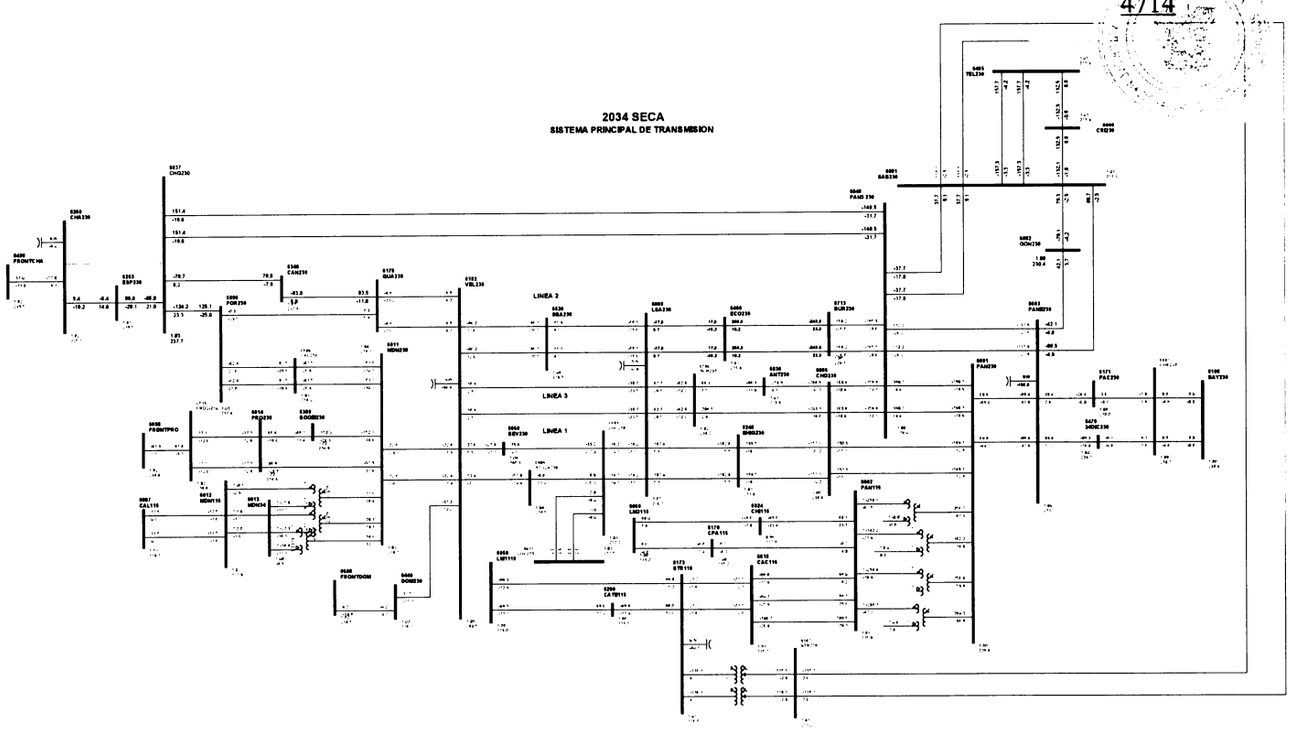

1

Gaceta Oficial Digital
Para verificar la autenticidad de una representación **GO6B073078A532D**
en el sitio web www.gacetaoficial.gob.pa/validar-gaceta

C76-6263-6837-0B

4715

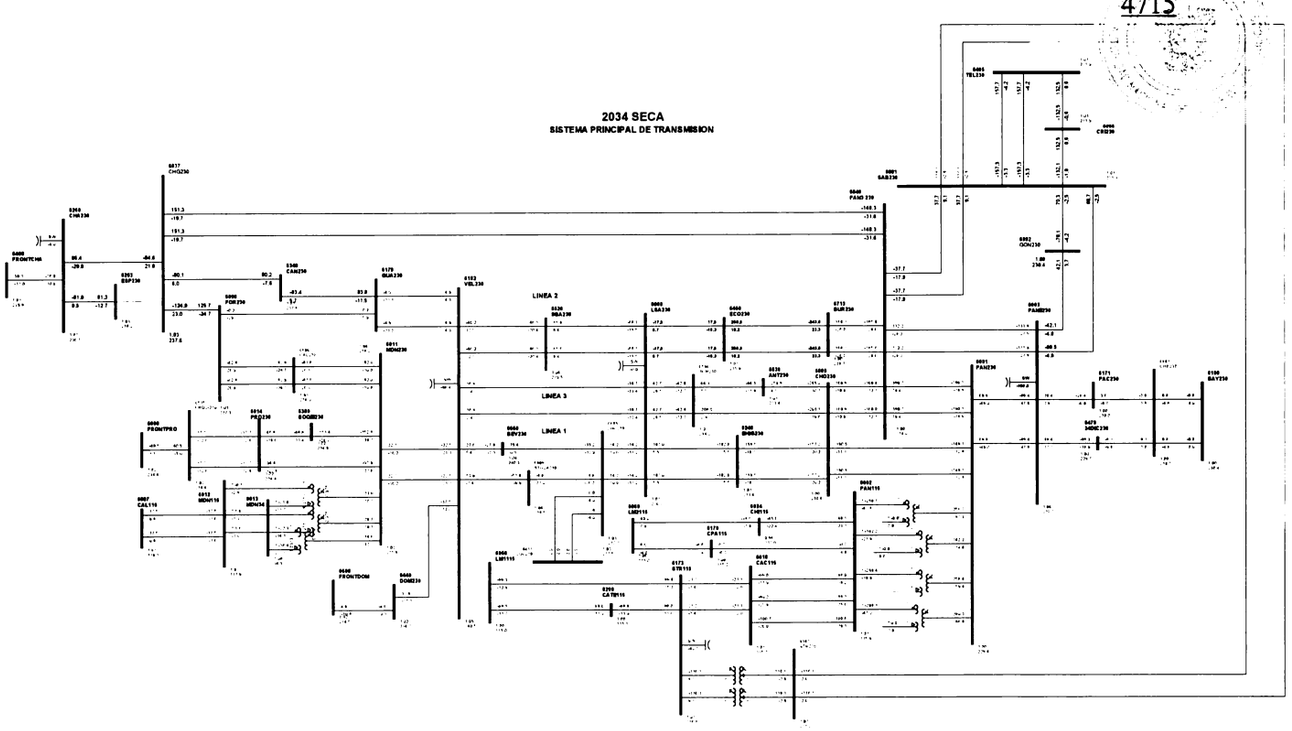

1

Gaceta Oficial Digital
Para verificar la autenticidad de una representación **GO6B073078A532D**
en el sitio web www.gacetaoficial.gob.pa/validar-gaceta

C77-6298-6517-25

4716

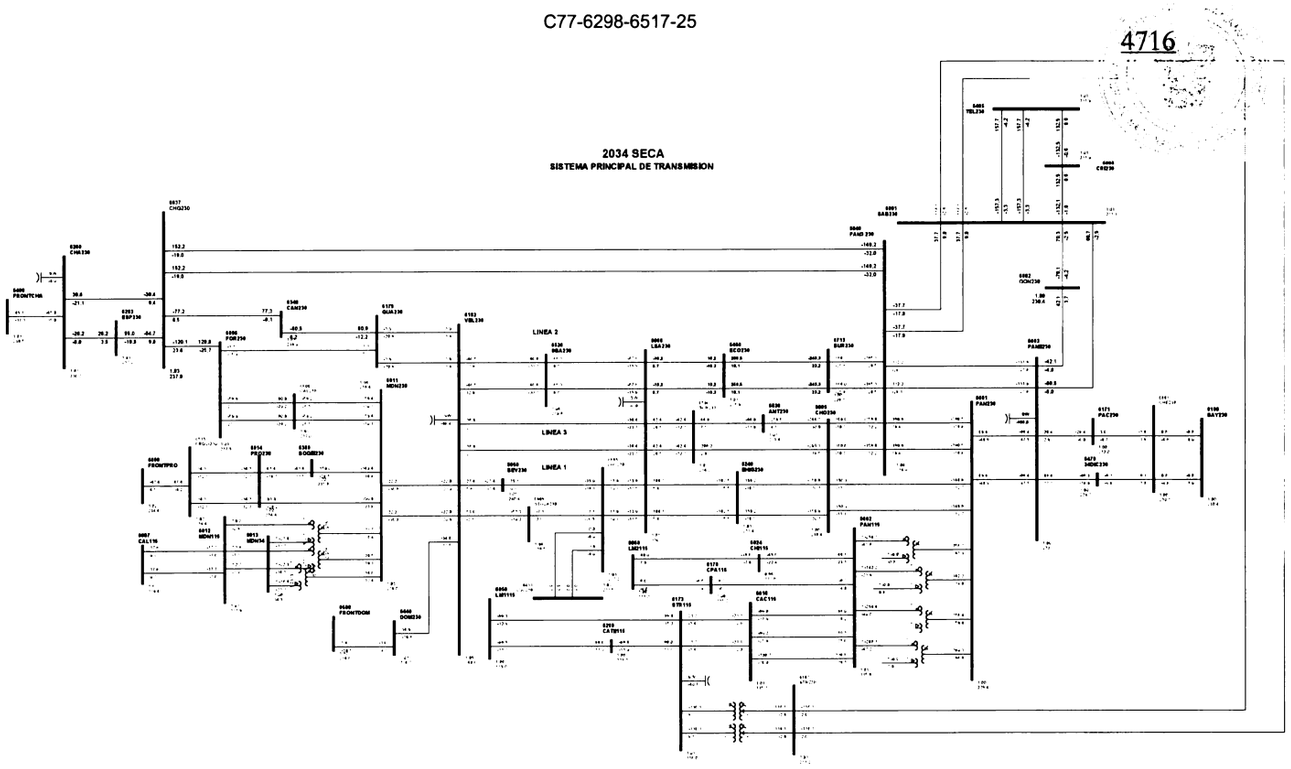

1

Gaceta Oficial Digital
Para verificar la autenticidad de una representación **GO6B073078A532D**
en el sitio web www.gacetaoficial.gob.pa/validar-gaceta

C78-6340-6837-0A

4717

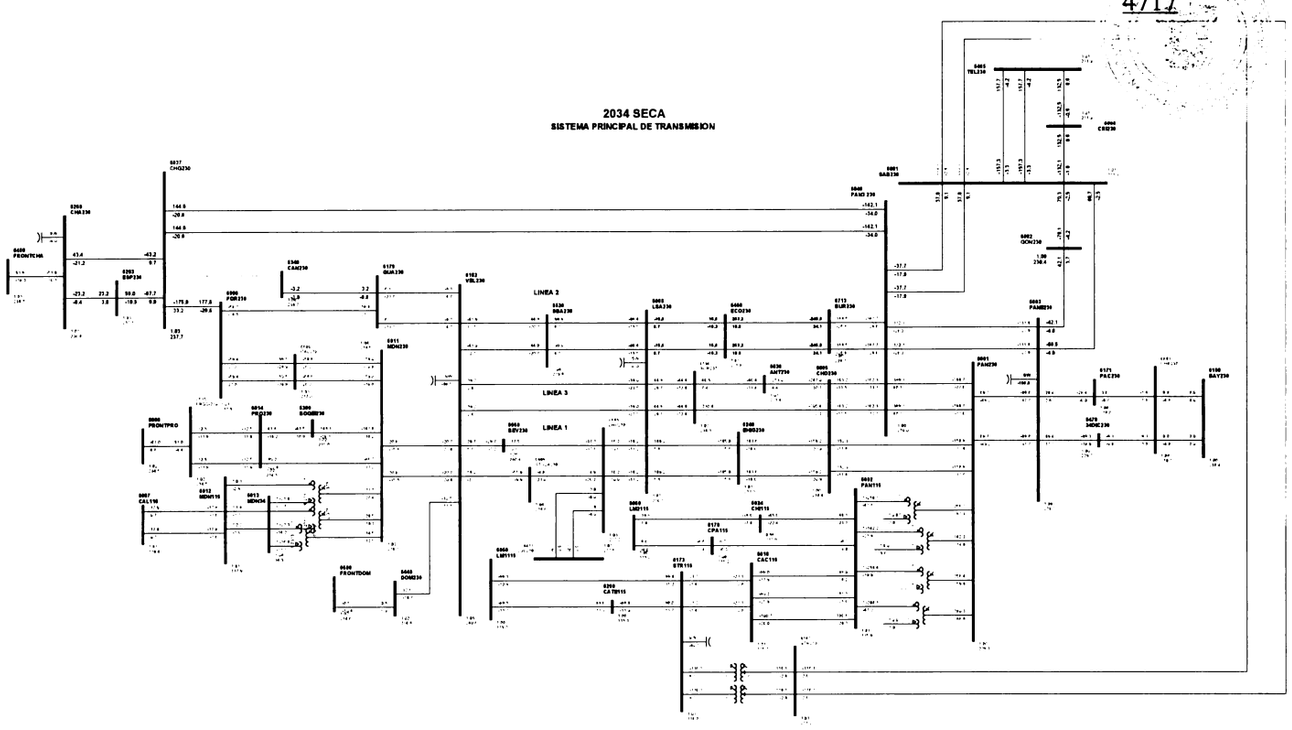

1

Gaceta Oficial Digital
Para verificar la autenticidad de una representación **GO6B073078A532D**
en el sitio web www.gacetaoficial.gob.pa/validar-gaceta

C79-6405-6801-5B

4718

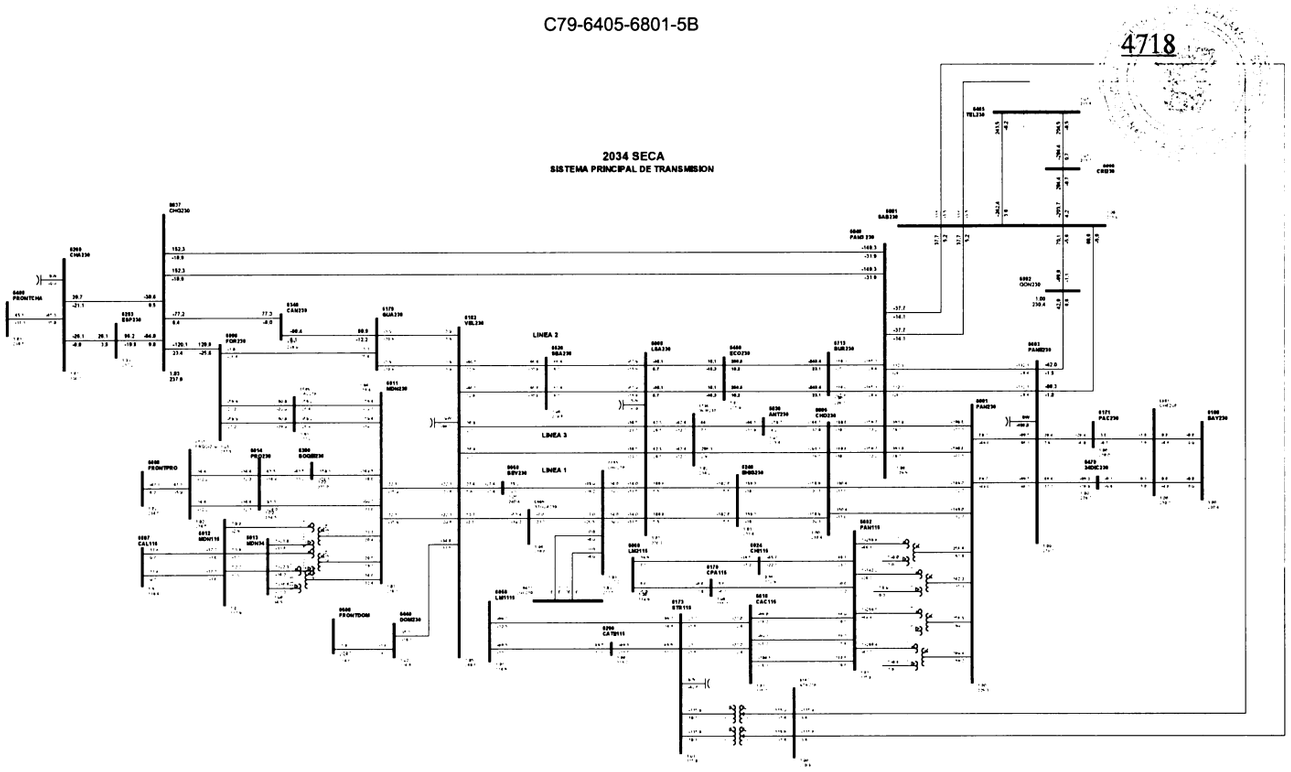

1

Gaceta Oficial Digital
Para verificar la autenticidad de una representación **GO6B073078A532D**
en el sitio web www.gacetaoficial.gob.pa/validar-gaceta

C80-6405-6801-62

4719

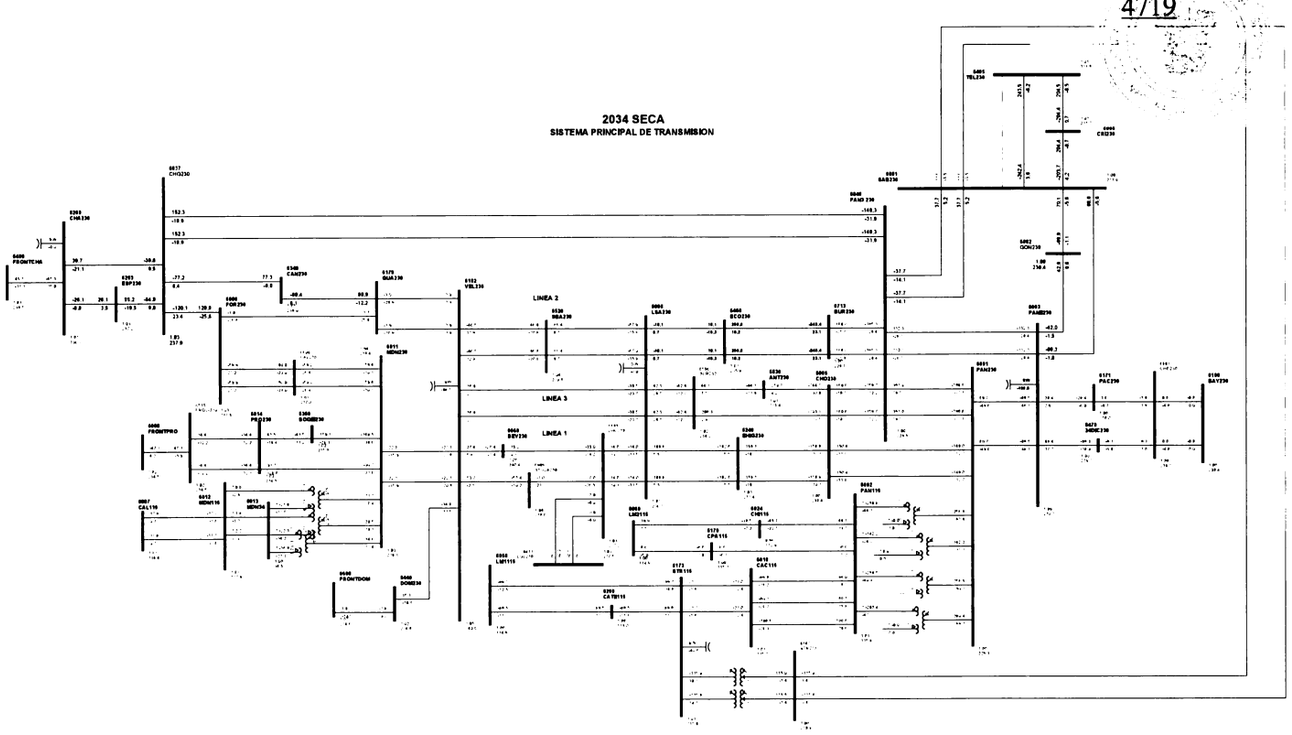

1

Gaceta Oficial Digital
Para verificar la autenticidad de una representación **GO6B073078A532D**
en el sitio web www.gacetaoficial.gob.pa/validar-gaceta

C81-6405-6808-5C

4720

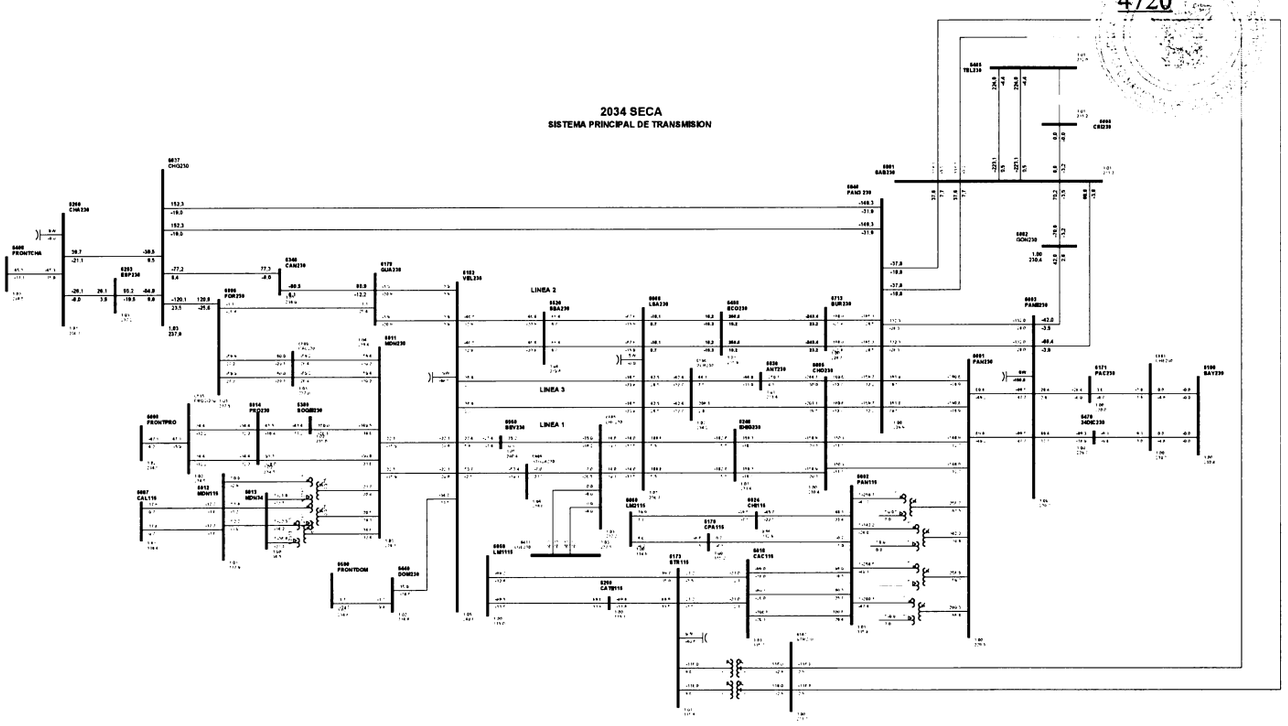

1

Gaceta Oficial Digital
Para verificar la autenticidad de una representación **GO6B073078A532D**
en el sitio web www.gacetaoficial.gob.pa/validar-gaceta

C82-6411-6885-1

4721

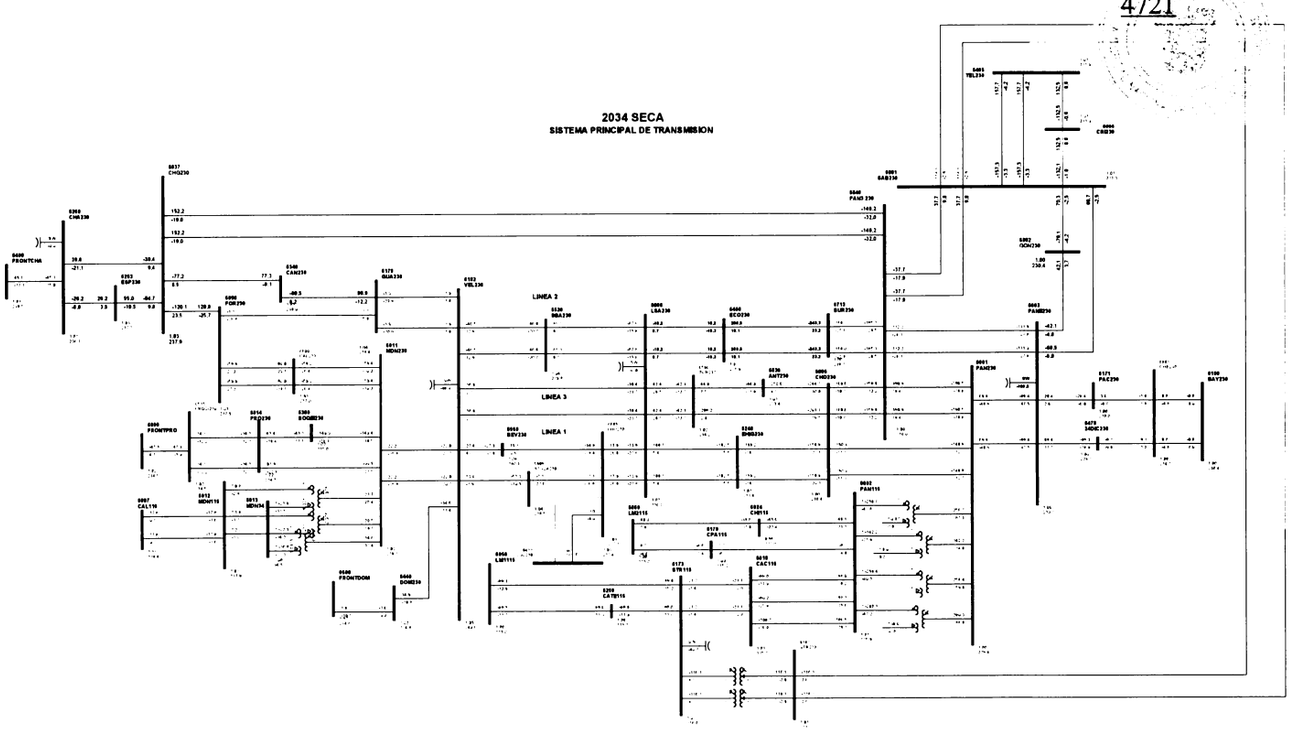

1

Gaceta Oficial Digital
Para verificar la autenticidad de una representación **GO6B073078A532D**
en el sitio web www.gacetaoficial.gob.pa/validar-gaceta

C83-6411-6885-2

4722

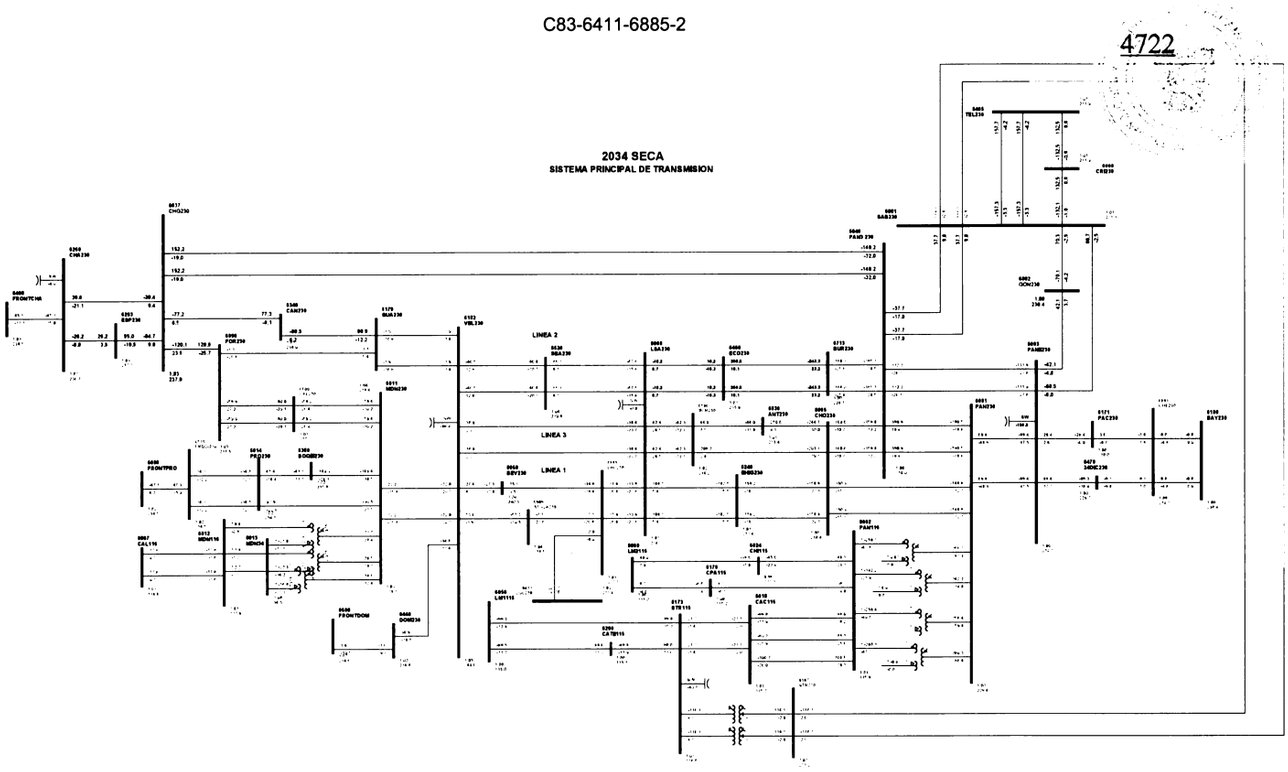

1

Gaceta Oficial Digital
Para verificar la autenticidad de una representación **GO6B073078A532D**
en el sitio web www.gacetaoficial.gob.pa/validar-gaceta

C84-6440-6500-5B

4723

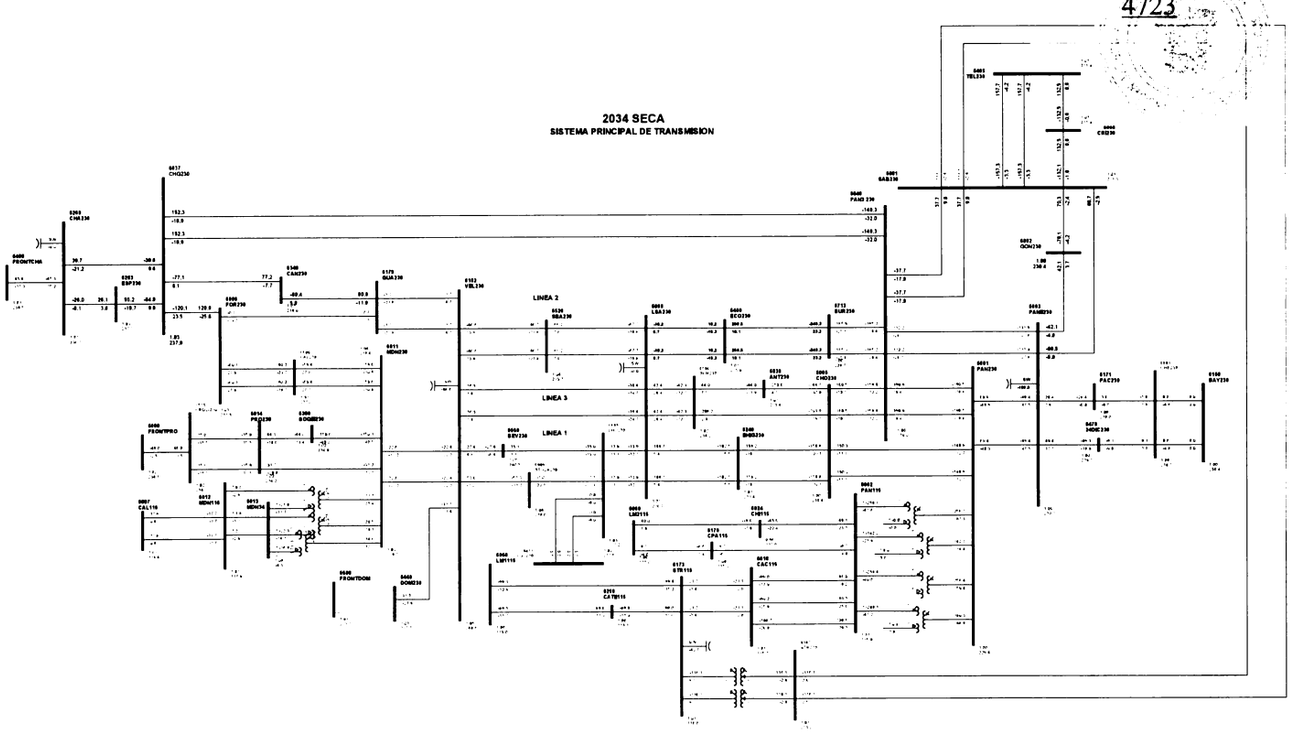

1

Gaceta Oficial Digital
Para verificar la autenticidad de una representación **GO6B073078A532D**
en el sitio web www.gacetaoficial.gob.pa/validar-gaceta

C85-6460-6713-2C

4724

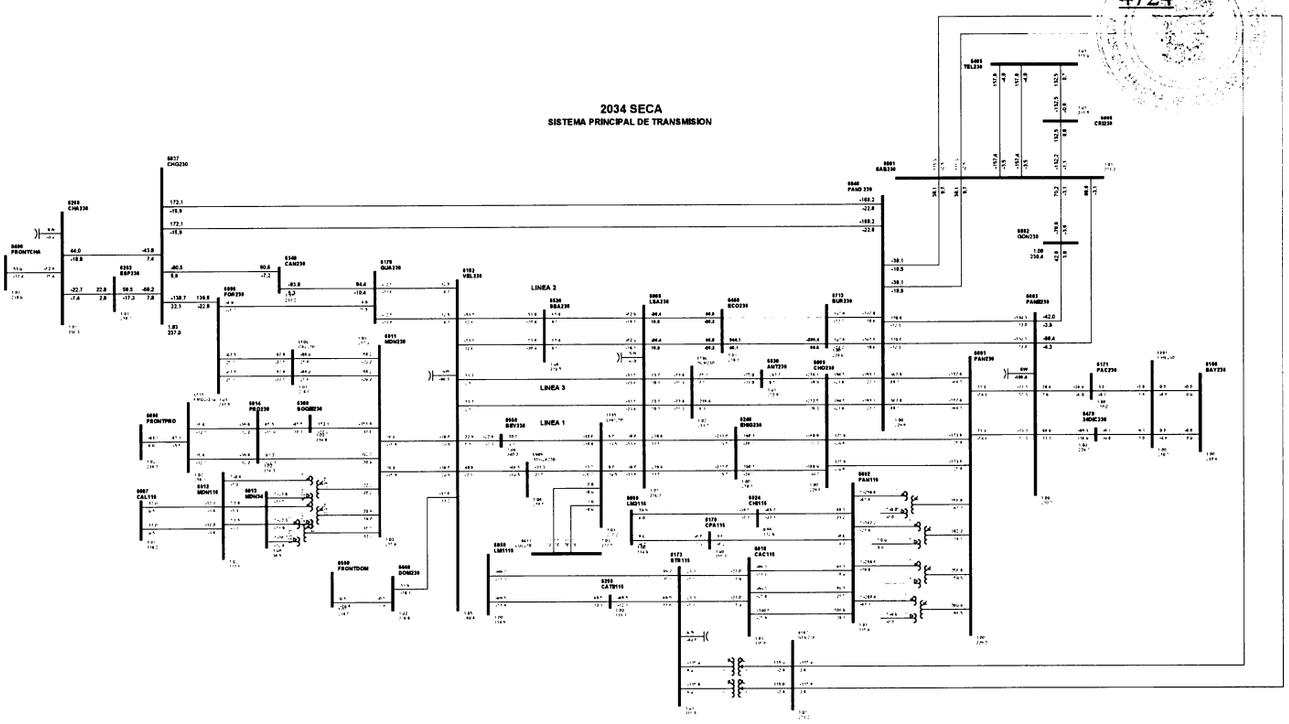

1

Gaceta Oficial Digital
Para verificar la autenticidad de una representación **GO6B073078A532D**
en el sitio web www.gacetaoficial.gob.pa/validar-gaceta

C86-6460-6713-3C

4725

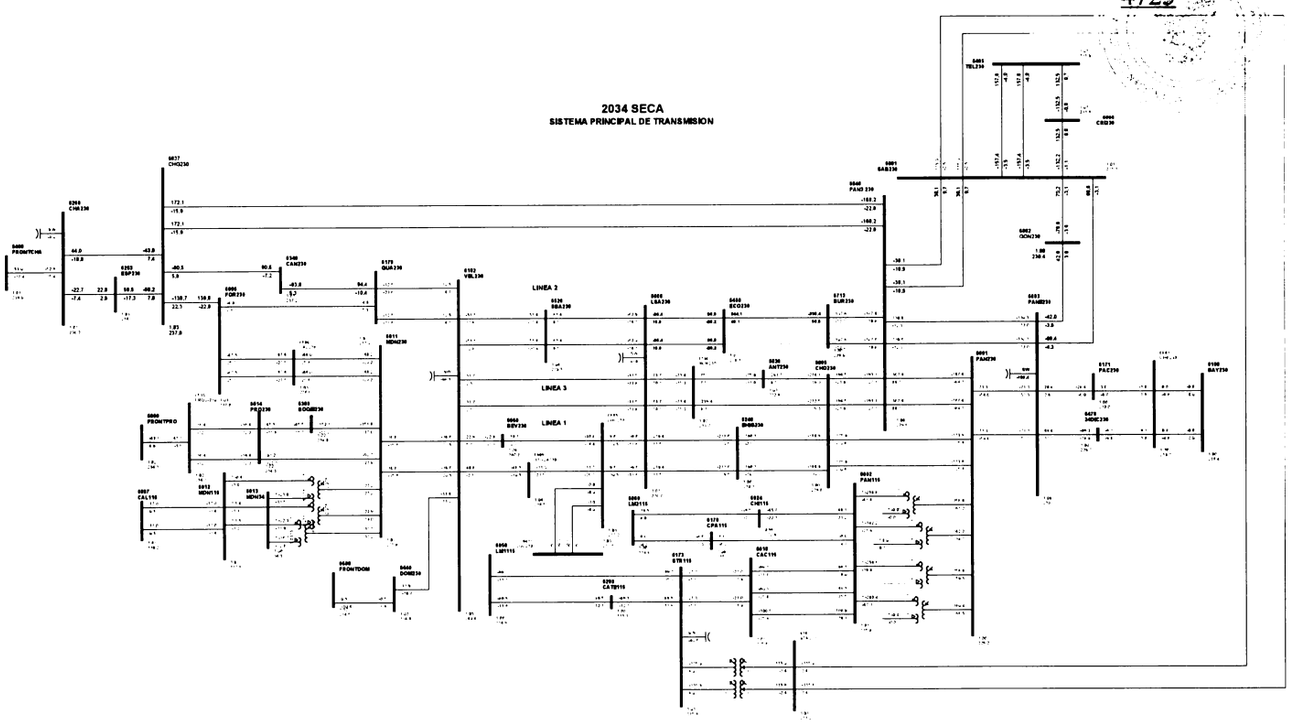

1

Gaceta Oficial Digital
Para verificar la autenticidad de una representación **GO6B073078A532D**
en el sitio web www.gacetaoficial.gob.pa/validar-gaceta

C87-6470-6861-2B

4726

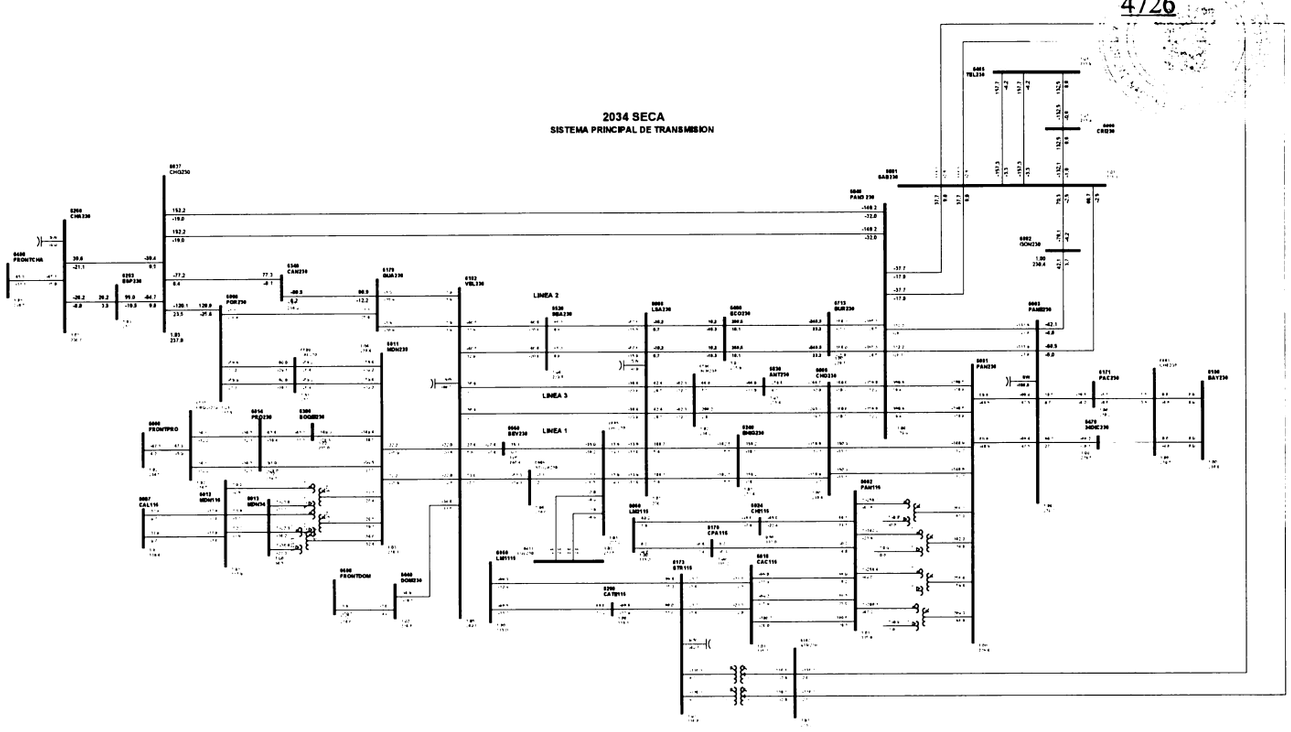

1

Gaceta Oficial Digital
Para verificar la autenticidad de una representación **GO6B073078A532D**
en el sitio web www.gacetaoficial.gob.pa/validar-gaceta

C88-6520-6855-1

4727

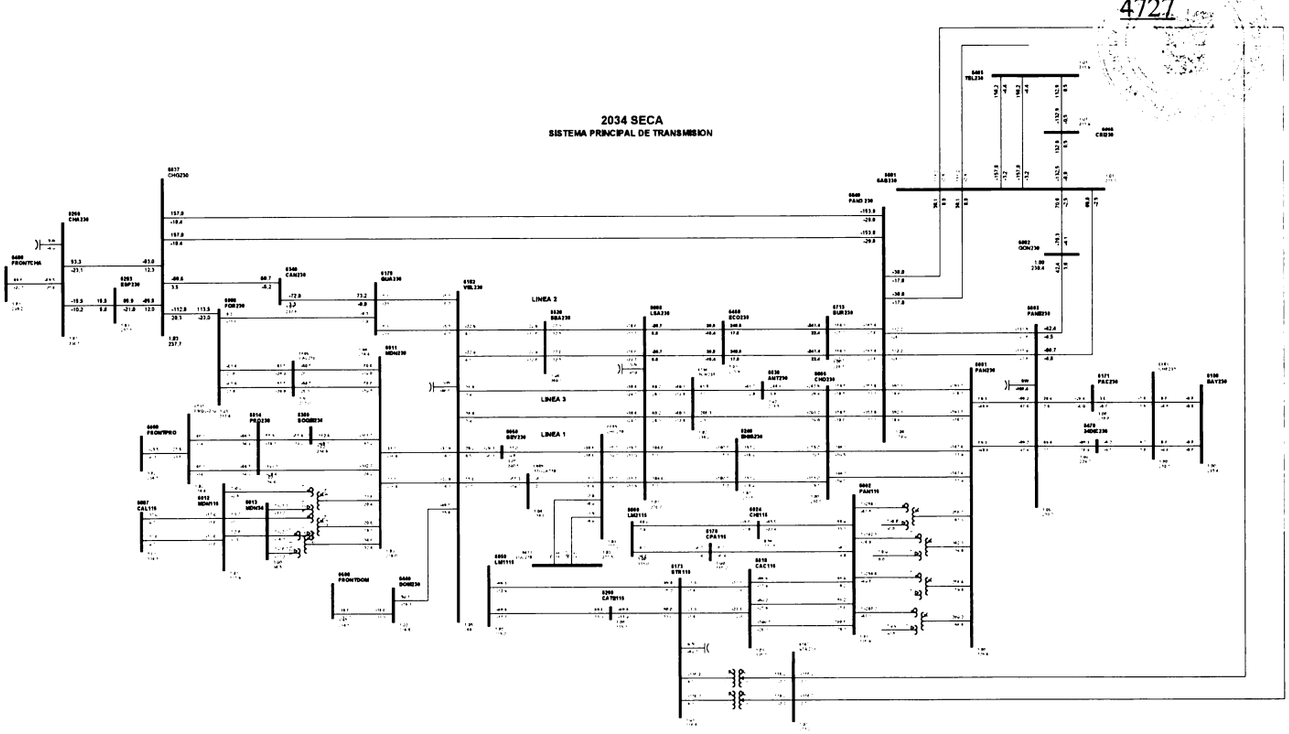

1

Gaceta Oficial Digital
Para verificar la autenticidad de una representación **GO6B073078A532D**
en el sitio web www.gacetaoficial.gob.pa/validar-gaceta

C89-6550-6885-6B

4728

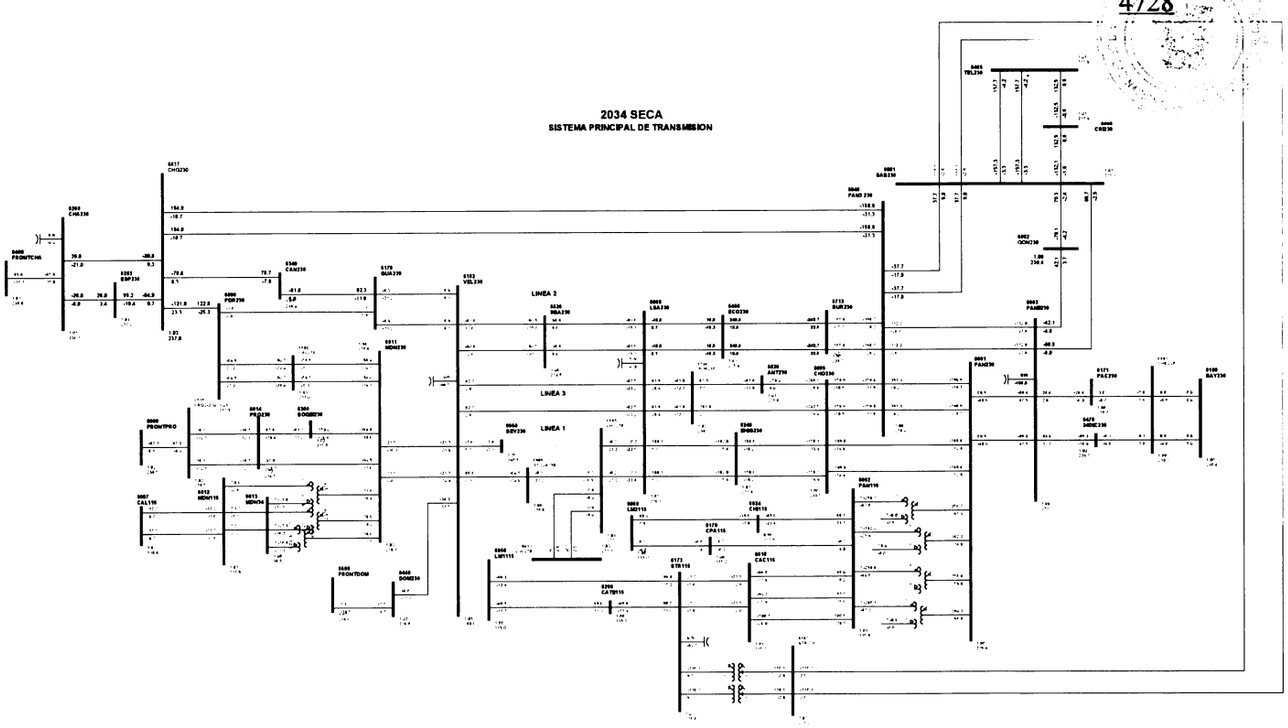

1

C90-6596-6830-9B

4729

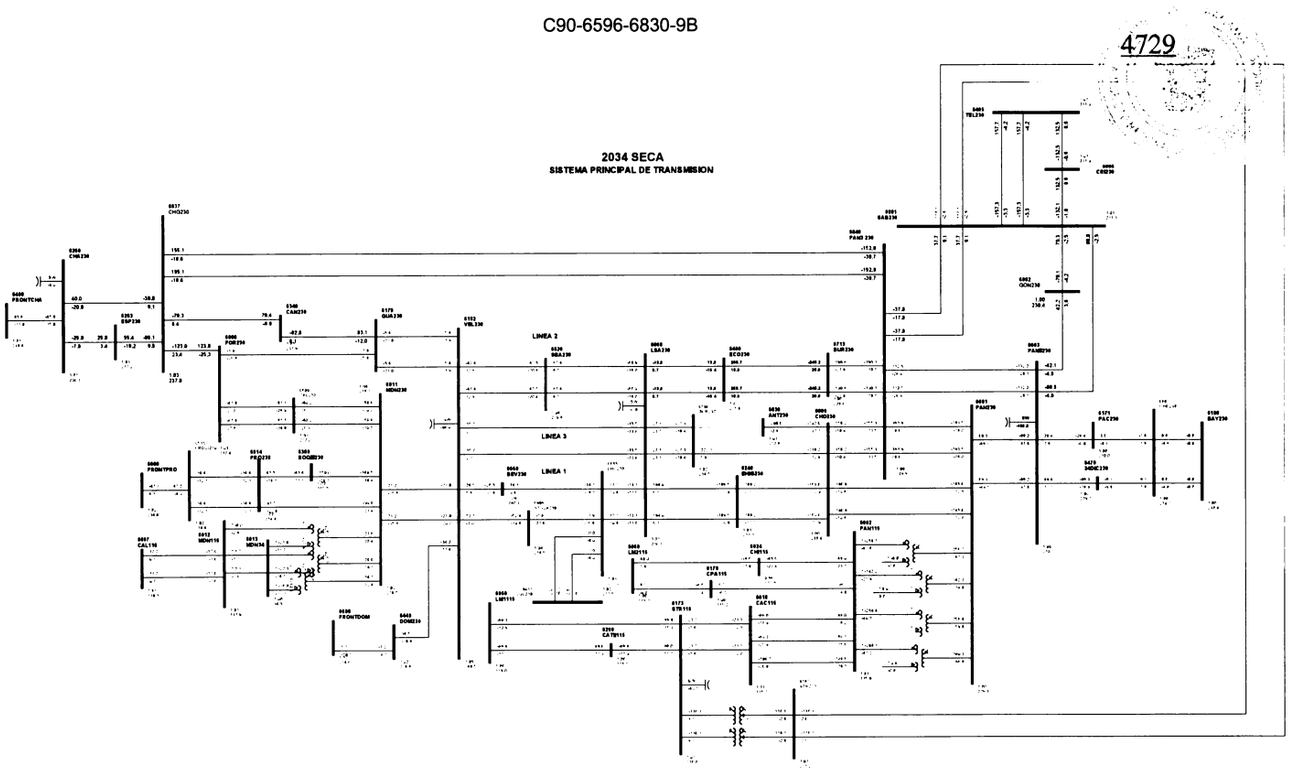

1

Gaceta Oficial Digital
Para verificar la autenticidad de una representación **GO6B073078A532D**
en el sitio web www.gacetaoficial.gob.pa/validar-gaceta

C91-6713-6840-2B

4730

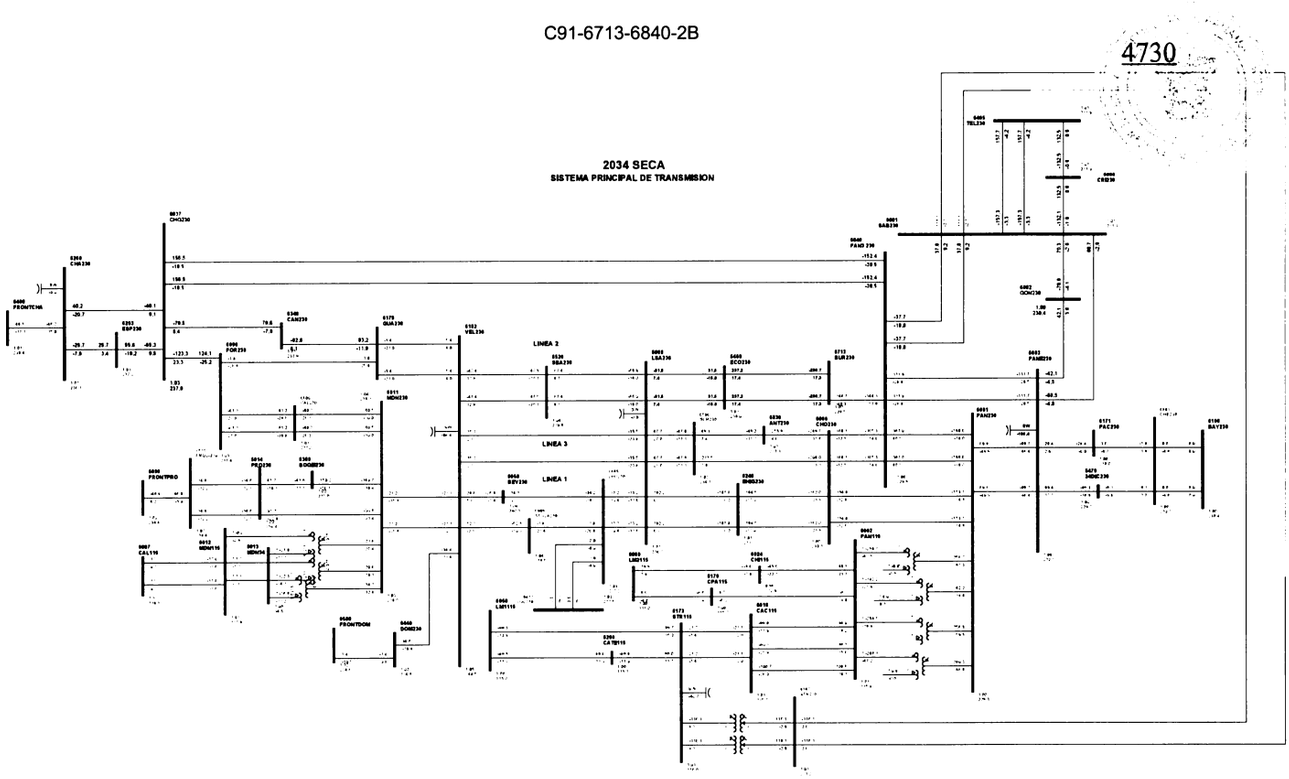

1

Gaceta Oficial Digital
Para verificar la autenticidad de una representación **GO6B073078A532D**
en el sitio web www.gacetaoficial.gob.pa/validar-gaceta

C92-6713-6840-3B

4731

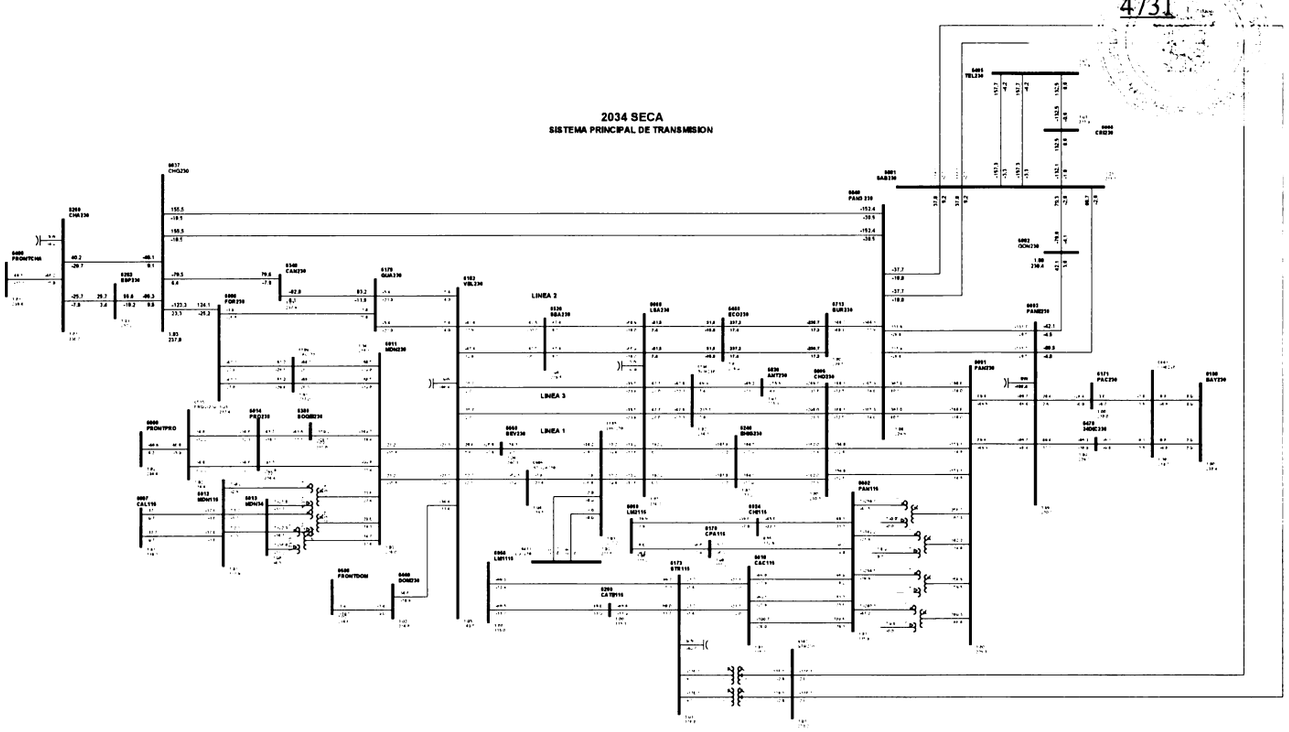

1

Gaceta Oficial Digital
Para verificar la autenticidad de una representación **GO6B073078A532D**
en el sitio web www.gacetaoficial.gob.pa/validar-gaceta

C93-6801-6808-4C

4732

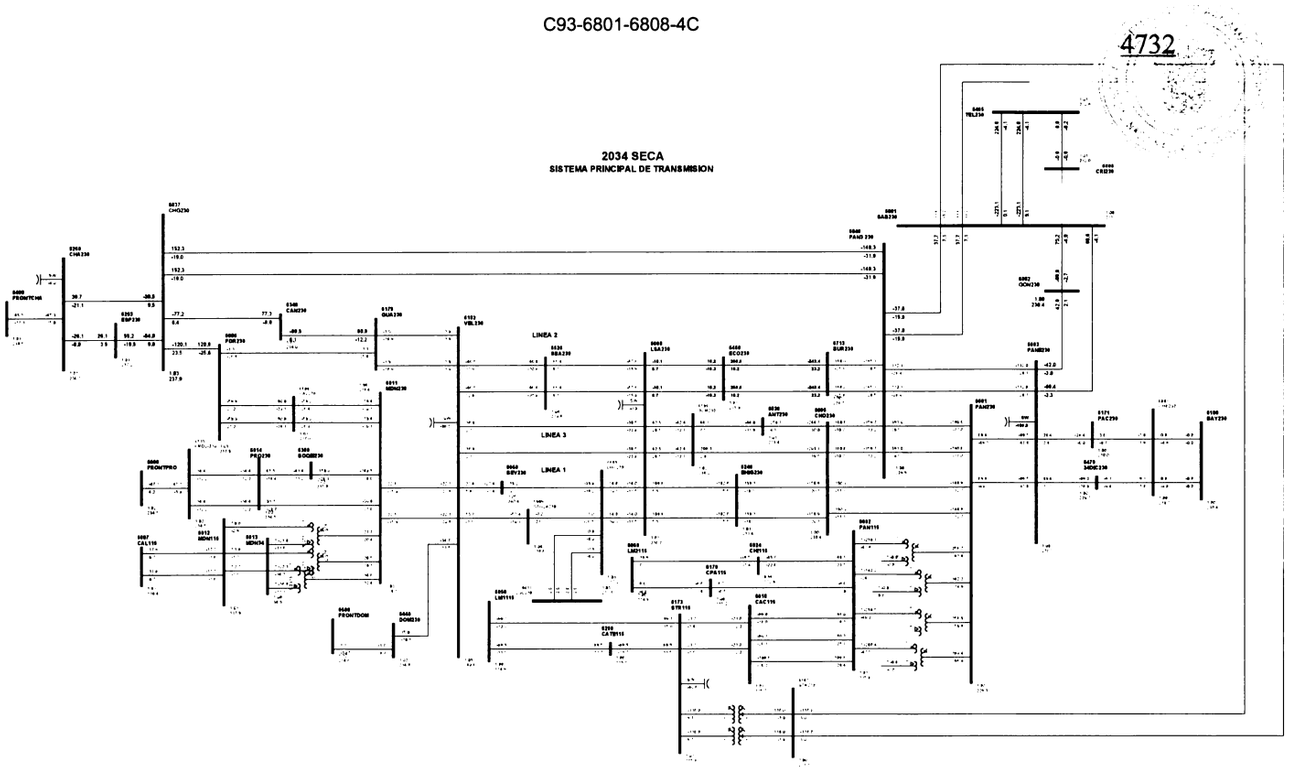

1

Gaceta Oficial Digital
Para verificar la autenticidad de una representación **GO6B073078A532D**
en el sitio web www.gacetaoficial.gob.pa/validar-gaceta

C94-6801-6840-58

4733

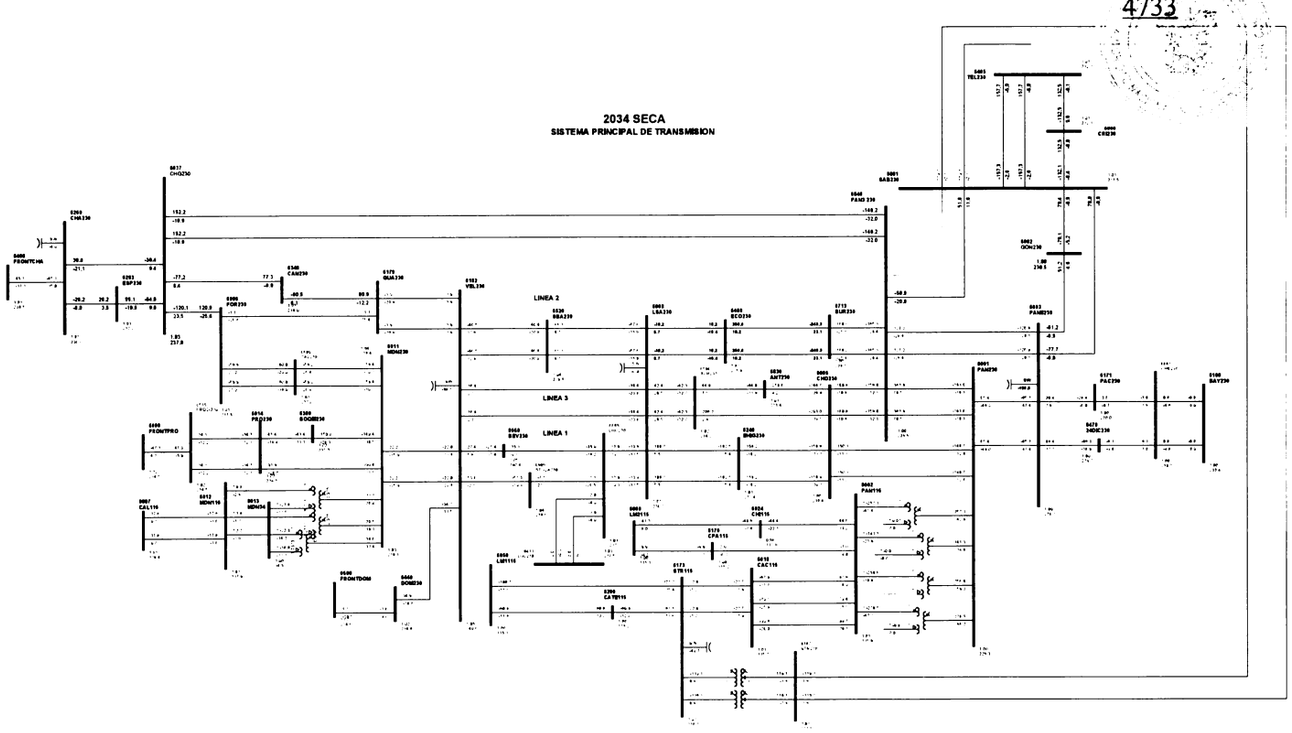

1

Gaceta Oficial Digital
Para verificar la autenticidad de una representación **GO6B073078A532D**
en el sitio web www.gacetaoficial.gob.pa/validar-gaceta

C95-6801-6840-59

4734

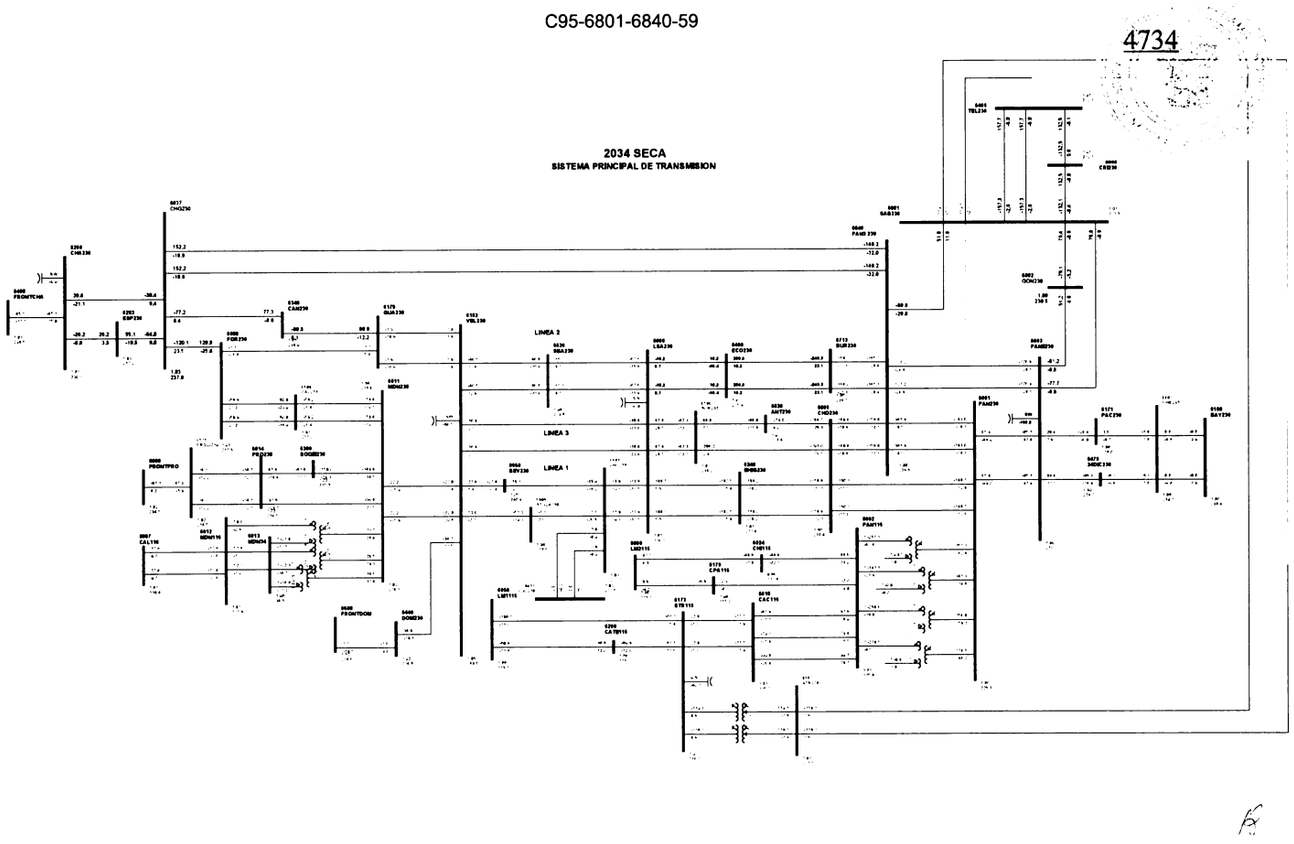

1

Gaceta Oficial Digital
Para verificar la autenticidad de una representación **GO6B073078A532D**
en el sitio web www.gacetaoficial.gob.pa/validar-gaceta

C96-6801-6882-4B

4735

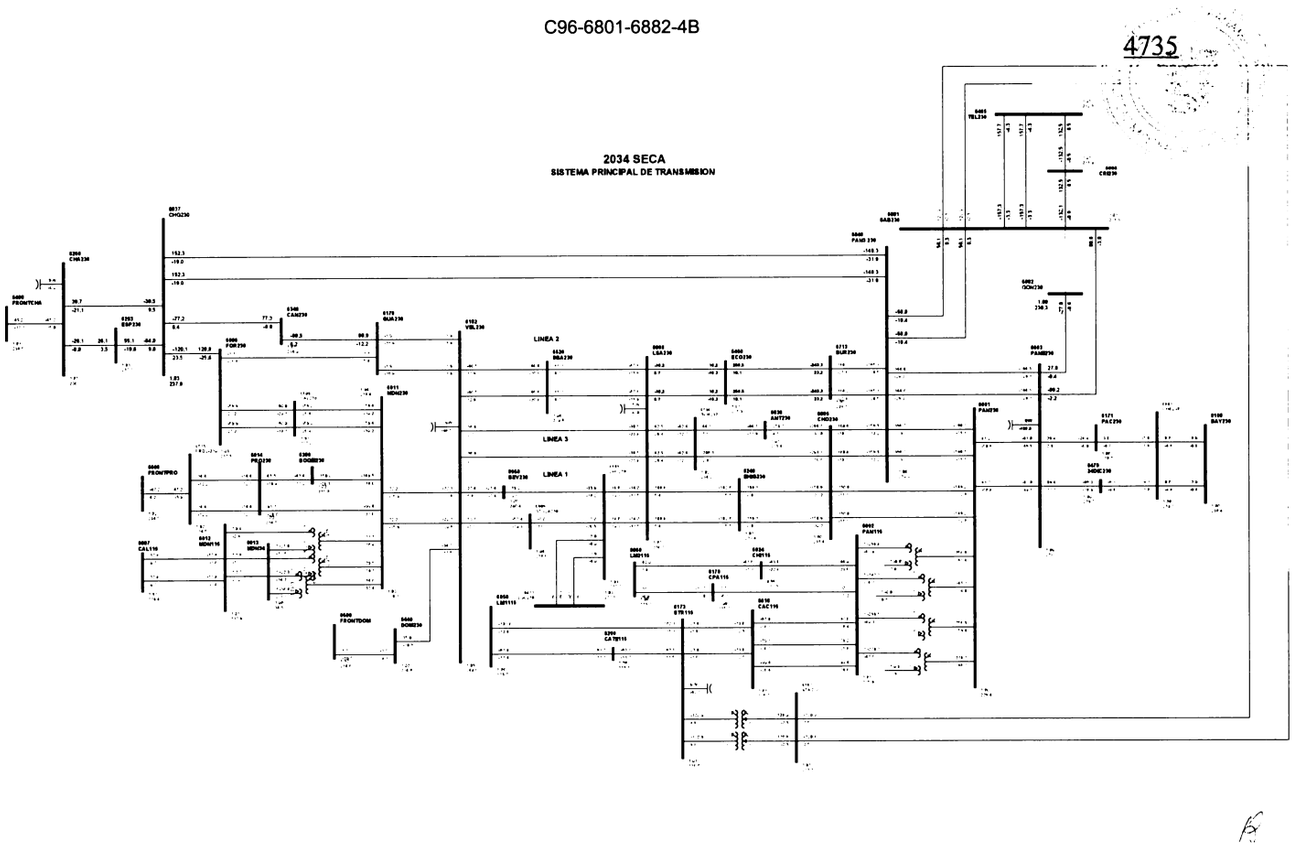

1

Gaceta Oficial Digital
Para verificar la autenticidad de una representación **GO6B073078A532D**
en el sitio web www.gacetaoficial.gob.pa/validar-gaceta

C97-6837-6840-1

4736

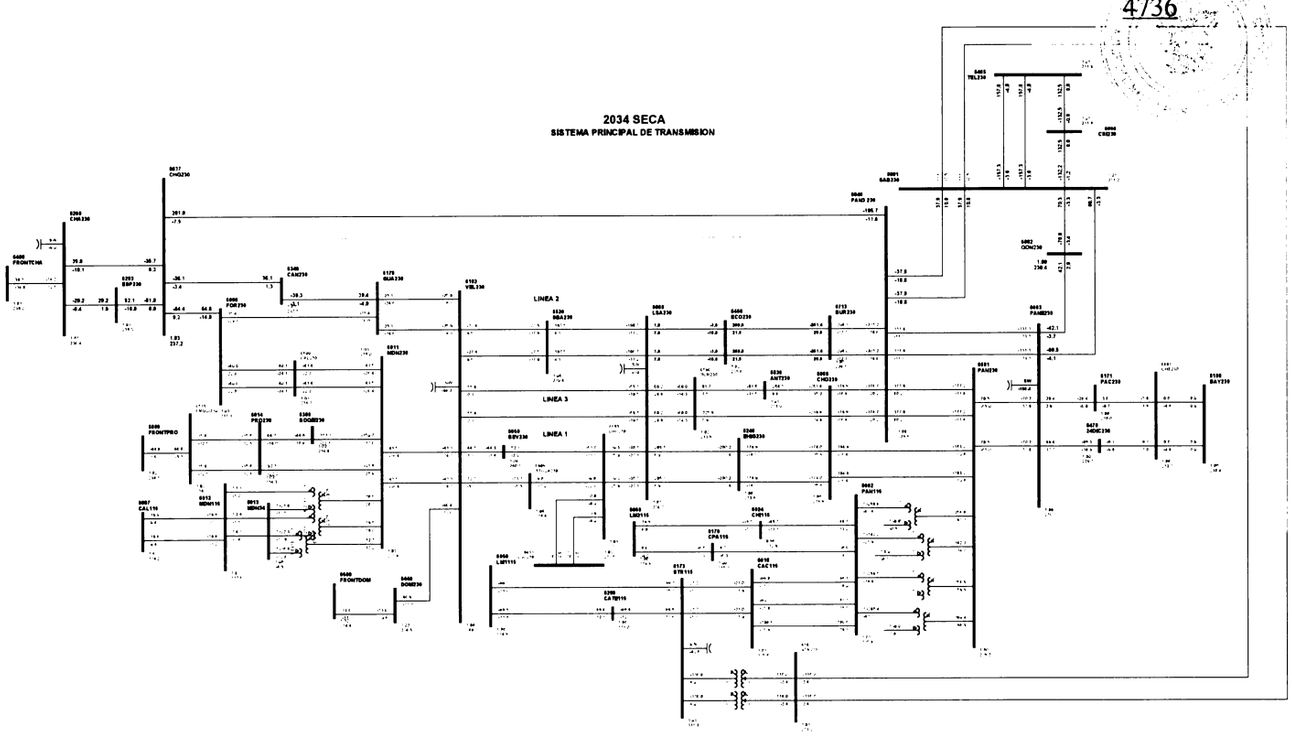

1

Gaceta Oficial Digital
Para verificar la autenticidad de una representación **GO6B073078A532D**
en el sitio web www.gacetaoficial.gob.pa/validar-gaceta

C98-6837-6840-2

4737

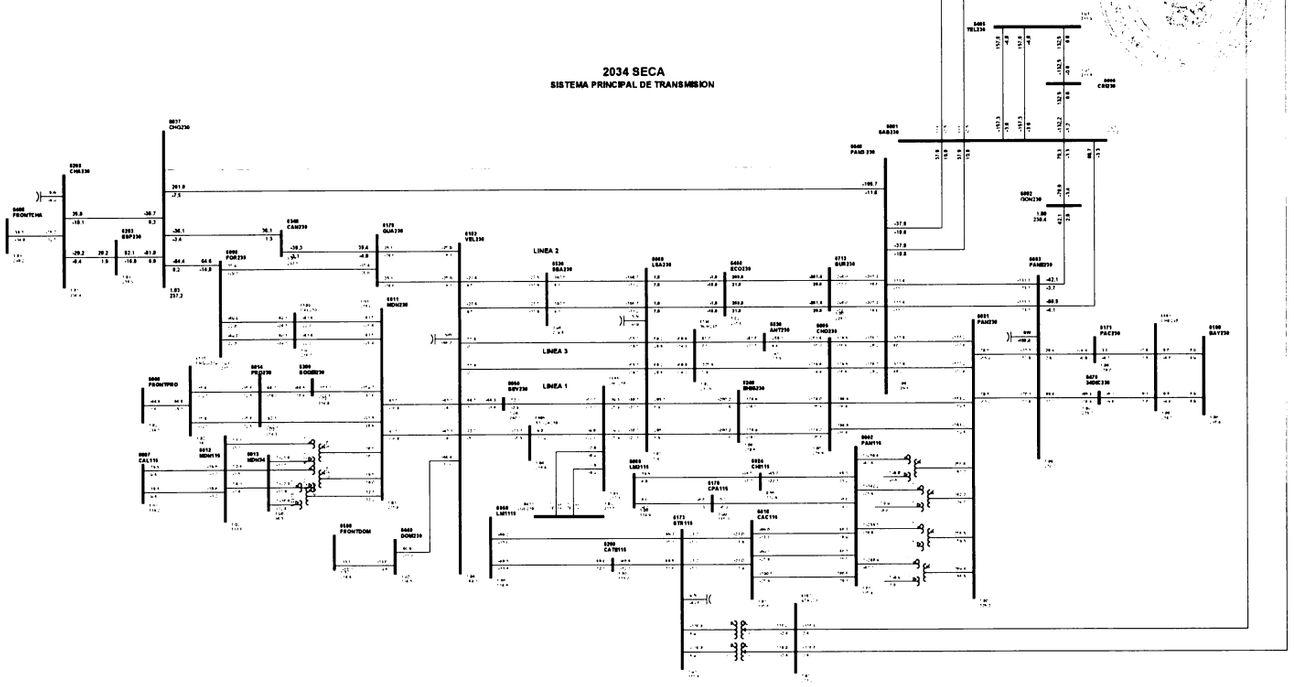

1

Gaceta Oficial Digital
Para verificar la autenticidad de una representación **GO6B073078A532D**
en el sitio web www.gacetaoficial.gob.pa/validar-gaceta

C99-6840-6844-1

4738

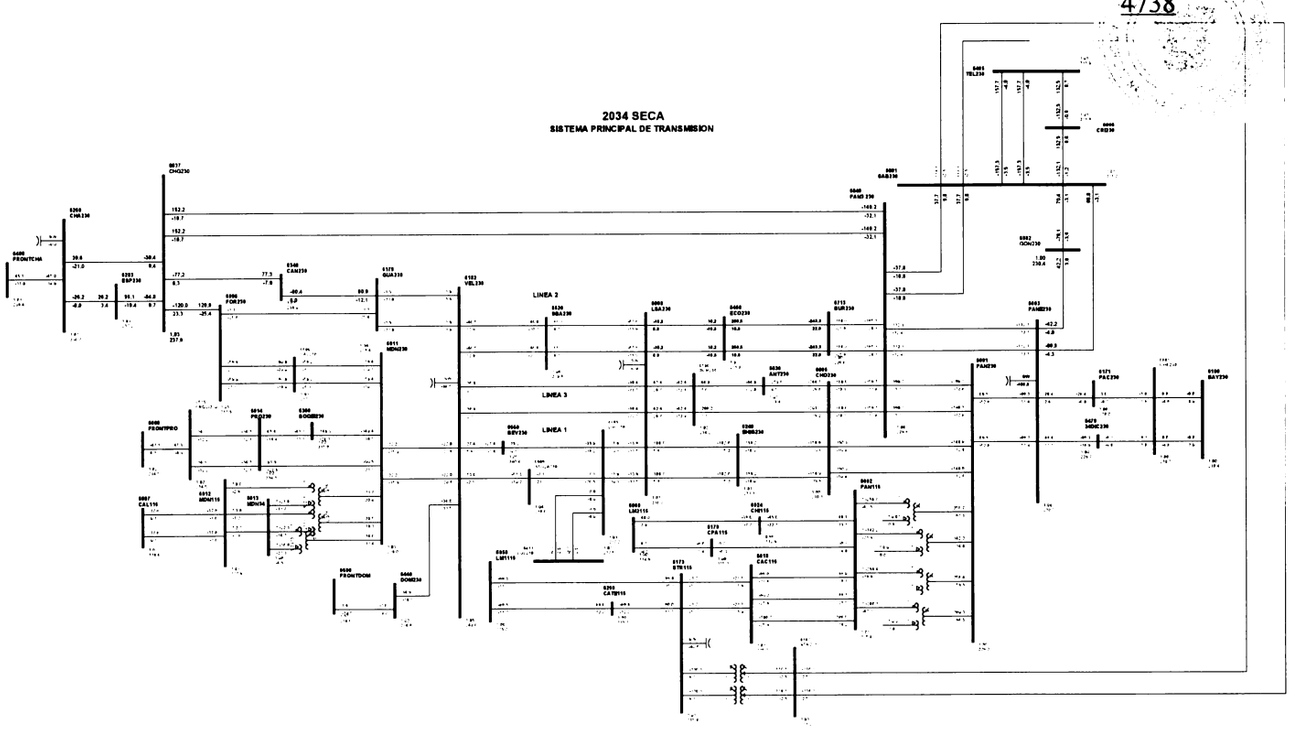

1

Gaceta Oficial Digital
Para verificar la autenticidad de una representación **GO6B073078A532D**
en el sitio web www.gacetaoficial.gob.pa/validar-gaceta

C100-6885-6969-5B

4739

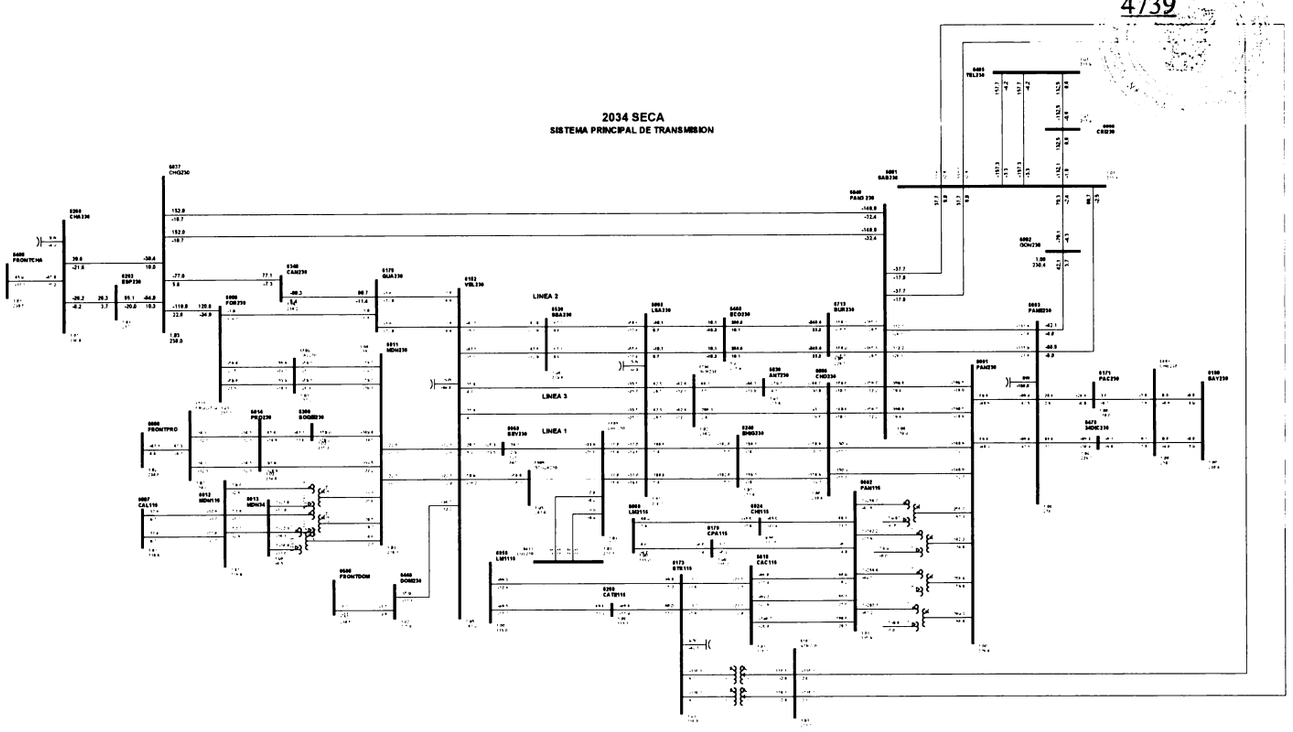

1

Gaceta Oficial Digital
Para verificar la autenticidad de una representación **GO6B073078A532D**
en el sitio web www.gacetaoficial.gob.pa/validar-gaceta

4740

2034 LLUVIOSA

Gaceta Oficial Digital
Para verificar la autenticidad de una representación **GO6B073078A532D**
en el sitio web www.gacetaoficial.gob.pa/validar-gaceta

C1-6000-6515-10

4741

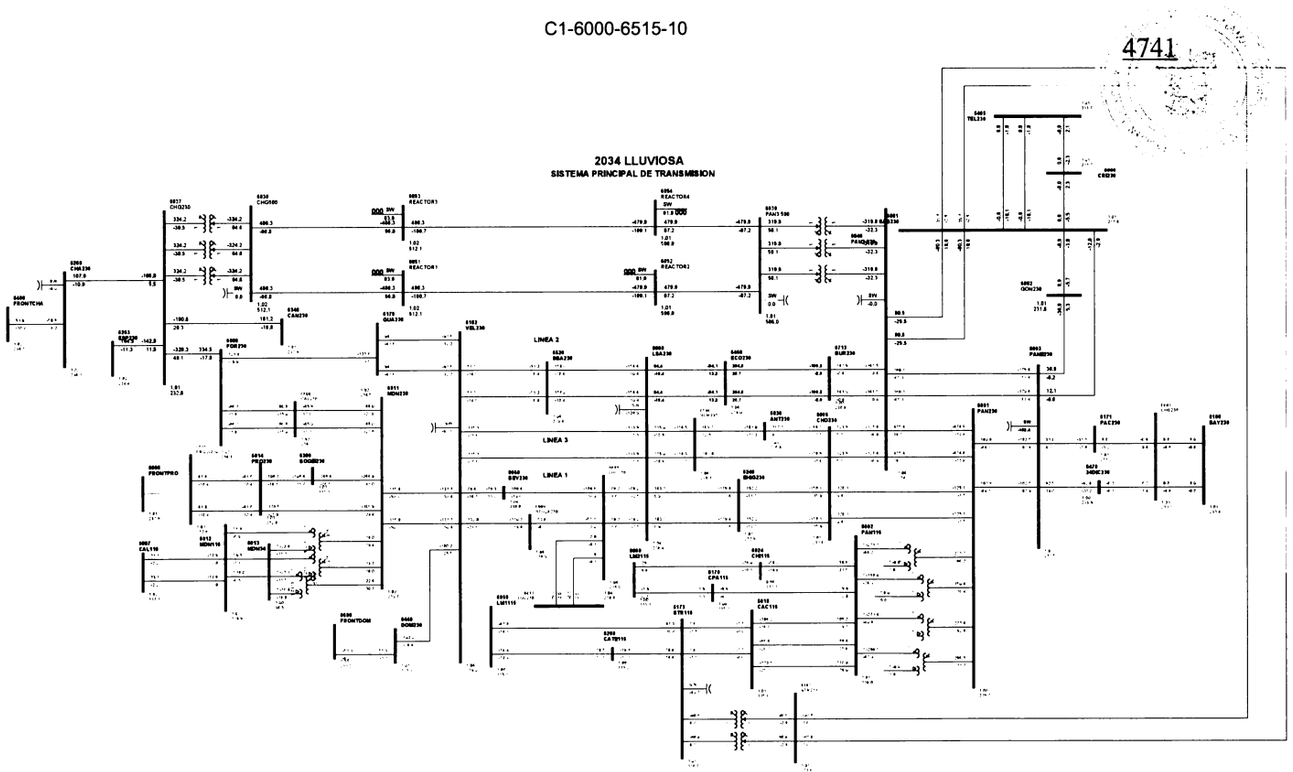

1

Gaceta Oficial Digital
Para verificar la autenticidad de una representación **GO6B073078A532D**
en el sitio web www.gacetaoficial.gob.pa/validar-gaceta

C2-6001-6003-1D

4742

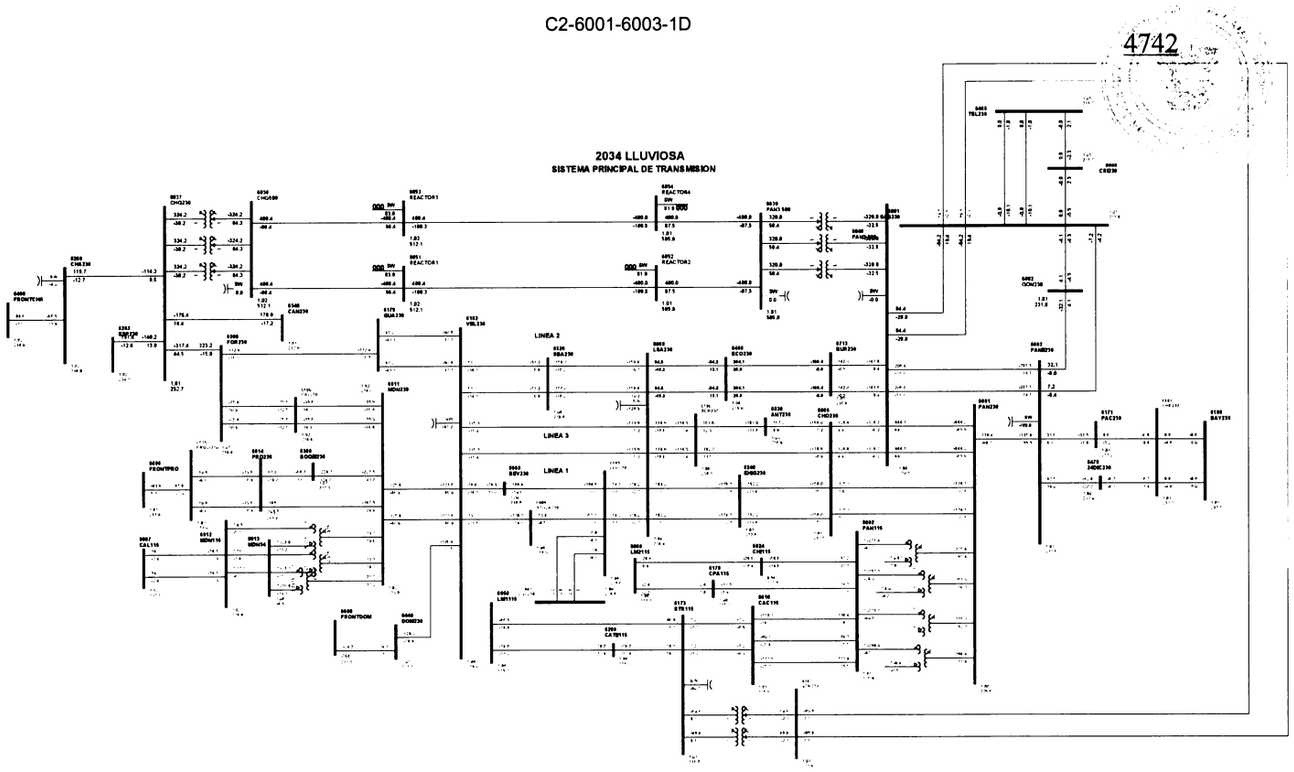

1

Gaceta Oficial Digital
Para verificar la autenticidad de una representación **GO6B073078A532D**
en el sitio web www.gacetaoficial.gob.pa/validar-gaceta

C3-6001-6003-2D

4743

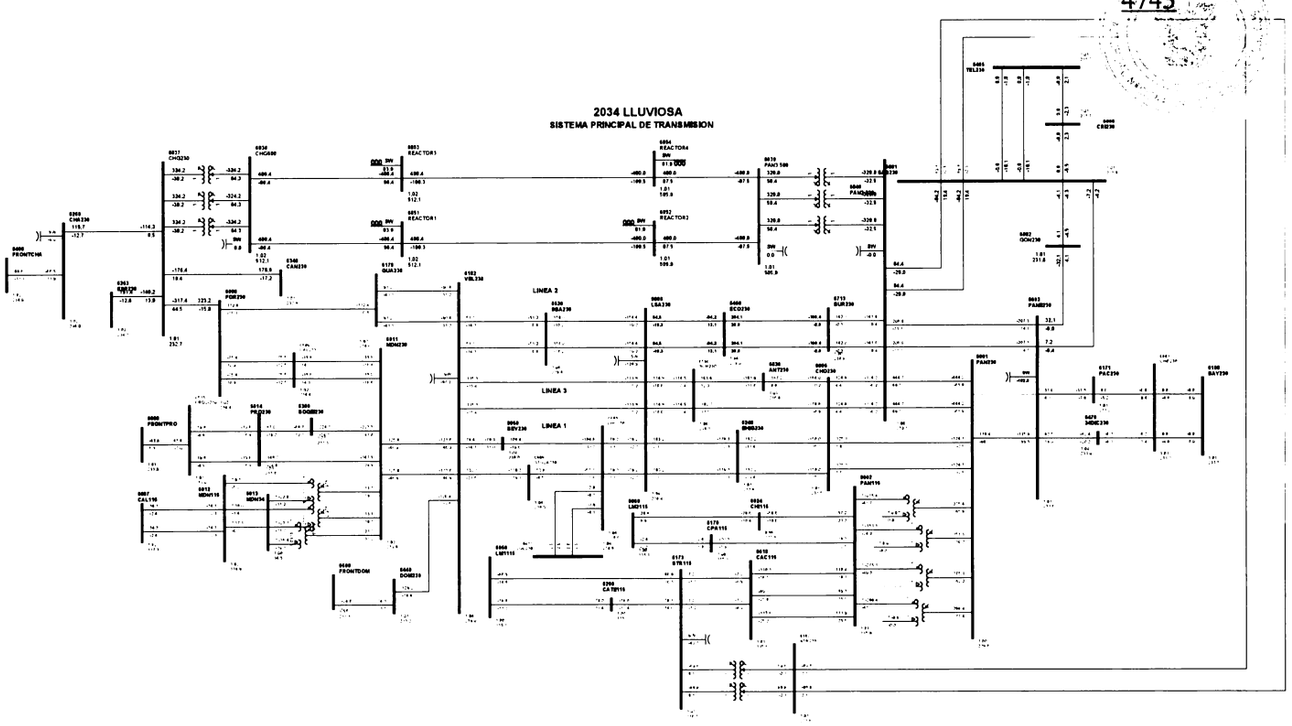

1

Gaceta Oficial Digital
Para verificar la autenticidad de una representación **GO6B073078A532D**
en el sitio web www.gacetaoficial.gob.pa/validar-gaceta

C4-6001-6005-3A

4744

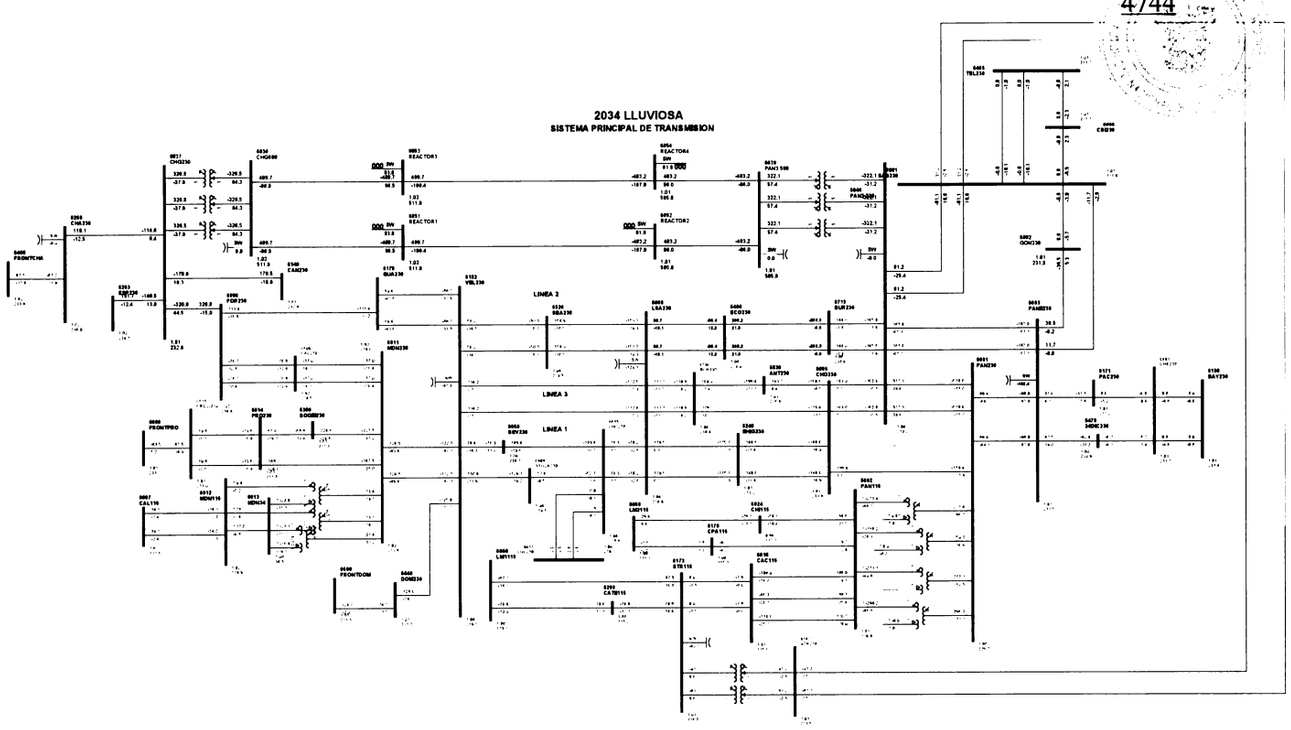

1

Gaceta Oficial Digital
Para verificar la autenticidad de una representación **GO6B073078A532D**
en el sitio web www.gacetaoficial.gob.pa/validar-gaceta

C5-6001-6005-4A

4745

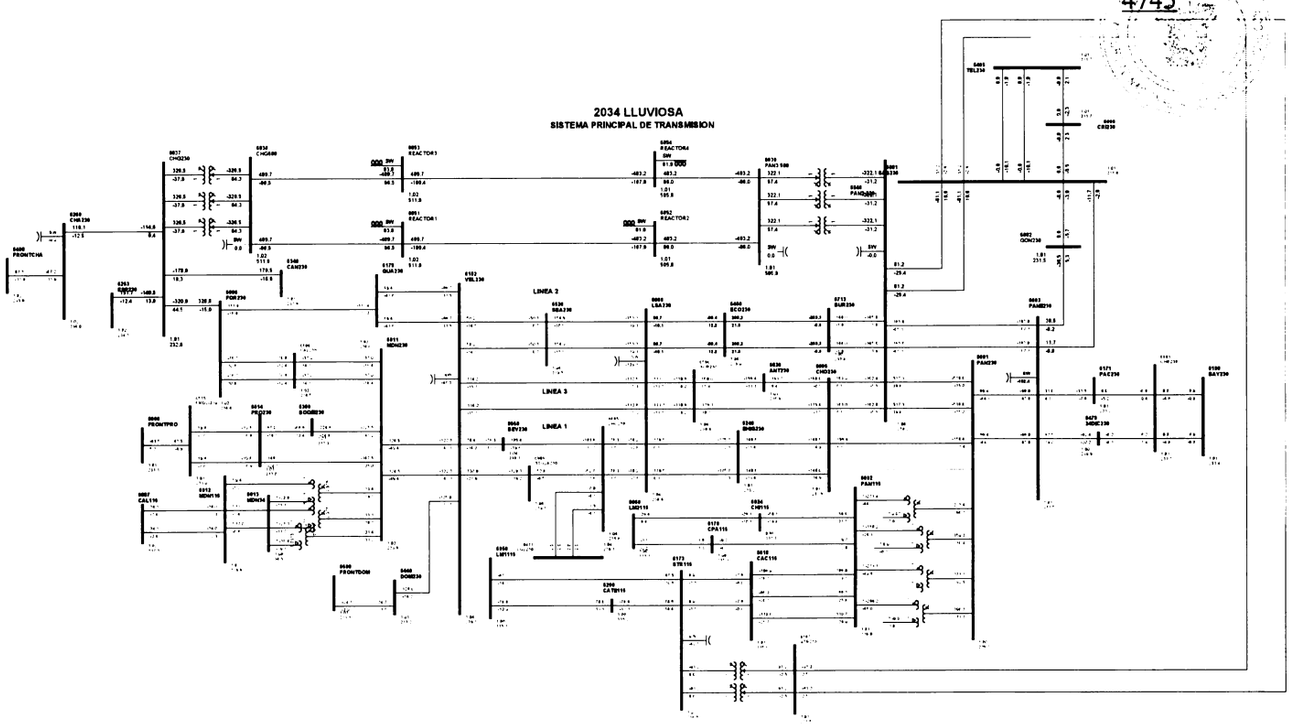

1

Gaceta Oficial Digital
Para verificar la autenticidad de una representación **GO6B073078A532D**
en el sitio web www.gacetaoficial.gob.pa/validar-gaceta

C6-6001-6840-7A

4746

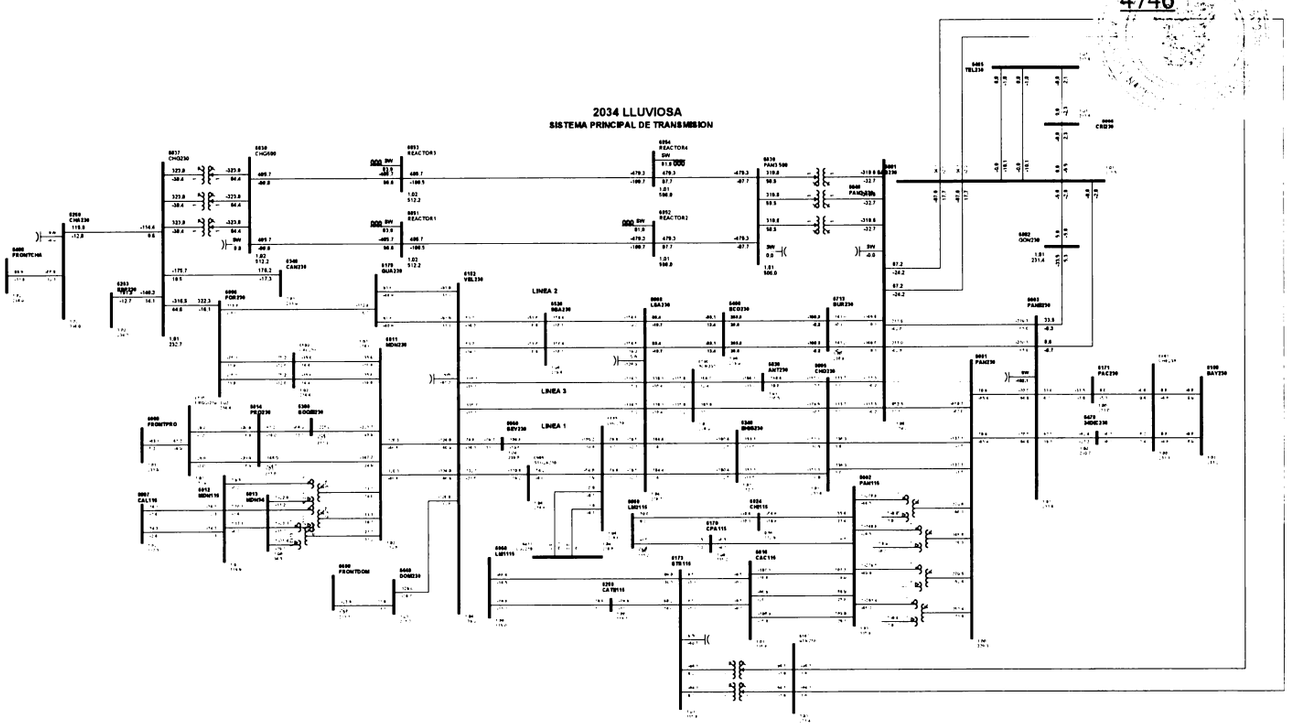

1

Gaceta Oficial Digital
Para verificar la autenticidad de una representación **GO6B073078A532D**
en el sitio web www.gacetaoficial.gob.pa/validar-gaceta

C7-6001-6840-8A

4747

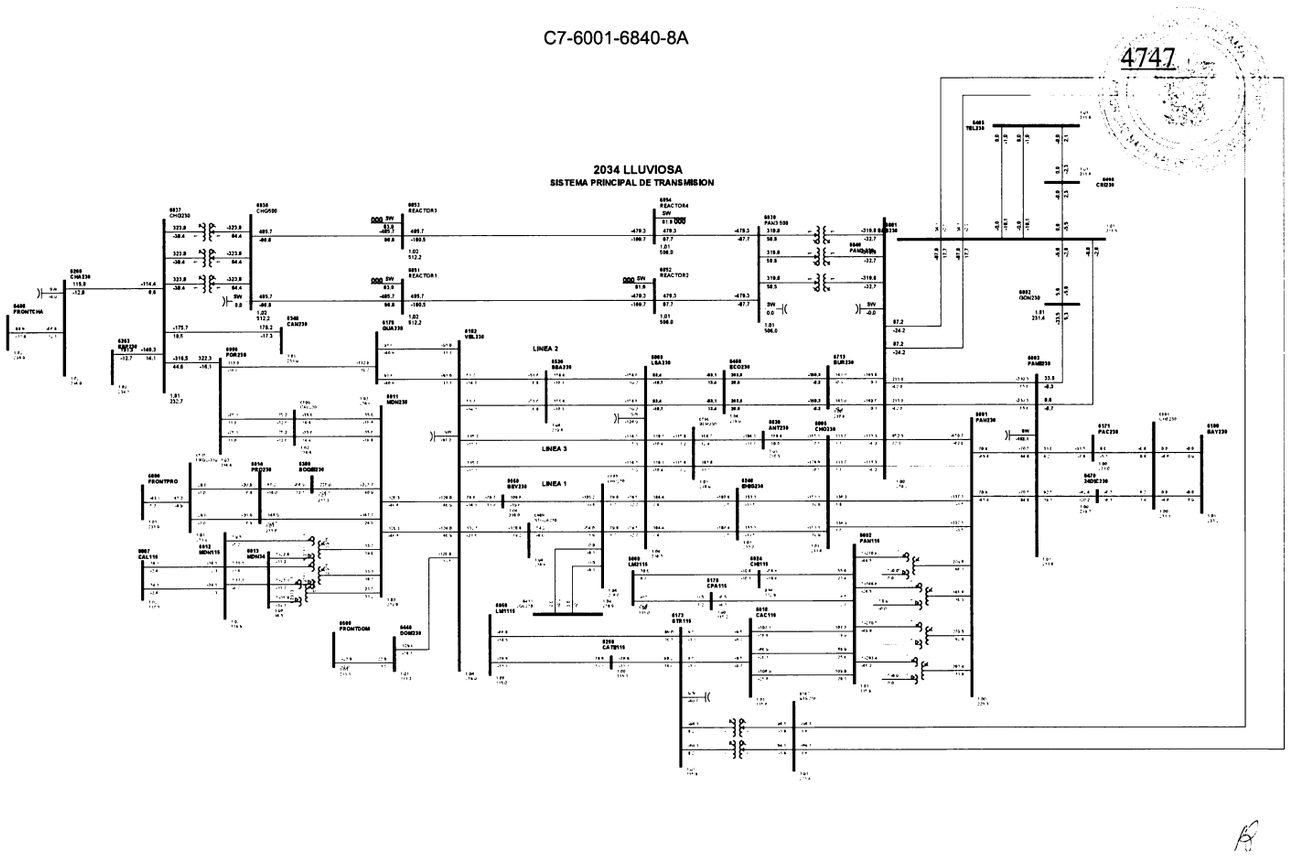

1

Gaceta Oficial Digital
Para verificar la autenticidad de una representación **GO6B073078A532D**
en el sitio web www.gacetaoficial.gob.pa/validar-gaceta

C8-6002-6018-12

4748

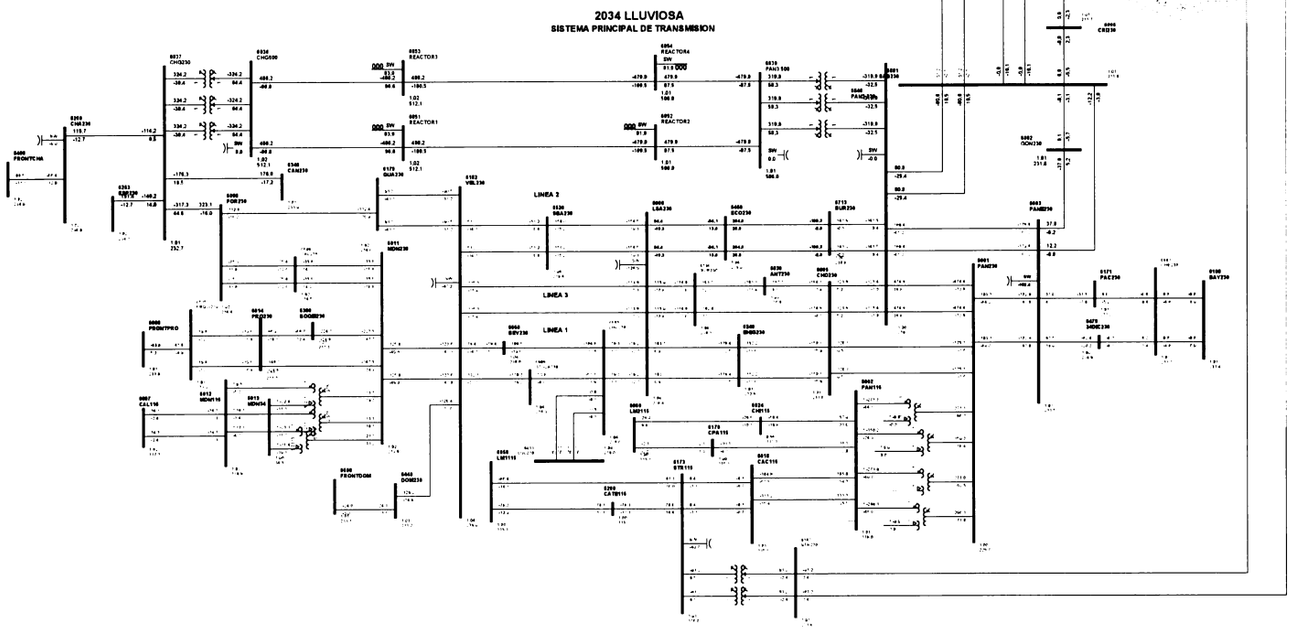

1

Gaceta Oficial Digital
Para verificar la autenticidad de una representación **GO6B073078A532D**
en el sitio web www.gacetaoficial.gob.pa/validar-gaceta

C9-6002-6018-37

4749

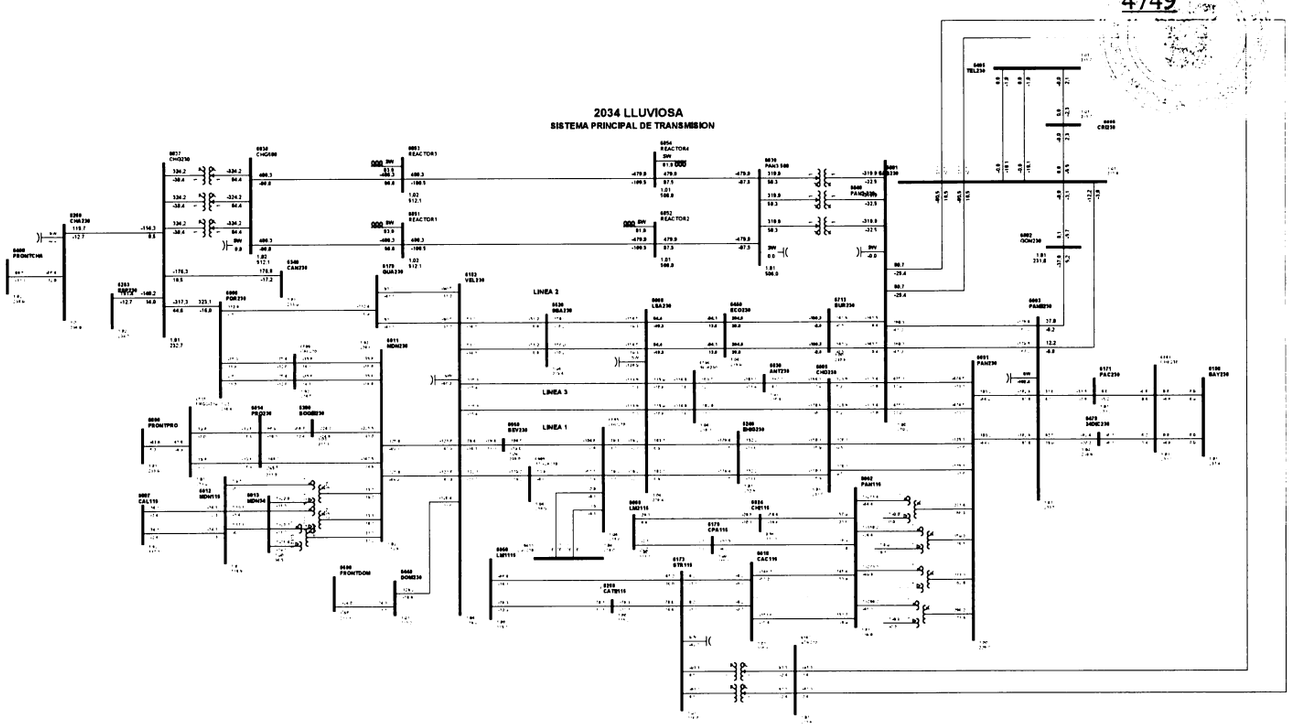

1

Gaceta Oficial Digital
Para verificar la autenticidad de una representación **GO6B073078A532D**
en el sitio web www.gacetaoficial.gob.pa/validar-gaceta

C10-6002-6018-62

4750

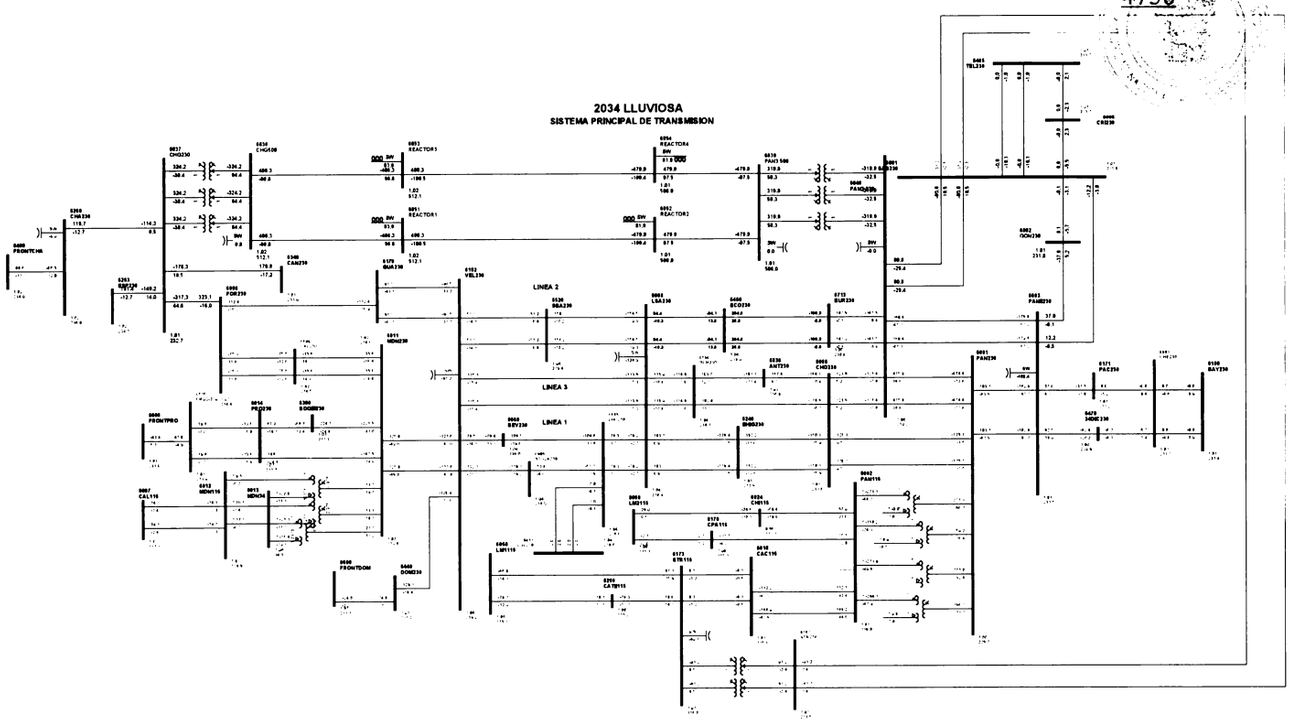

1

Gaceta Oficial Digital
Para verificar la autenticidad de una representación **GO6B073078A532D**
en el sitio web www.gacetaoficial.gob.pa/validar-gaceta

C11-6002-6024-3A

4751

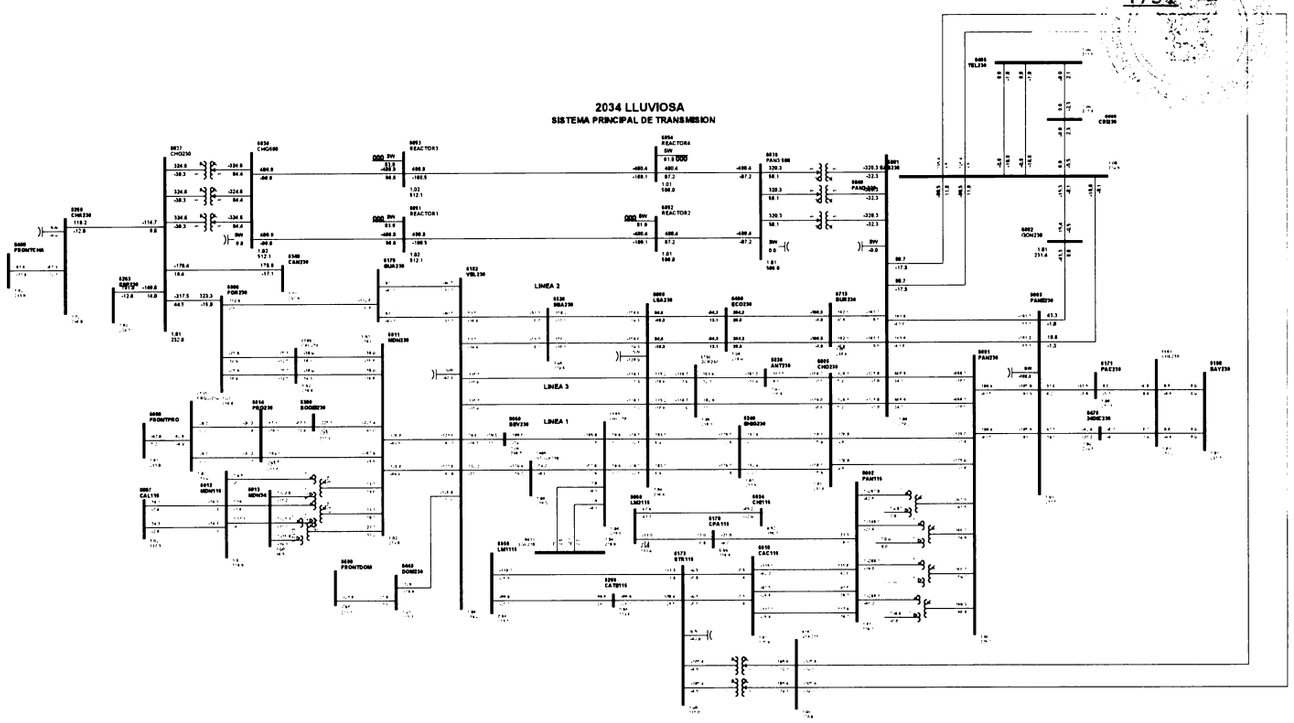

1

Gaceta Oficial Digital
Para verificar la autenticidad de una representación **GO6B073078A532D**
en el sitio web www.gacetaoficial.gob.pa/validar-gaceta

C12-6002-6170-4A

4752

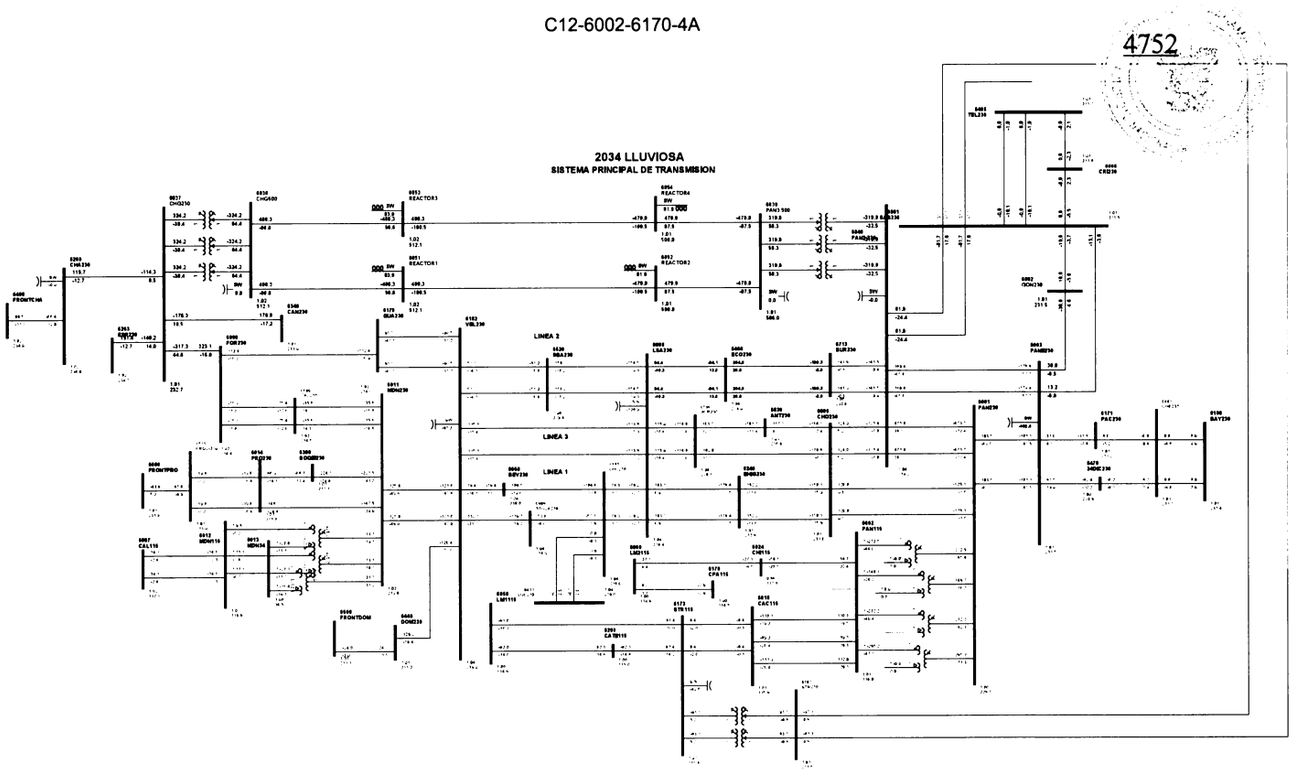

1

Gaceta Oficial Digital
Para verificar la autenticidad de una representación **GO6B073078A532D**
en el sitio web www.gacetaoficial.gob.pa/validar-gaceta

C13-6003-6171-1C

4753

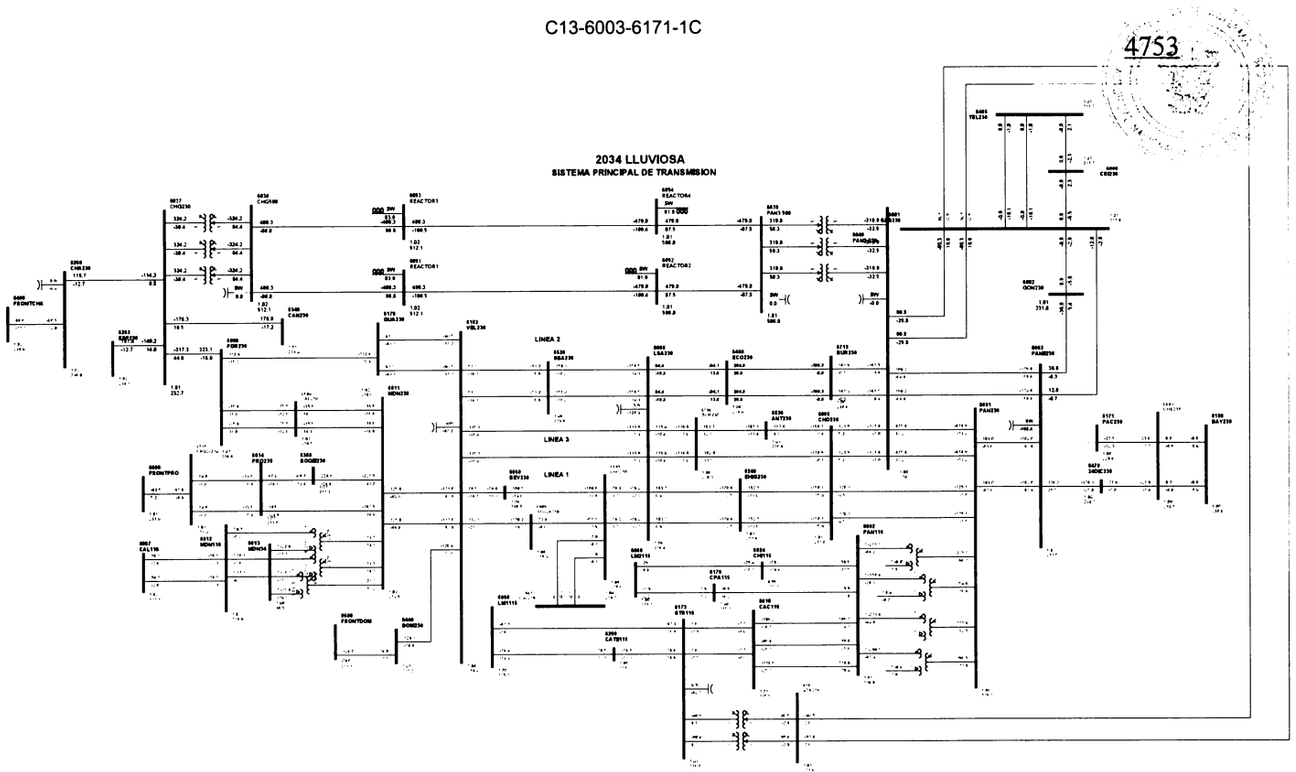

1

Gaceta Oficial Digital
Para verificar la autenticidad de una representación **GO6B073078A532D**
en el sitio web www.gacetaoficial.gob.pa/validar-gaceta

C14-6003-6470-2C

4754

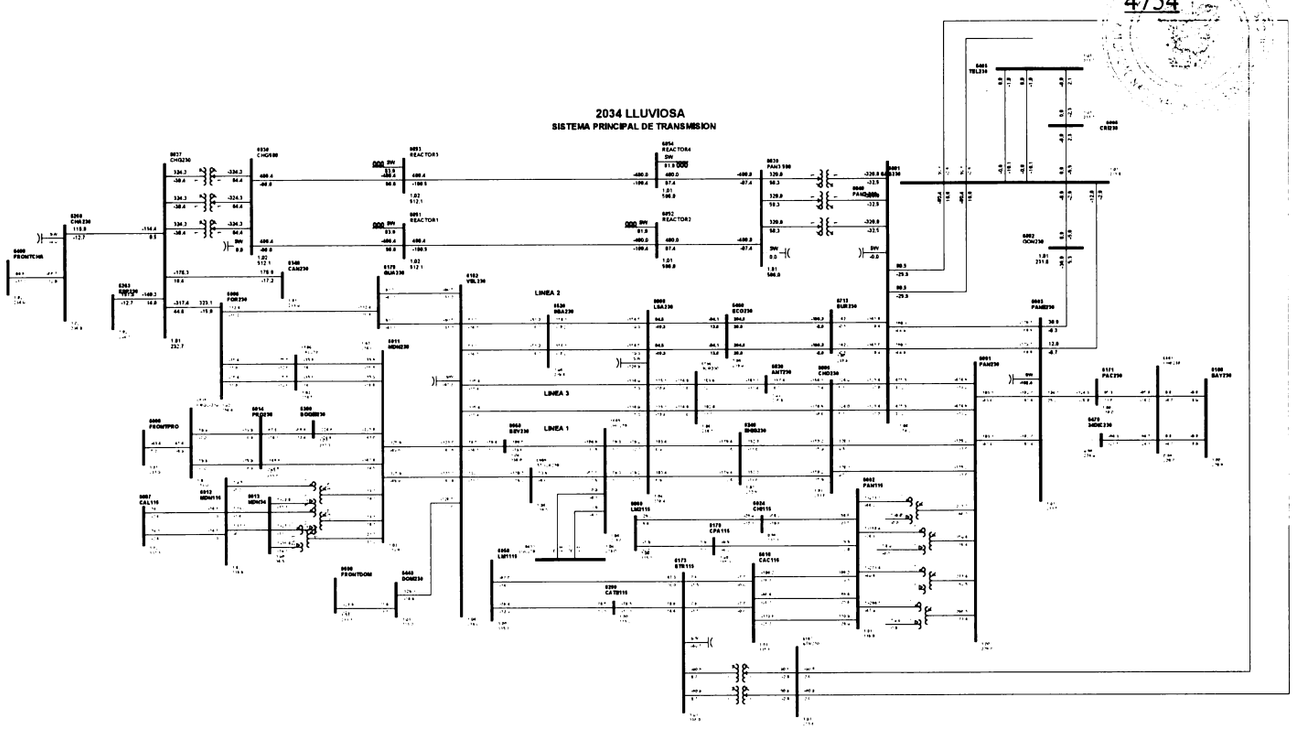

1

Gaceta Oficial Digital
Para verificar la autenticidad de una representación **GO6B073078A532D**
en el sitio web www.gacetaoficial.gob.pa/validar-gaceta

C15-6003-6801-5A

4755

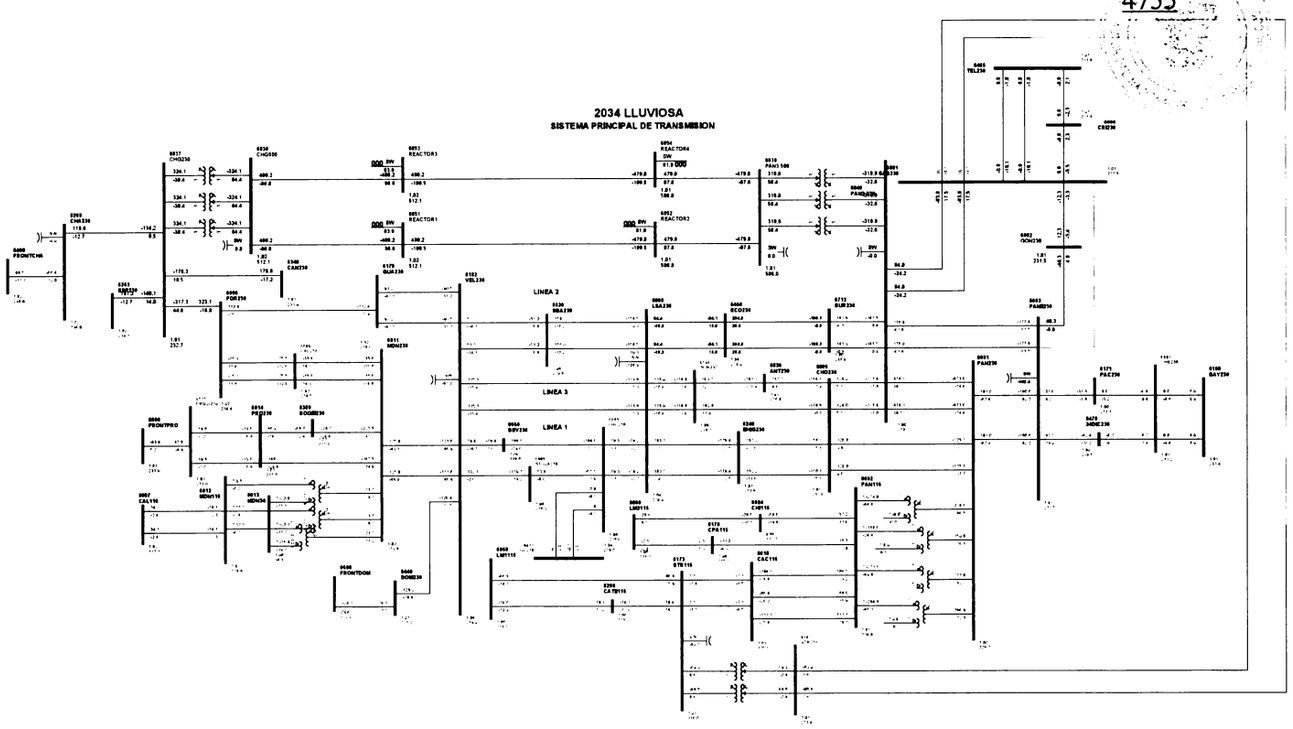

1

Gaceta Oficial Digital
Para verificar la autenticidad de una representación **GO6B073078A532D**
en el sitio web www.gacetaoficial.gob.pa/validar-gaceta

C16-6003-6840-2A

4756

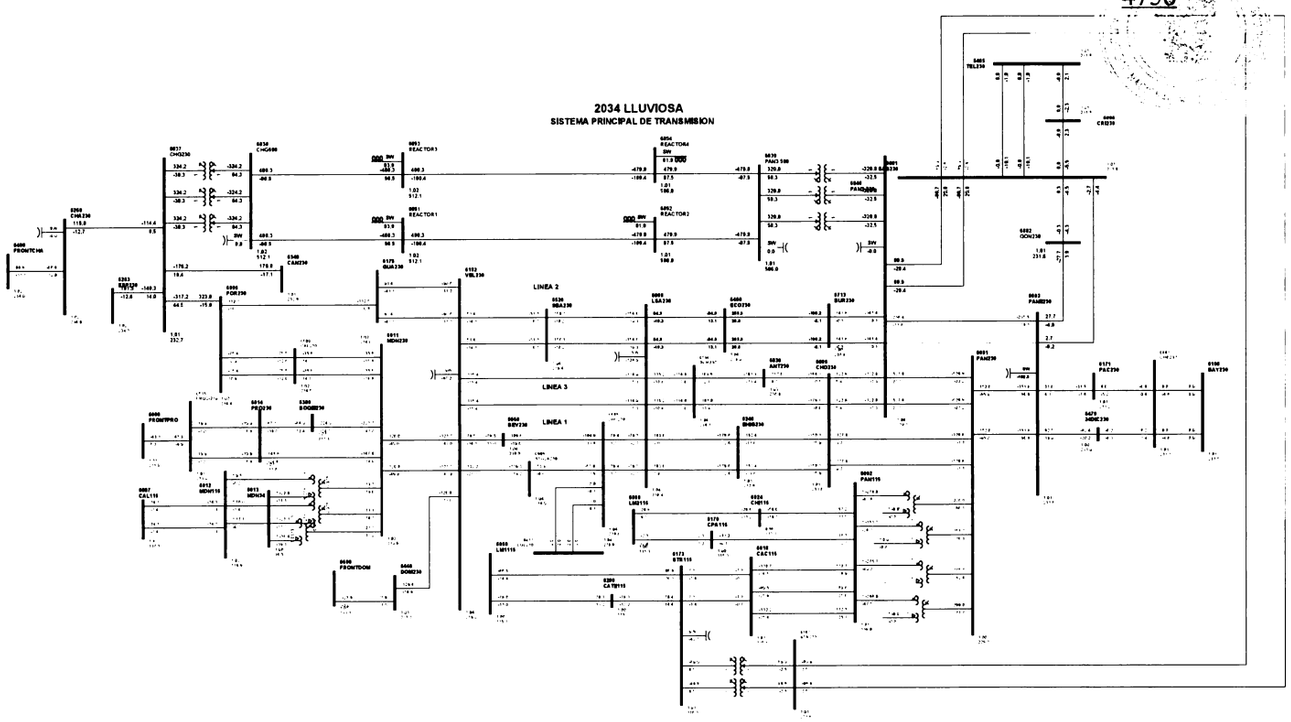

1

C17-6003-6840-3A

4757

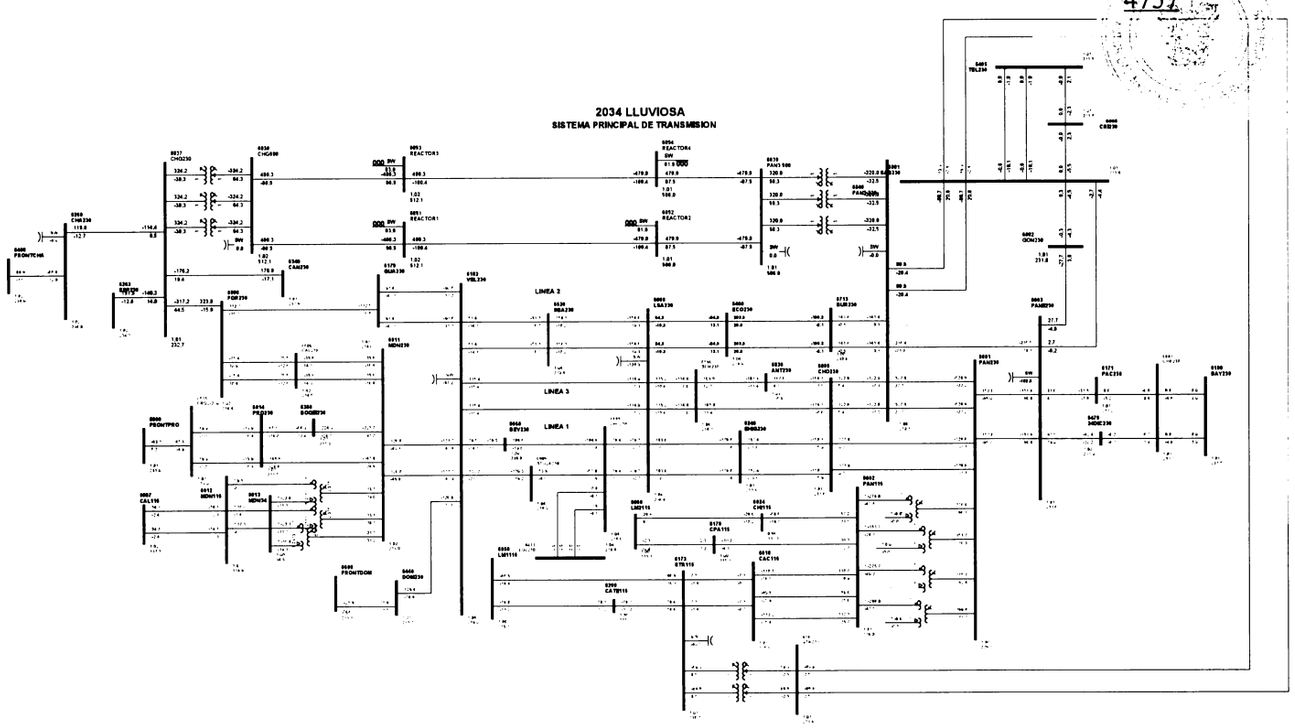

1

Gaceta Oficial Digital
Para verificar la autenticidad de una representación **GO6B073078A532D**
en el sitio web www.gacetaoficial.gob.pa/validar-gaceta

C18-6003-6882-4A

4758

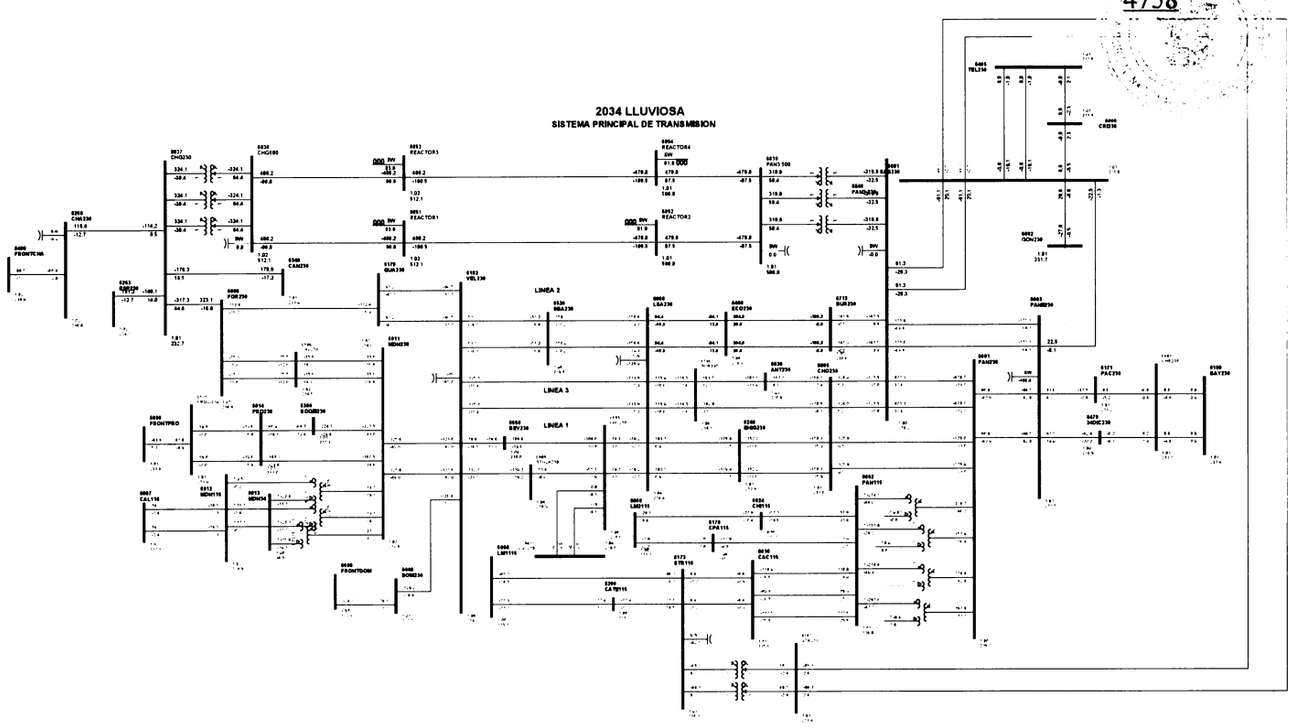

1

Gaceta Oficial Digital
Para verificar la autenticidad de una representación **GO6B073078A532D**
en el sitio web www.gacetaoficial.gob.pa/validar-gaceta

C19-6005-6240-3B

4759

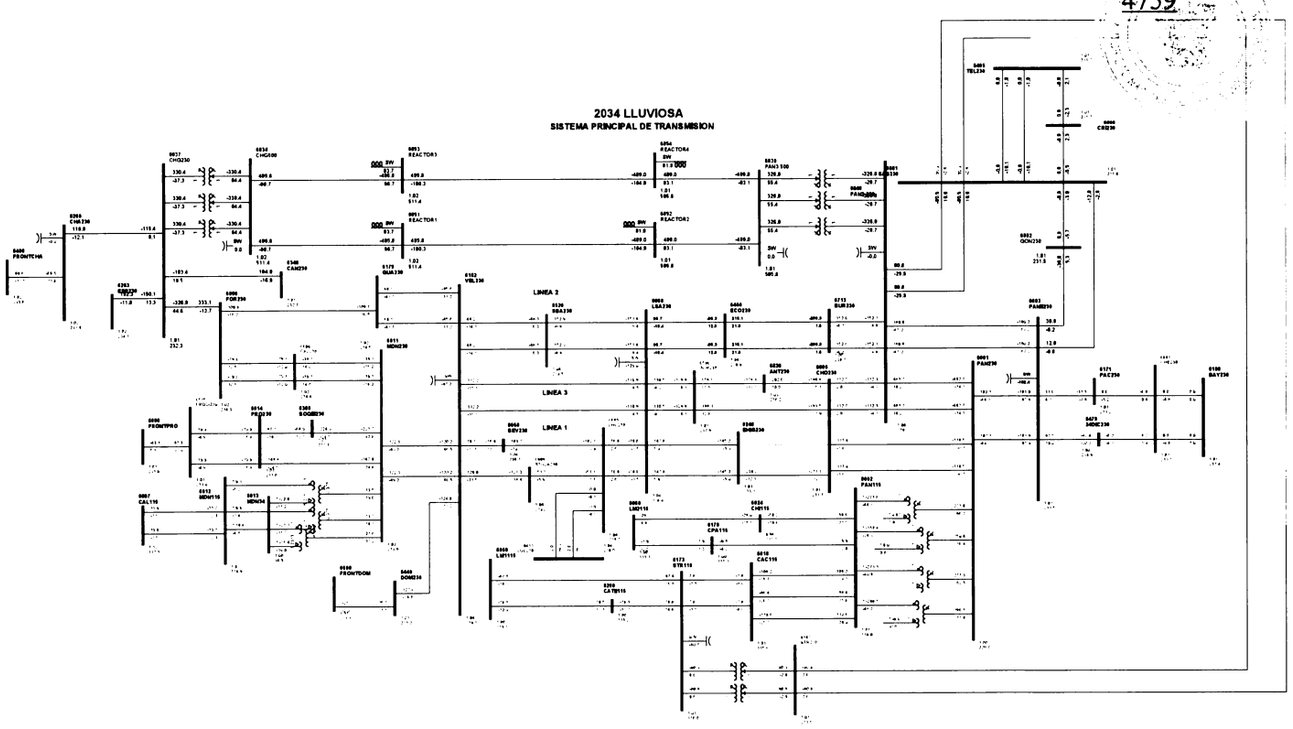

1

Gaceta Oficial Digital
Para verificar la autenticidad de una representación **GO6B073078A532D**
en el sitio web www.gacetaoficial.gob.pa/validar-gaceta

C20-6005-6240-4B

4760

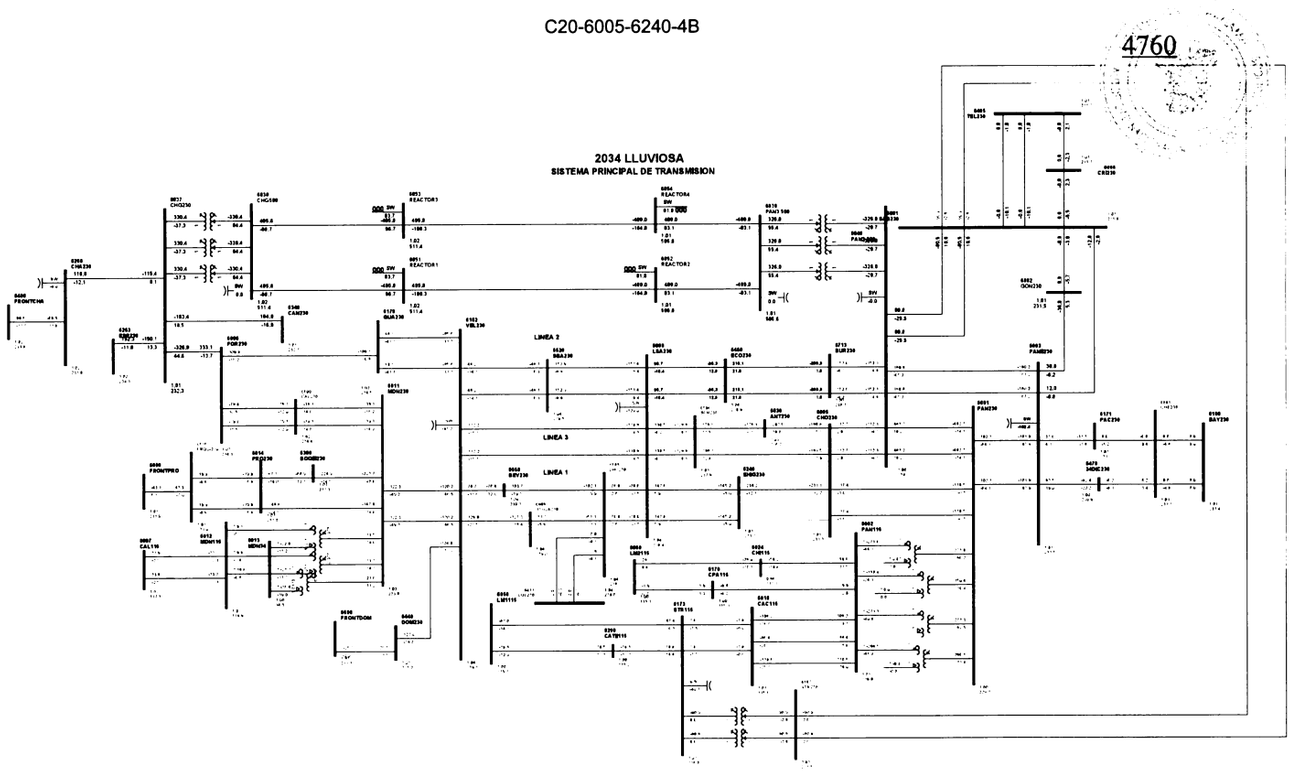

1

Gaceta Oficial Digital
Para verificar la autenticidad de una representación **GO6B073078A532D**
en el sitio web www.gacetaoficial.gob.pa/validar-gaceta

C21-6005-6596-0A

4761

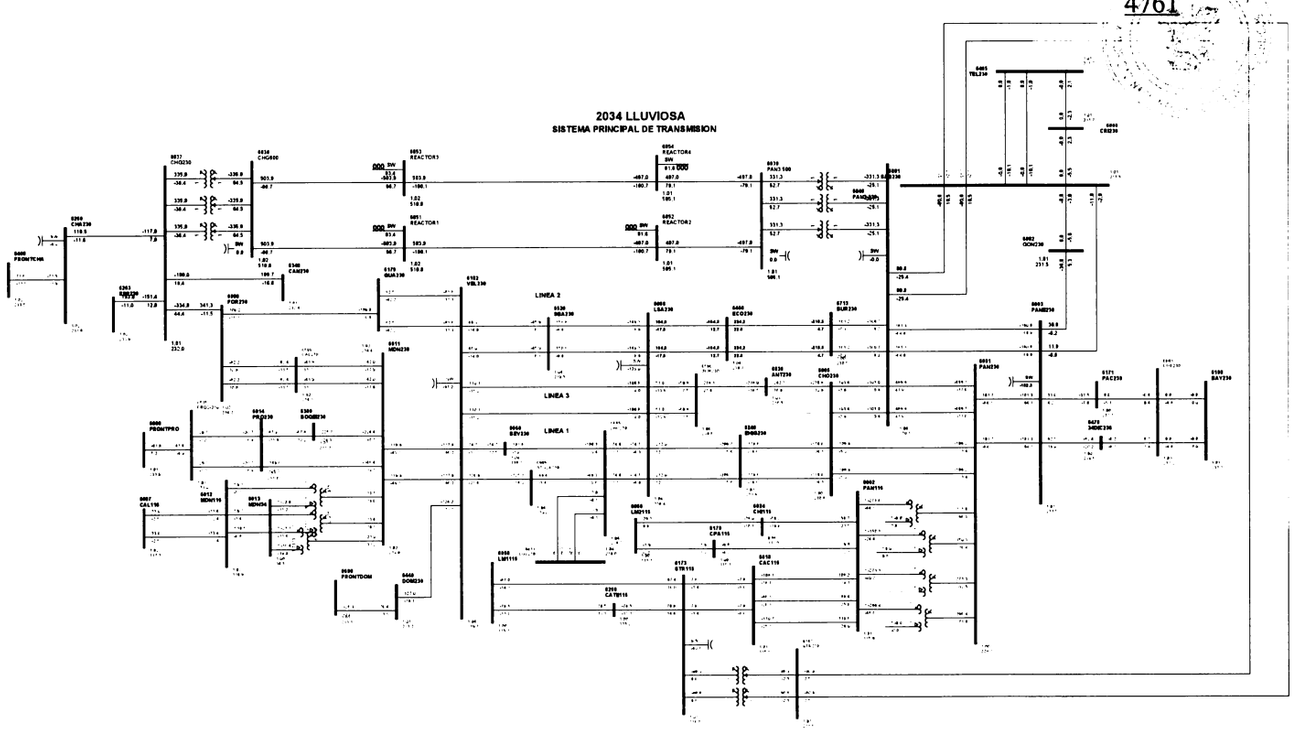

1

Gaceta Oficial Digital
Para verificar la autenticidad de una representación **GO6B073078A532D**
en el sitio web www.gacetaoficial.gob.pa/validar-gaceta

C22-6005-6830-9A

4762

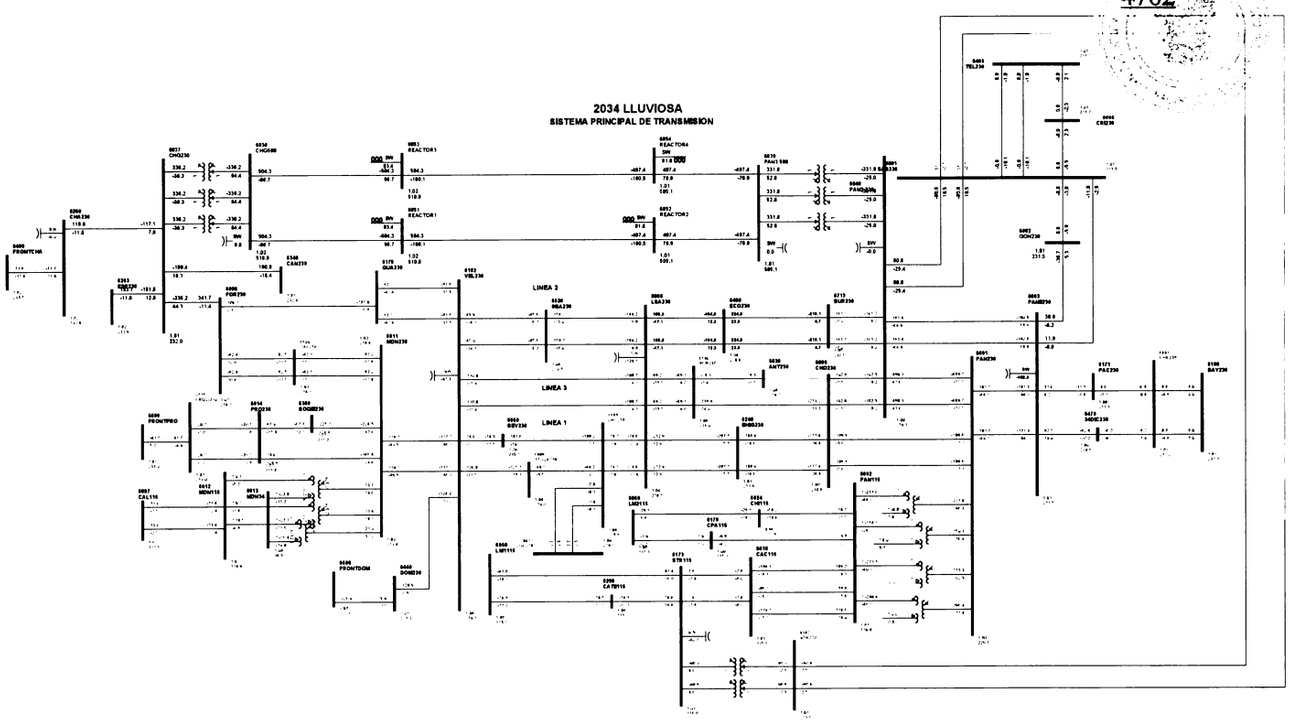

1

Gaceta Oficial Digital
Para verificar la autenticidad de una representación **GO6B073078A532D**
en el sitio web www.gacetaoficial.gob.pa/validar-gaceta

C23-6005-6840-7B

4763

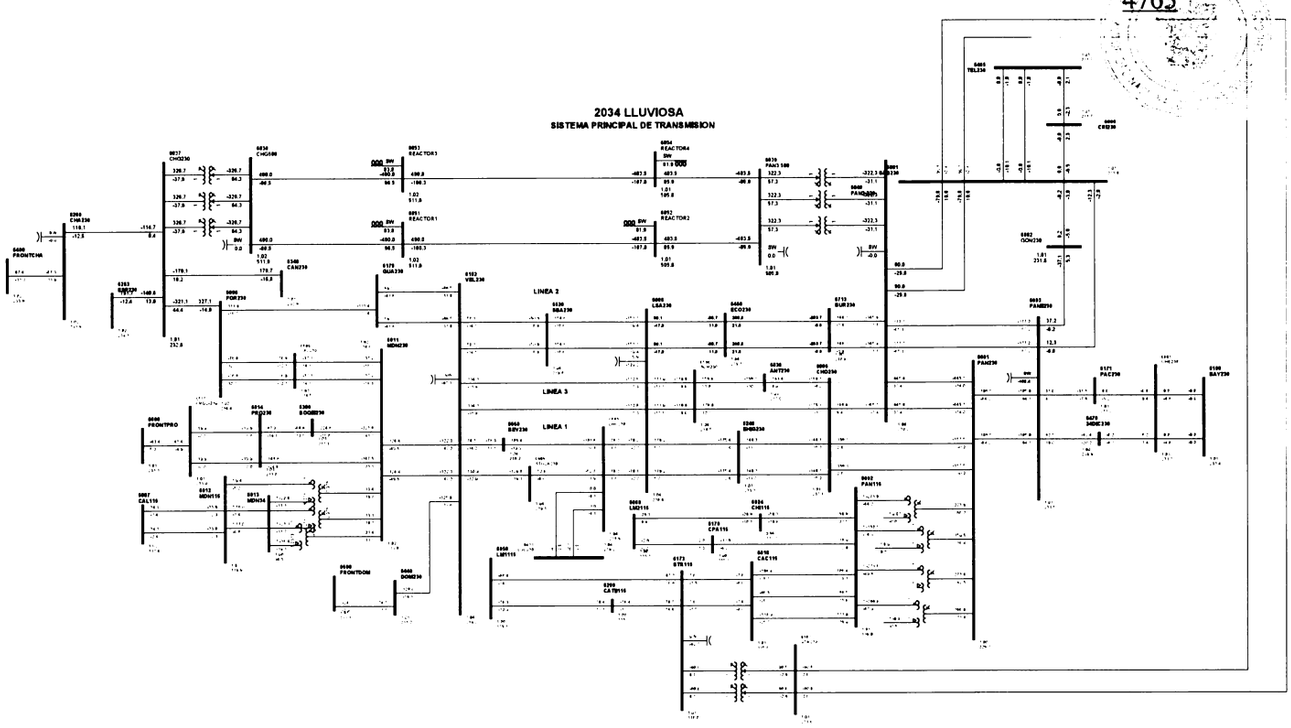

1

Gaceta Oficial Digital
Para verificar la autenticidad de una representación **GO6B073078A532D**
en el sitio web www.gacetaoficial.gob.pa/validar-gaceta

C24-6005-6840-8B

4764

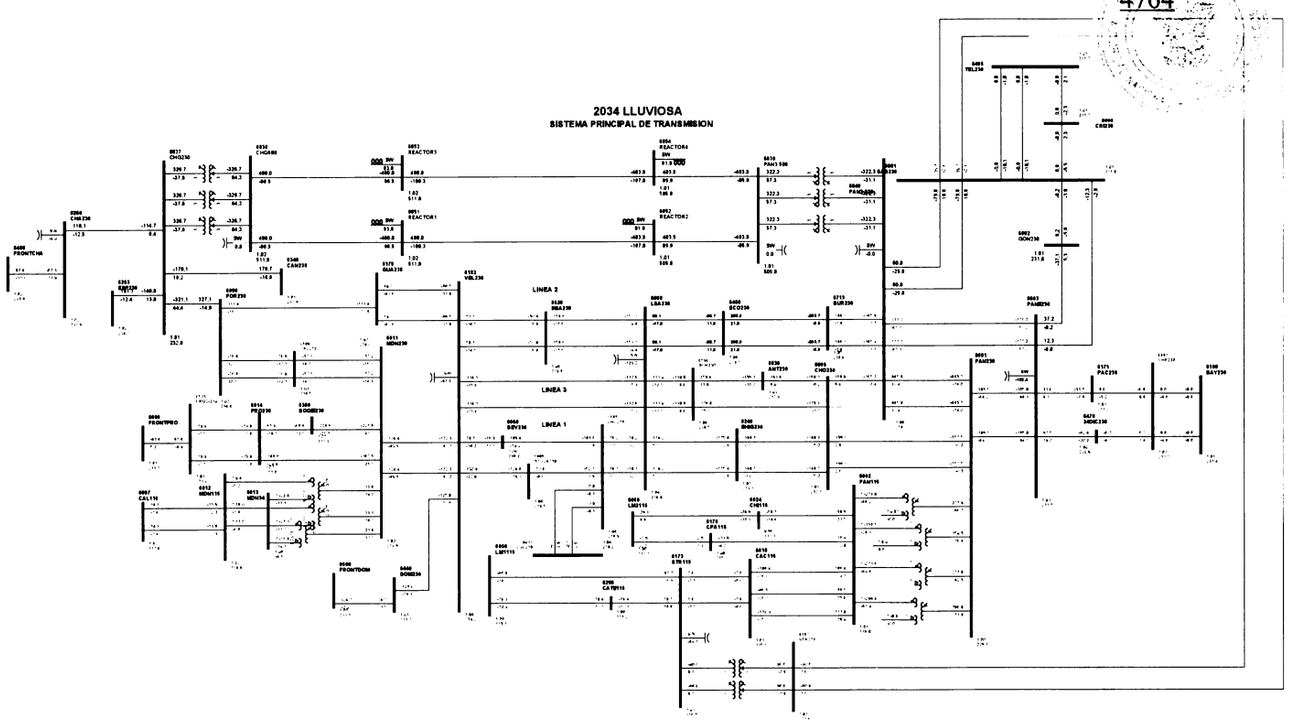

1

Gaceta Oficial Digital
Para verificar la autenticidad de una representación **GO6B073078A532D**
en el sitio web www.gacetaoficial.gob.pa/validar-gaceta

C25-6008-6182-51

4765

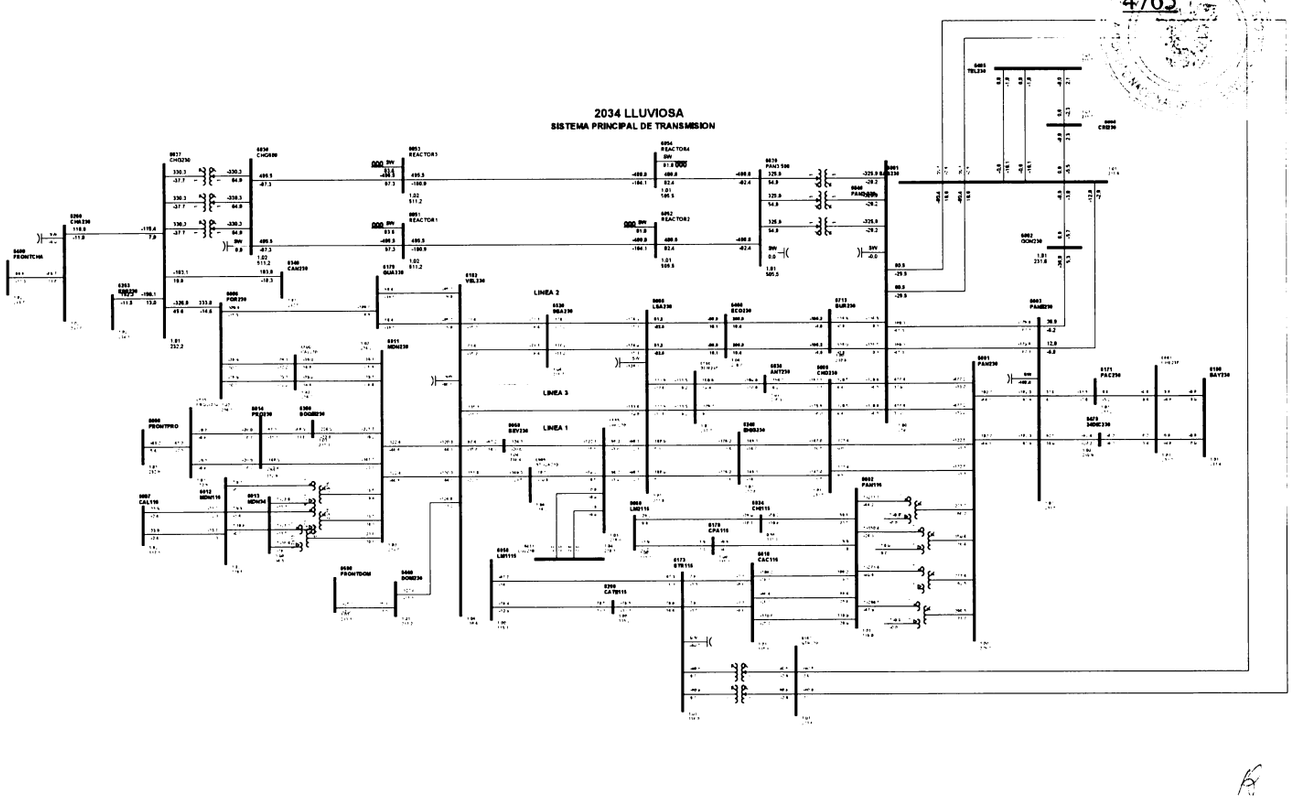

1

Gaceta Oficial Digital
Para verificar la autenticidad de una representación **GO6B073078A532D**
en el sitio web www.gacetaoficial.gob.pa/validar-gaceta

C26-6008-6182-52

4766

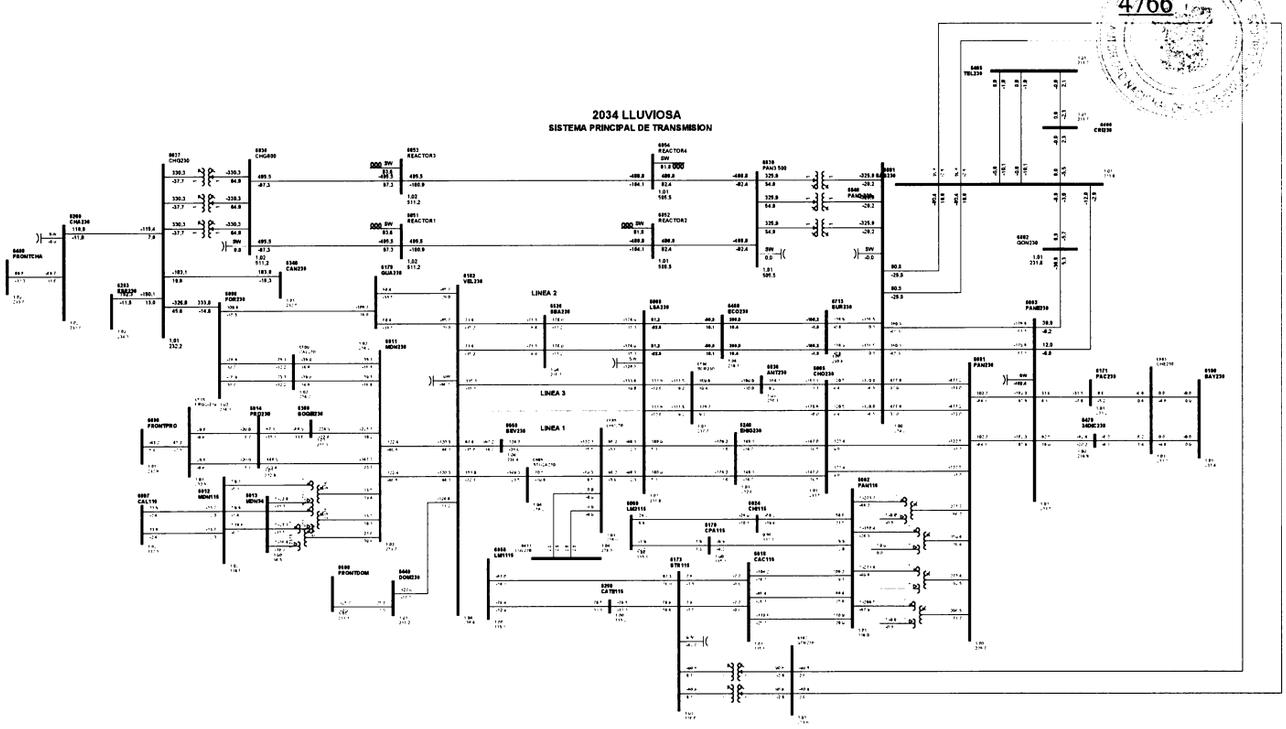

1

Gaceta Oficial Digital
Para verificar la autenticidad de una representación **GO6B073078A532D**
en el sitio web www.gacetaoficial.gob.pa/validar-gaceta

C27-6008-6240-3C

4767

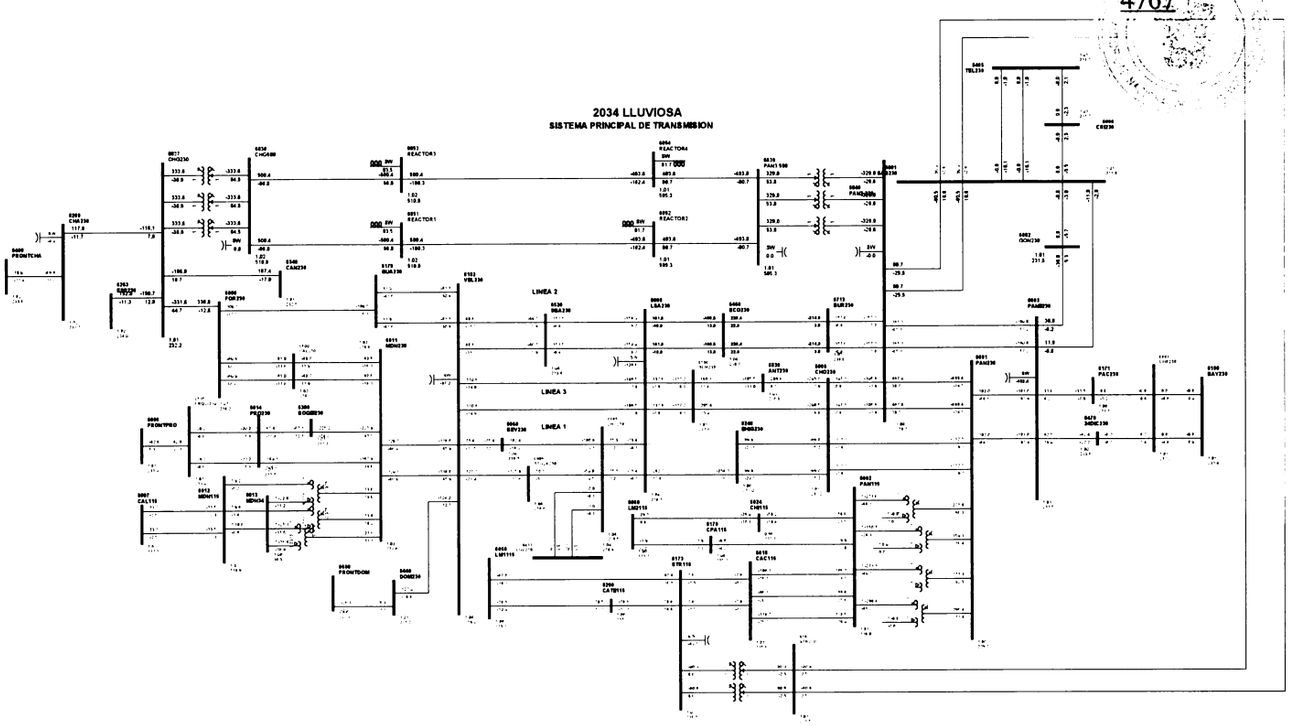

1

Gaceta Oficial Digital
Para verificar la autenticidad de una representación **GO6B073078A532D**
en el sitio web www.gacetaoficial.gob.pa/validar-gaceta

C28-6008-6240-4C

4768

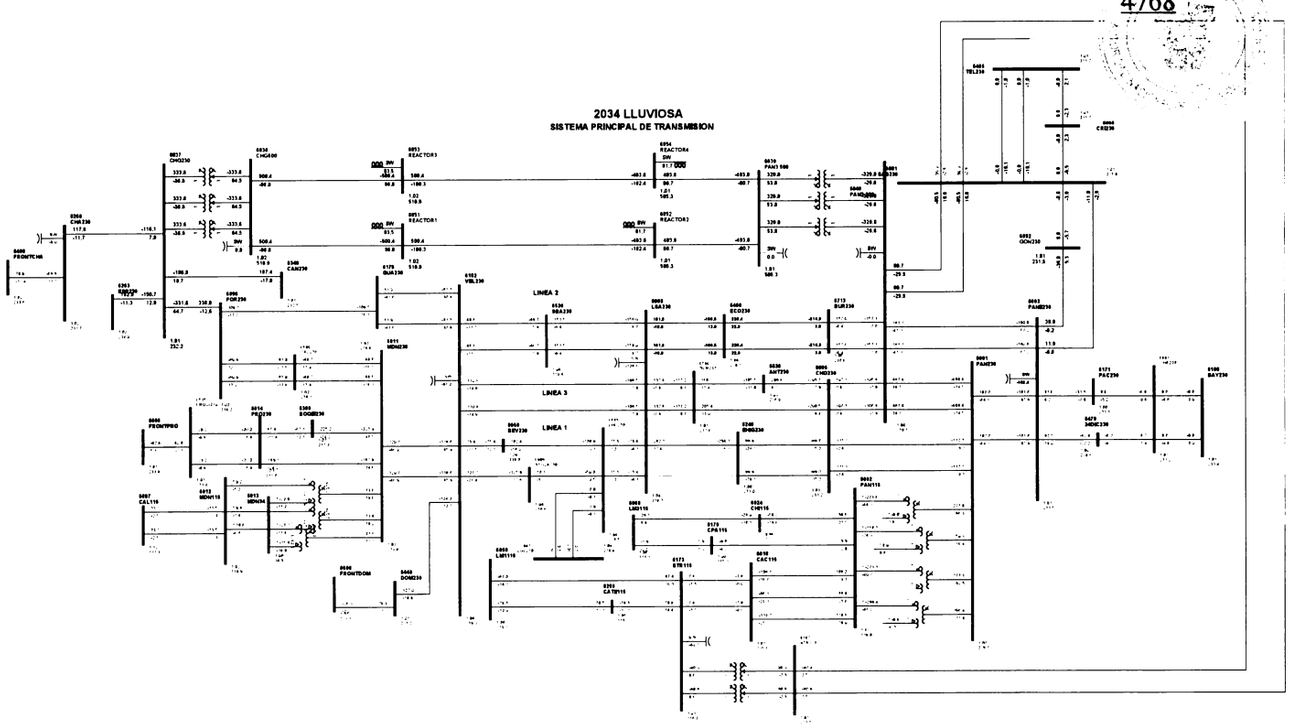

1

Gaceta Oficial Digital
Para verificar la autenticidad de una representación **GO6B073078A532D**
en el sitio web www.gacetaoficial.gob.pa/validar-gaceta

C29-6008-6460-2D

4769

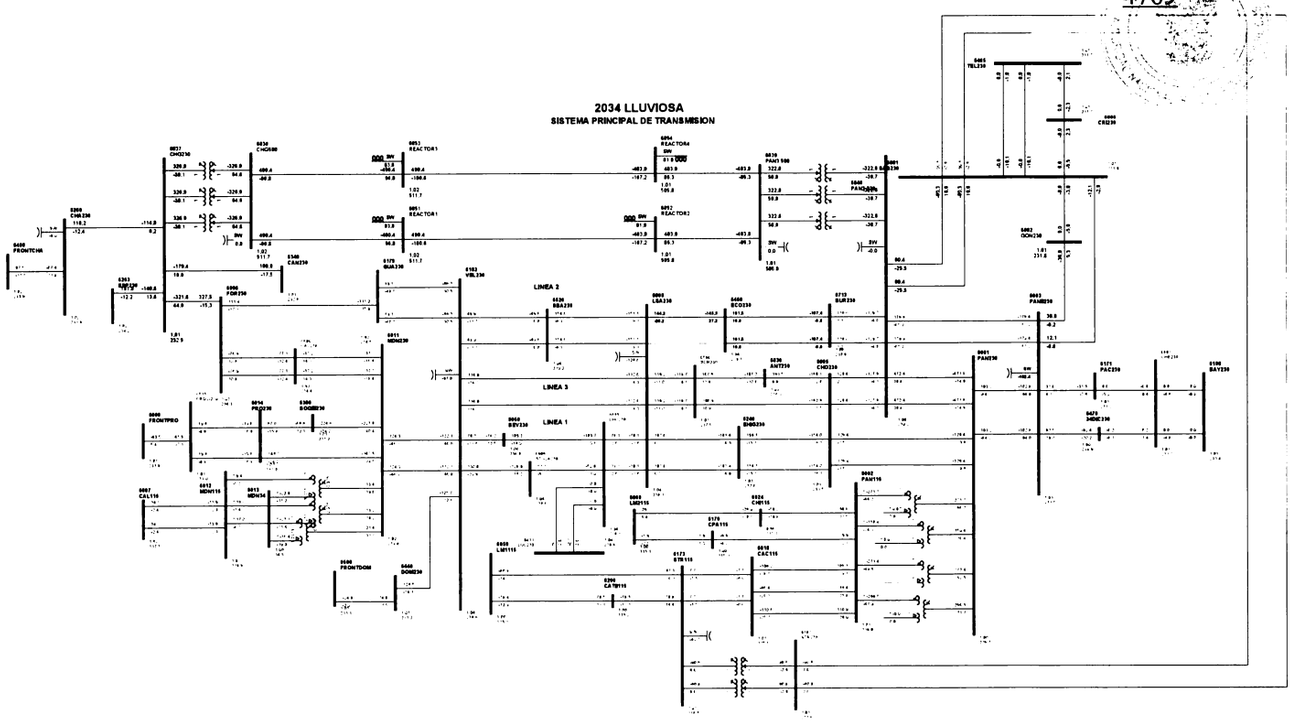

1

Gaceta Oficial Digital
Para verificar la autenticidad de una representación **GO6B073078A532D**
en el sitio web www.gacetaoficial.gob.pa/validar-gaceta

C30-6008-6460-3D

4770

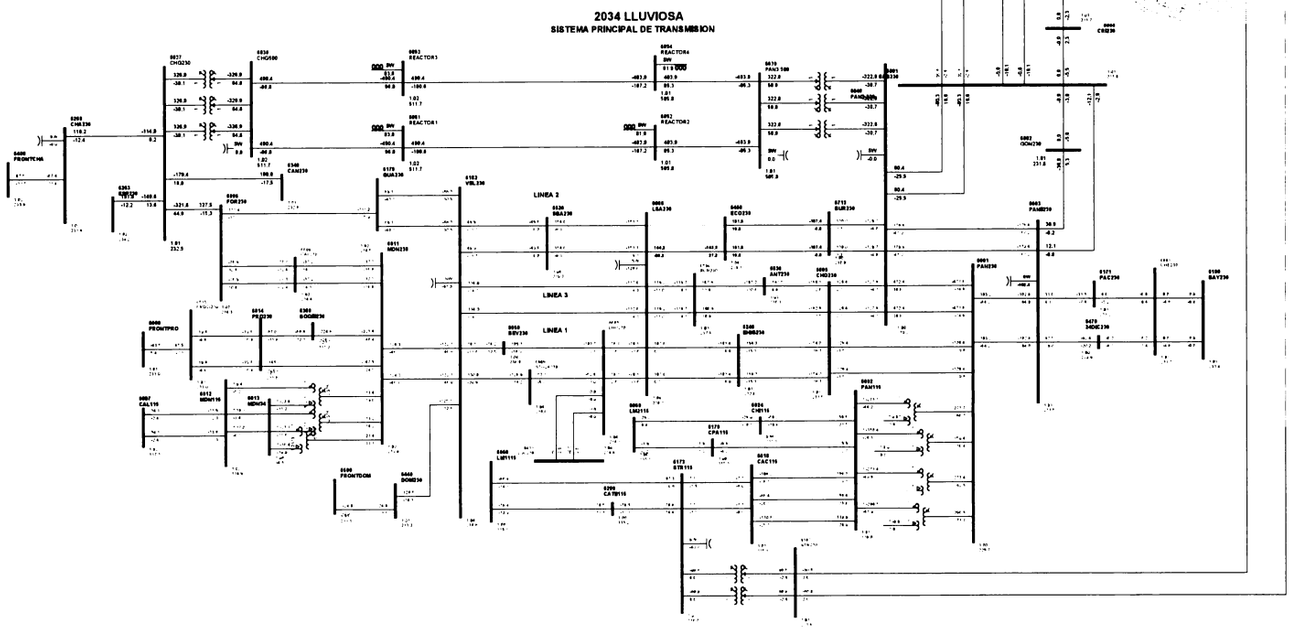

1

Gaceta Oficial Digital
Para verificar la autenticidad de una representación **GO6B073078A532D**
en el sitio web www.gacetaoficial.gob.pa/validar-gaceta

C31-6008-6520-4A

4771

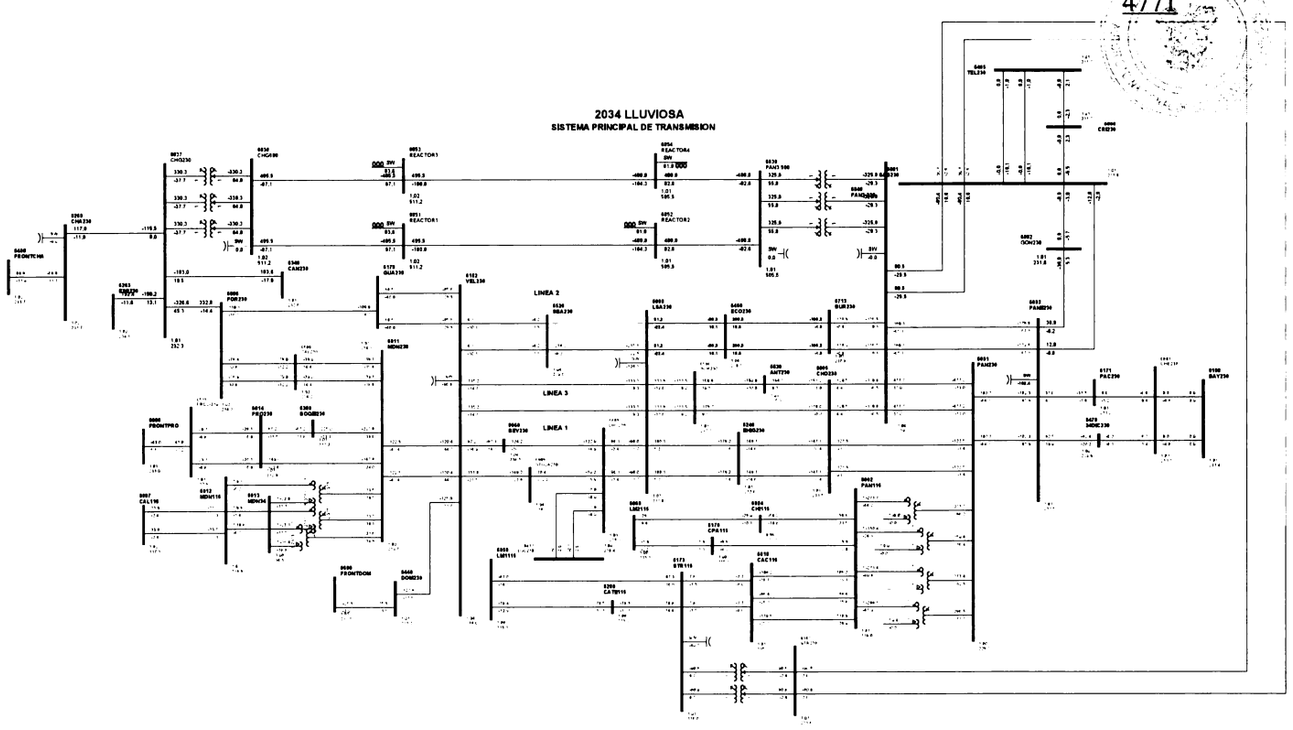

1

Gaceta Oficial Digital
Para verificar la autenticidad de una representación **GO6B073078A532D**
en el sitio web www.gacetaoficial.gob.pa/validar-gaceta

C32-6008-6520-5A

4772

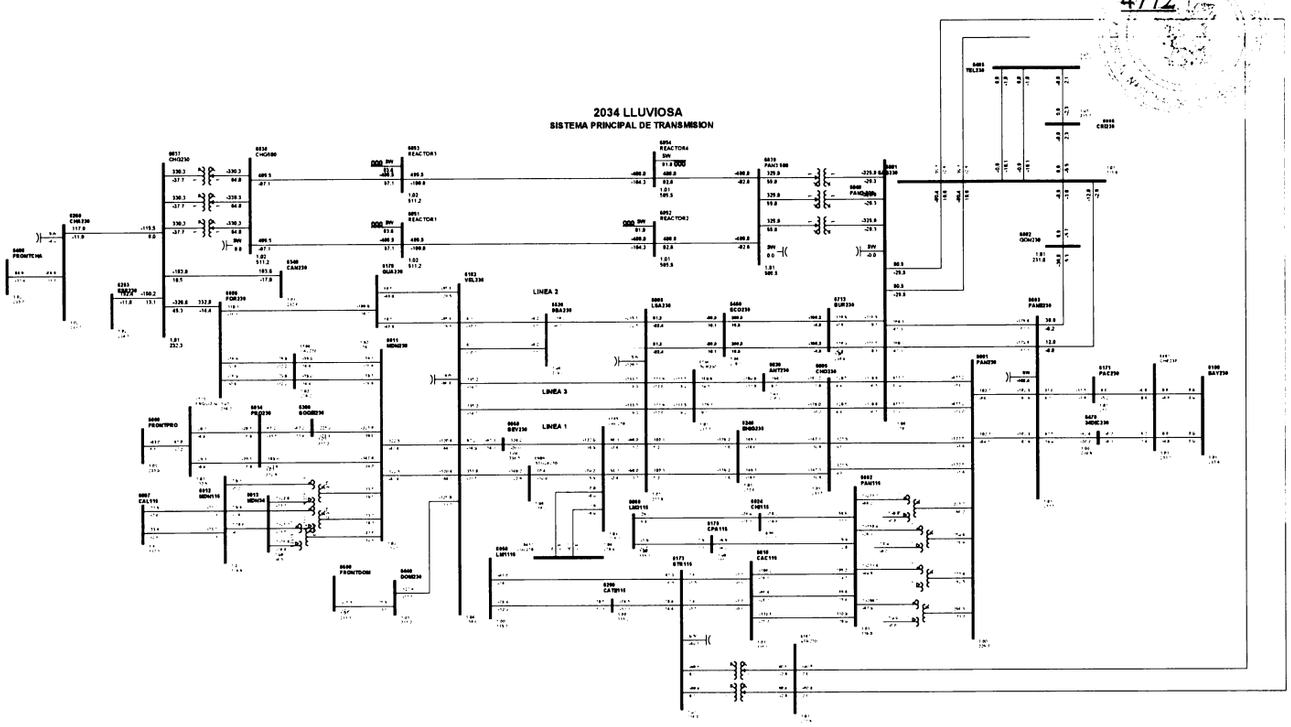

1

Gaceta Oficial Digital
Para verificar la autenticidad de una representación **GO6B073078A532D**
en el sitio web www.gacetaoficial.gob.pa/validar-gaceta

C33-6008-6596-0B

4773

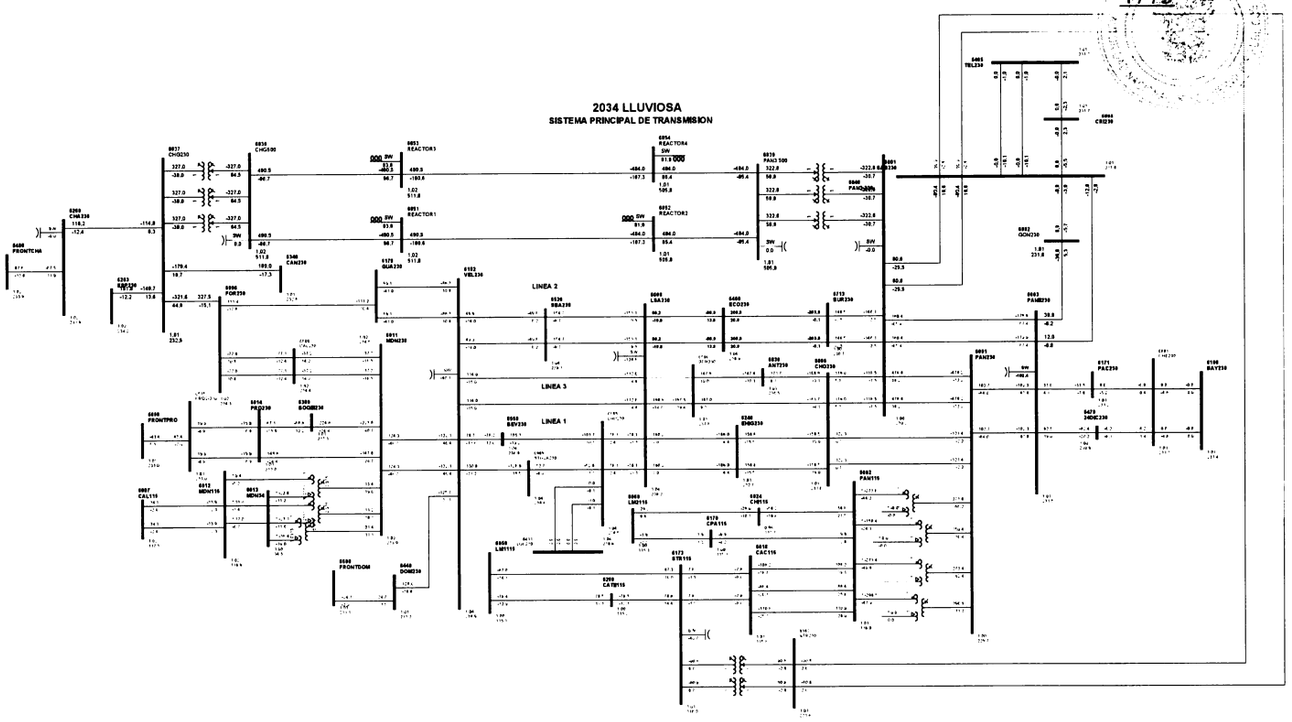

1

Gaceta Oficial Digital
Para verificar la autenticidad de una representación **GO6B073078A532D**
en el sitio web www.gacetaoficial.gob.pa/validar-gaceta

C34-6008-6596-9C

4774

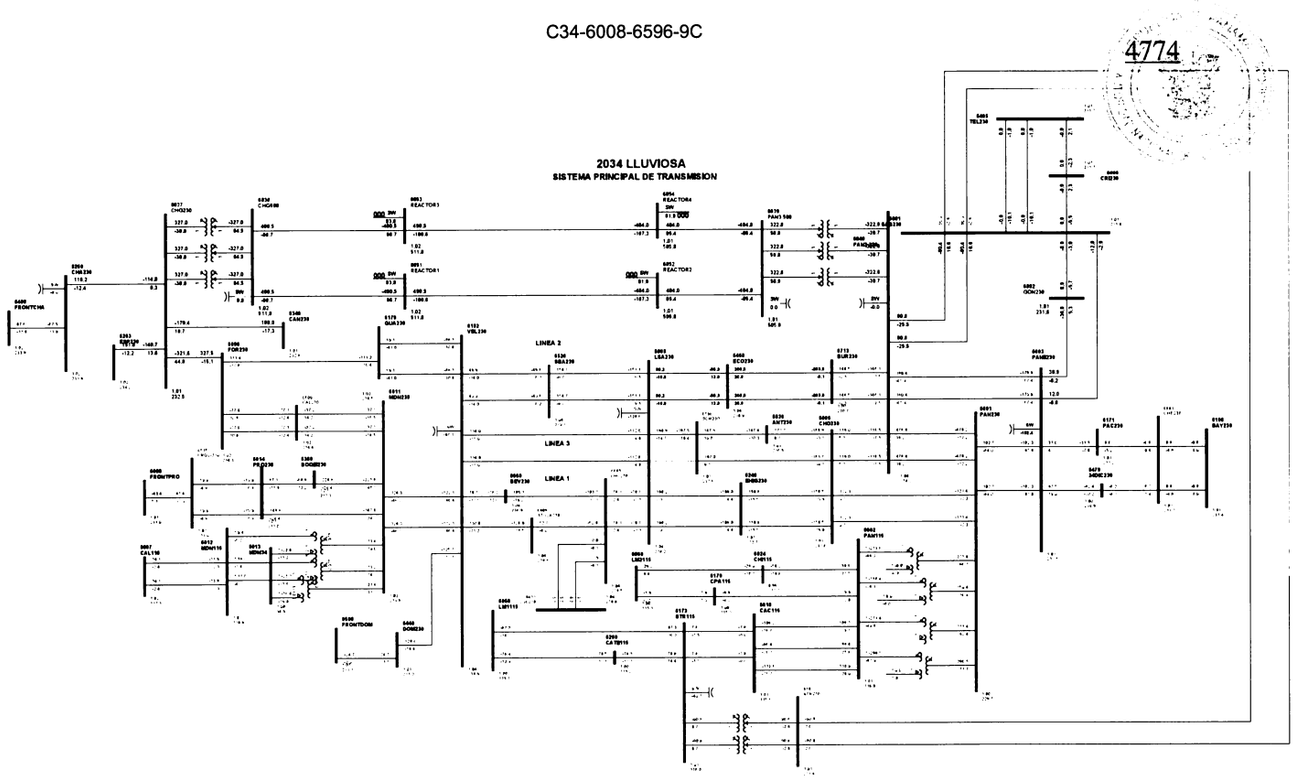

1

Gaceta Oficial Digital
Para verificar la autenticidad de una representación **GO6B073078A532D**
en el sitio web www.gacetaoficial.gob.pa/validar-gaceta

C35-6008-6885-5A

4775

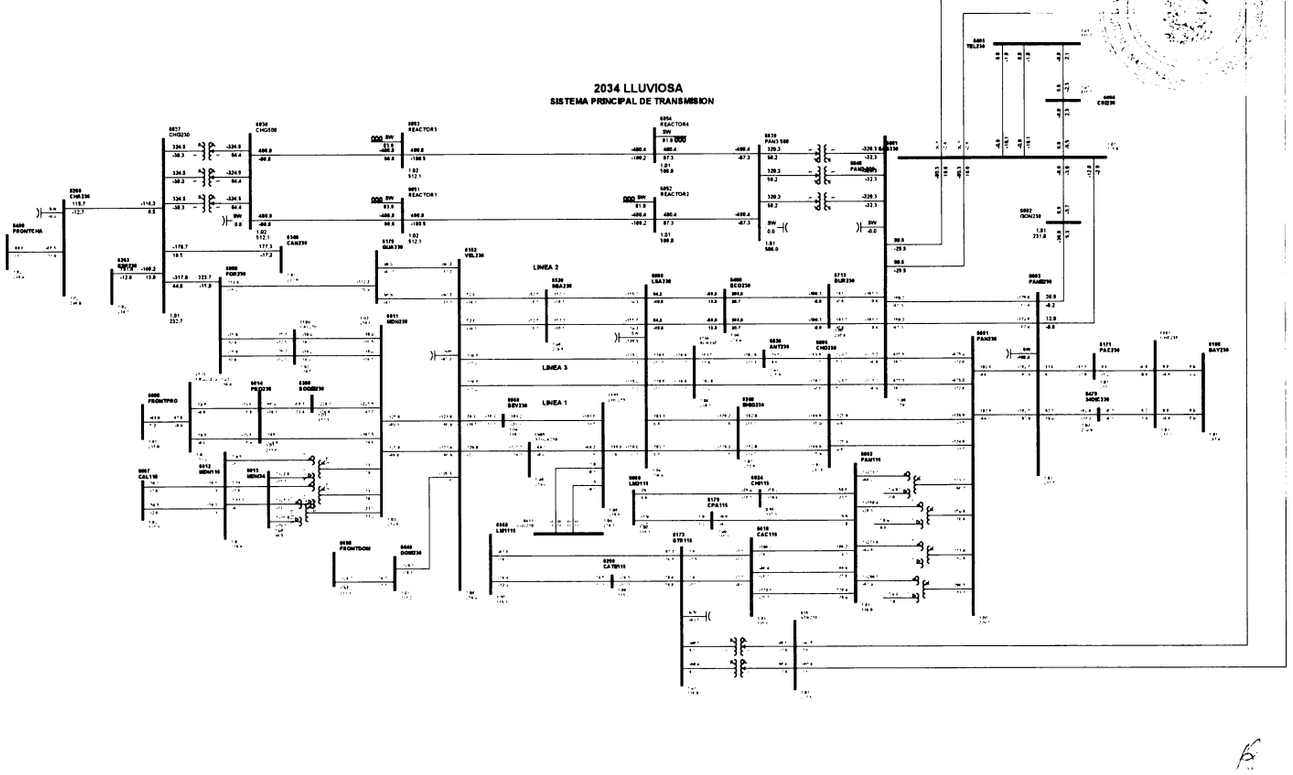

1

Gaceta Oficial Digital
Para verificar la autenticidad de una representación **GO6B073078A532D**
en el sitio web www.gacetaoficial.gob.pa/validar-gaceta

C36-6008-6885-6A

4776

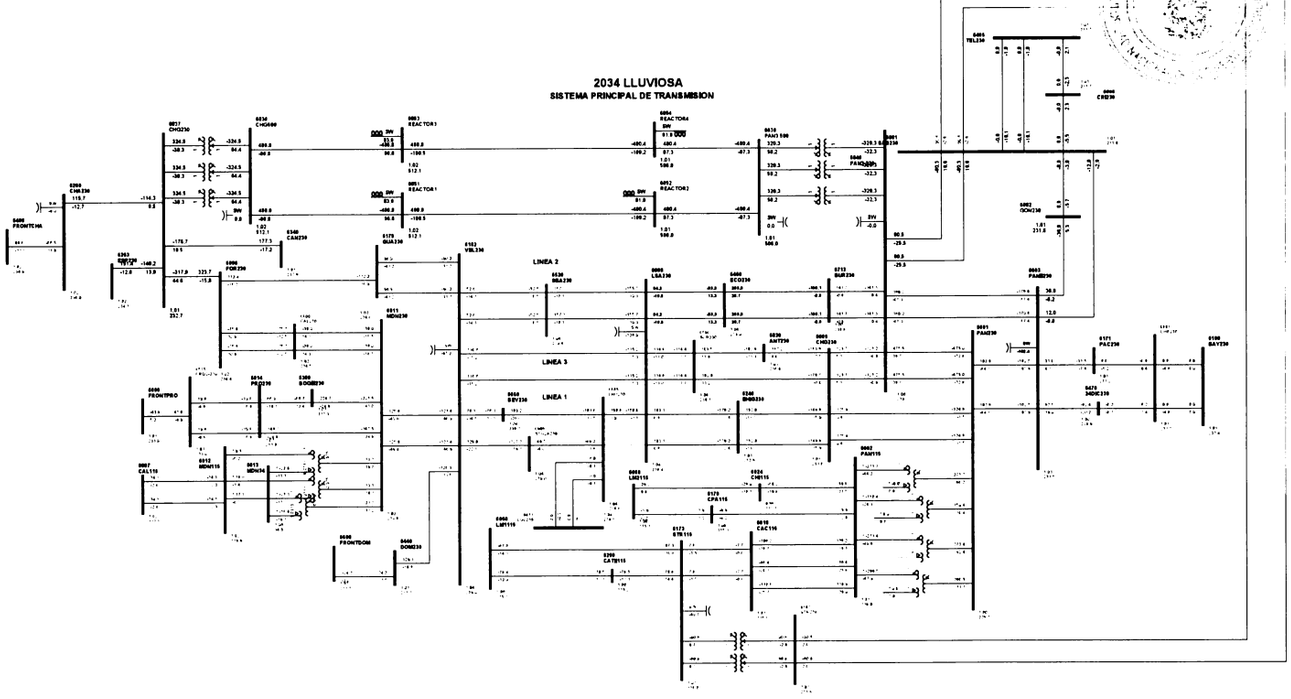

1

Gaceta Oficial Digital
Para verificar la autenticidad de una representación **GO6B073078A532D**
en el sitio web www.gacetaoficial.gob.pa/validar-gaceta

C37-6011-6014-39

4777

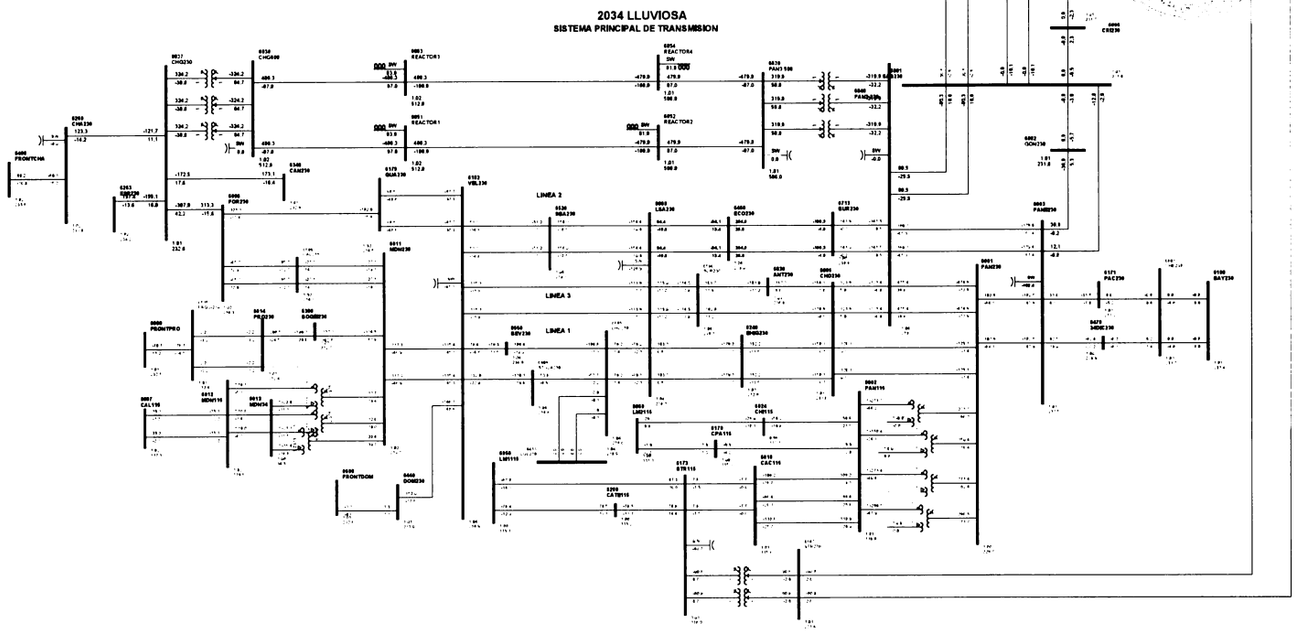

1

Gaceta Oficial Digital
Para verificar la autenticidad de una representación **GO6B073078A532D**
en el sitio web www.gacetaoficial.gob.pa/validar-gaceta

C38-6011-6182-5D

4778

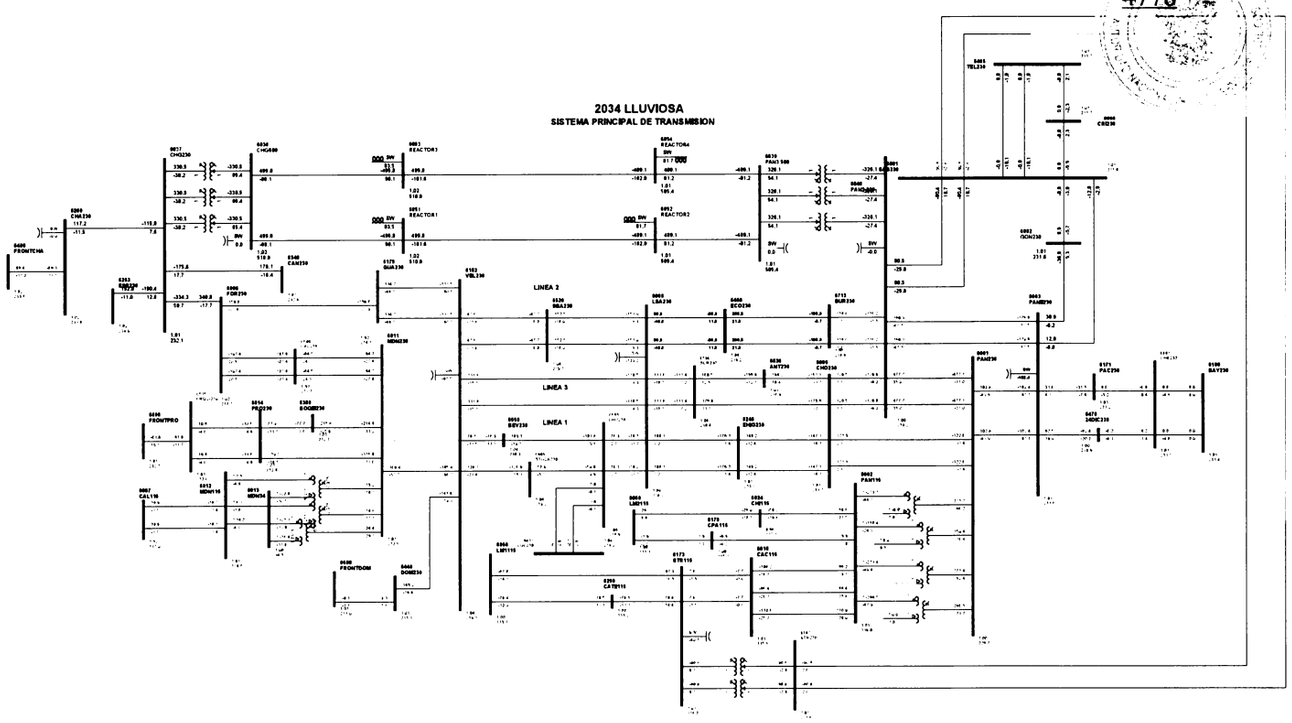

1

Gaceta Oficial Digital
Para verificar la autenticidad de una representación **GO6B073078A532D**
en el sitio web www.gacetaoficial.gob.pa/validar-gaceta

C39-6011-6182-6D

4779

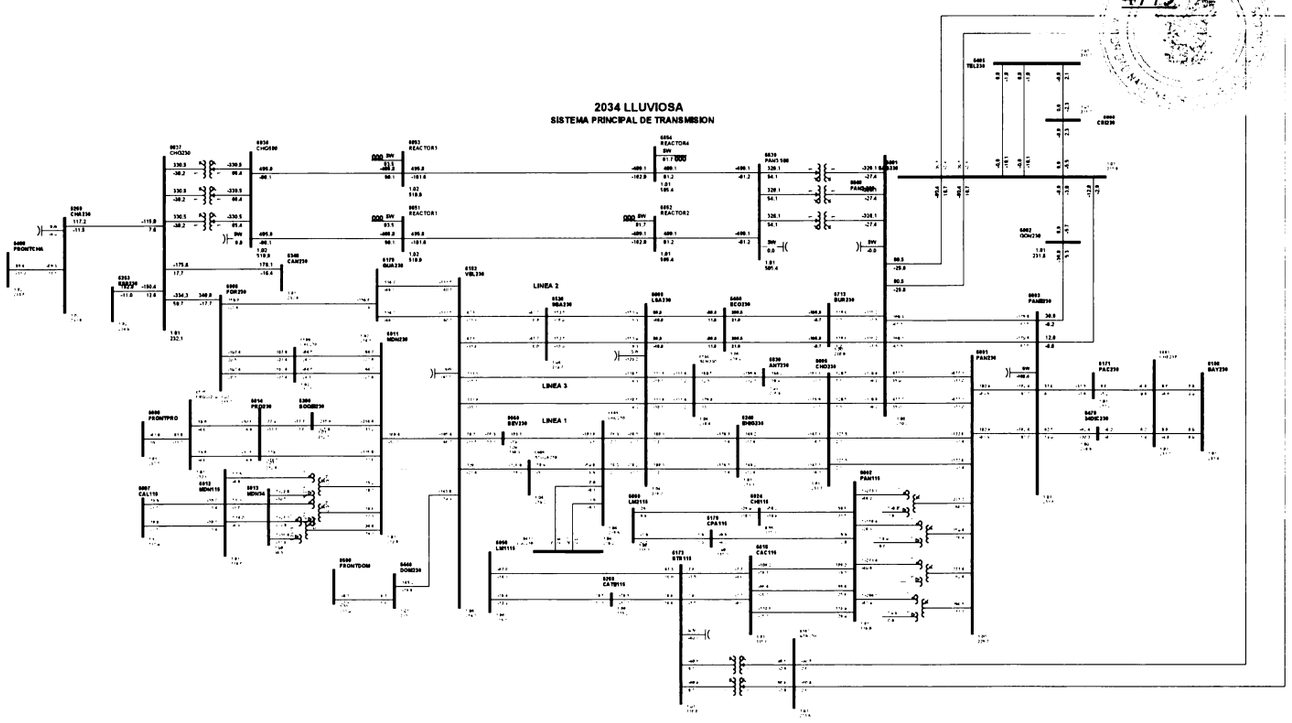

1

Gaceta Oficial Digital
Para verificar la autenticidad de una representación **GO6B073078A532D**
en el sitio web www.gacetaoficial.gob.pa/validar-gaceta

C40-6011-6380-9A

4780

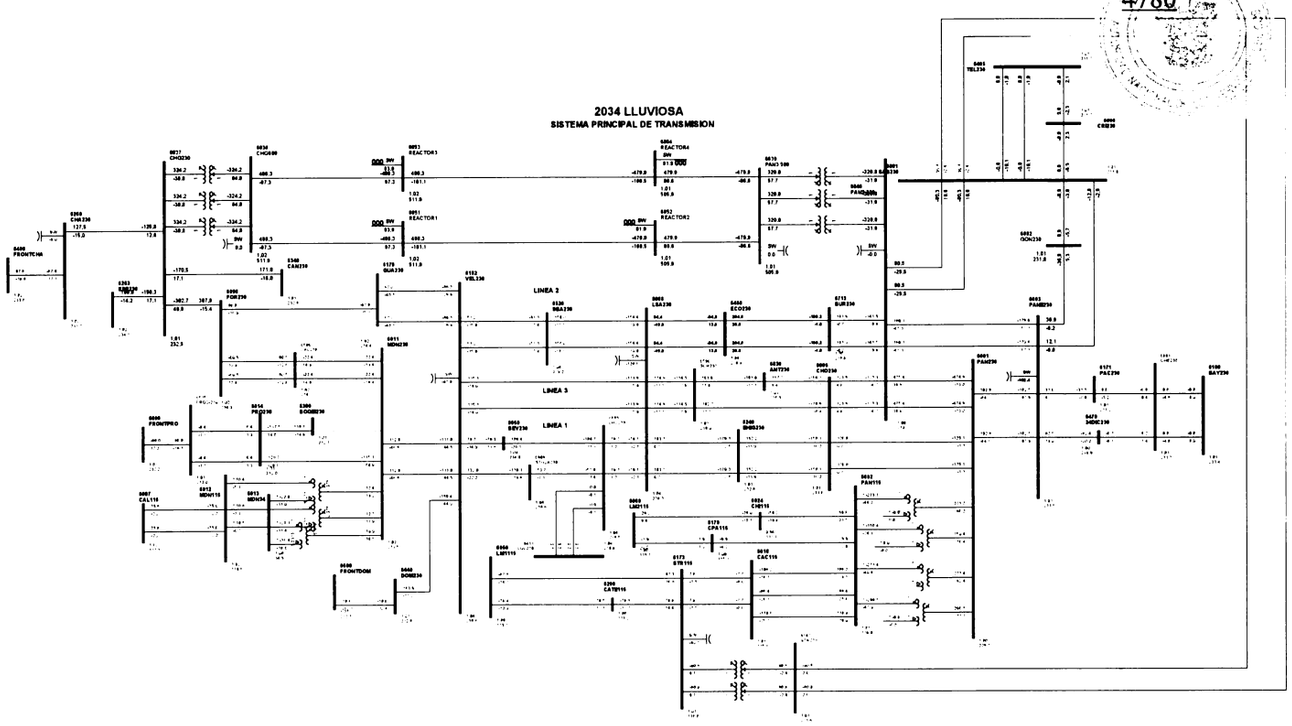

1

Gaceta Oficial Digital
Para verificar la autenticidad de una representación **GO6B073078A532D**
en el sitio web www.gacetaoficial.gob.pa/validar-gaceta

C41-6011-6800-7A

4781

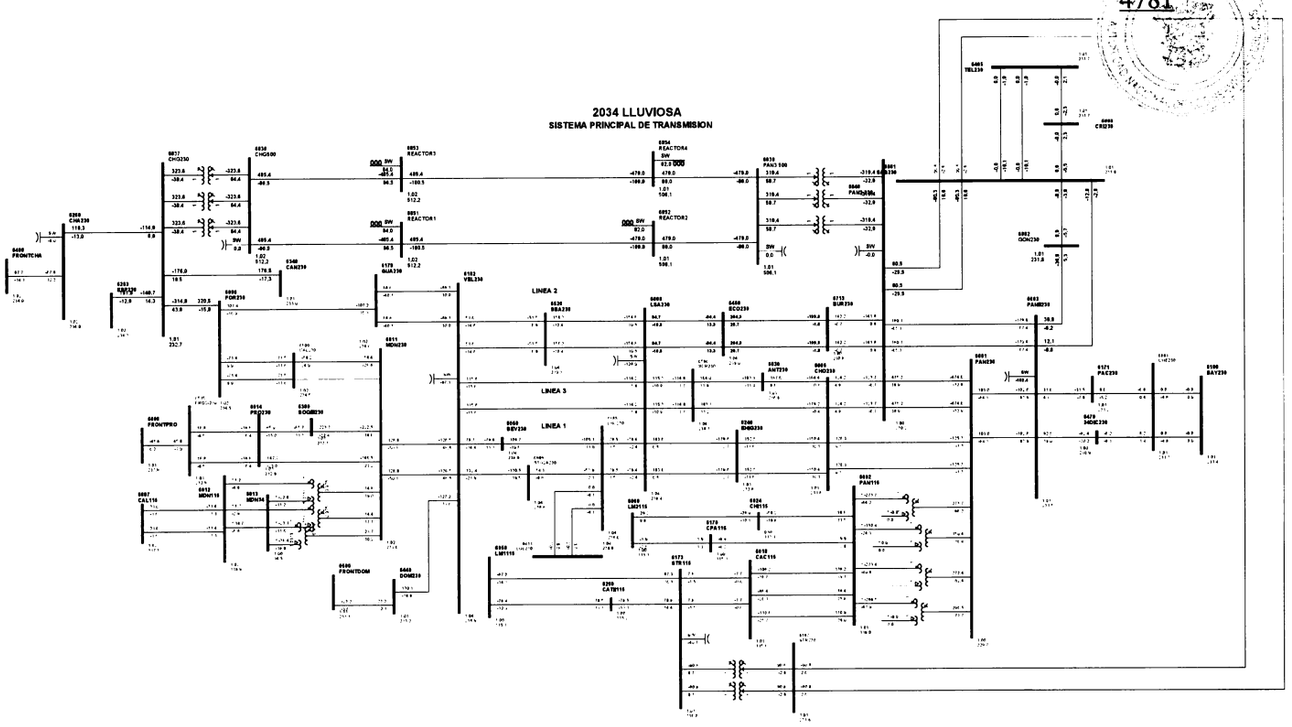

1

Gaceta Oficial Digital
Para verificar la autenticidad de una representación **GO6B073078A532D**
en el sitio web www.gacetaoficial.gob.pa/validar-gaceta

C42-6011-6800-8A

4782

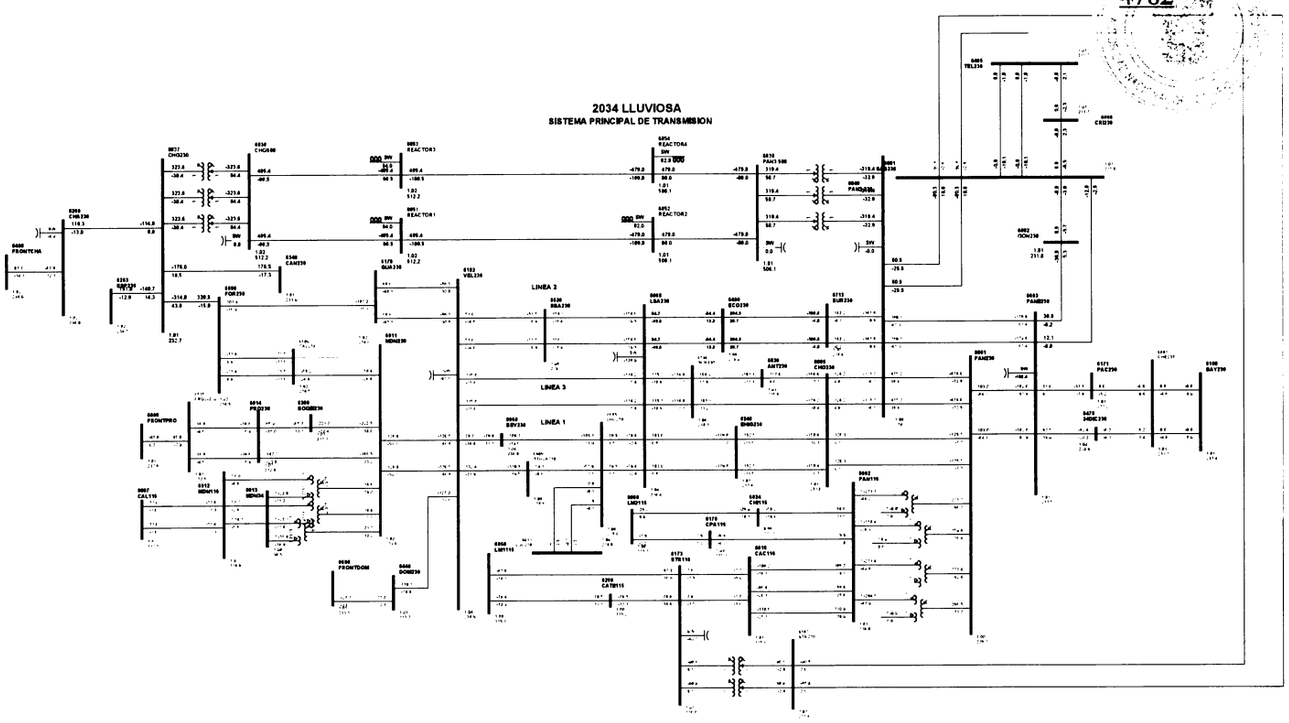

1

Gaceta Oficial Digital
Para verificar la autenticidad de una representación **GO6B073078A532D**
en el sitio web www.gacetaoficial.gob.pa/validar-gaceta

C43-6012-6087-15

4783

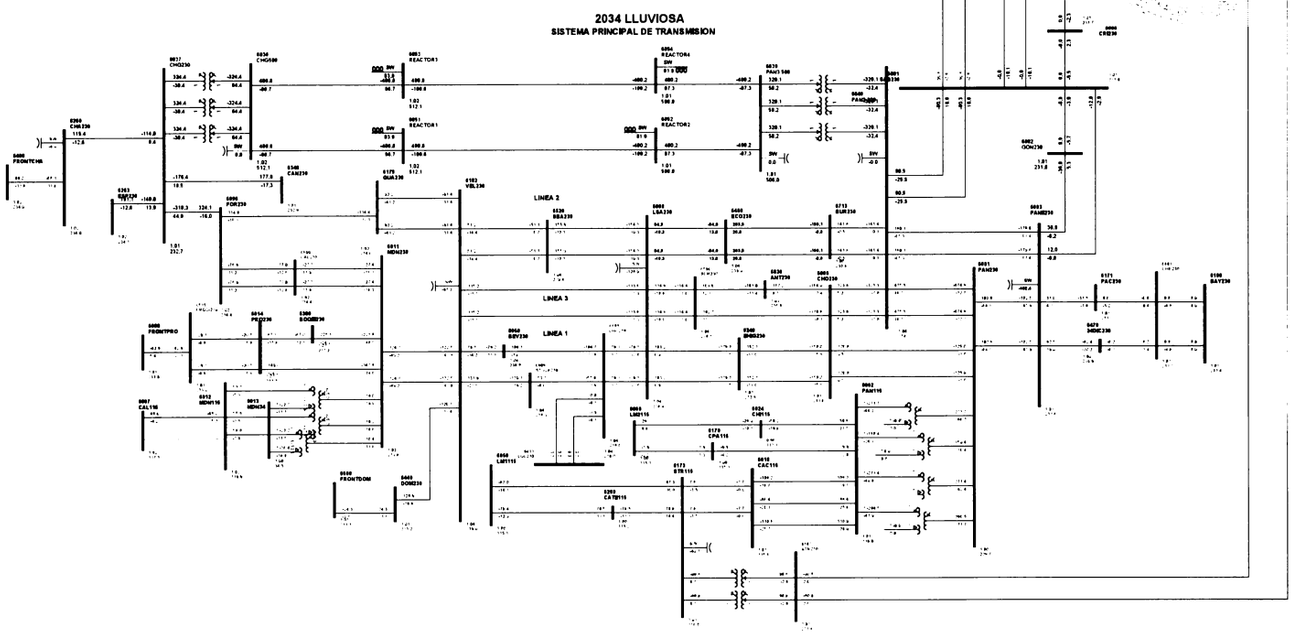

1

Gaceta Oficial Digital
Para verificar la autenticidad de una representación **GO6B073078A532D**
en el sitio web www.gacetaoficial.gob.pa/validar-gaceta

C44-6012-6087-16

4784

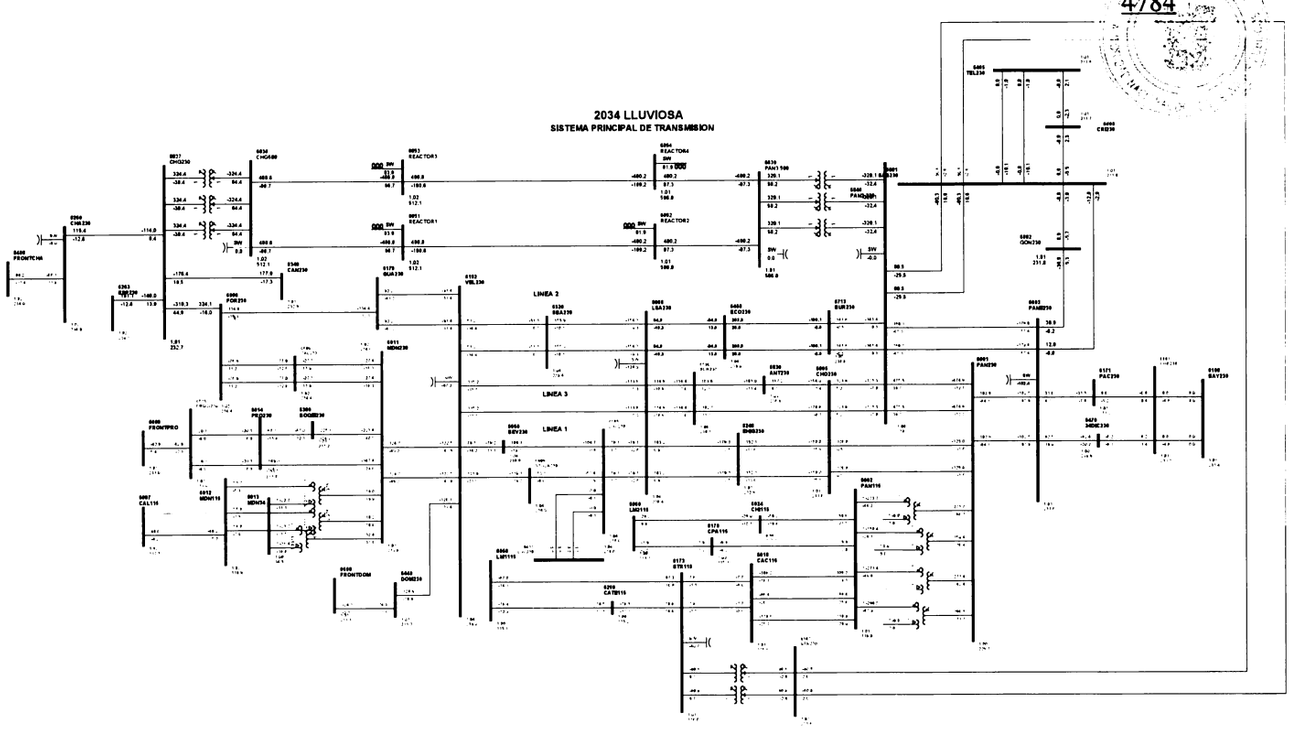

1

Gaceta Oficial Digital
Para verificar la autenticidad de una representación **GO6B073078A532D**
en el sitio web www.gacetaoficial.gob.pa/validar-gaceta

C45-6014-6380-9B

4785

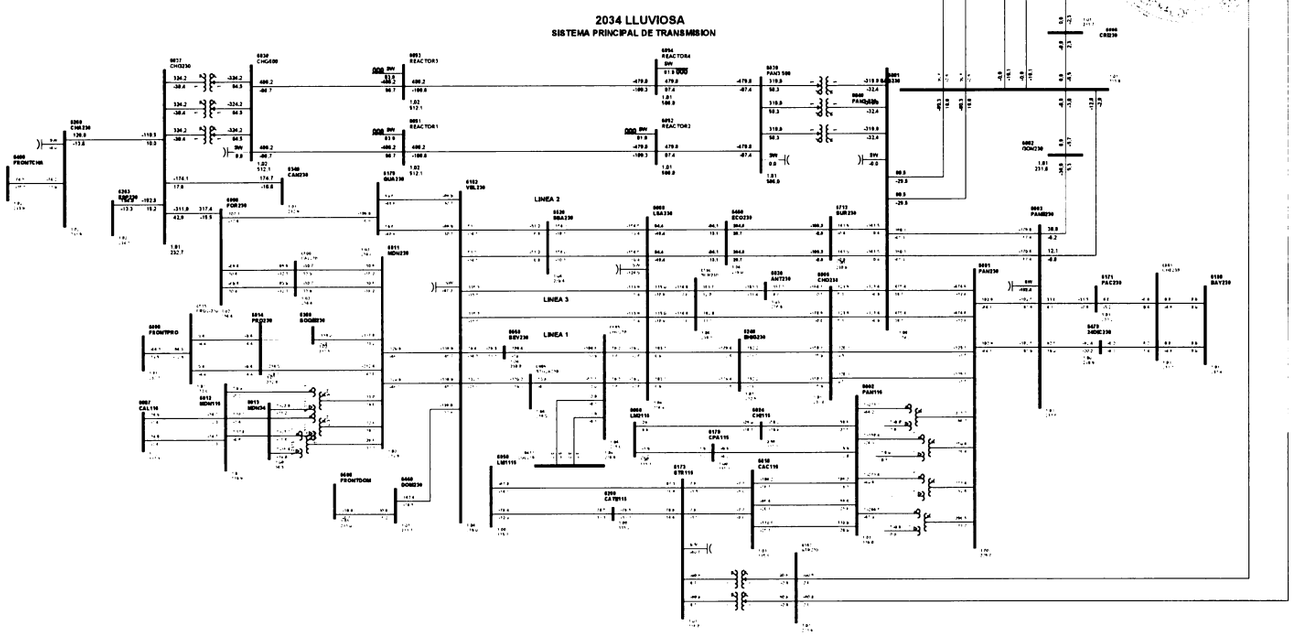

1

Gaceta Oficial Digital
Para verificar la autenticidad de una representación **GO6B073078A532D**
en el sitio web www.gacetaoficial.gob.pa/validar-gaceta

C46-6014-6515-1

4786

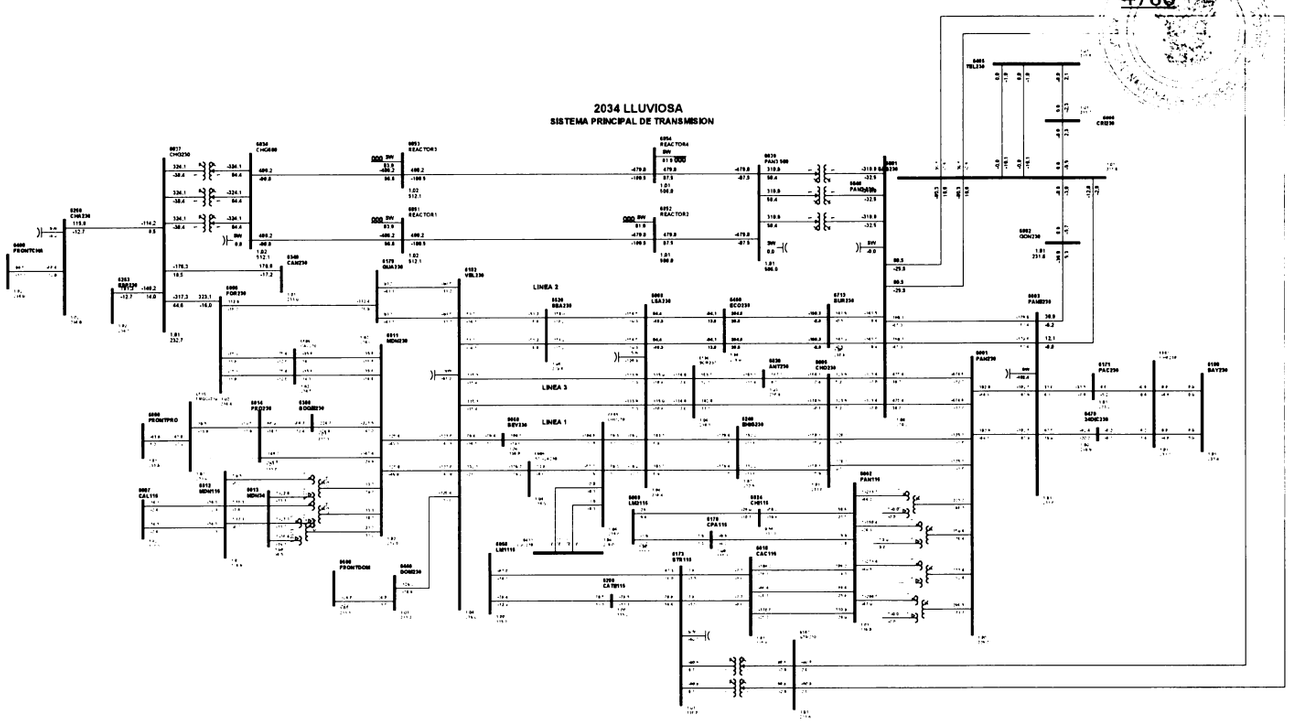

1

Gaceta Oficial Digital
Para verificar la autenticidad de una representación **GO6B073078A532D**
en el sitio web www.gacetaoficial.gob.pa/validar-gaceta

C47-6014-6515-2

4787

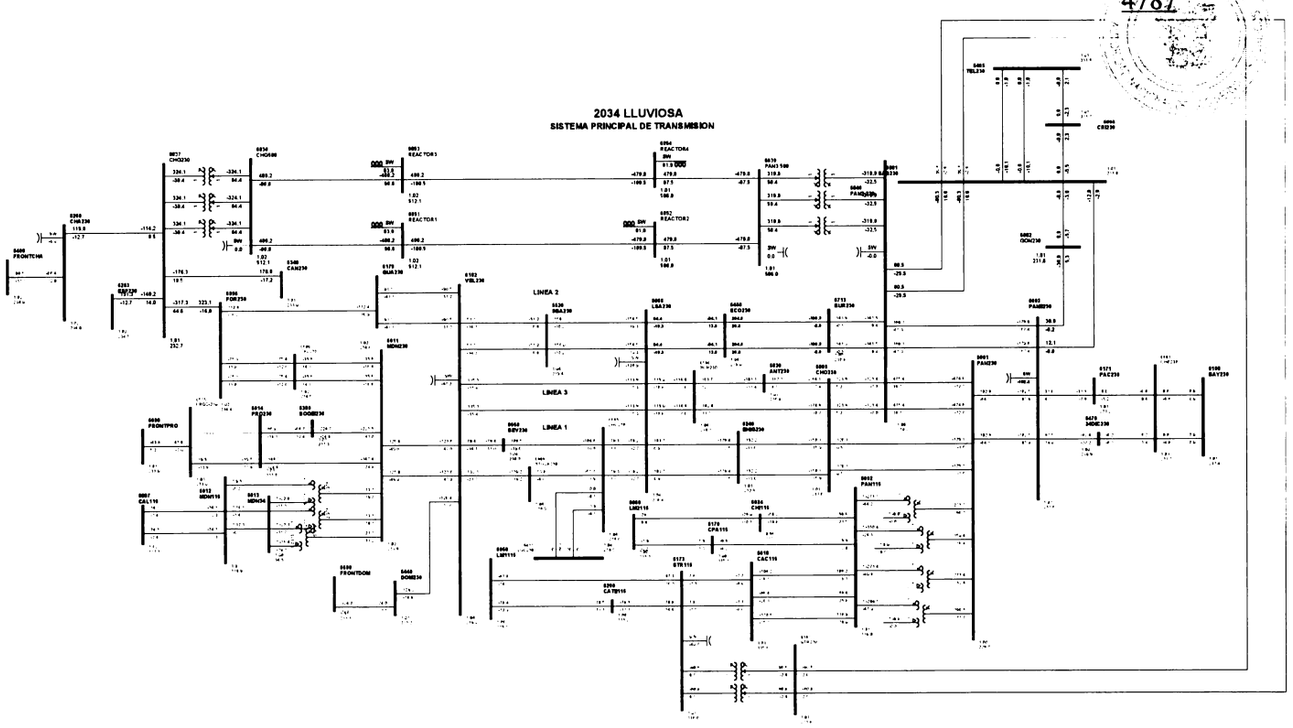

1

Gaceta Oficial Digital
Para verificar la autenticidad de una representación **GO6B073078A532D**
en el sitio web www.gacetaoficial.gob.pa/validar-gaceta

C48-6018-6032-1

4788

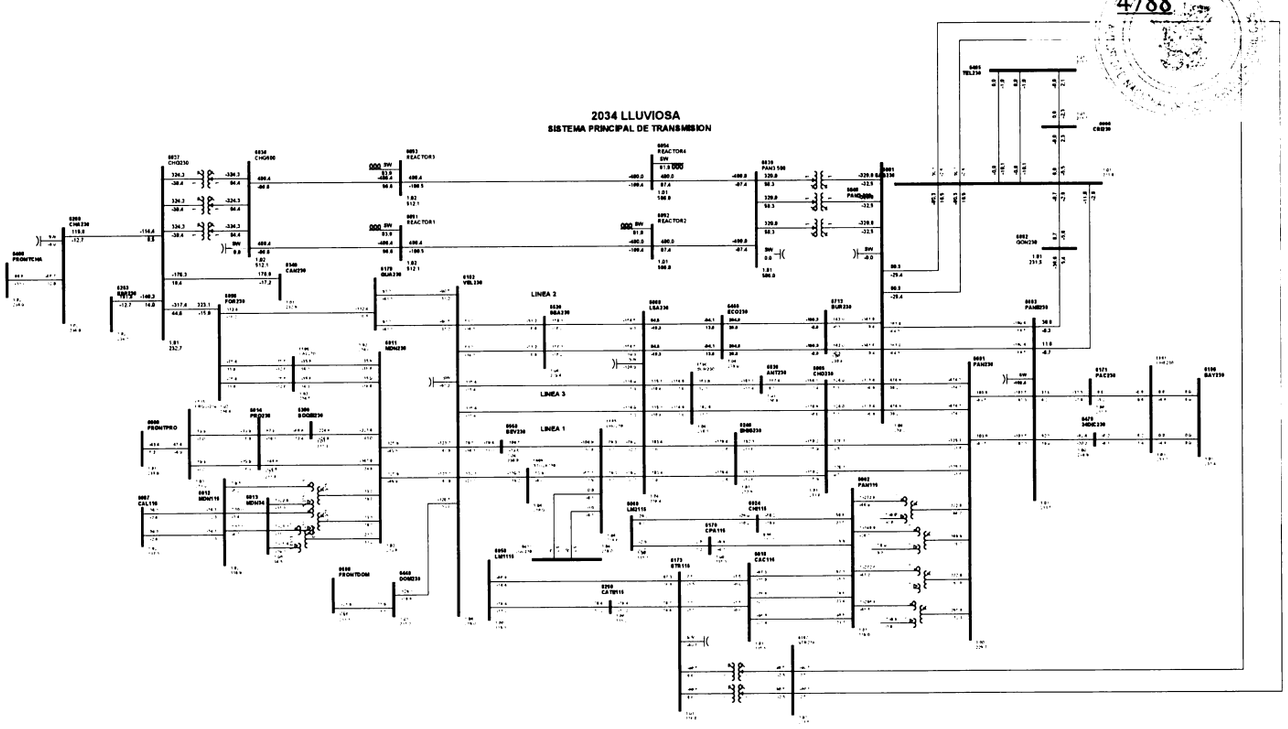

1

Gaceta Oficial Digital
Para verificar la autenticidad de una representación **GO6B073078A532D**
en el sitio web www.gacetaoficial.gob.pa/validar-gaceta

C49-6018-6173-1A

4789

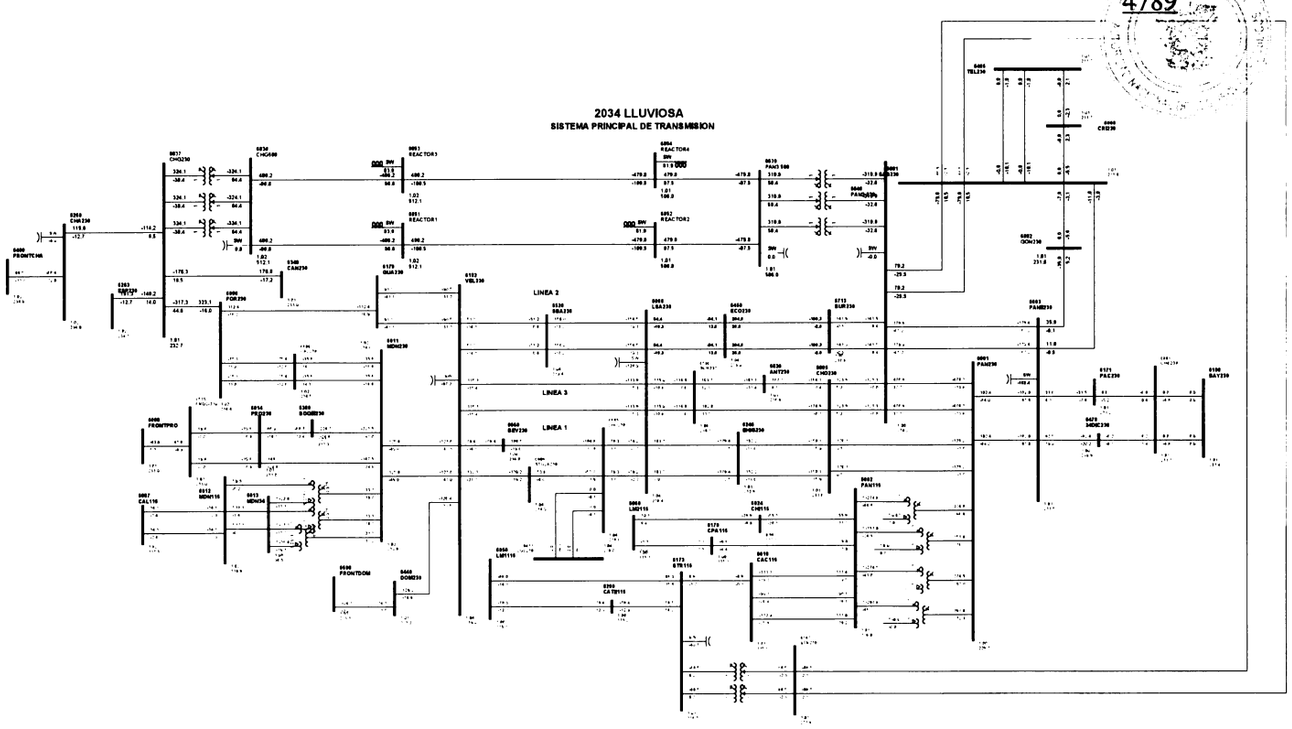

1

Gaceta Oficial Digital
Para verificar la autenticidad de una representación **GO6B073078A532D**
en el sitio web www.gacetaoficial.gob.pa/validar-gaceta

C50-6018-6173-2A

4790

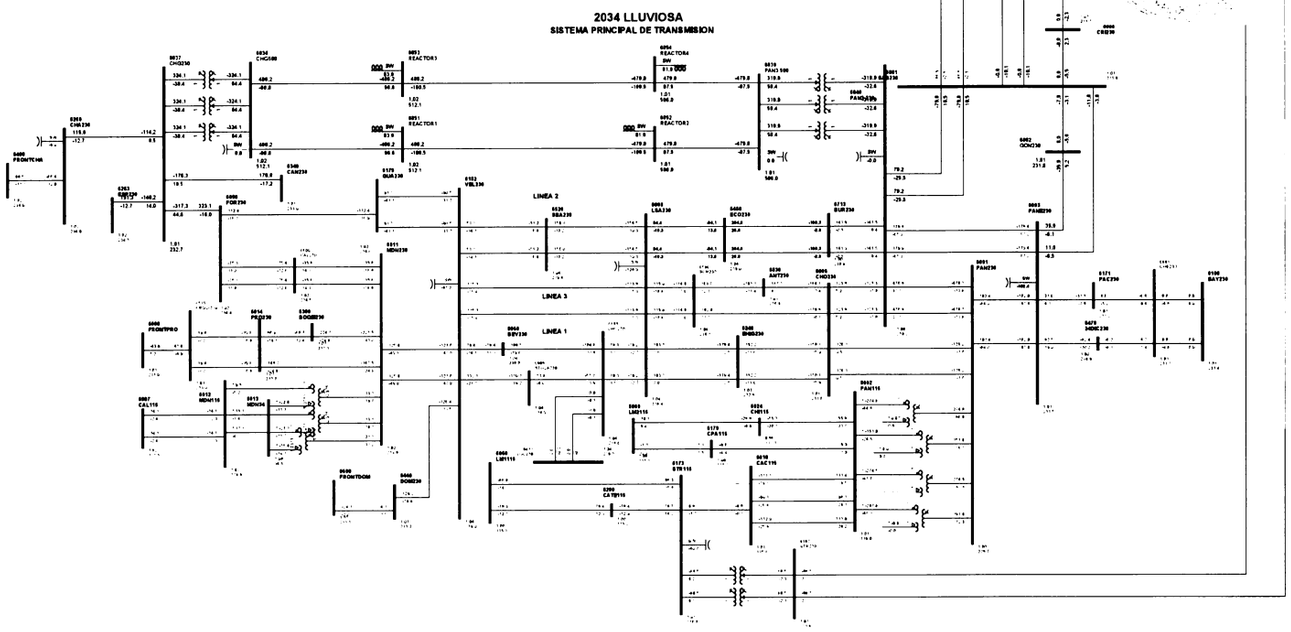

1

Gaceta Oficial Digital
Para verificar la autenticidad de una representación **GO6B073078A532D**
en el sitio web www.gacetaoficial.gob.pa/validar-gaceta

C51-6024-6060-3B

4791

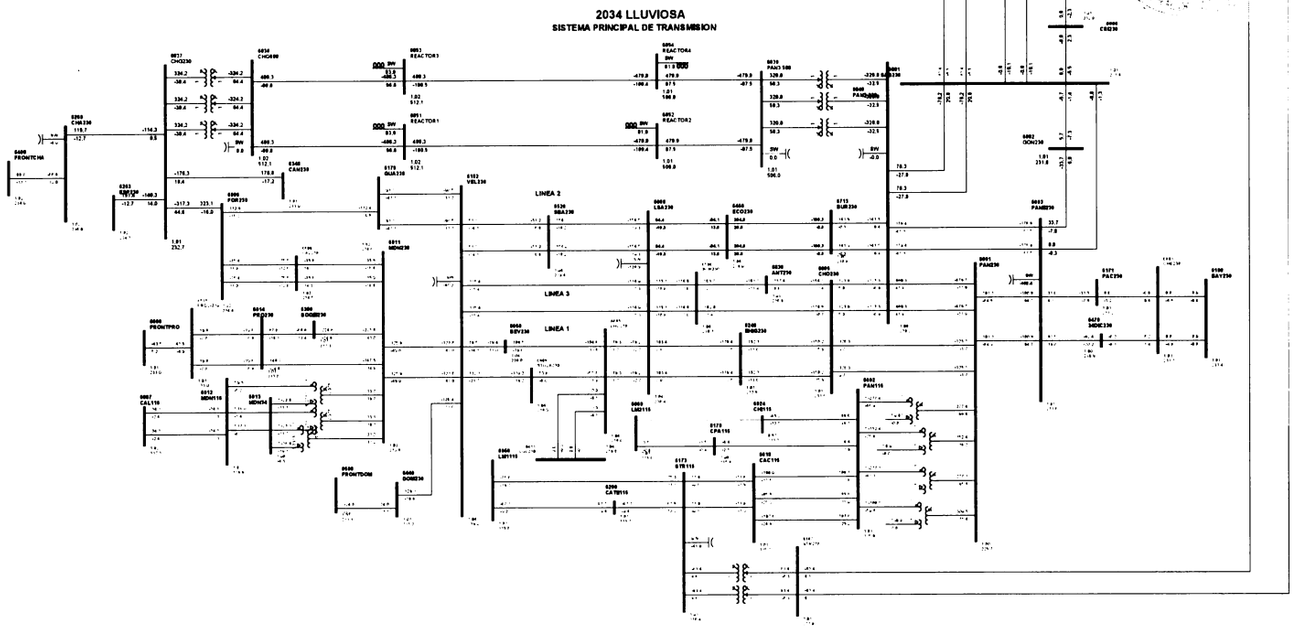

1

Gaceta Oficial Digital
Para verificar la autenticidad de una representación **GO6B073078A532D**
en el sitio web www.gacetaoficial.gob.pa/validar-gaceta

C52-6059-6173-2B

4792

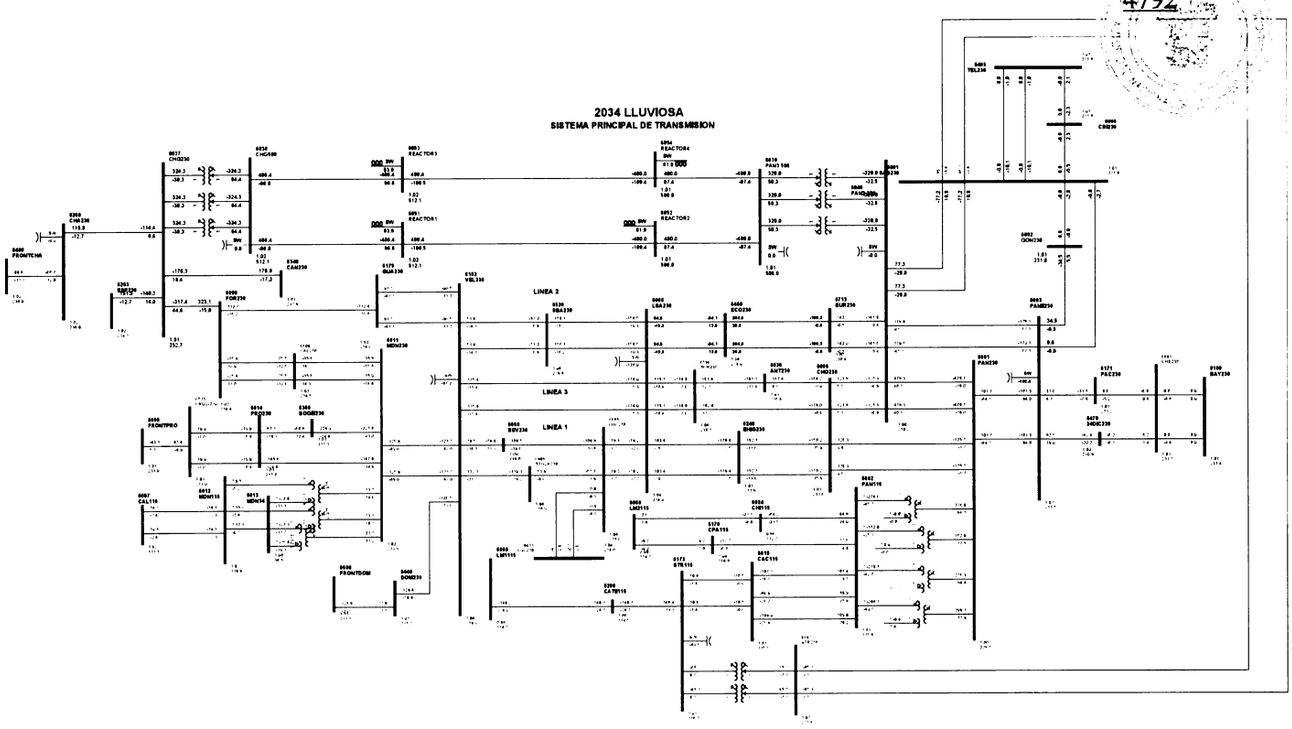

1

Gaceta Oficial Digital
Para verificar la autenticidad de una representación **GO6B073078A532D**
en el sitio web www.gacetaoficial.gob.pa/validar-gaceta

C53-6059-6290-1C

4793

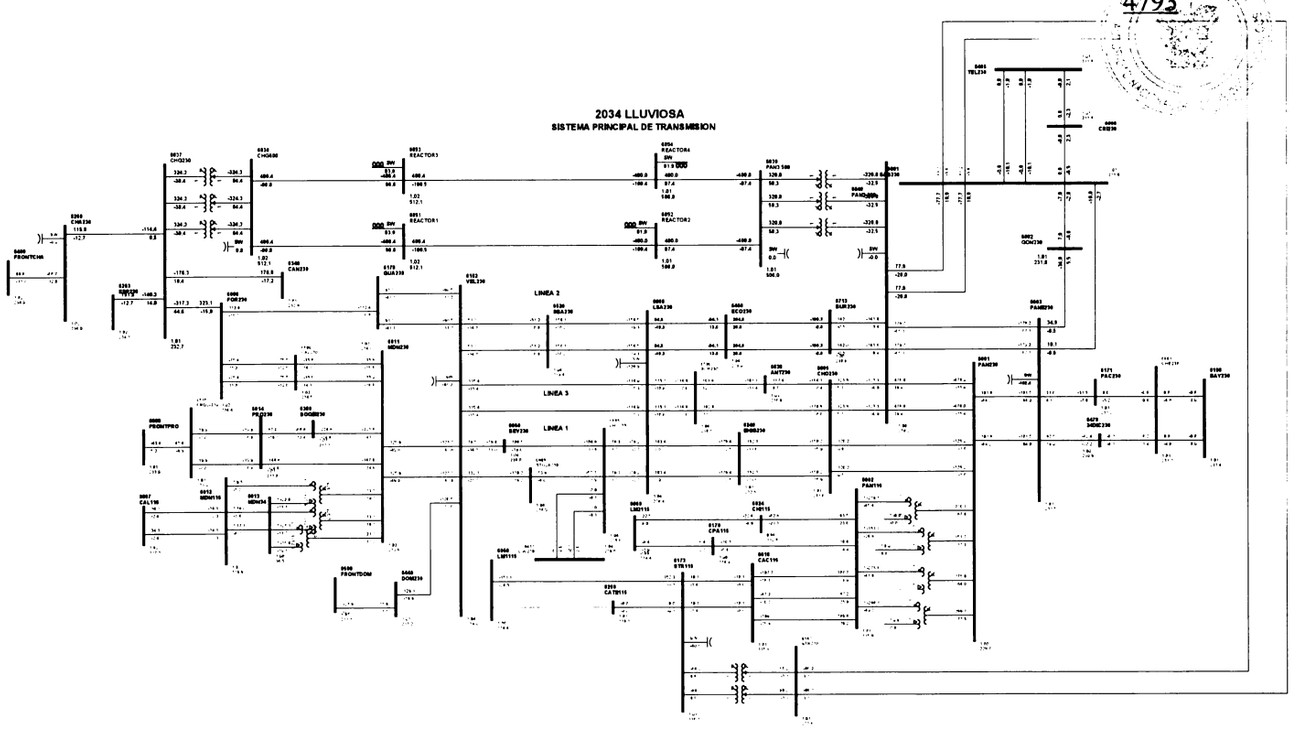

1

Gaceta Oficial Digital
Para verificar la autenticidad de una representación **GO6B073078A532D**
en el sitio web www.gacetaoficial.gob.pa/validar-gaceta

C54-6060-6170-4B

4794

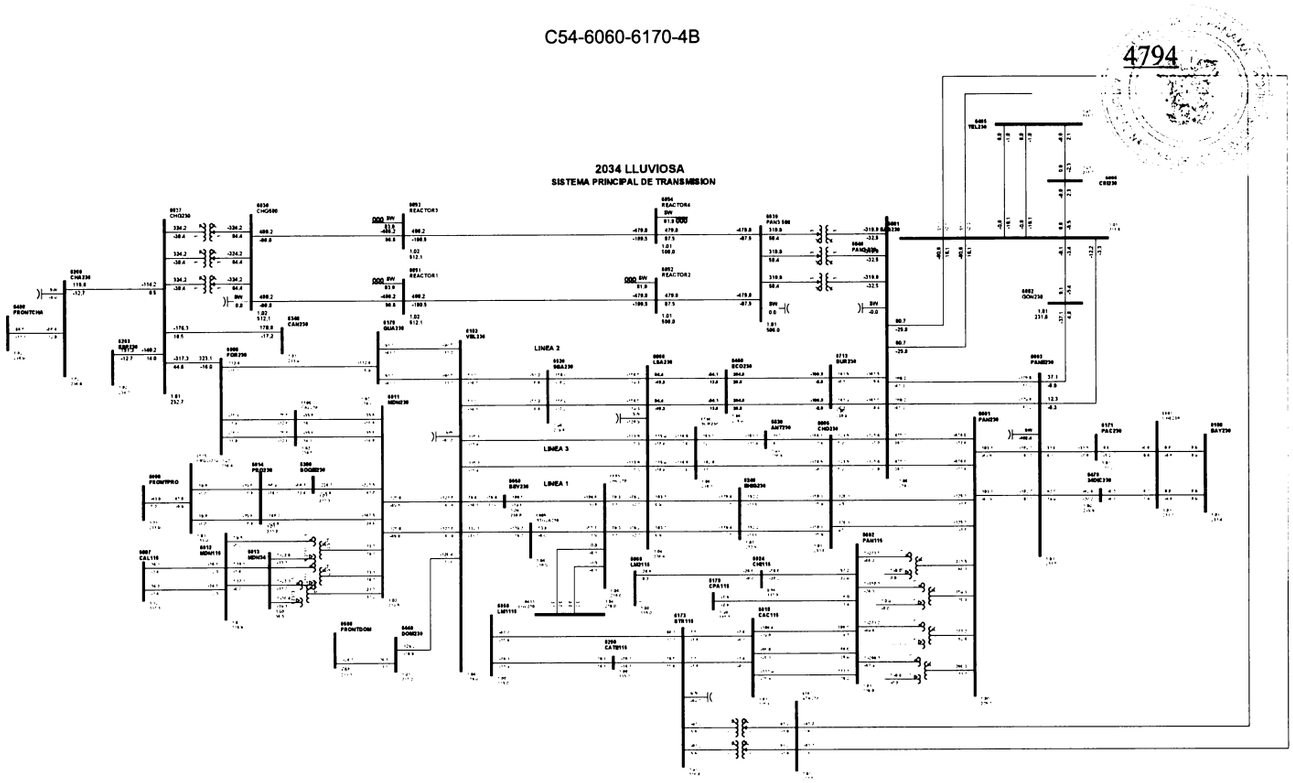

1

Gaceta Oficial Digital
Para verificar la autenticidad de una representación **GO6B073078A532D**
en el sitio web www.gacetaoficial.gob.pa/validar-gaceta

C55-6096-6179-18

4795

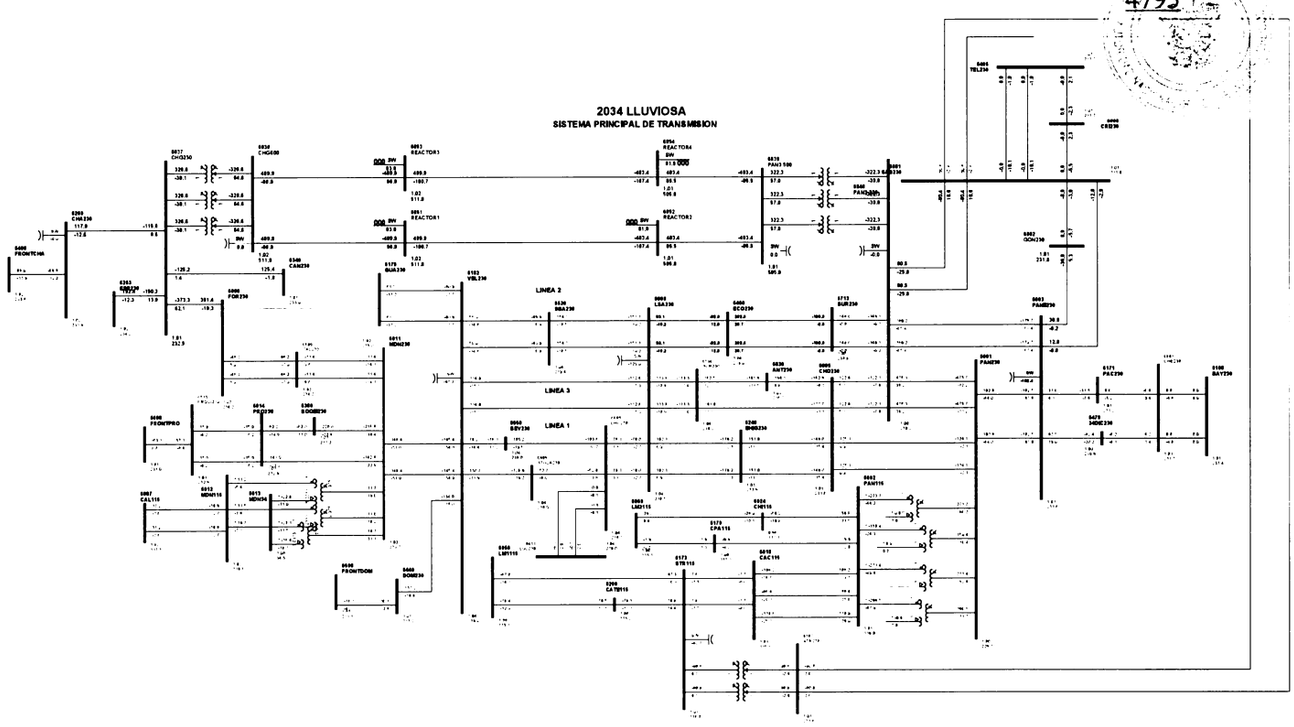

1

Gaceta Oficial Digital
Para verificar la autenticidad de una representación **GO6B073078A532D**
en el sitio web www.gacetaoficial.gob.pa/validar-gaceta

C56-6096-6800-7B

4796

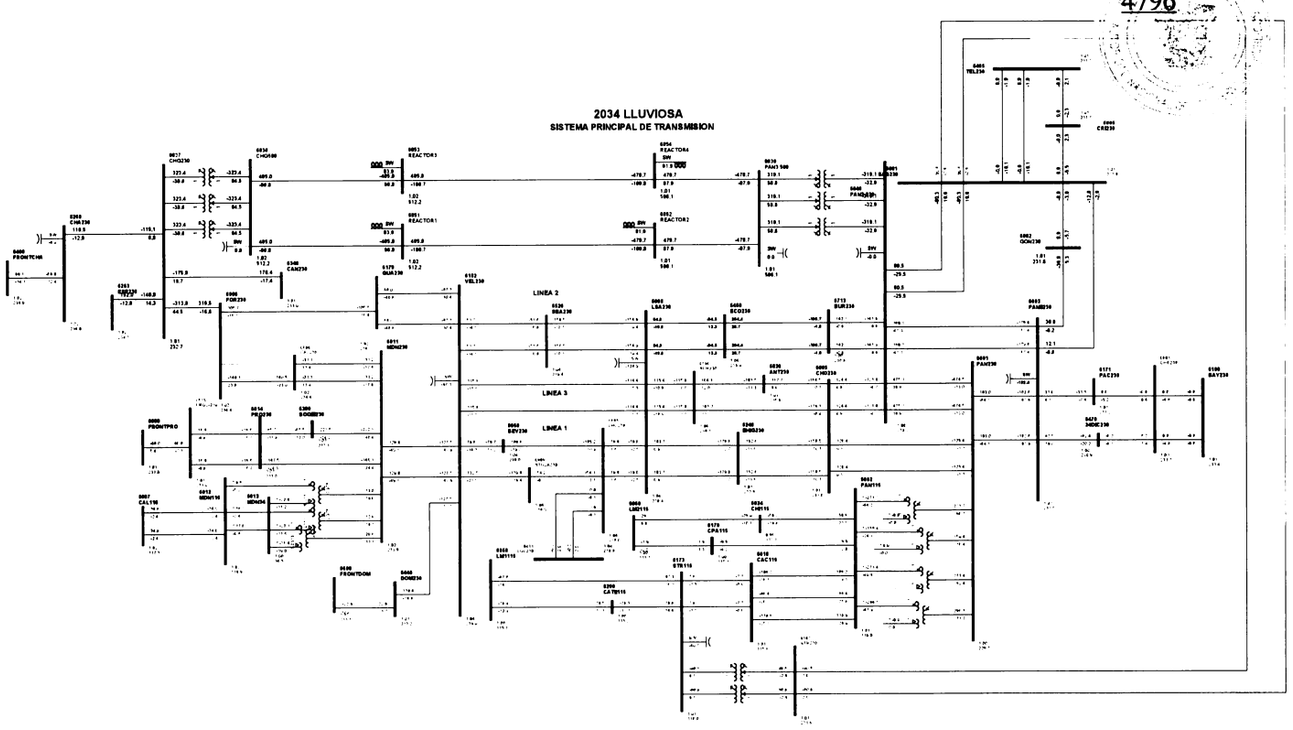

1

Gaceta Oficial Digital
Para verificar la autenticidad de una representación **GO6B073078A532D**
en el sitio web www.gacetaoficial.gob.pa/validar-gaceta

C57-6096-6800-8B

4797

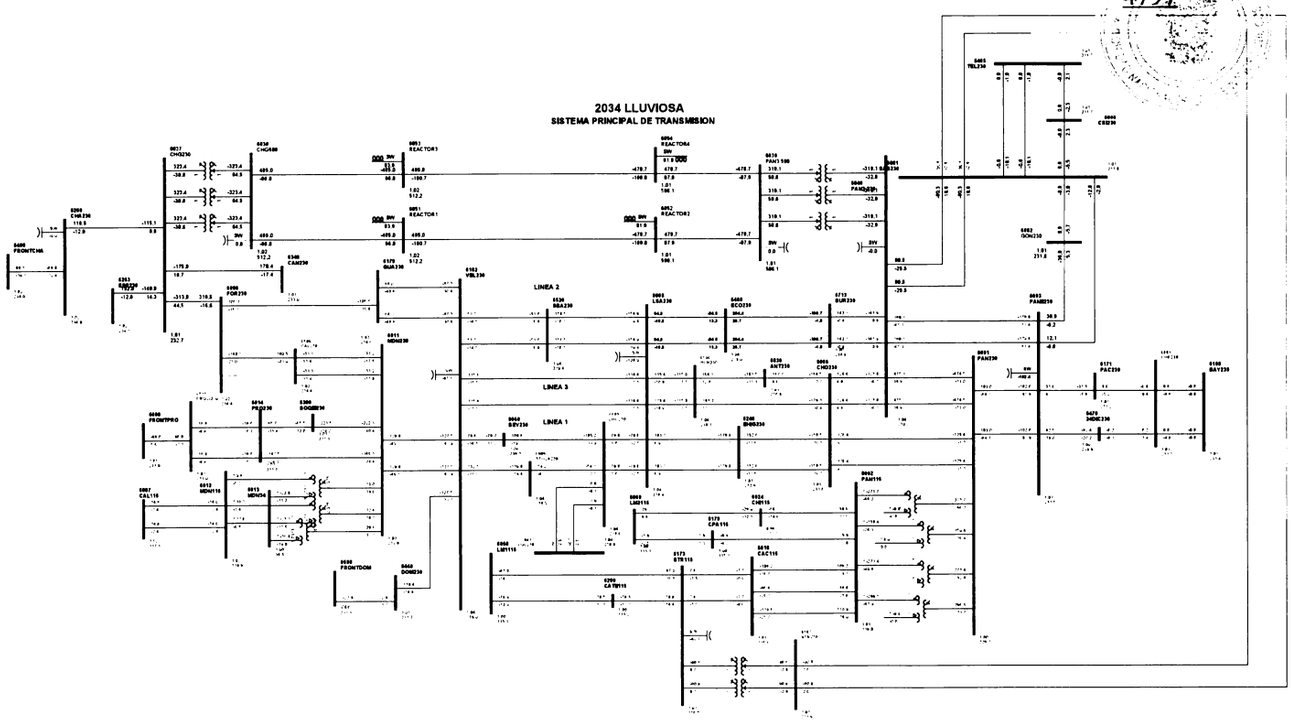

1

Gaceta Oficial Digital
Para verificar la autenticidad de una representación **GO6B073078A532D**
en el sitio web www.gacetaoficial.gob.pa/validar-gaceta

C58-6096-6837-0A

4798

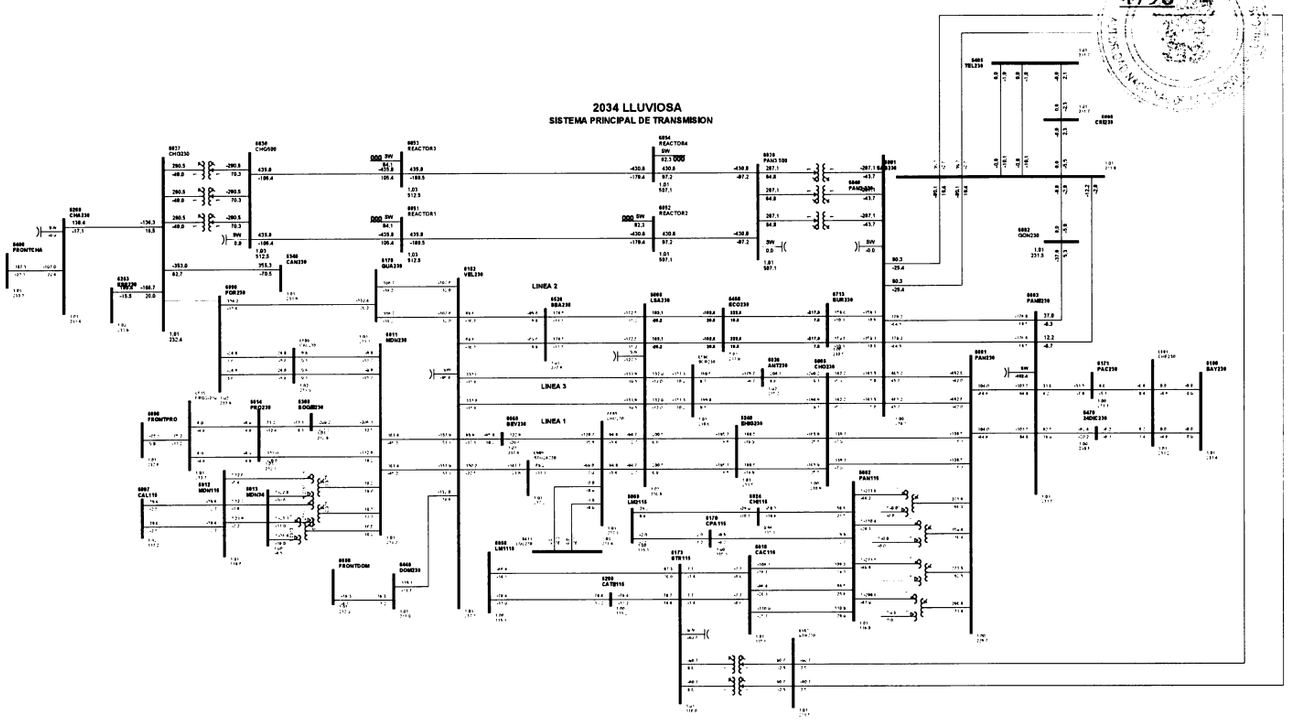

1

Gaceta Oficial Digital
Para verificar la autenticidad de una representación **GO6B073078A532D**
en el sitio web www.gacetaoficial.gob.pa/validar-gaceta

C59-6100-6861-1A

4799

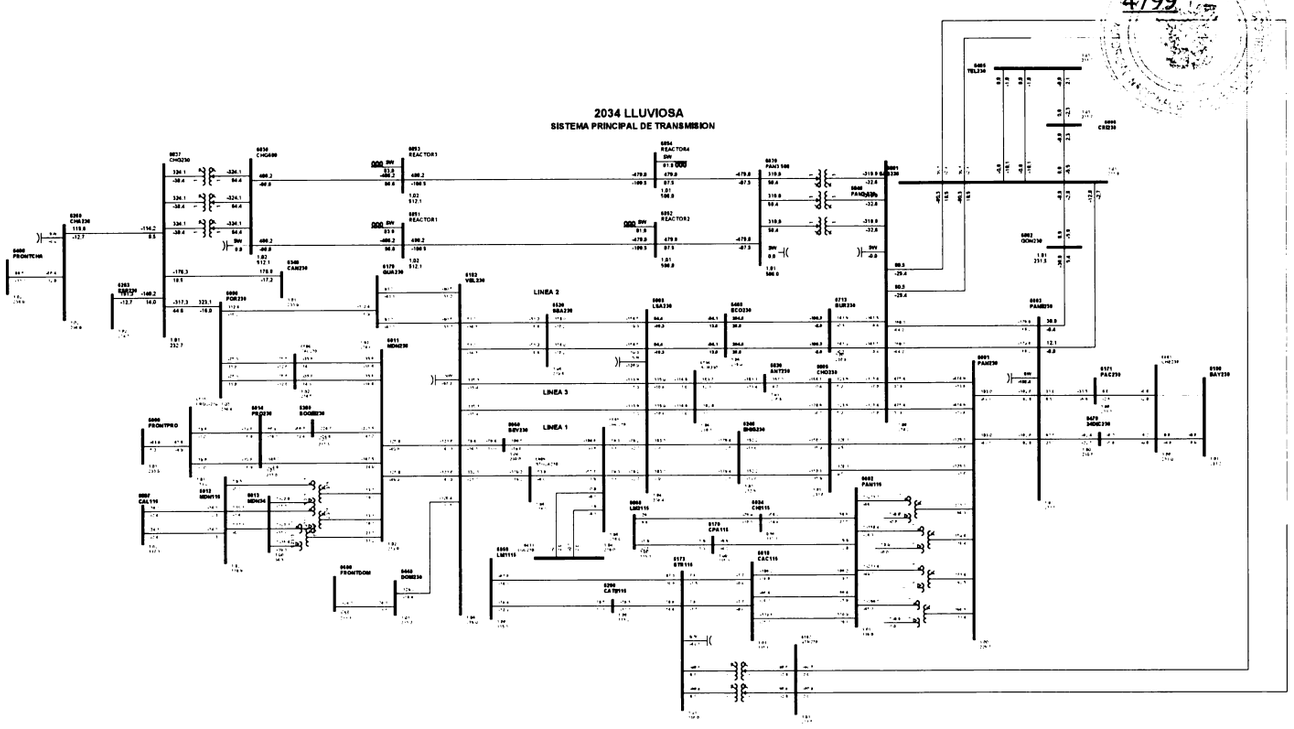

1

Gaceta Oficial Digital
Para verificar la autenticidad de una representación **GO6B073078A532D**
en el sitio web www.gacetaoficial.gob.pa/validar-gaceta

C60-6100-6861-2A

4800

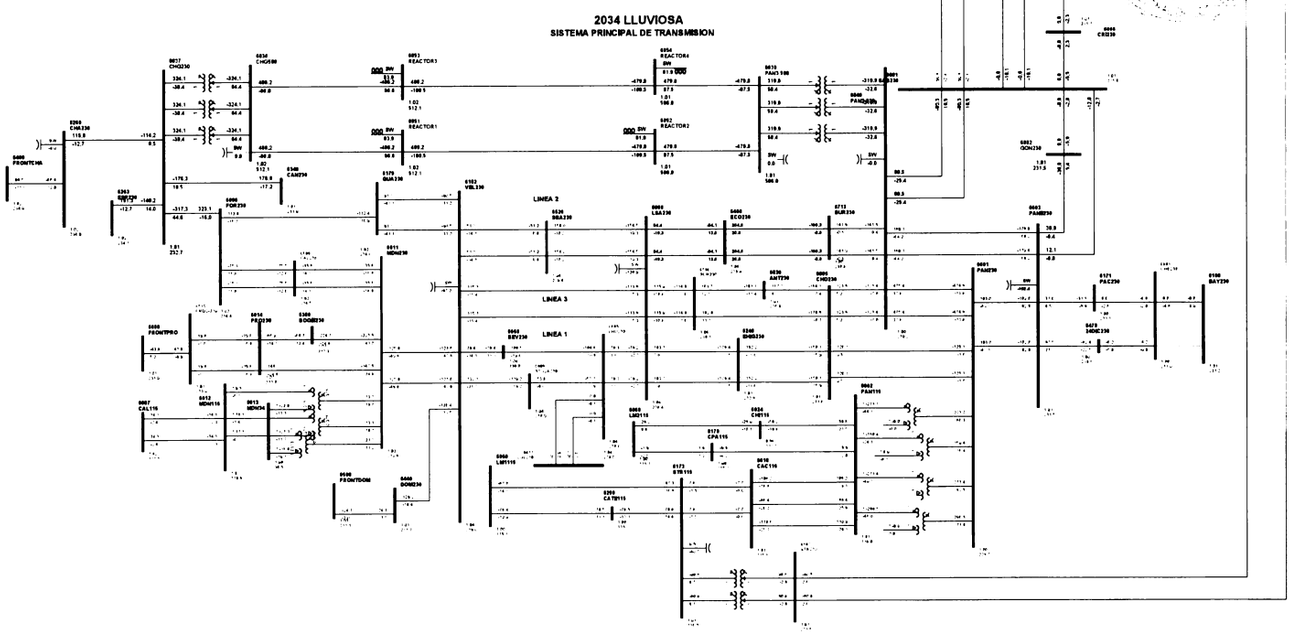

1

Gaceta Oficial Digital
Para verificar la autenticidad de una representación **GO6B073078A532D**
en el sitio web www.gacetaoficial.gob.pa/validar-gaceta

República de Panamá

AUTORIDAD NACIONAL DE LOS SERVICIOS PÚBLICOS

Resolución AN No. 22195 -Elec Panamá, 16 de octubre de 2026

"Por la cual se aprueba el Plan de Expansión del Sistema Interconectado Nacional correspondiente al año 2025, presentado por la Empresa de Transmisión Eléctrica, S.A. (ETESA)"

TOMO XXV

Pág. 4801 a pág. 5000

Gaceta Oficial Digital
Para verificar la autenticidad de una representación **GO6B073078A532D**
en el sitio web www.gacetaoficial.gob.pa/validar-gaceta

C61-6167-6801-1

PUBLICA DE PANAMA
4801
AUTORIDAD NACIONAL DE LOS SERVICIOS PUBLICOS

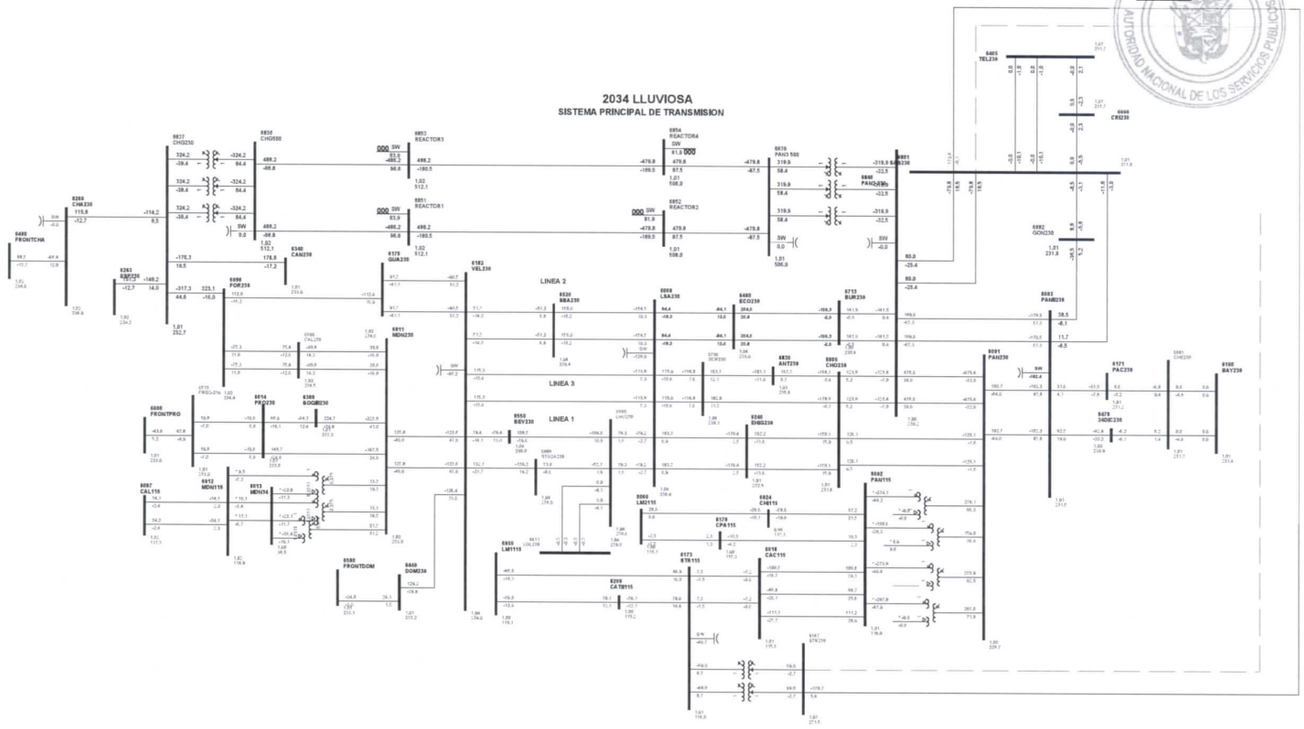

Gaceta Oficial Digital
Para verificar la autenticidad de una representación **GO6B073078A532D**
en el sitio web www.gacetaoficial.gob.pa/validar-gaceta

C62-6167-6801-2

4802

REPÚBLICA DE PANAMÁ
AUTORIDAD NACIONAL DE LOS SERVICIOS PÚBLICOS

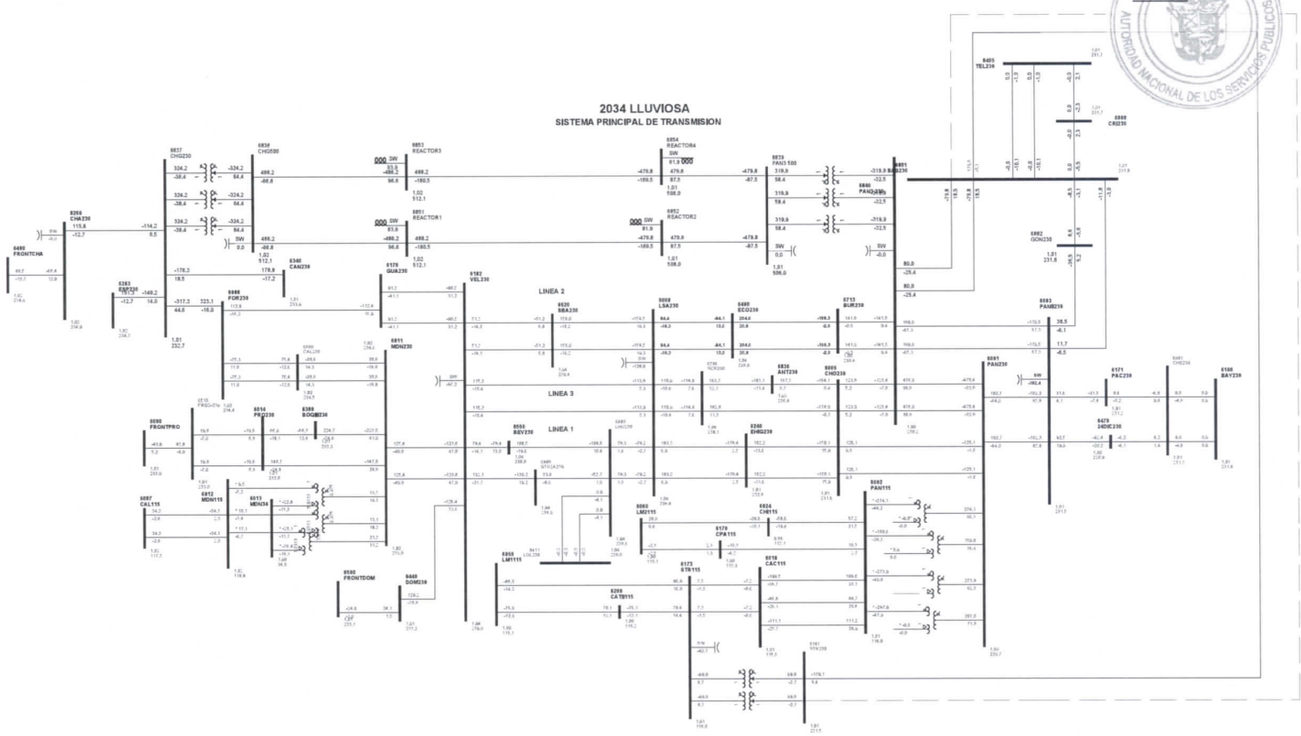

1

Gaceta Oficial Digital
Para verificar la autenticidad de una representación **GO6B073078A532D**
en el sitio web www.gacetaoficial.gob.pa/validar-gaceta

C63-6171-6861-1B

4803

REPÚBLICA DE PANAMÁ
AUTORIDAD NACIONAL DE LOS SERVICIOS PÚBLICOS

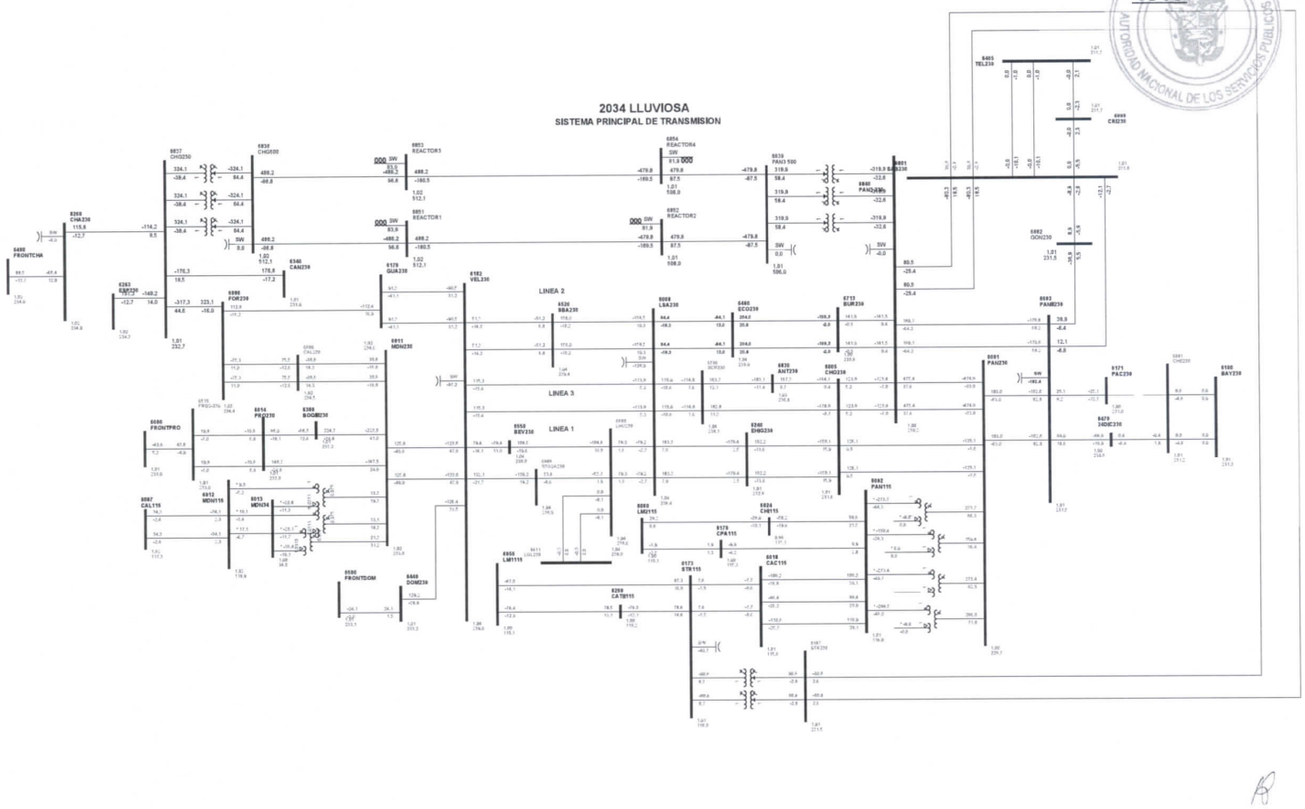

1

Gaceta Oficial Digital
Para verificar la autenticidad de una representación **GO6B073078A532D**
en el sitio web www.gacetaoficial.gob.pa/validar-gaceta

C64-6173-6290-1B

REPUBLICA DE PANAMA
4804
AUTORIDAD NACIONAL DE LOS SERVICIOS PUBLICOS

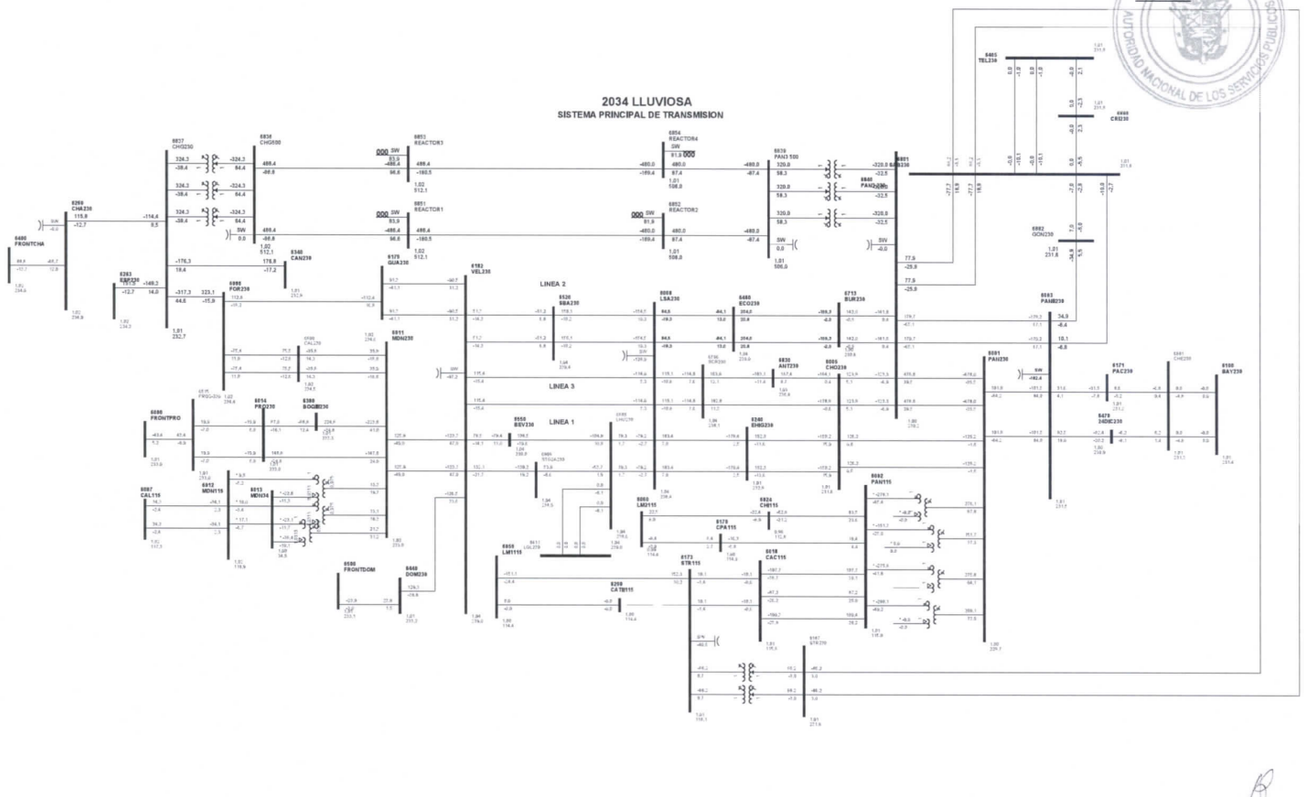

Gaceta Oficial Digital
Para verificar la autenticidad de una representación **GO6B073078A532D**
en el sitio web www.gacetaoficial.gob.pa/validar-gaceta

C65-6179-6182-16

4805

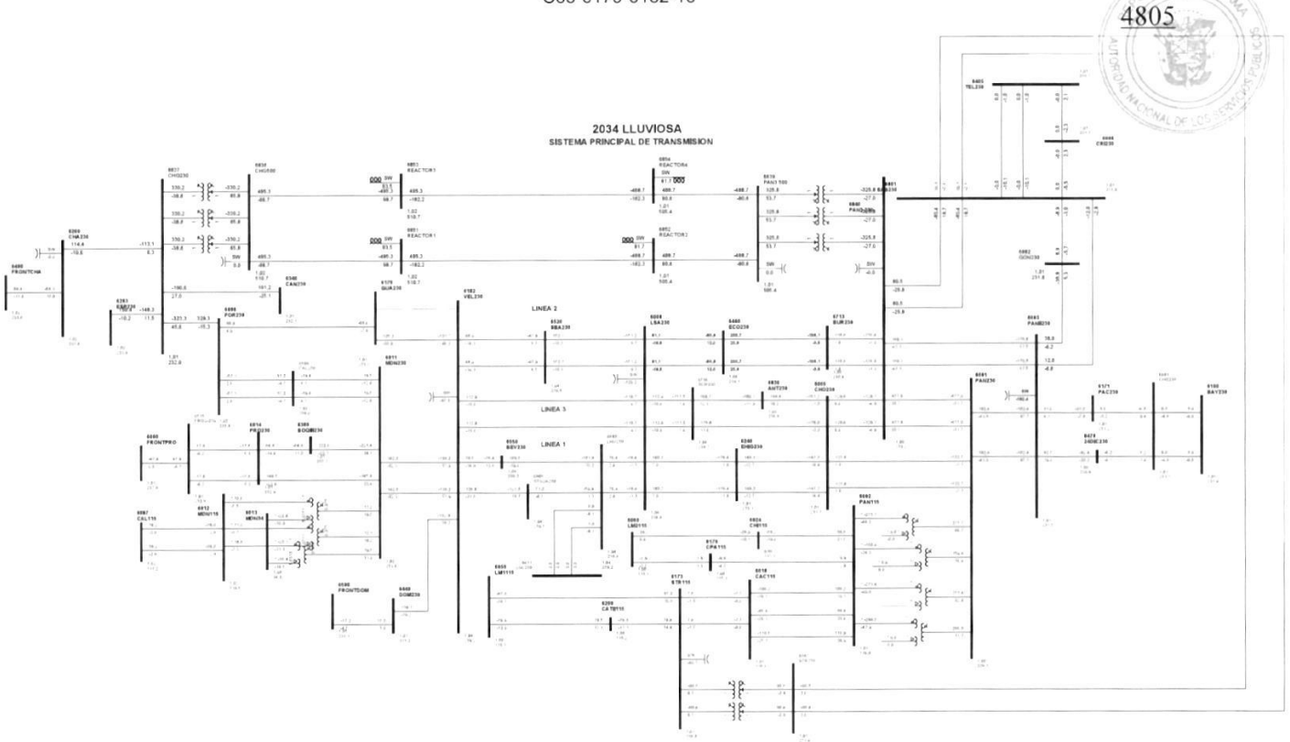

1

Gaceta Oficial Digital
Para verificar la autenticidad de una representación **GO6B073078A532D**
en el sitio web www.gacetaoficial.gob.pa/validar-gaceta

C66-6179-6182-17

4806

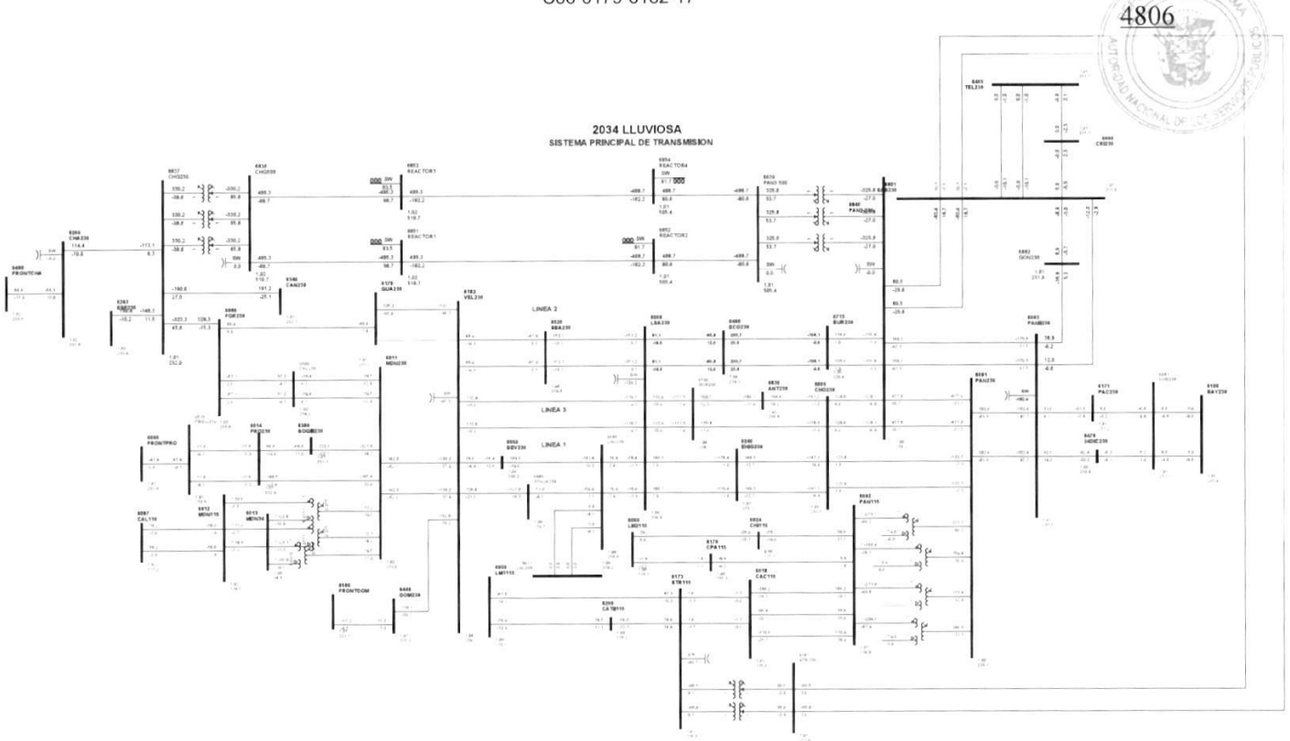

1

Gaceta Oficial Digital
Para verificar la autenticidad de una representación **GO6B073078A532D**
en el sitio web www.gacetaoficial.gob.pa/validar-gaceta

C67-6179-6340-29

4807

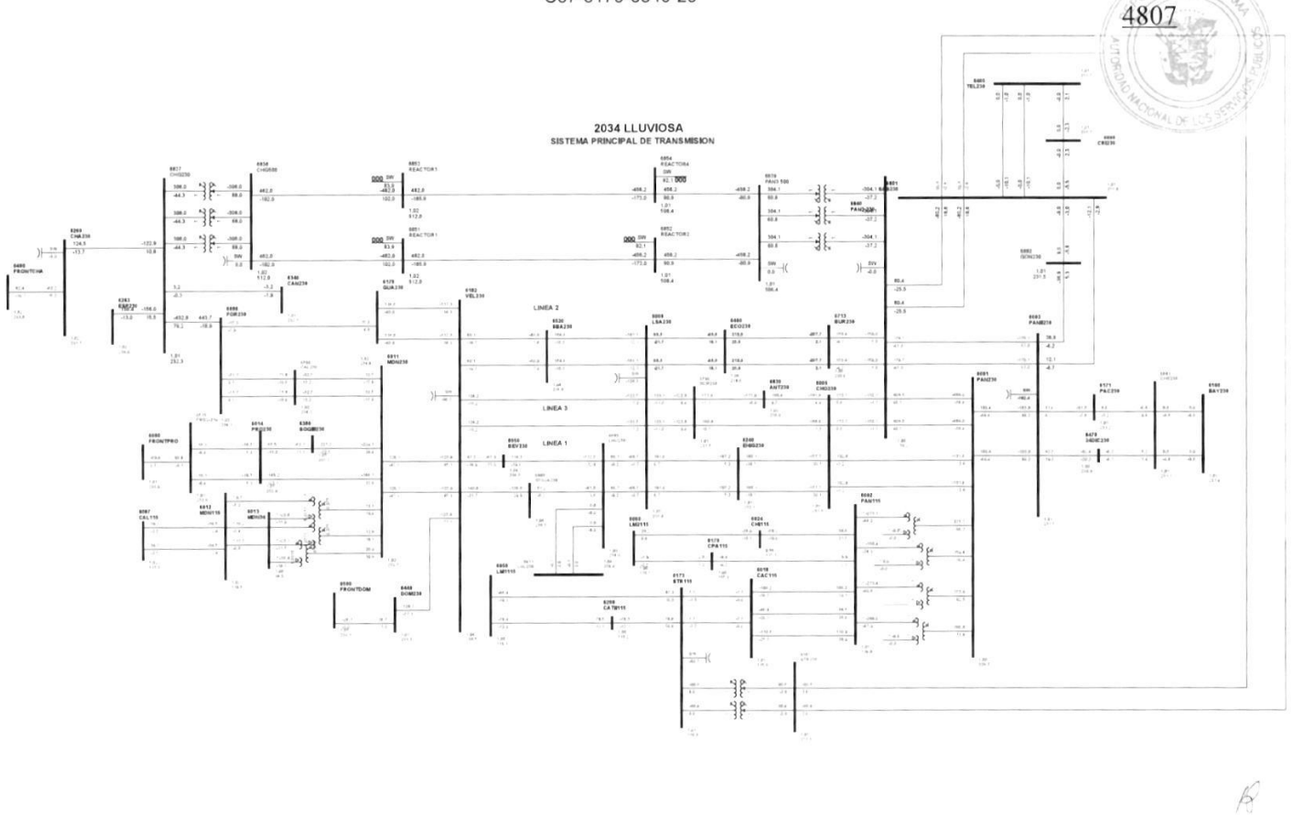

1

Gaceta Oficial Digital
Para verificar la autenticidad de una representación **GO6B073078A532D**
en el sitio web www.gacetaoficial.gob.pa/validar-gaceta

C68-6182-6440-5A

4808

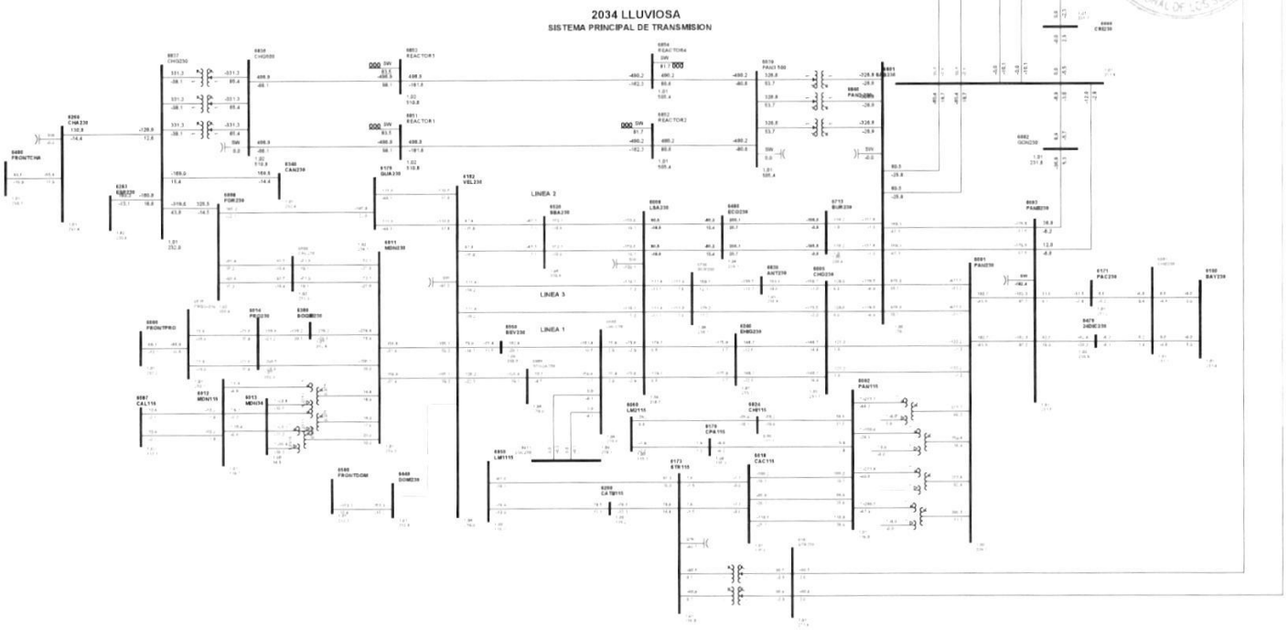

1

Gaceta Oficial Digital
Para verificar la autenticidad de una representación **GO6B073078A532D**
en el sitio web www.gacetaoficial.gob.pa/validar-gaceta

C69-6182-6520-4B

4809

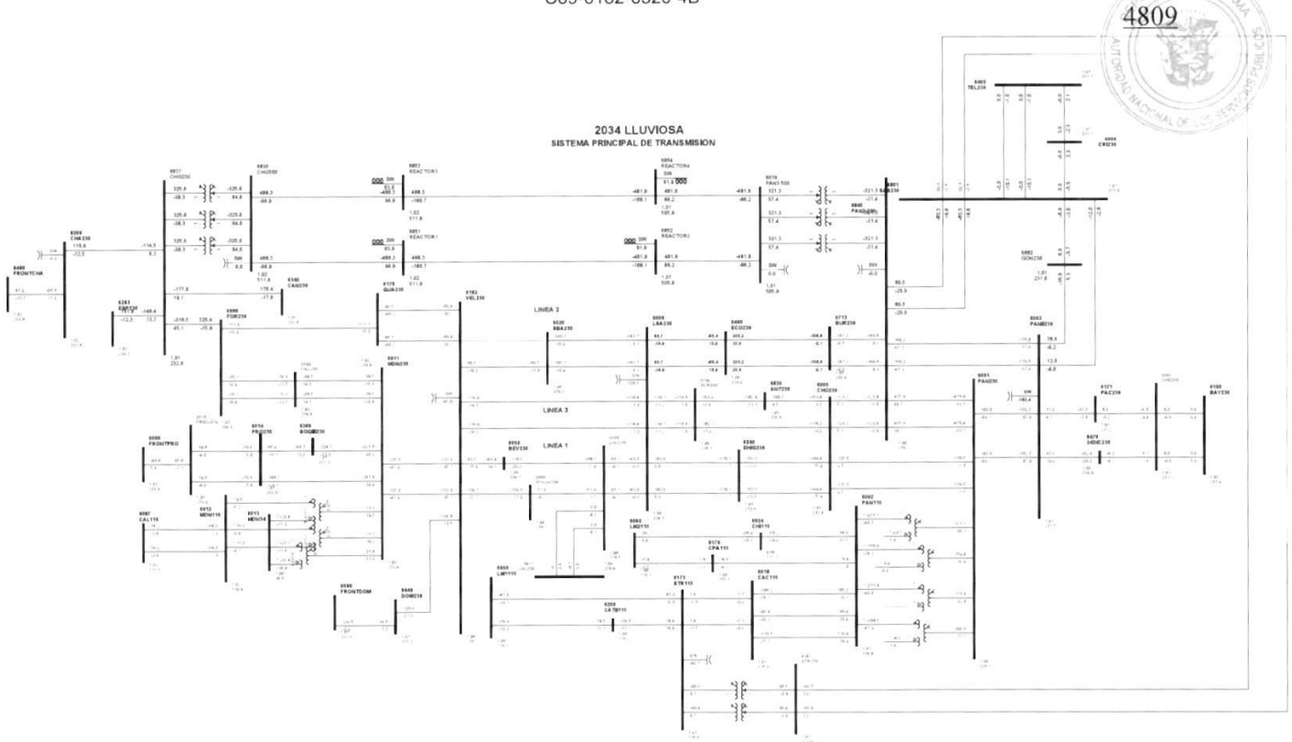

1

Gaceta Oficial Digital
Para verificar la autenticidad de una representación **GO6B073078A532D**
en el sitio web www.gacetaoficial.gob.pa/validar-gaceta

C70-6182-6520-5B

4810

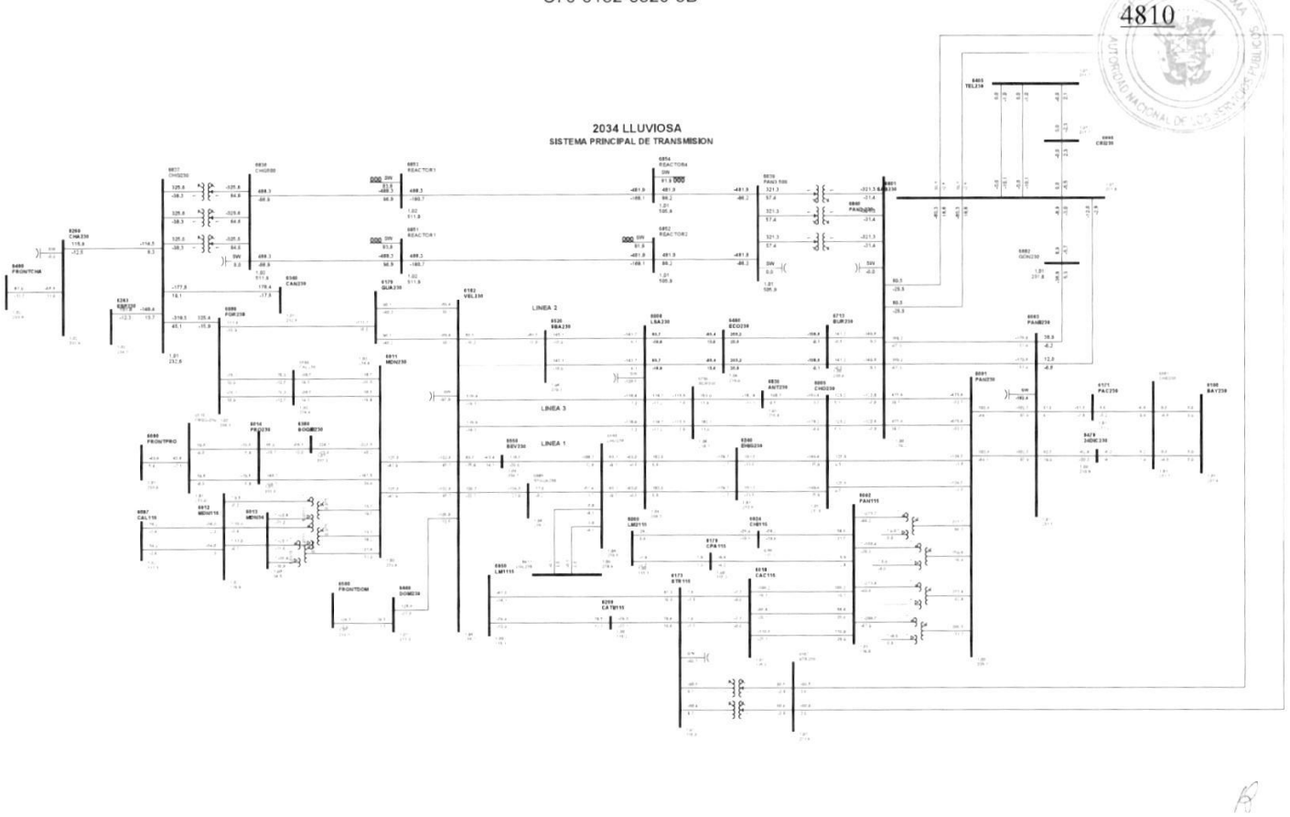

1

Gaceta Oficial Digital
Para verificar la autenticidad de una representación **GO6B073078A532D**
en el sitio web www.gacetaoficial.gob.pa/validar-gaceta

C71-6182-6550-6C

4811

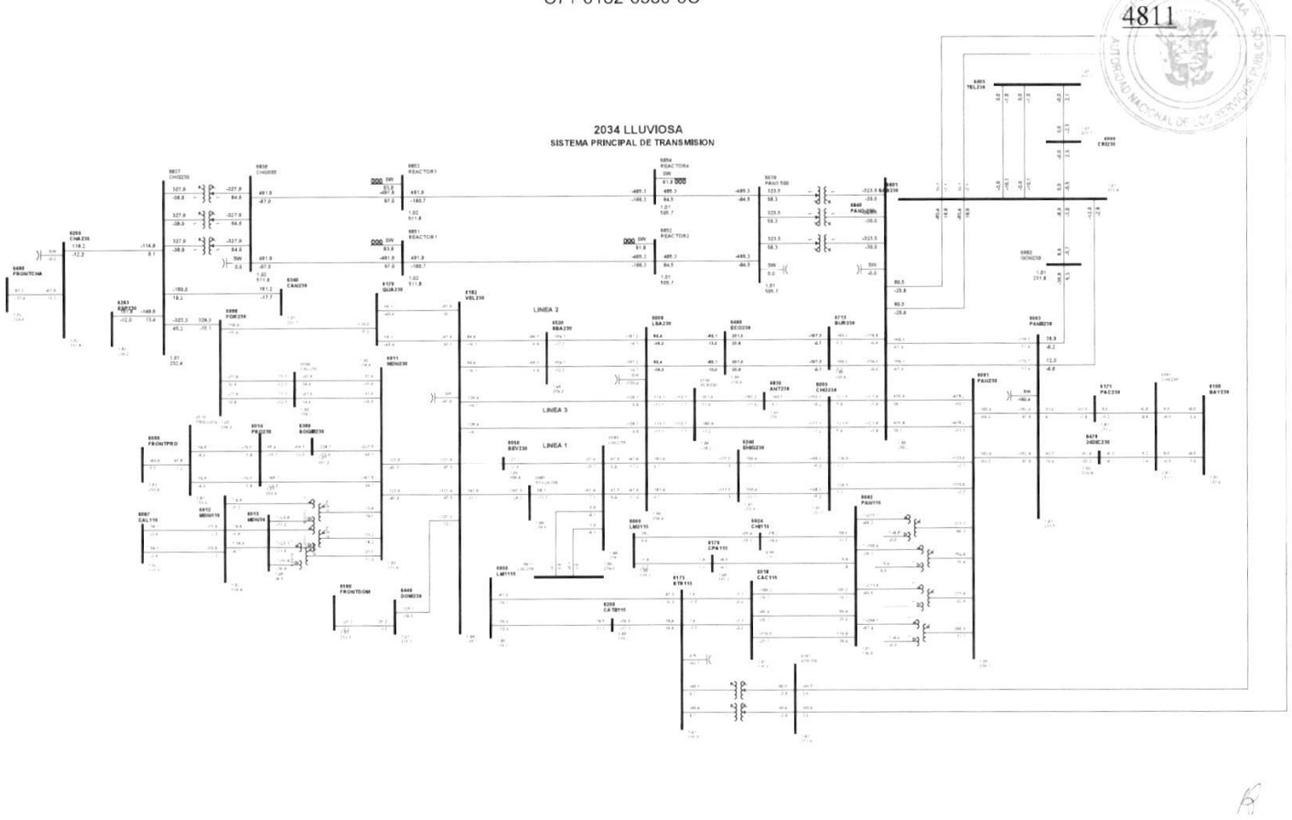

1

Gaceta Oficial Digital
Para verificar la autenticidad de una representación **GO6B073078A532D**
en el sitio web www.gacetaoficial.gob.pa/validar-gaceta

C72-6182-6969-5C

4812

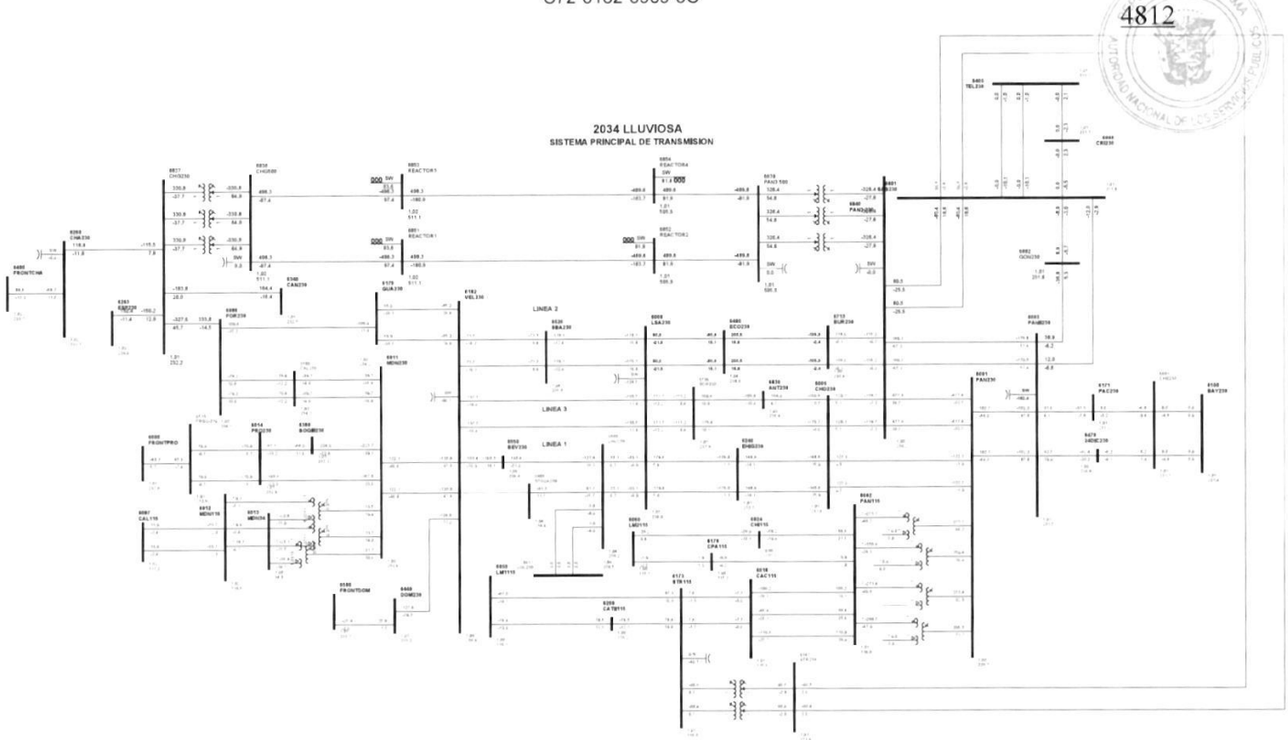

1

Gaceta Oficial Digital
Para verificar la autenticidad de una representación **GO6B073078A532D**
en el sitio web www.gacetaoficial.gob.pa/validar-gaceta

C73-6260-6263-0C

4813

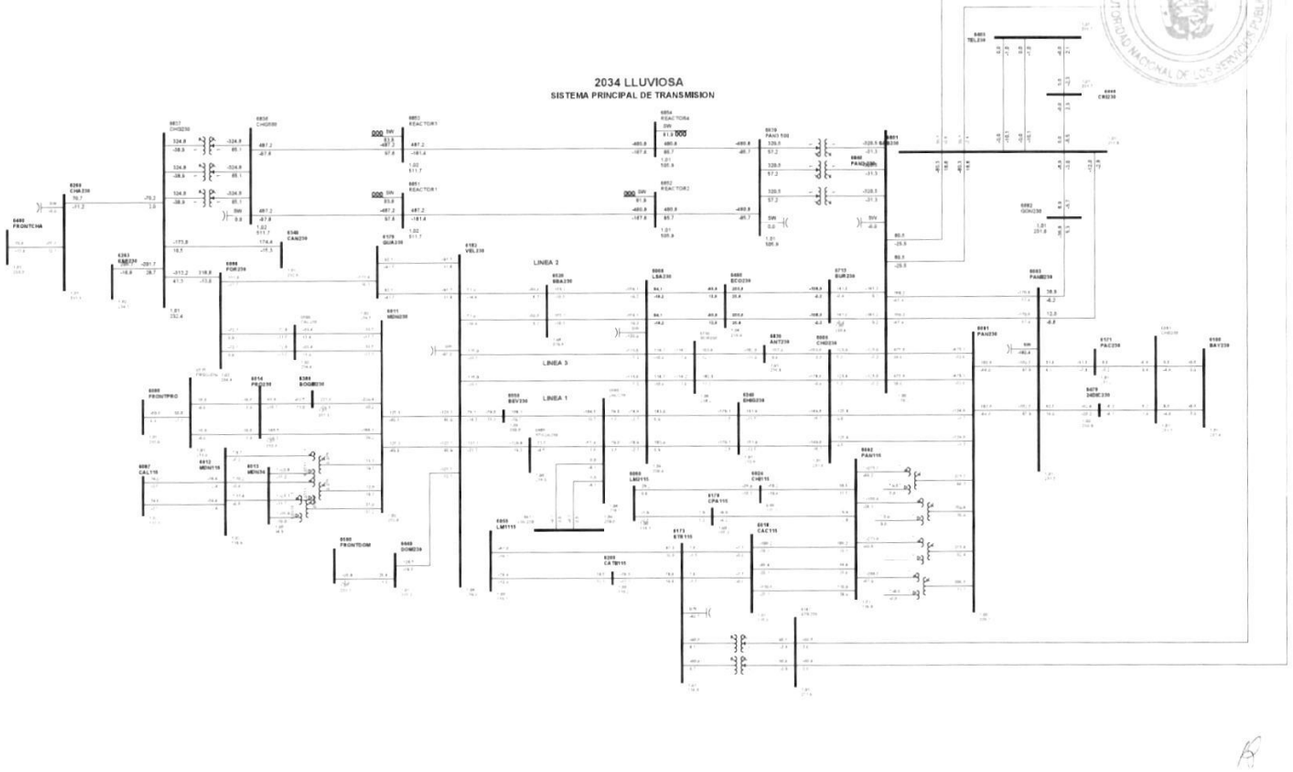

1

Gaceta Oficial Digital
Para verificar la autenticidad de una representación **GO6B073078A532D**
en el sitio web www.gacetaoficial.gob.pa/validar-gaceta

C74-6260-6400-21

4814

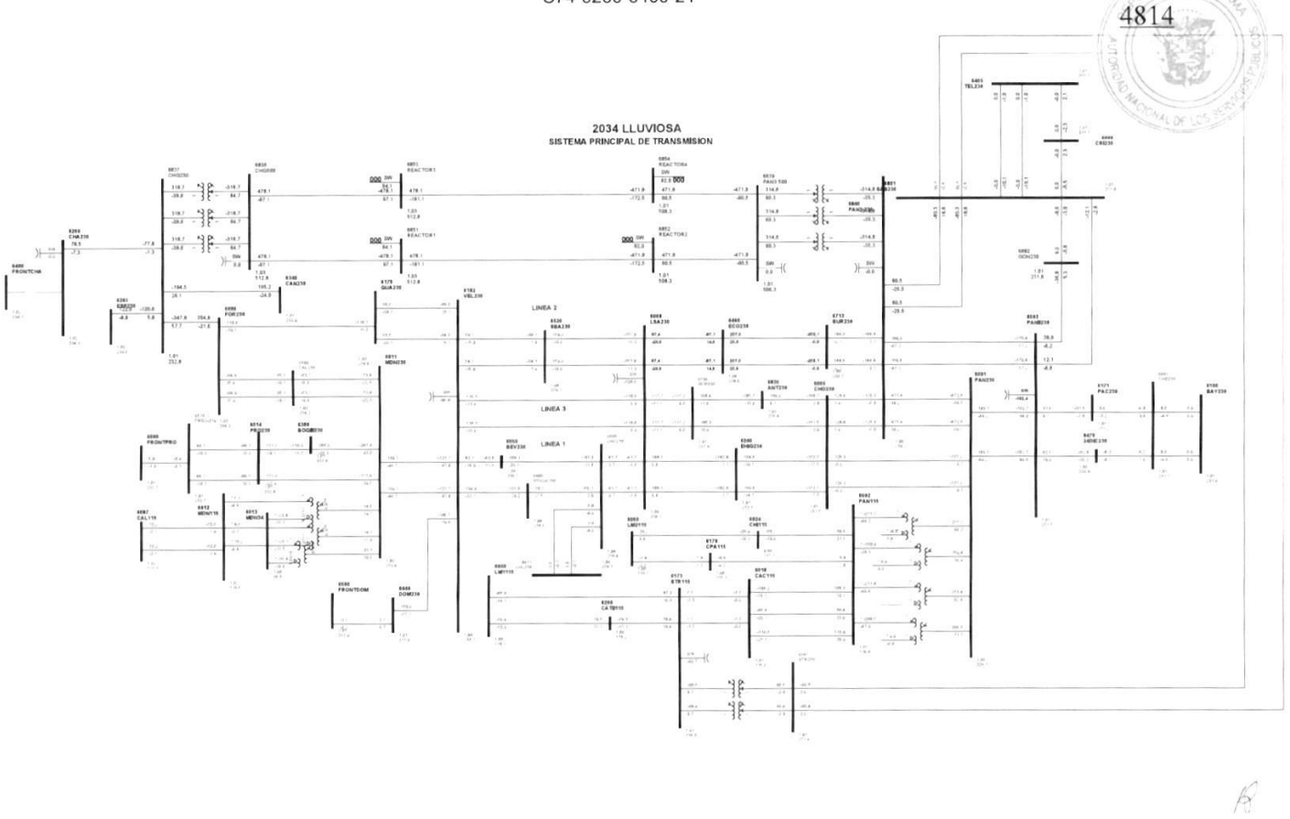

1

Gaceta Oficial Digital
Para verificar la autenticidad de una representación **GO6B073078A532D**
en el sitio web www.gacetaoficial.gob.pa/validar-gaceta

C75-6260-6837-0B

4815

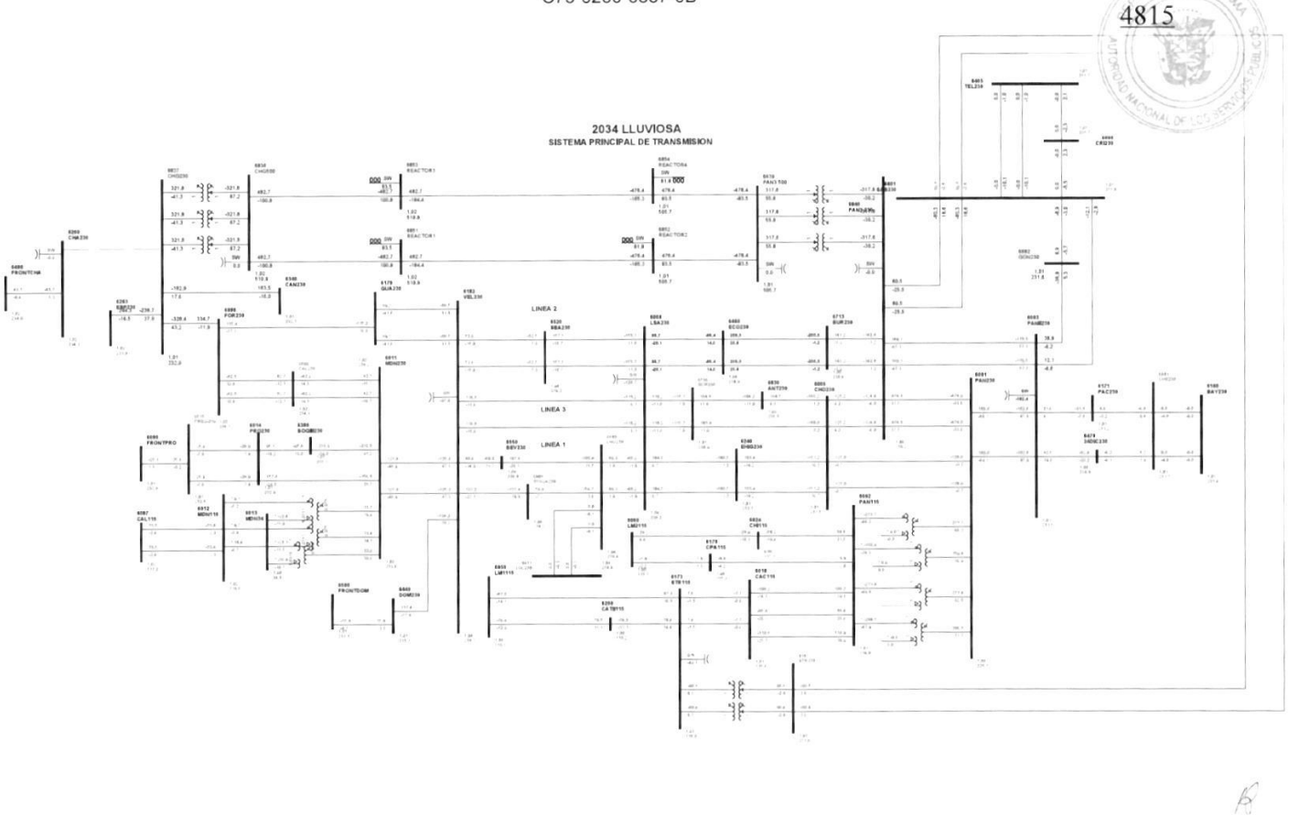

1

Gaceta Oficial Digital
Para verificar la autenticidad de una representación **GO6B073078A532D**
en el sitio web www.gacetaoficial.gob.pa/validar-gaceta

C76-6263-6837-0B

4816

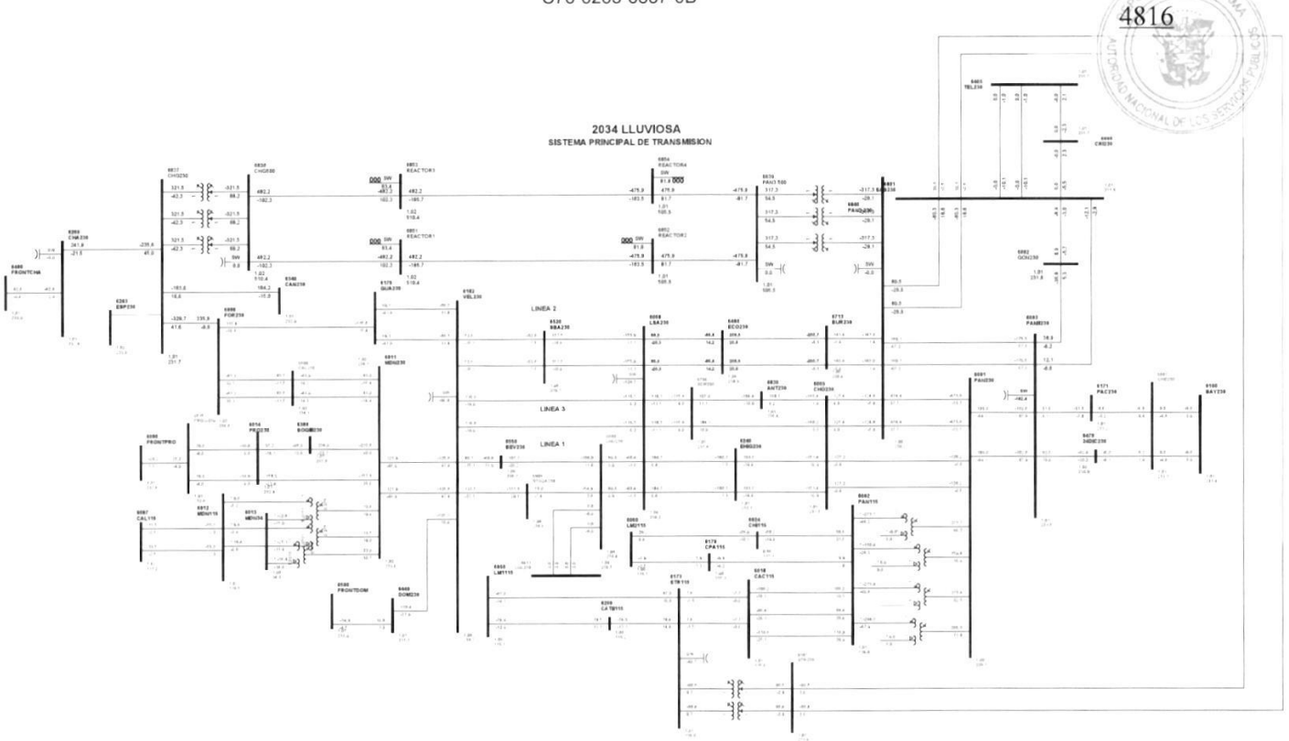

1

Gaceta Oficial Digital
Para verificar la autenticidad de una representación **GO6B073078A532D**
en el sitio web www.gacetaoficial.gob.pa/validar-gaceta

C77-6298-6517-25

4817

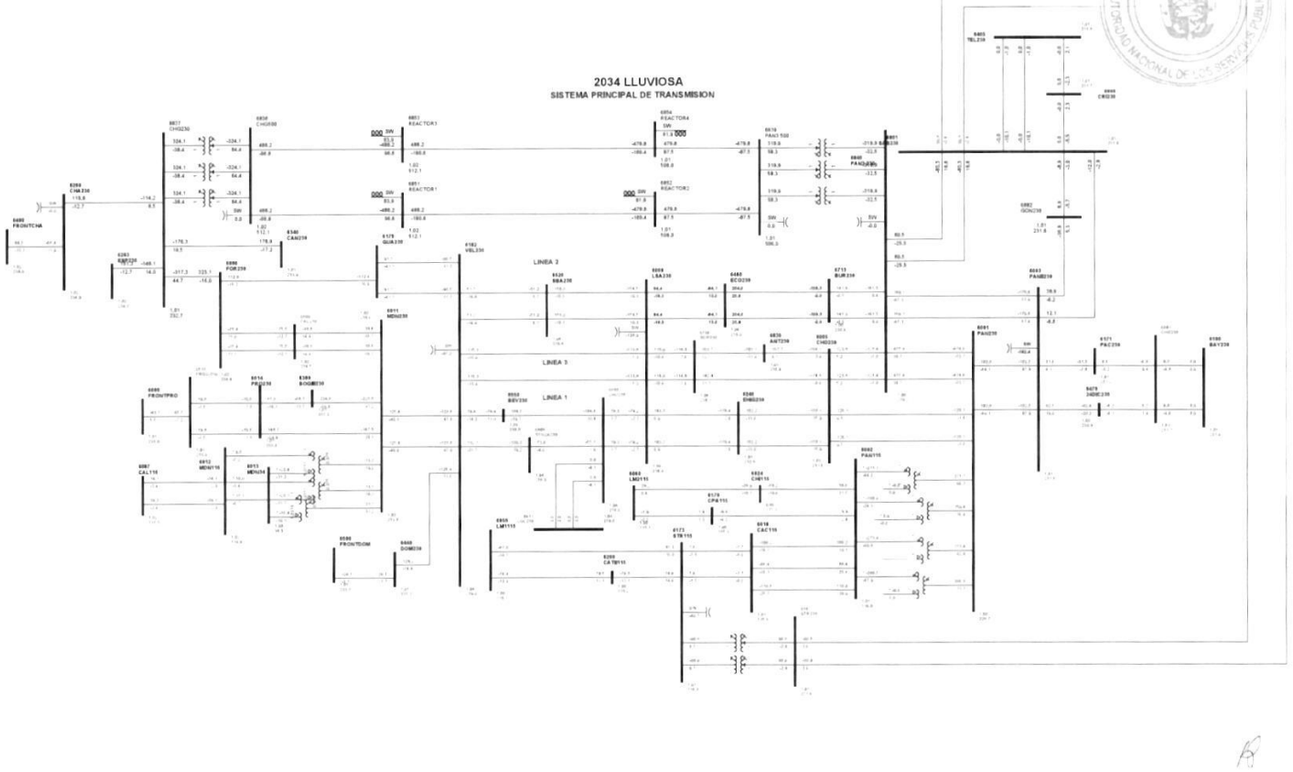

1

Gaceta Oficial Digital
Para verificar la autenticidad de una representación **GO6B073078A532D**
en el sitio web www.gacetaoficial.gob.pa/validar-gaceta

C78-6340-6837-0A

4818

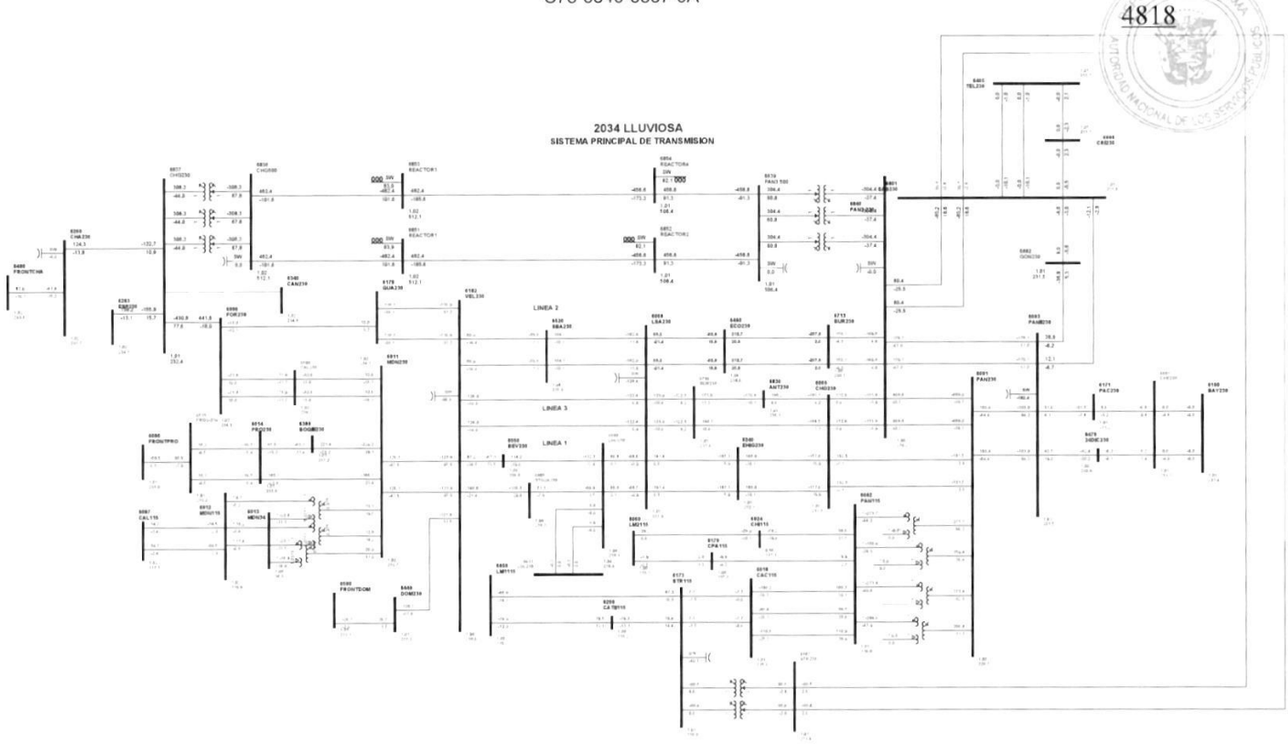

1

Gaceta Oficial Digital
Para verificar la autenticidad de una representación **GO6B073078A532D**
en el sitio web www.gacetaoficial.gob.pa/validar-gaceta

C79-6405-6801-5B

4819

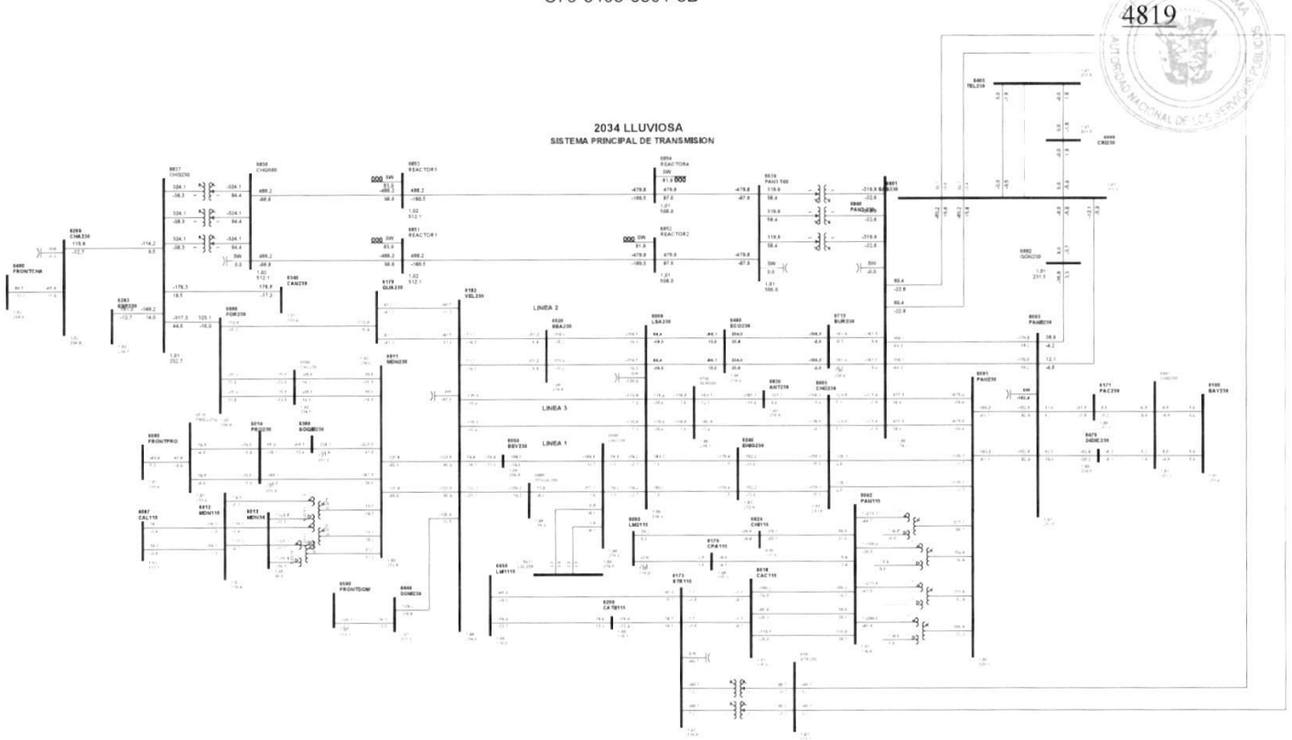

1

Gaceta Oficial Digital
Para verificar la autenticidad de una representación **GO6B073078A532D**
en el sitio web www.gacetaoficial.gob.pa/validar-gaceta

C80-6405-6801-62

4820

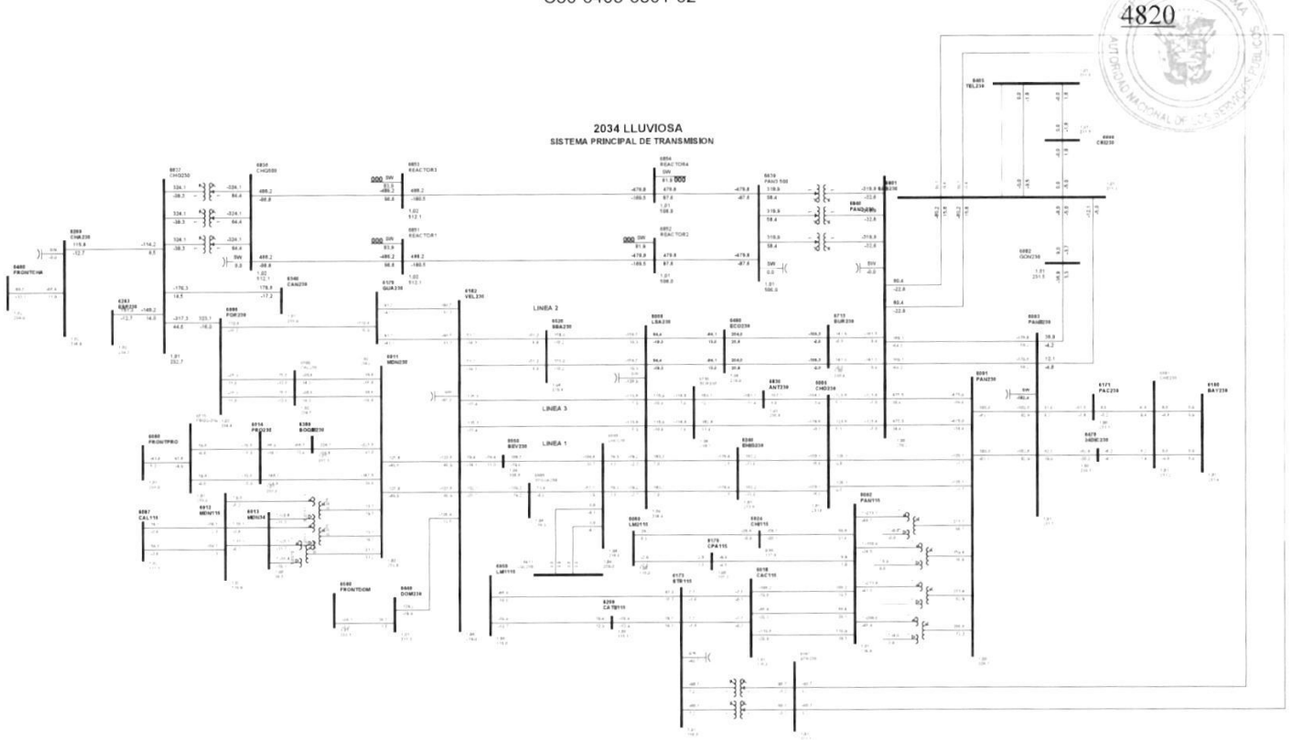

1

Gaceta Oficial Digital
Para verificar la autenticidad de una representación **GO6B073078A532D**
en el sitio web www.gacetaoficial.gob.pa/validar-gaceta

C81-6405-6808-5C

4821

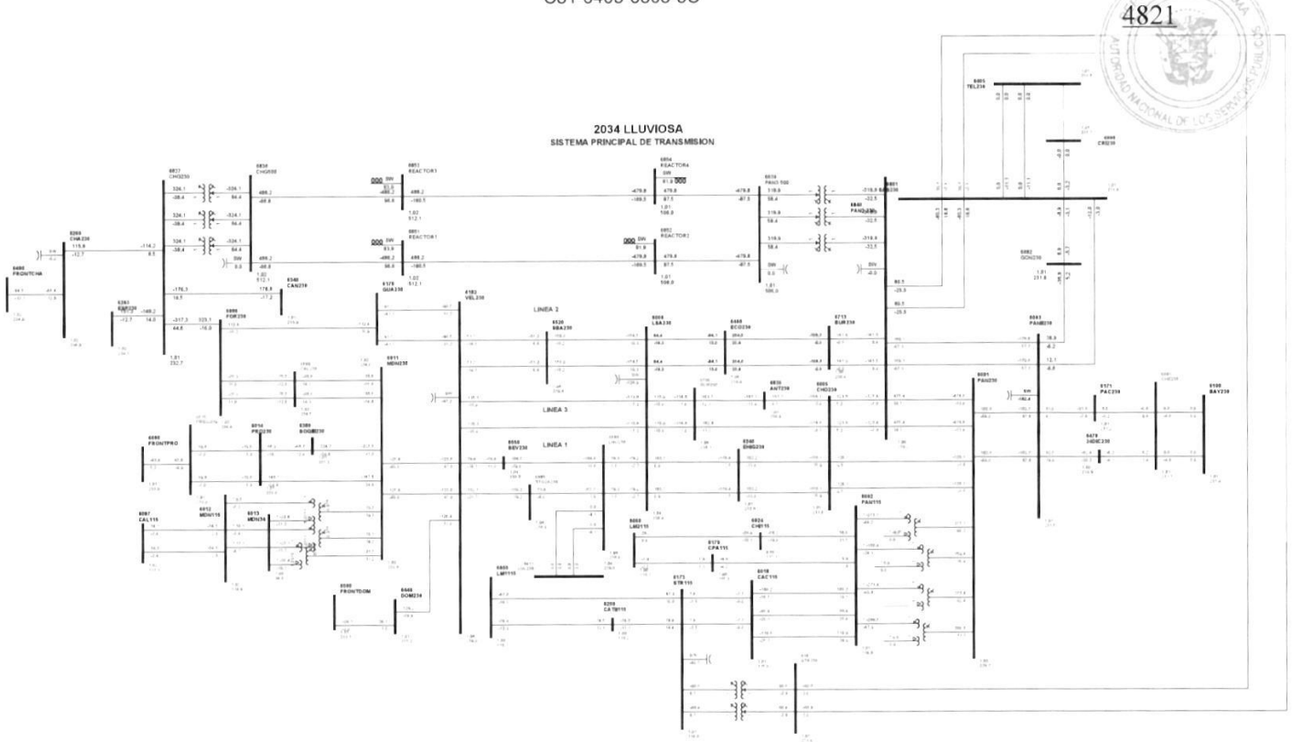

1

Gaceta Oficial Digital
Para verificar la autenticidad de una representación **GO6B073078A532D**
en el sitio web www.gacetaoficial.gob.pa/validar-gaceta

C82-6411-6885-1

4822

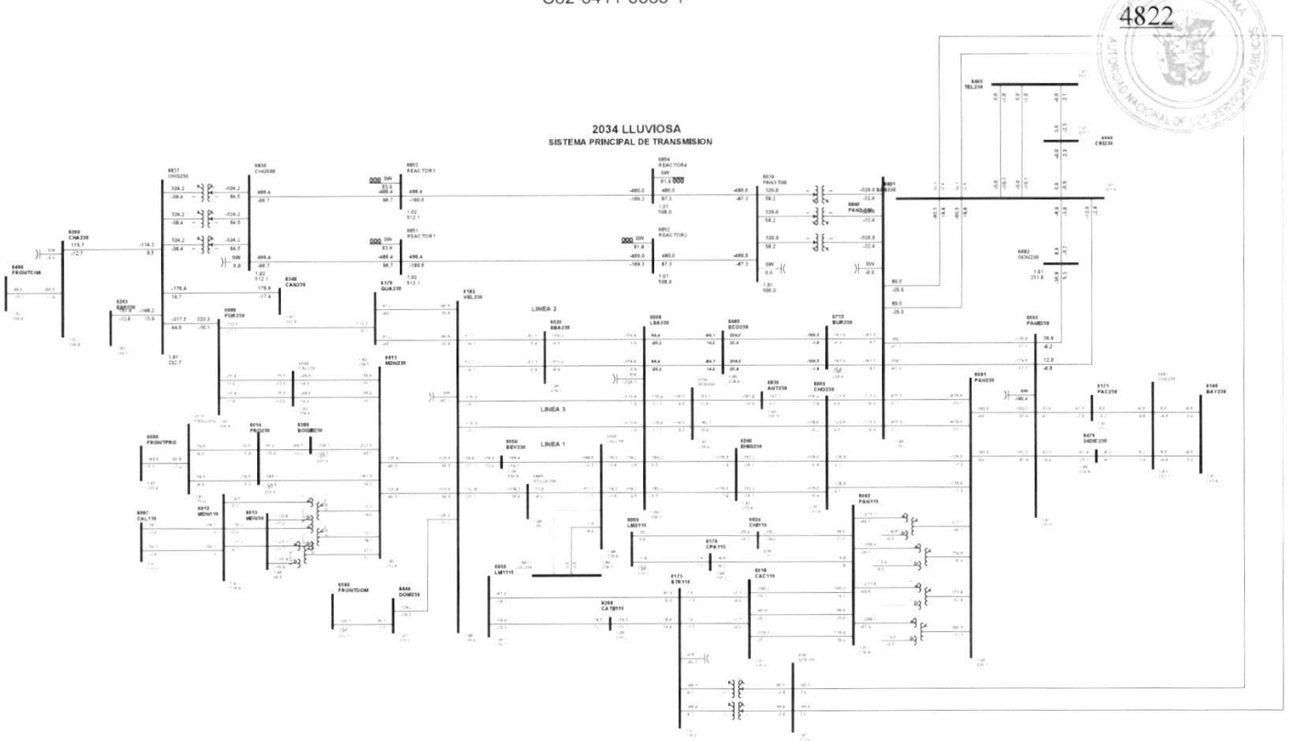

1

Gaceta Oficial Digital
Para verificar la autenticidad de una representación **GO6B073078A532D**
en el sitio web www.gacetaoficial.gob.pa/validar-gaceta

C83-6411-6885-2

4823

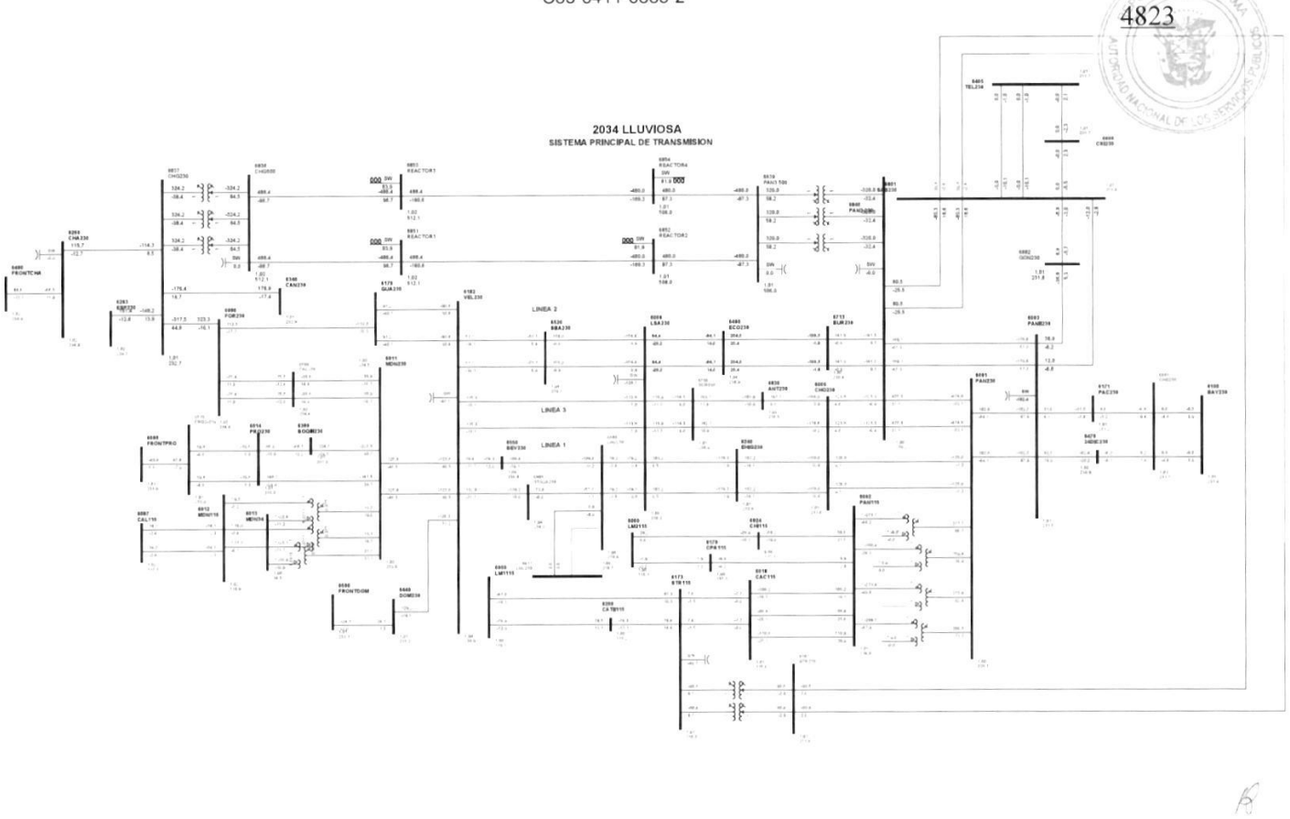

1

Gaceta Oficial Digital
Para verificar la autenticidad de una representación **GO6B073078A532D**
en el sitio web www.gacetaoficial.gob.pa/validar-gaceta

C84-6440-6500-5B

4824

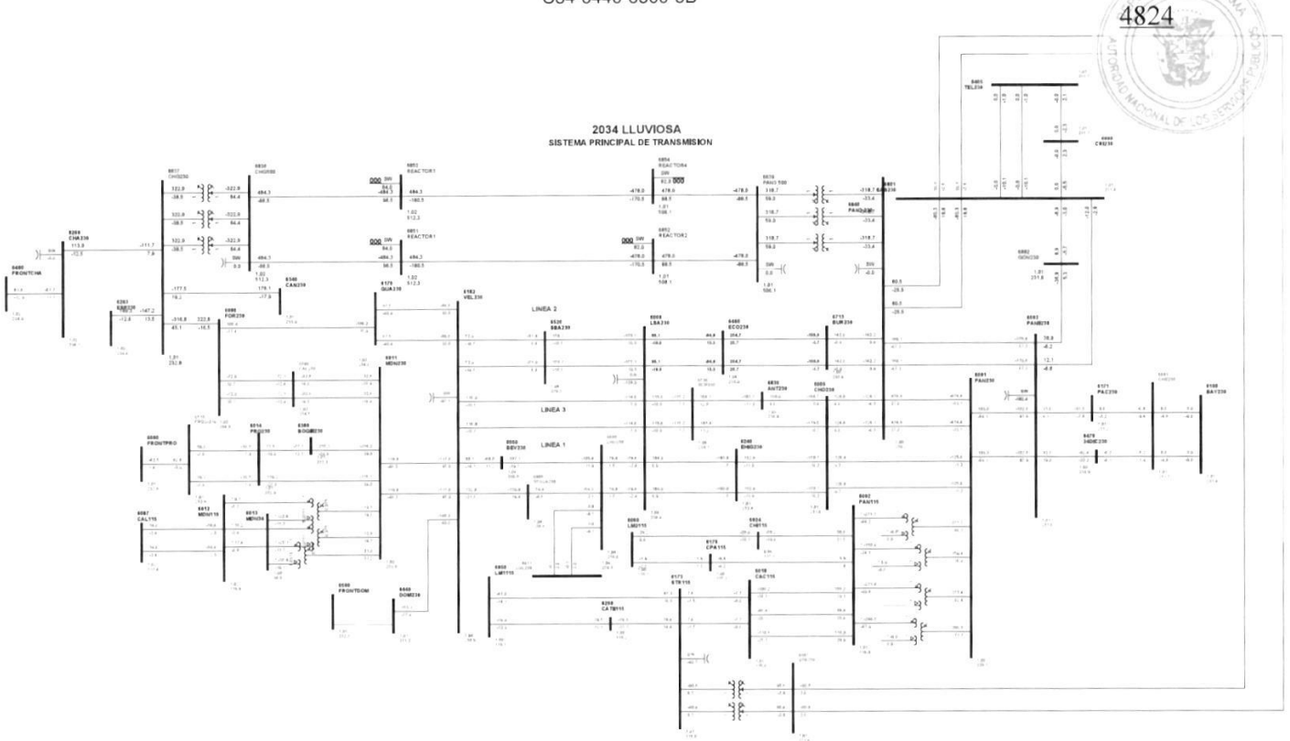

1

Gaceta Oficial Digital
Para verificar la autenticidad de una representación **GO6B073078A532D**
en el sitio web www.gacetaoficial.gob.pa/validar-gaceta

C85-6460-6713-2C

4825

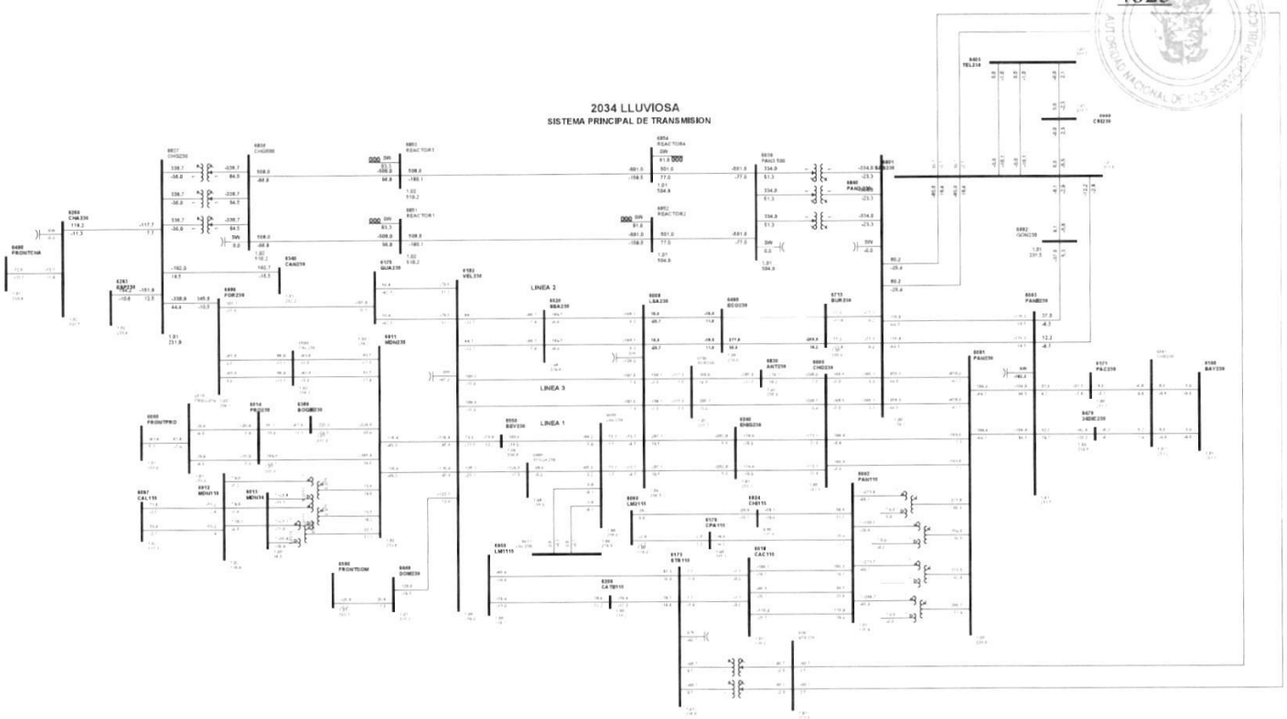

1

Gaceta Oficial Digital
Para verificar la autenticidad de una representación **GO6B073078A532D**
en el sitio web www.gacetaoficial.gob.pa/validar-gaceta

C86-6460-6713-3C

4826

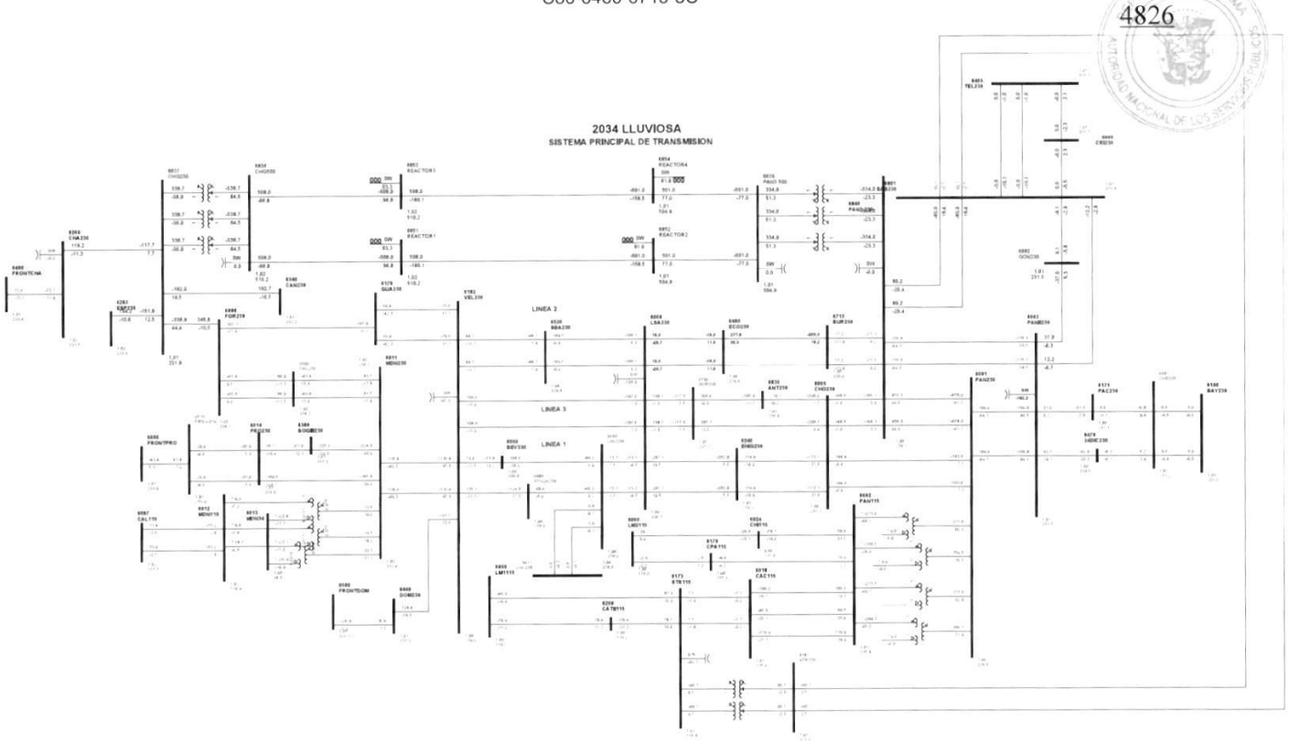

1

Gaceta Oficial Digital
Para verificar la autenticidad de una representación **GO6B073078A532D**
en el sitio web www.gacetaoficial.gob.pa/validar-gaceta

C87-6470-6861-2B

4827

REPUBLICA DE PANAMA
AUTORIDAD NACIONAL DE LOS SERVICIOS PUBLICOS

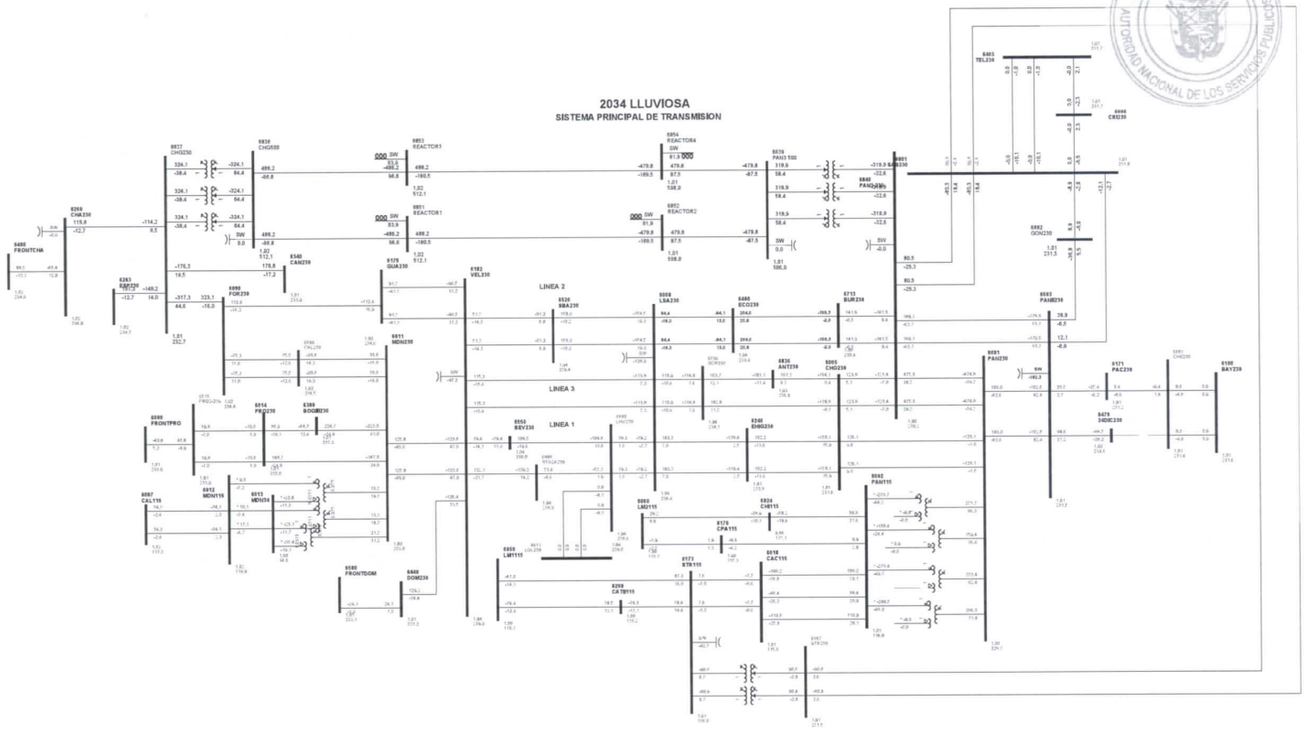

1

Gaceta Oficial Digital
Para verificar la autenticidad de una representación **GO6B073078A532D**
en el sitio web www.gacetaoficial.gob.pa/validar-gaceta

C88-6520-6855-1

4828

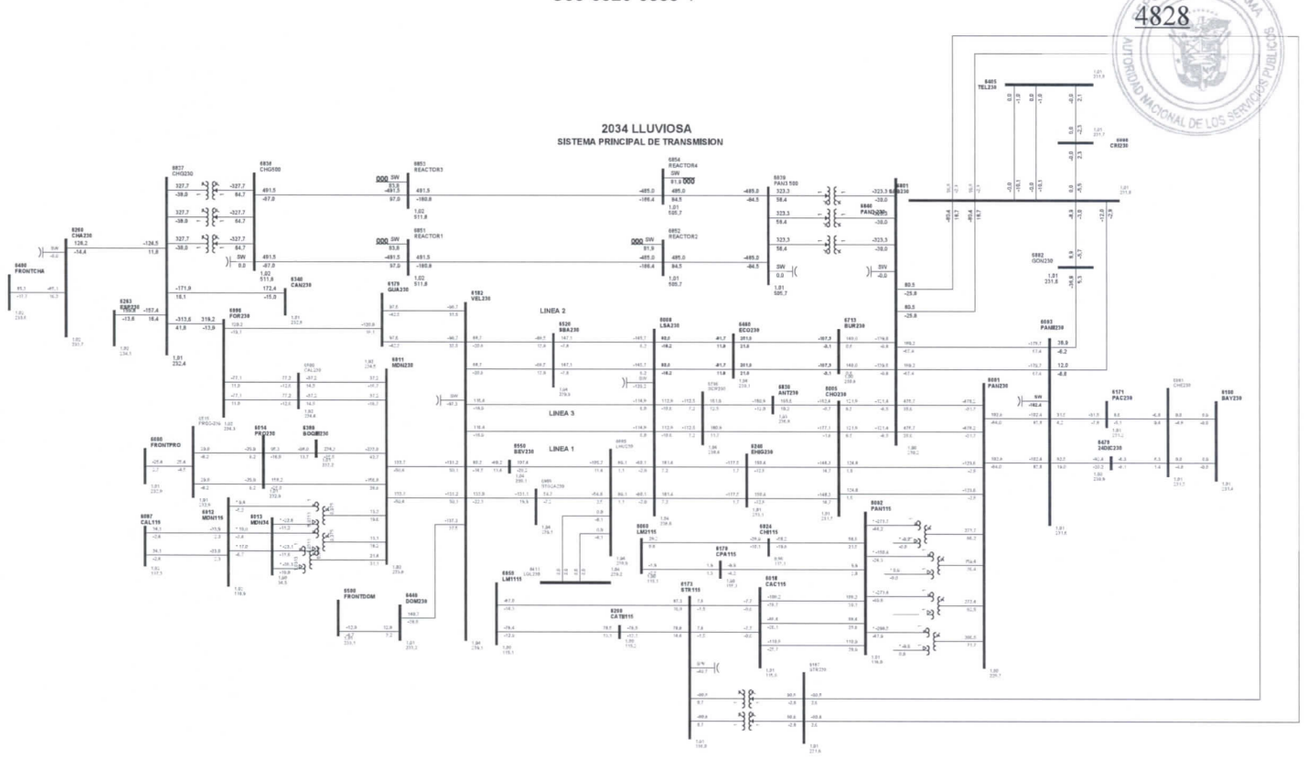

1

Gaceta Oficial Digital
Para verificar la autenticidad de una representación **GO6B073078A532D**
en el sitio web www.gacetaoficial.gob.pa/validar-gaceta

C89-6550-6885-6B

4829

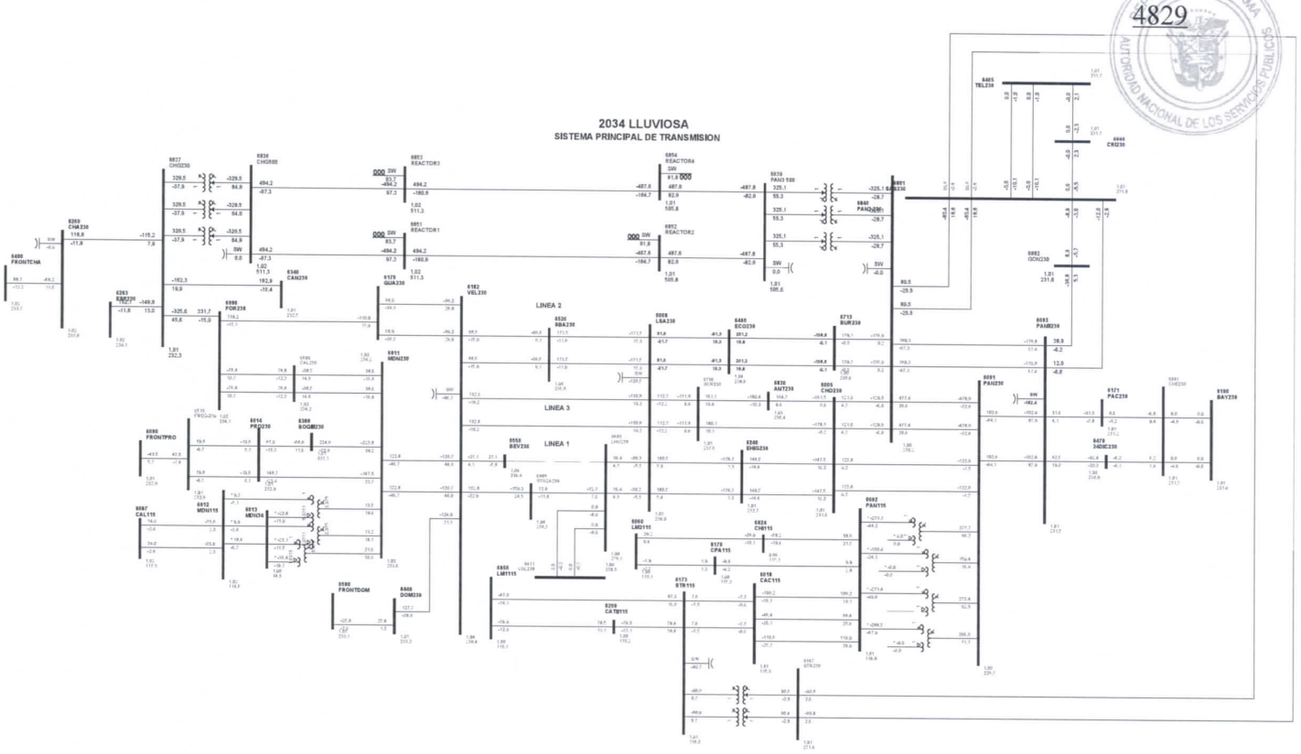

1

Gaceta Oficial Digital
Para verificar la autenticidad de una representación **GO6B073078A532D**
en el sitio web www.gacetaoficial.gob.pa/validar-gaceta

C90-6596-6830-9B

REPUBLICA DE PANAMA
4830
AUTORIDAD NACIONAL DE LOS SERVICIOS PUBLICOS

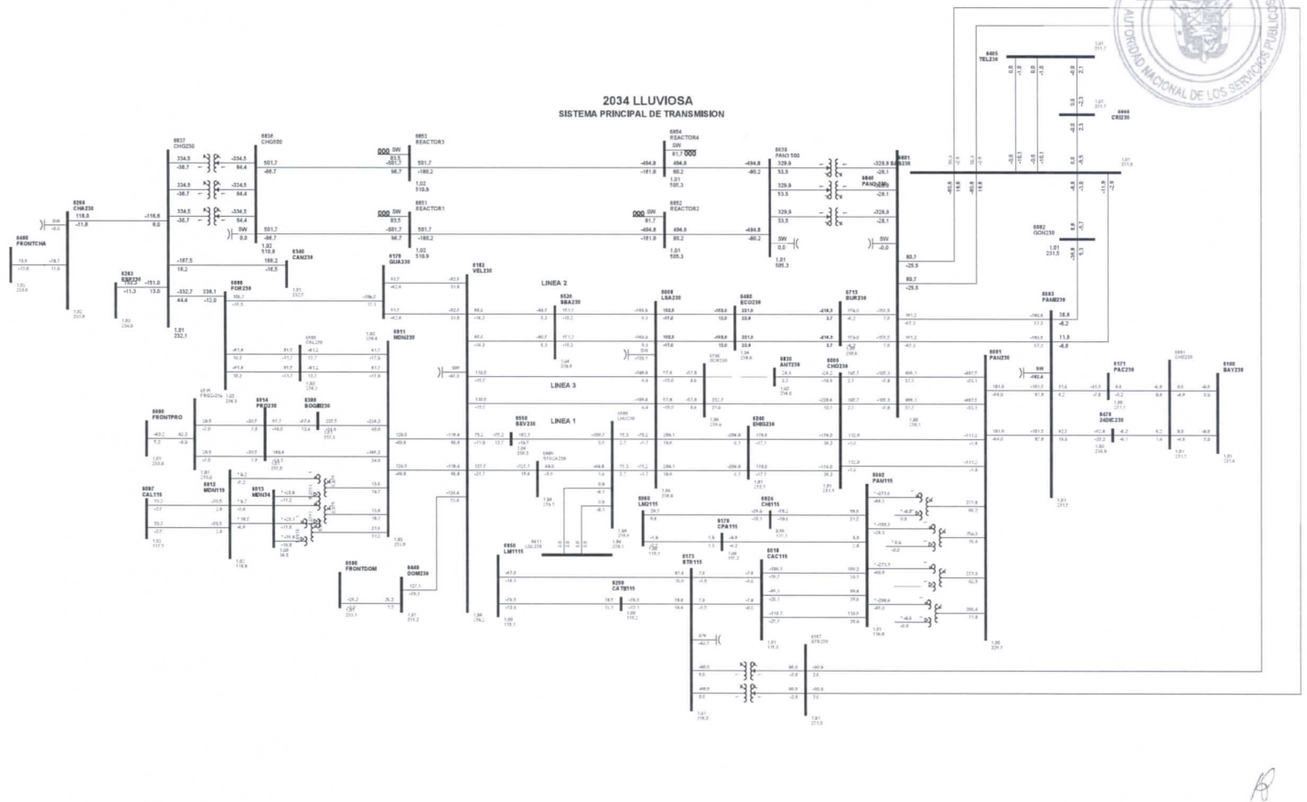

1

Gaceta Oficial Digital
Para verificar la autenticidad de una representación **GO6B073078A532D**
en el sitio web www.gacetaoficial.gob.pa/validar-gaceta

C91-6713-6840-2B

4831

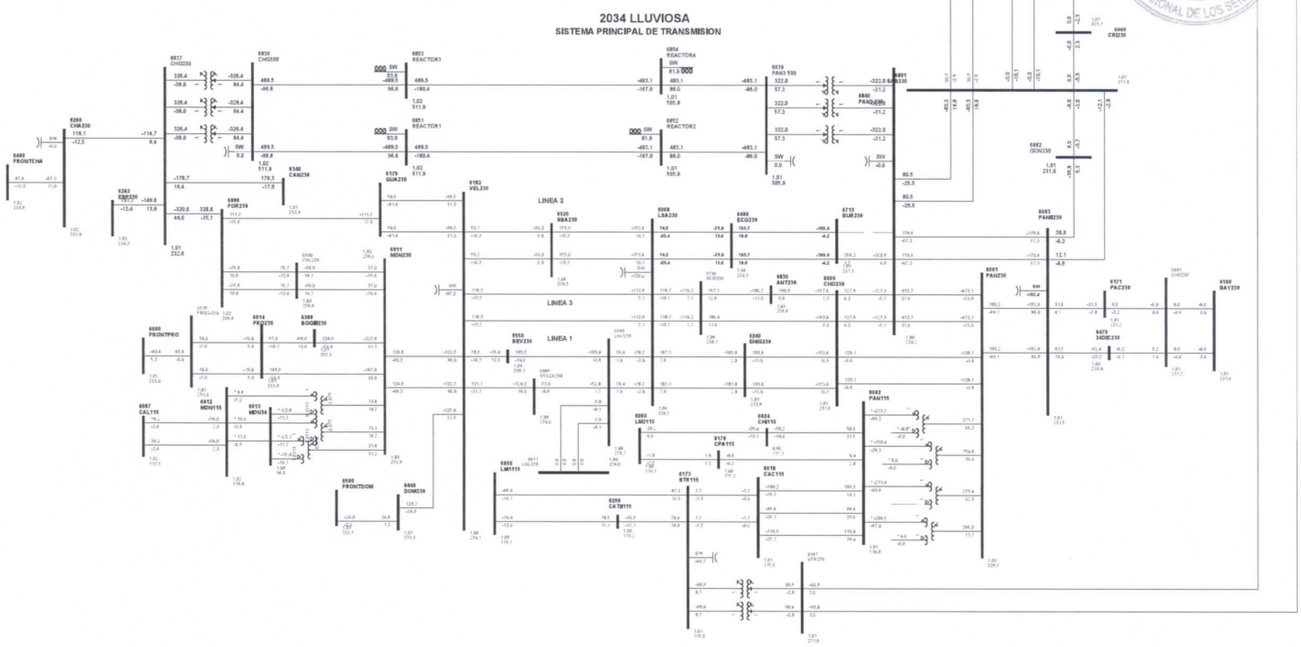

Gaceta Oficial Digital
Para verificar la autenticidad de una representación **GO6B073078A532D**
en el sitio web www.gacetaoficial.gob.pa/validar-gaceta

C92-6713-6840-3B

4832

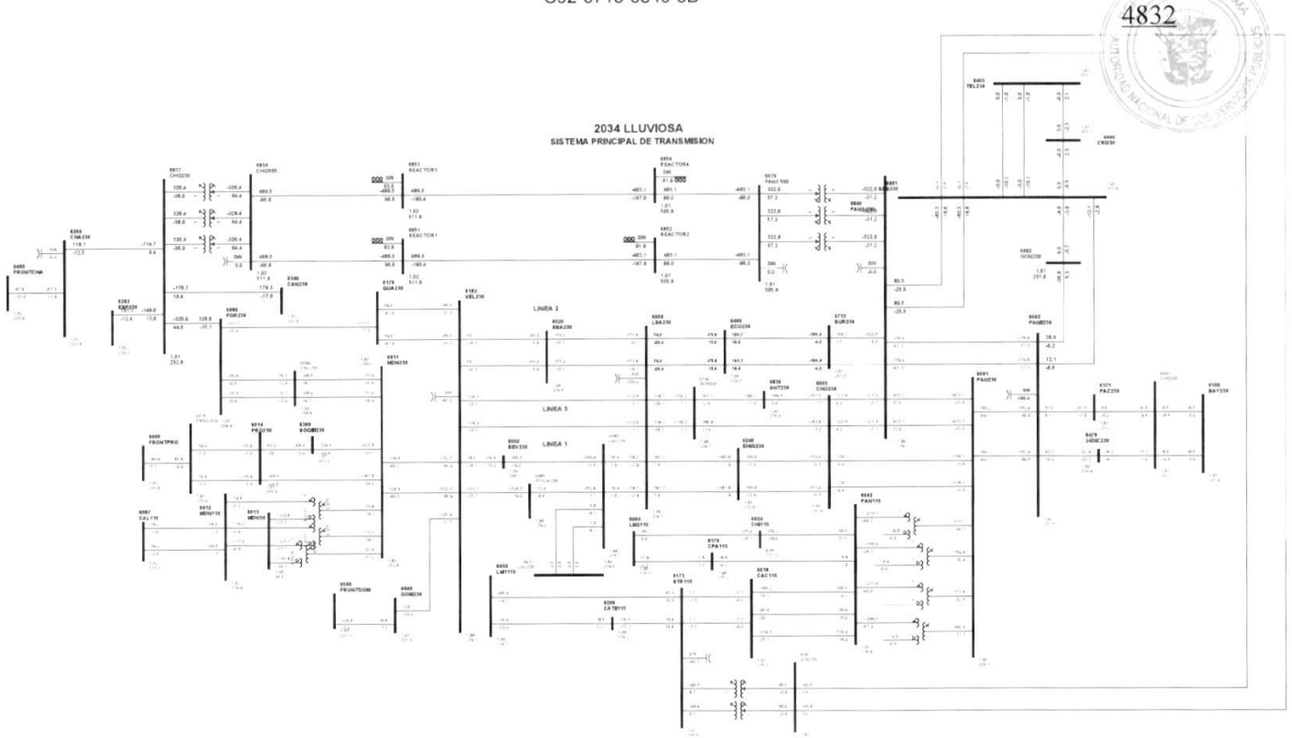

1

Gaceta Oficial Digital
Para verificar la autenticidad de una representación **GO6B073078A532D**
en el sitio web www.gacetaoficial.gob.pa/validar-gaceta

C93-6801-6808-4C

4833

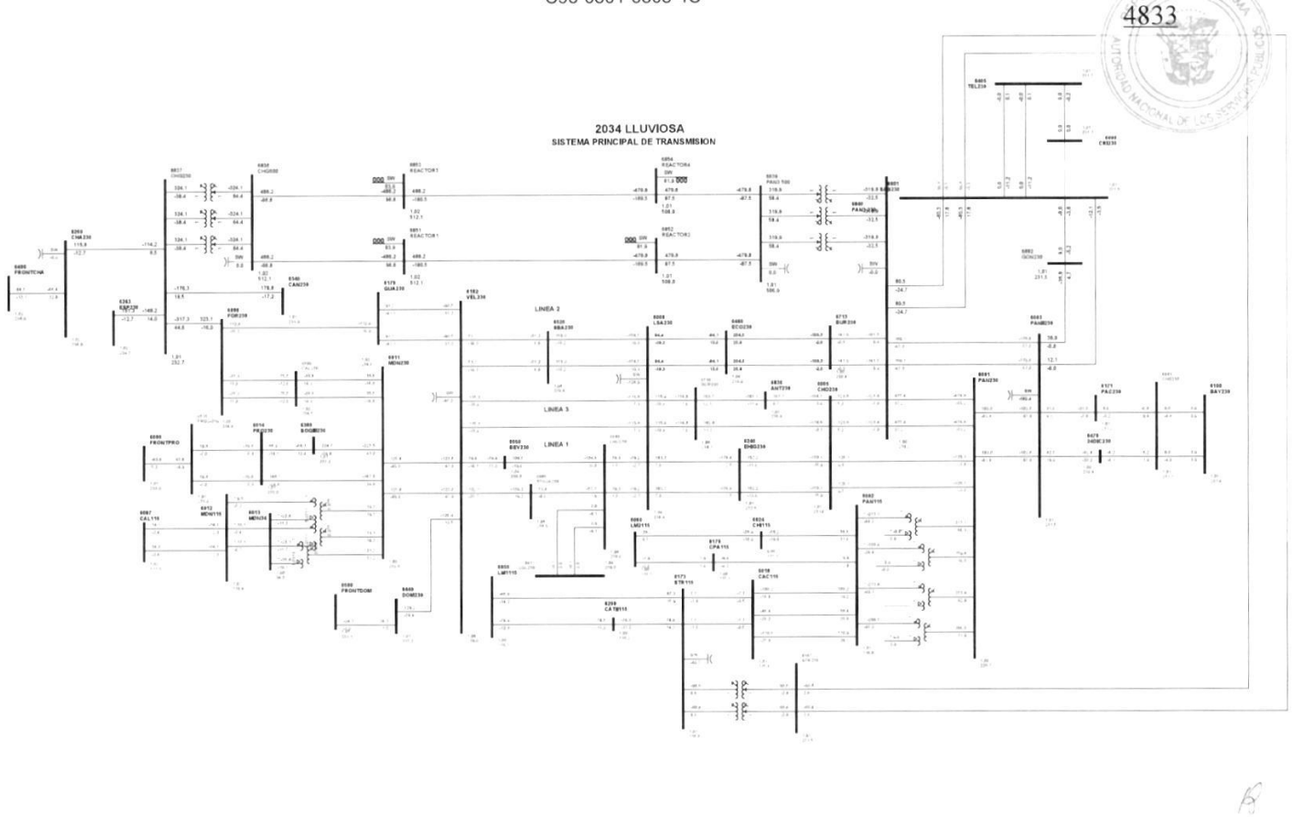

1

Gaceta Oficial Digital
Para verificar la autenticidad de una representación **GO6B073078A532D**
en el sitio web www.gacetaoficial.gob.pa/validar-gaceta

C94-6801-6840-58

4834

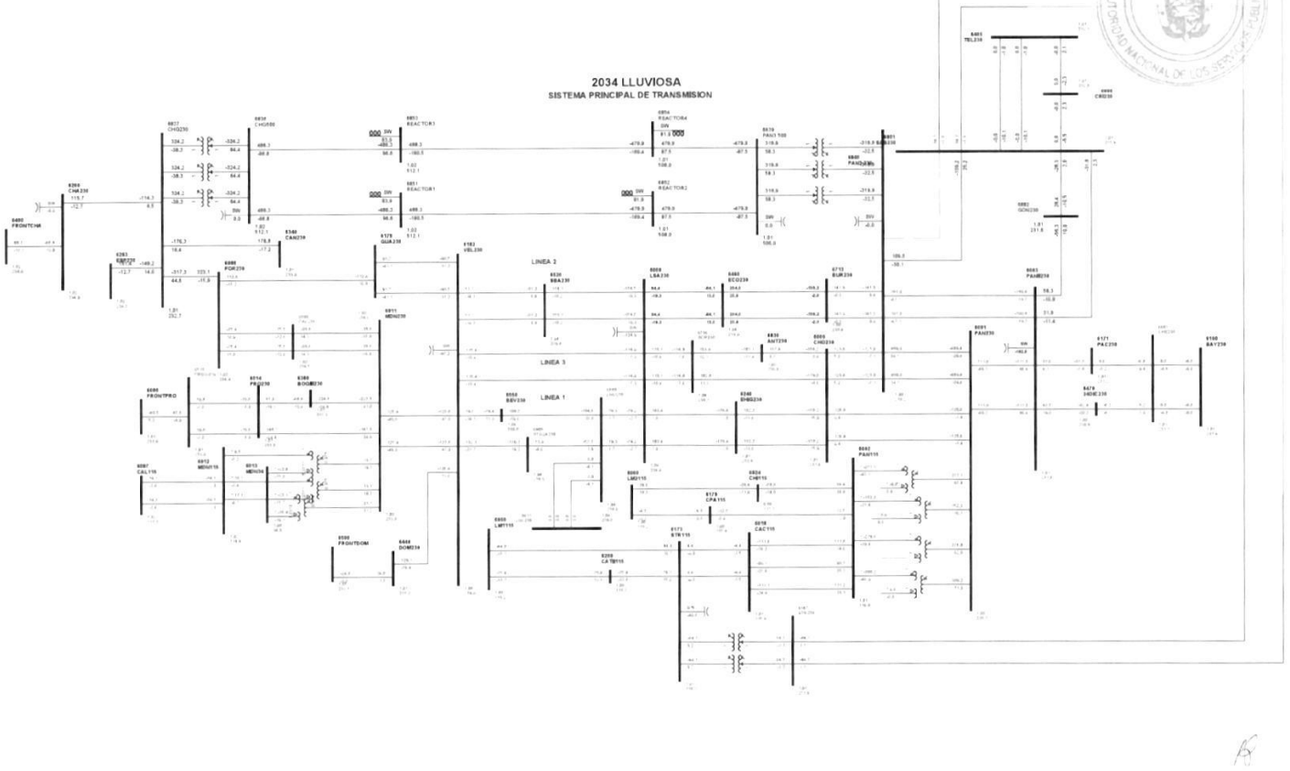

1

Gaceta Oficial Digital
Para verificar la autenticidad de una representación **GO6B073078A532D**
en el sitio web www.gacetaoficial.gob.pa/validar-gaceta

C95-6801-6840-59

4835

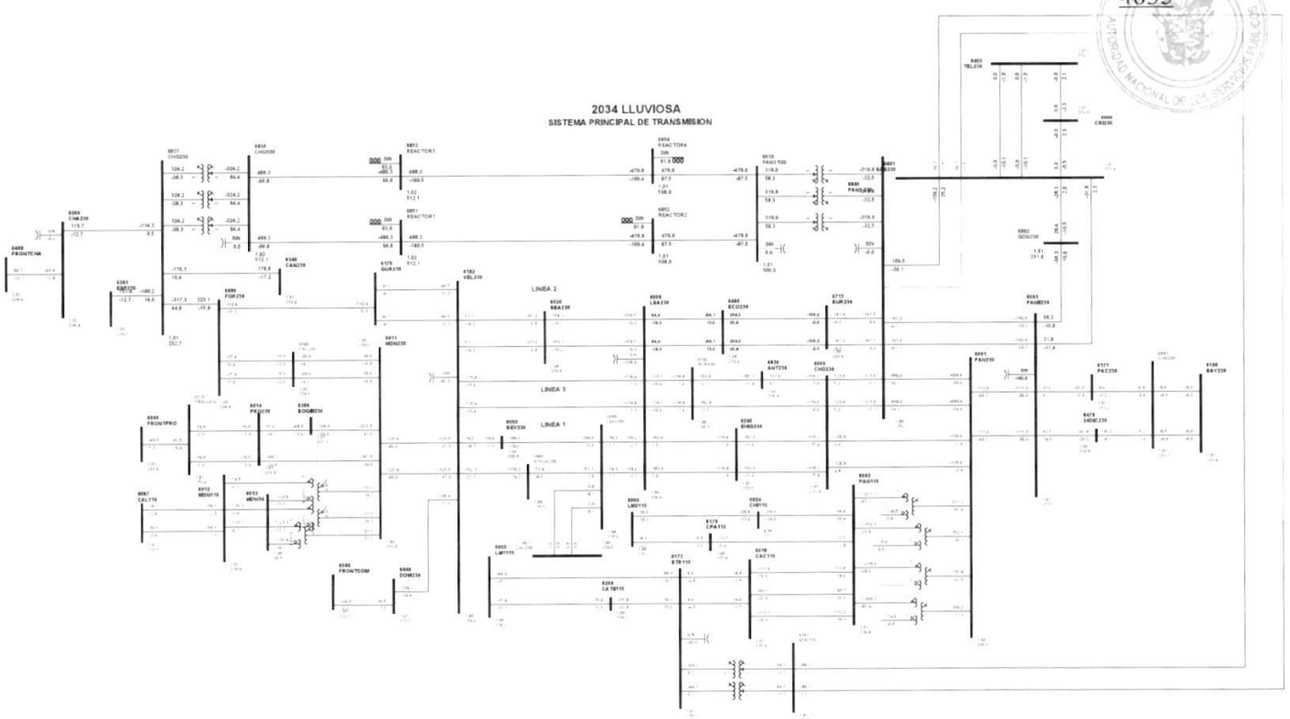

1

Gaceta Oficial Digital
Para verificar la autenticidad de una representación **GO6B073078A532D**
en el sitio web www.gacetaoficial.gob.pa/validar-gaceta

C96-6801-6882-4B

4836

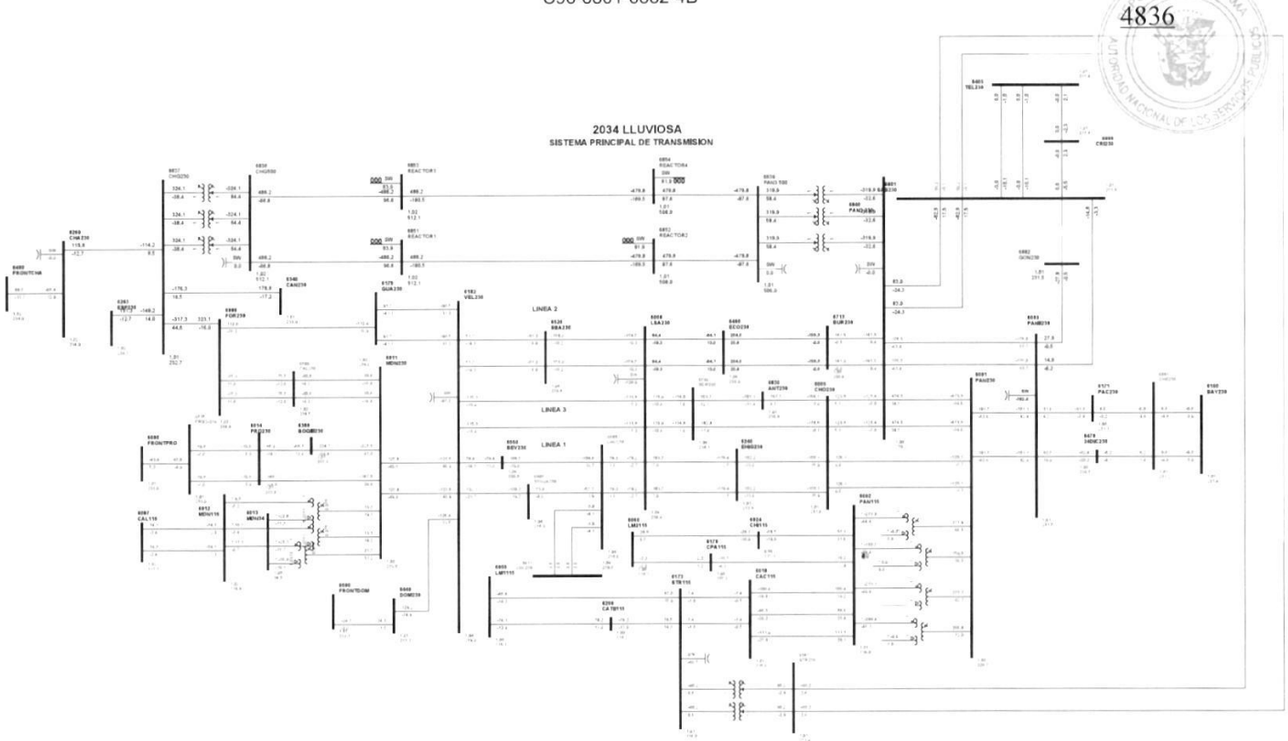

1

Gaceta Oficial Digital
Para verificar la autenticidad de una representación **GO6B073078A532D**
en el sitio web www.gacetaoficial.gob.pa/validar-gaceta

C97-6840-6844-1

4837

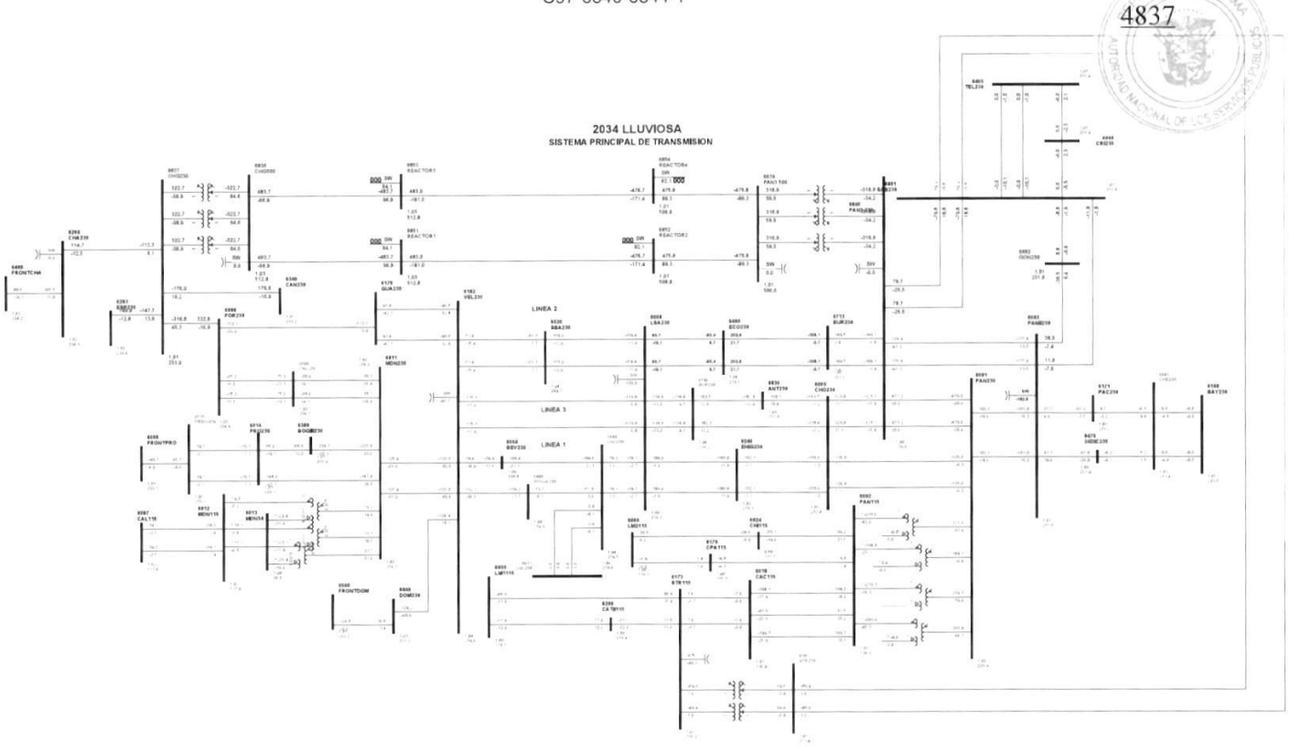

1

Gaceta Oficial Digital
Para verificar la autenticidad de una representación **GO6B073078A532D**
en el sitio web www.gacetaoficial.gob.pa/validar-gaceta

C98-6885-6969-5B

4838

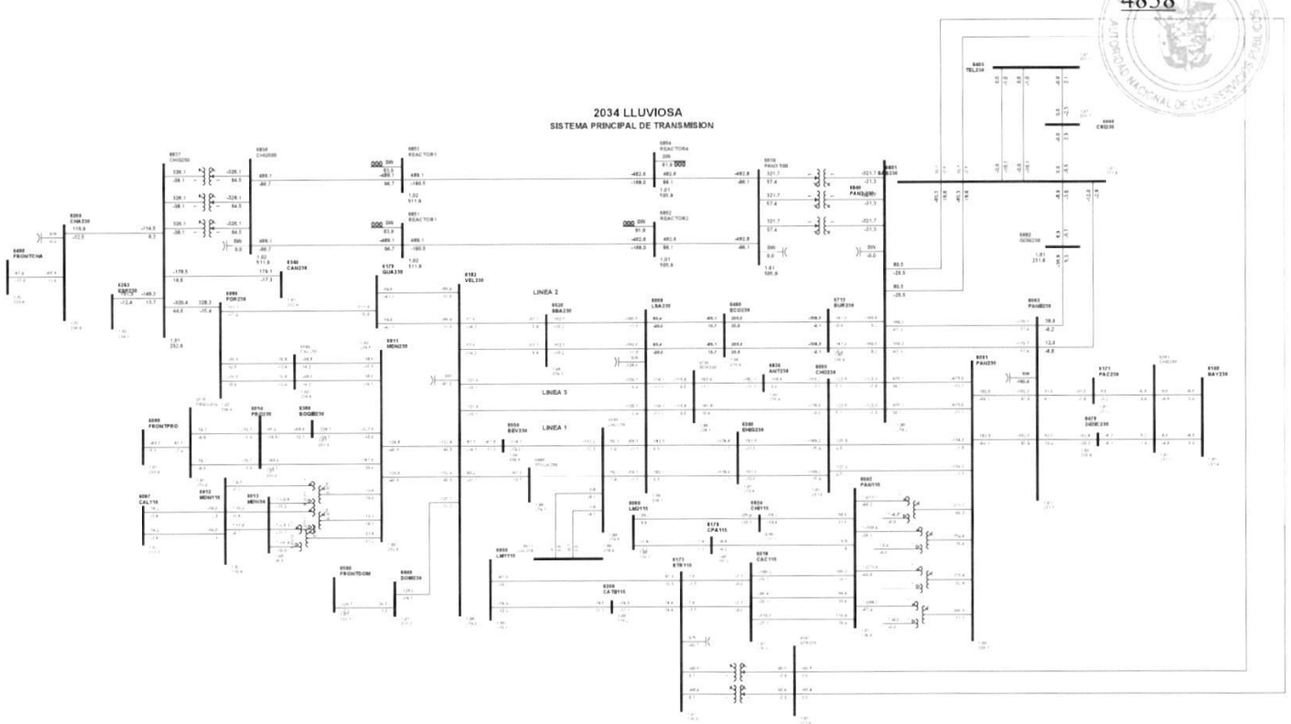

1

Gaceta Oficial Digital
Para verificar la autenticidad de una representación **GO6B073078A532D**
en el sitio web www.gacetaoficial.gob.pa/validar-gaceta

C99-6853-6854-5B

4839

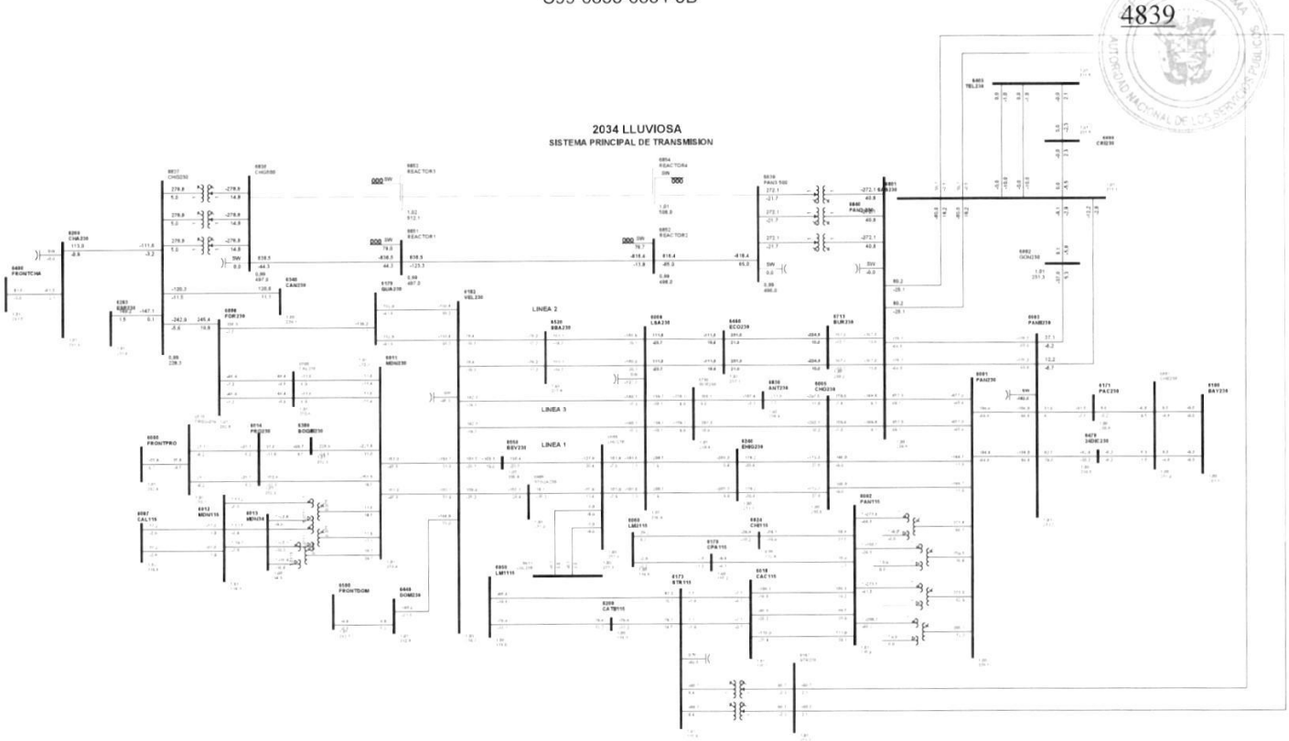

1

Gaceta Oficial Digital
Para verificar la autenticidad de una representación **GO6B073078A532D**
en el sitio web www.gacetaoficial.gob.pa/validar-gaceta

C100-6851-6852-5B

4840

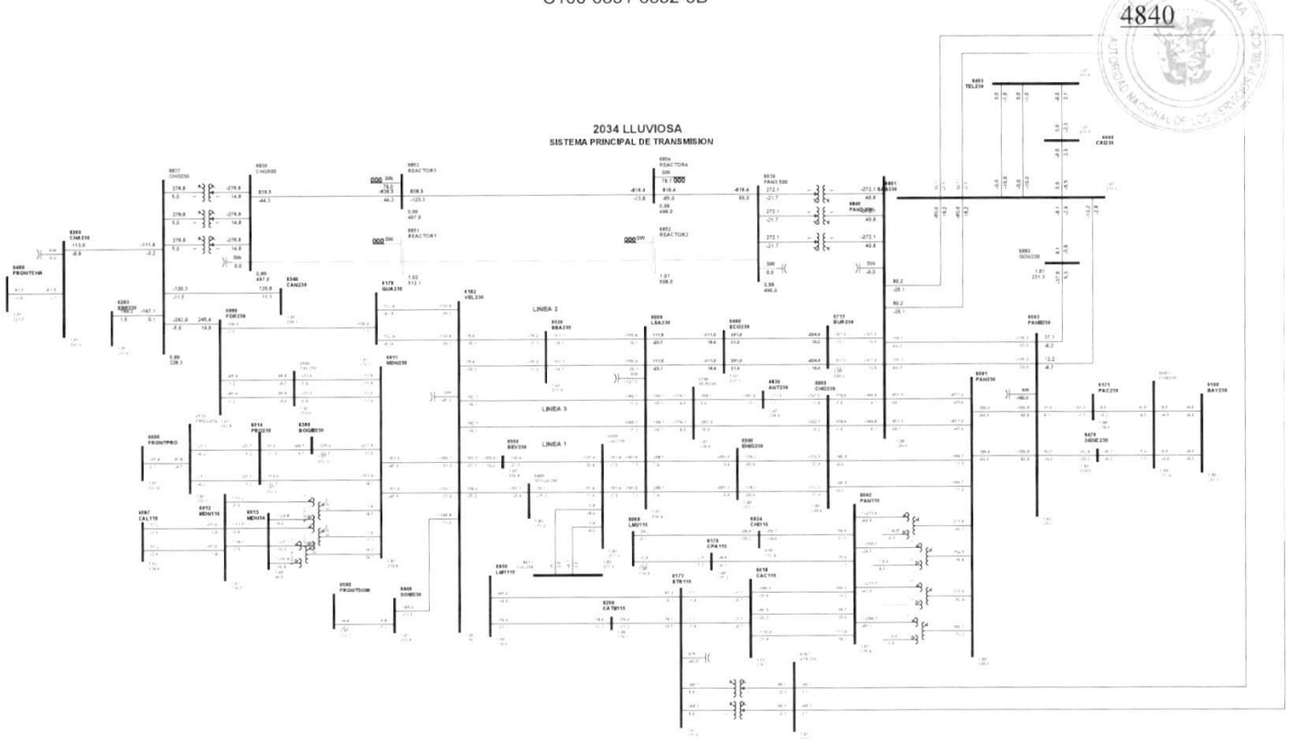

1

Gaceta Oficial Digital
Para verificar la autenticidad de una representación **GO6B073078A532D**
en el sitio web www.gacetaoficial.gob.pa/validar-gaceta

4841

2036 SECA

Gaceta Oficial Digital
Para verificar la autenticidad de una representación **GO6B073078A532D**
en el sitio web www.gacetaoficial.gob.pa/validar-gaceta

C1-6000-6515-10

4842

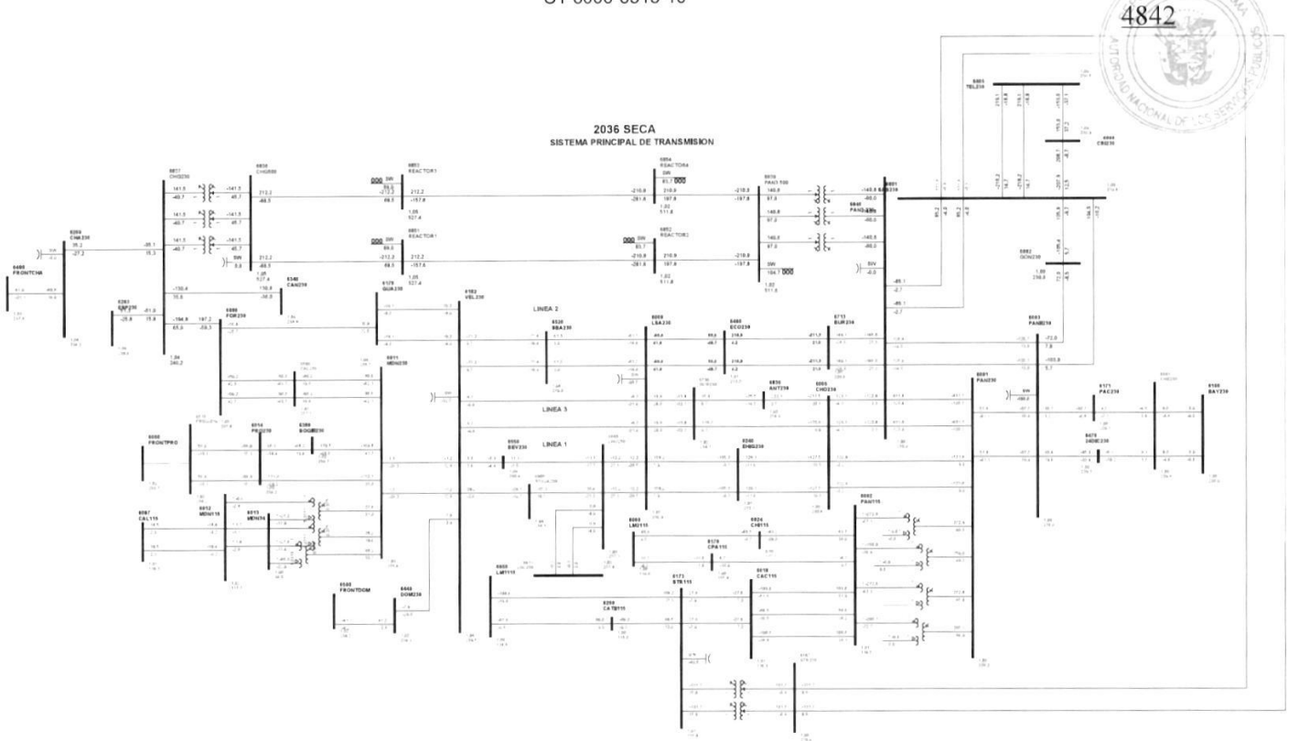

1

Gaceta Oficial Digital
Para verificar la autenticidad de una representación **GO6B073078A532D**
en el sitio web www.gacetaoficial.gob.pa/validar-gaceta

C2-6001-6003-1D

4843

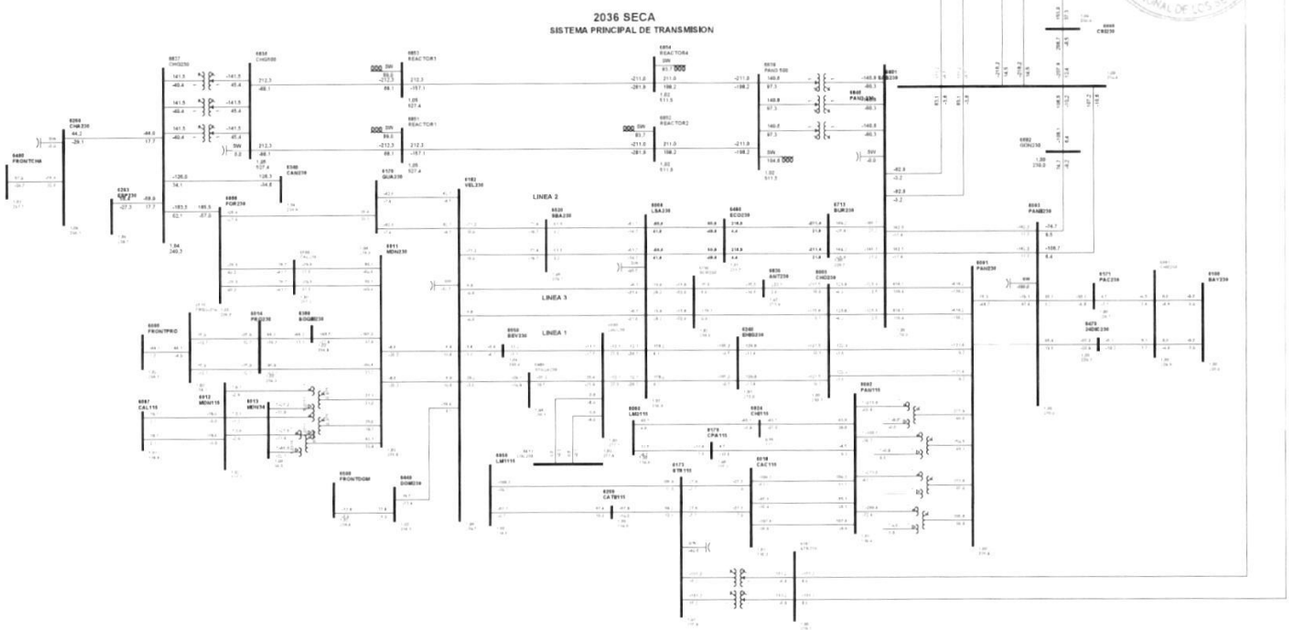

1

Gaceta Oficial Digital
Para verificar la autenticidad de una representación **GO6B073078A532D**
en el sitio web www.gacetaoficial.gob.pa/validar-gaceta

C3-6001-6003-2D

4844

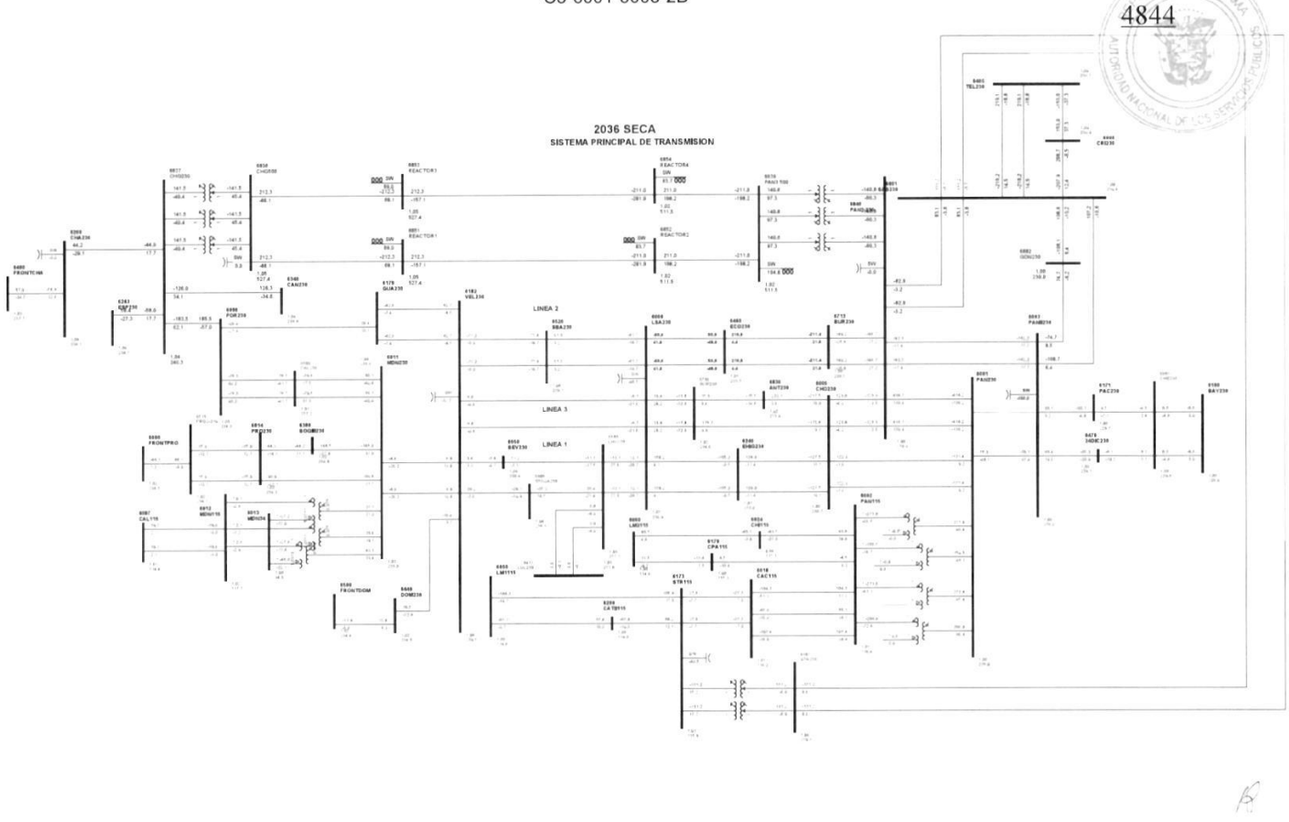

1

Gaceta Oficial Digital
Para verificar la autenticidad de una representación **GO6B073078A532D**
en el sitio web www.gacetaoficial.gob.pa/validar-gaceta

C4-6001-6005-3A

4845

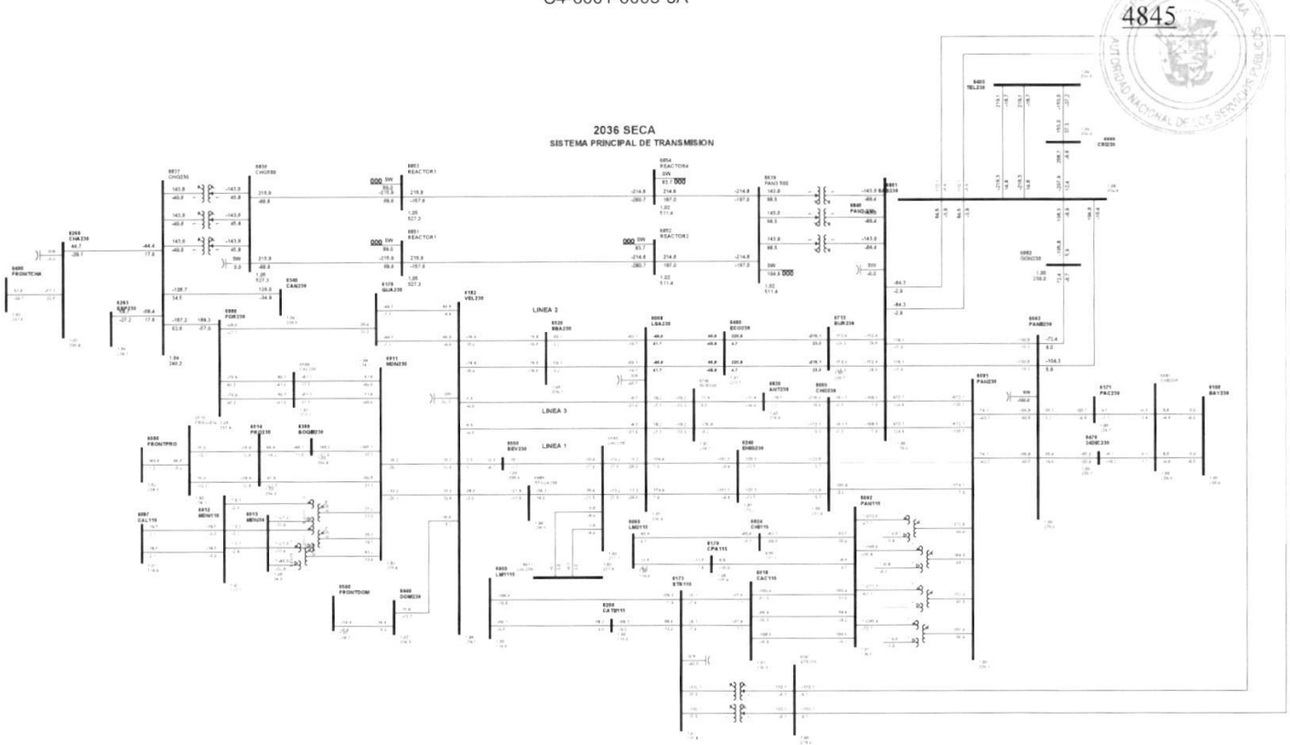

1

Gaceta Oficial Digital
Para verificar la autenticidad de una representación **GO6B073078A532D**
en el sitio web www.gacetaoficial.gob.pa/validar-gaceta

C5-6001-6005-4A

4846

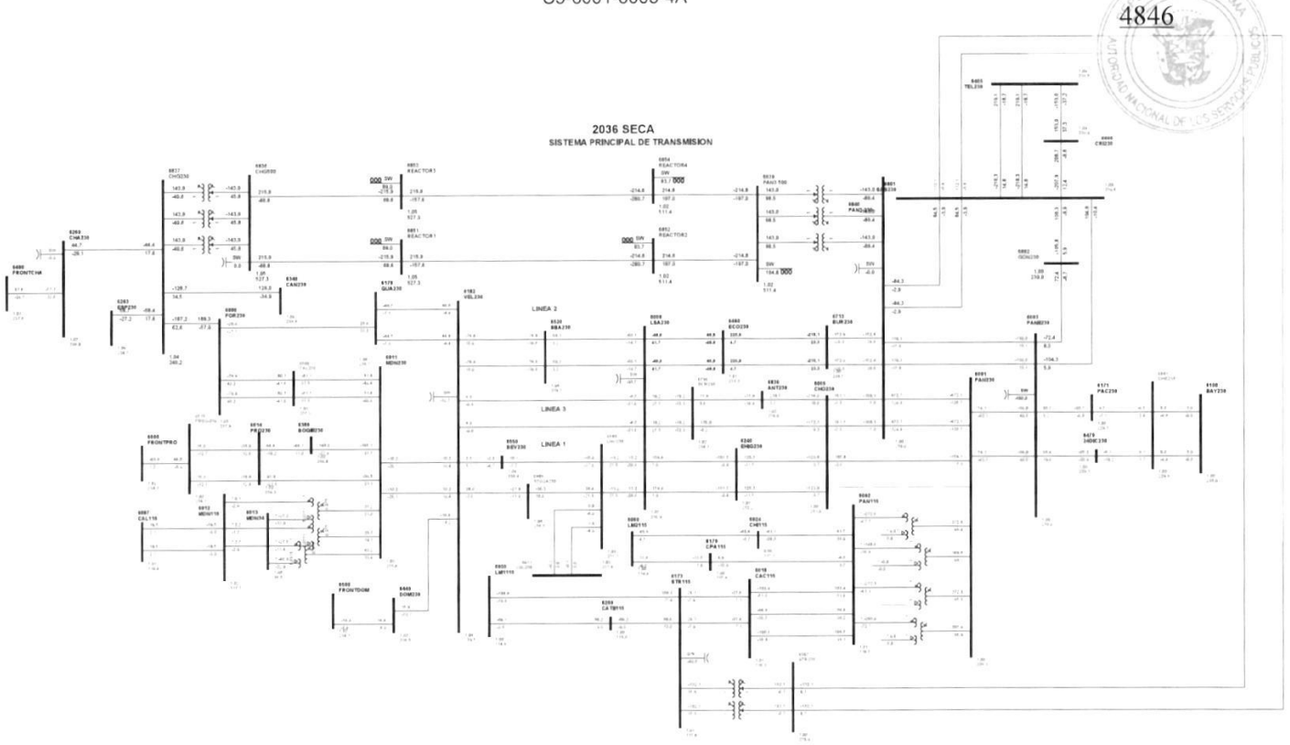

1

Gaceta Oficial Digital
Para verificar la autenticidad de una representación **GO6B073078A532D**
en el sitio web www.gacetaoficial.gob.pa/validar-gaceta

C6-6001-6840-7A

4847

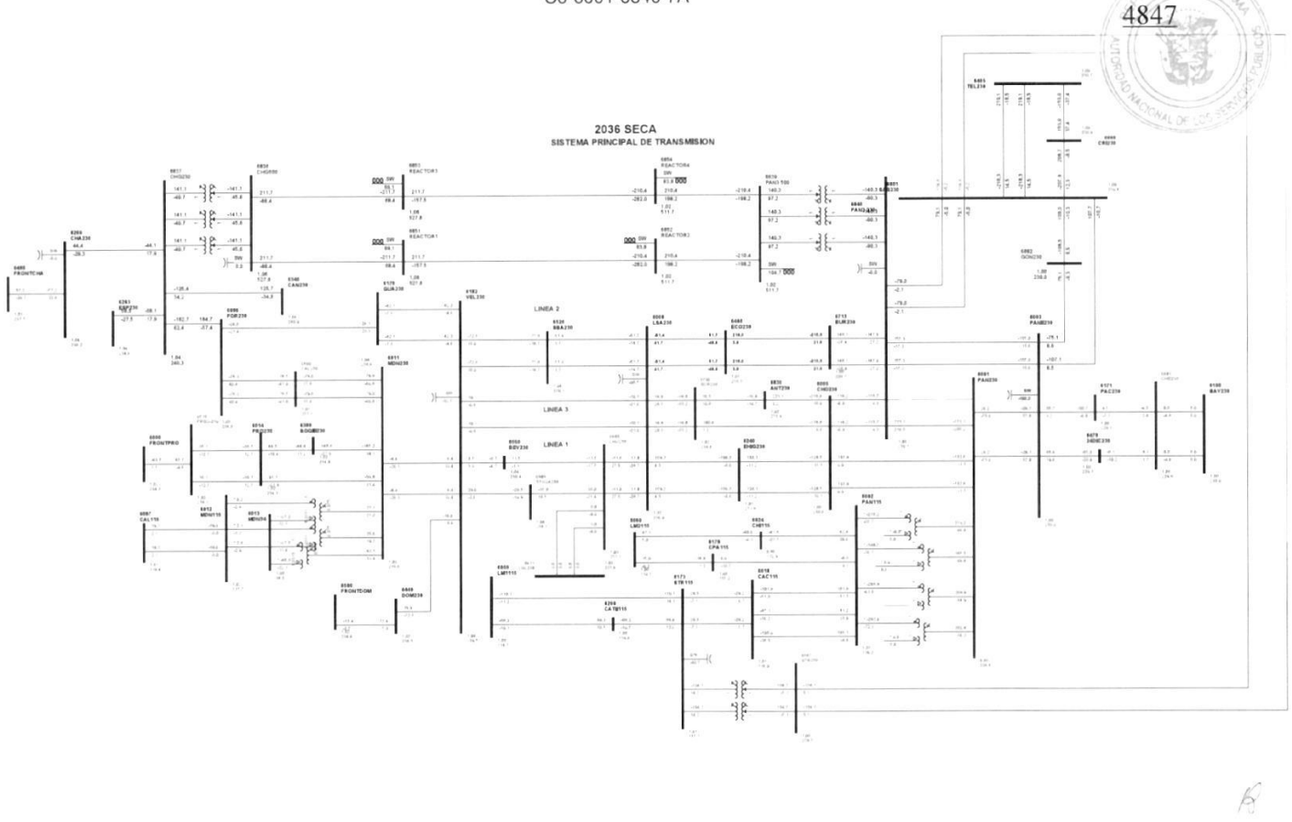

1

Gaceta Oficial Digital
Para verificar la autenticidad de una representación **GO6B073078A532D**
en el sitio web www.gacetaoficial.gob.pa/validar-gaceta

C7-6001-6840-8A

4848

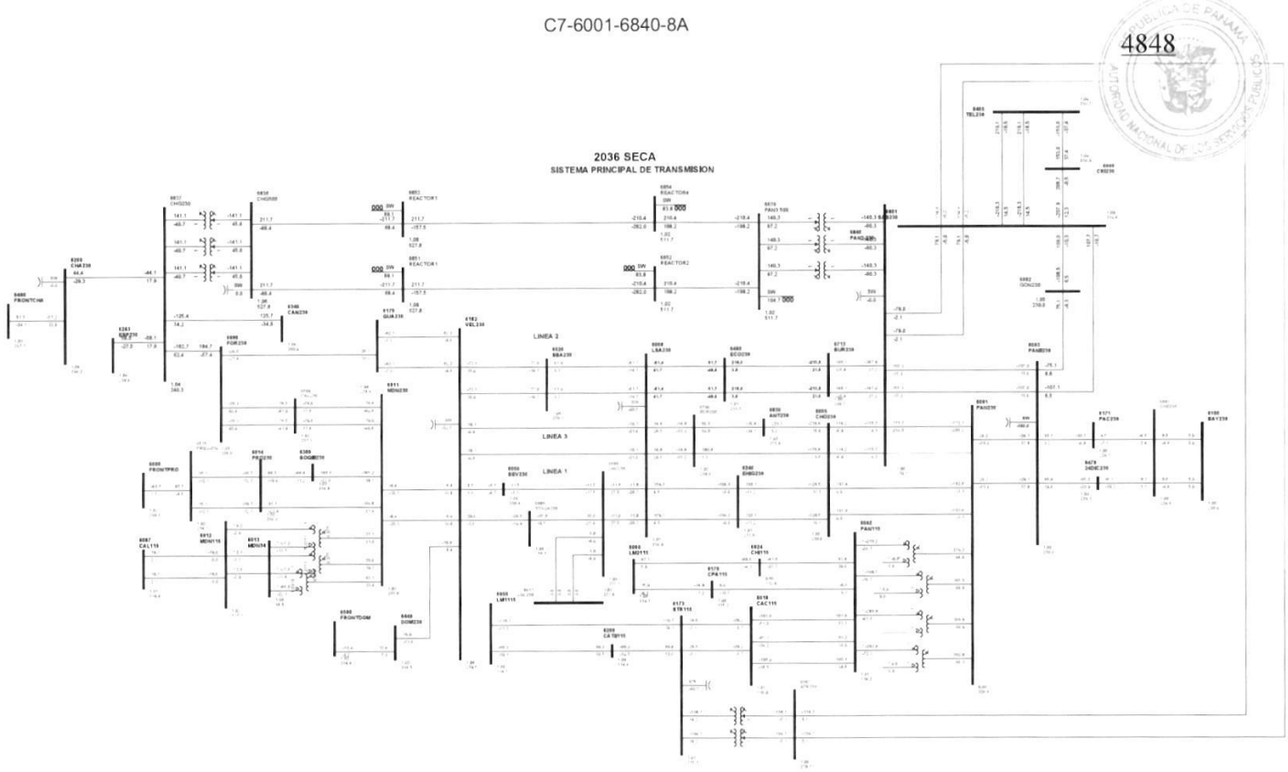

1

Gaceta Oficial Digital
Para verificar la autenticidad de una representación **GO6B073078A532D**
en el sitio web www.gacetaoficial.gob.pa/validar-gaceta

C8-6002-6018-12

4849

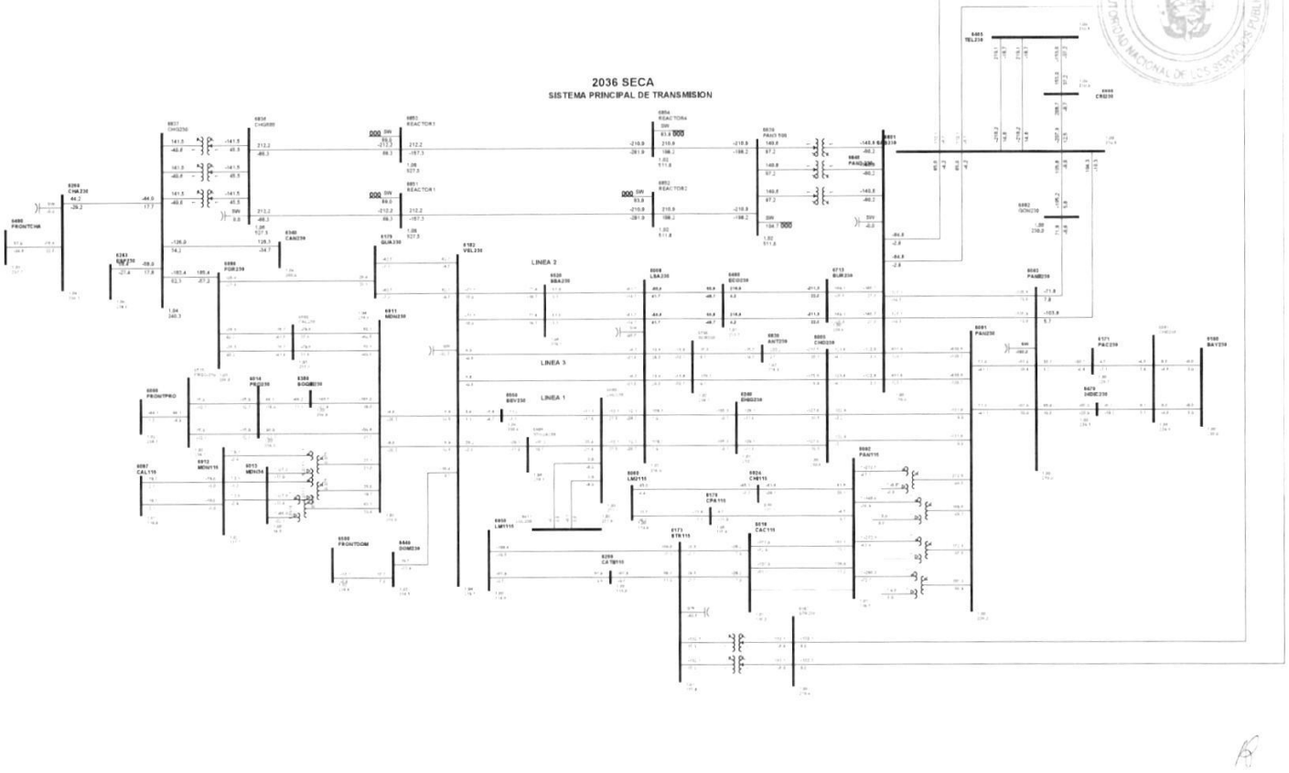

1

Gaceta Oficial Digital
Para verificar la autenticidad de una representación **GO6B073078A532D**
en el sitio web www.gacetaoficial.gob.pa/validar-gaceta

C9-6002-6018-37

4850

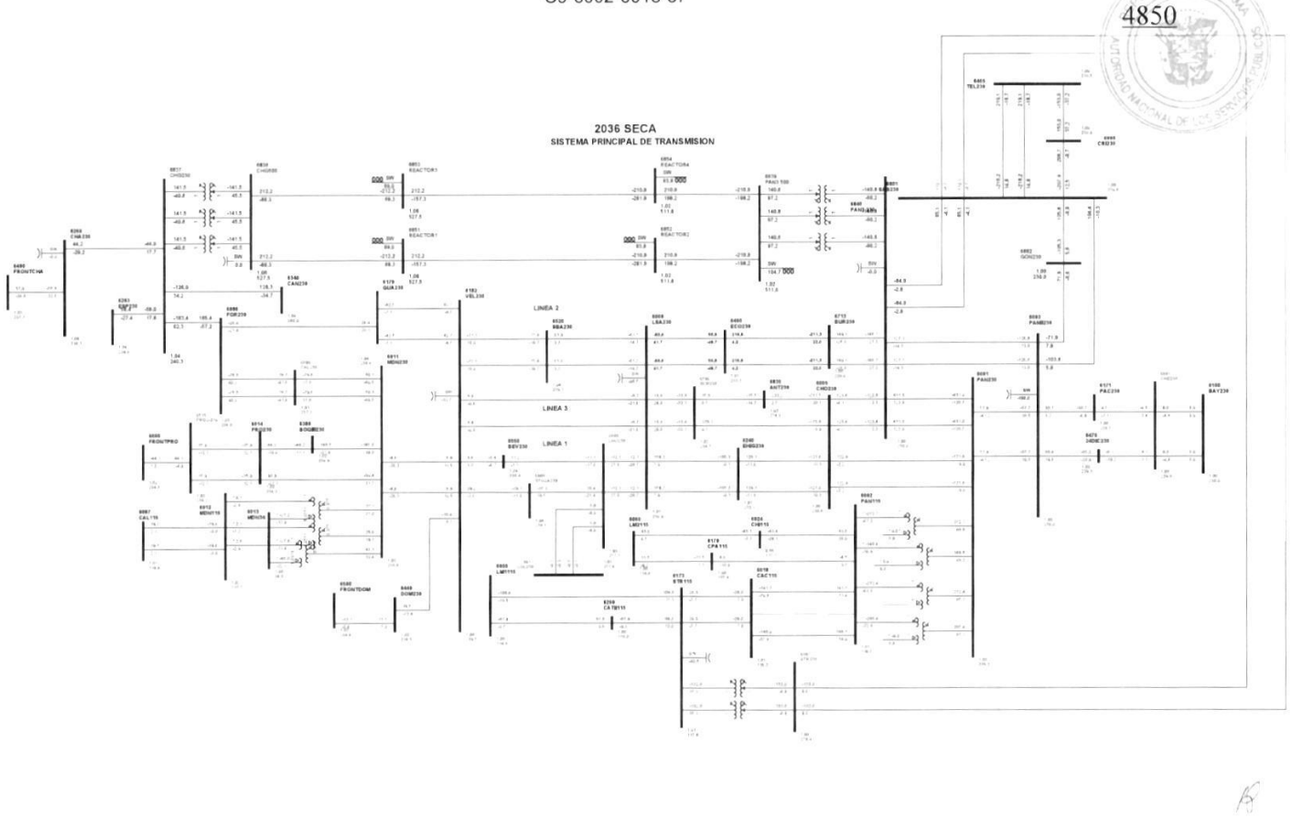

1

Gaceta Oficial Digital
Para verificar la autenticidad de una representación **GO6B073078A532D**
en el sitio web www.gacetaoficial.gob.pa/validar-gaceta

C10-6002-6018-62

4851

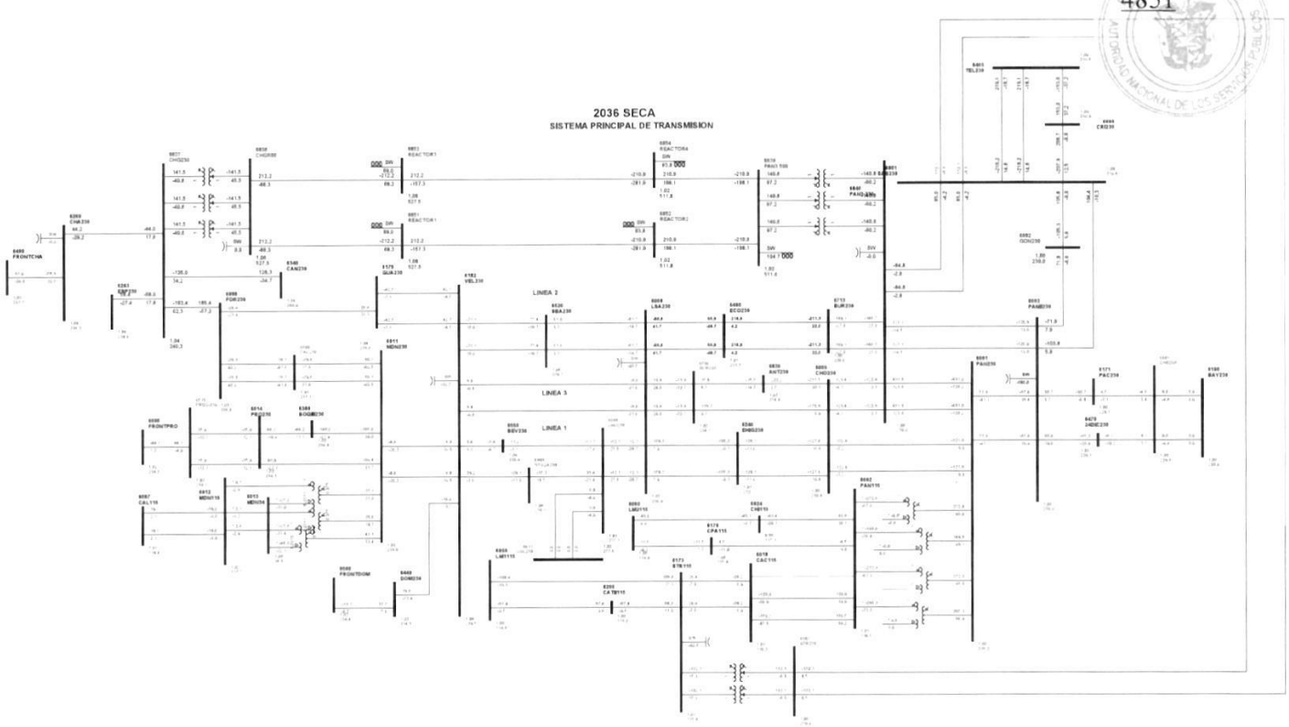

1

Gaceta Oficial Digital
Para verificar la autenticidad de una representación **GO6B073078A532D**
en el sitio web www.gacetaoficial.gob.pa/validar-gaceta

C11-6002-6024-3A

4852

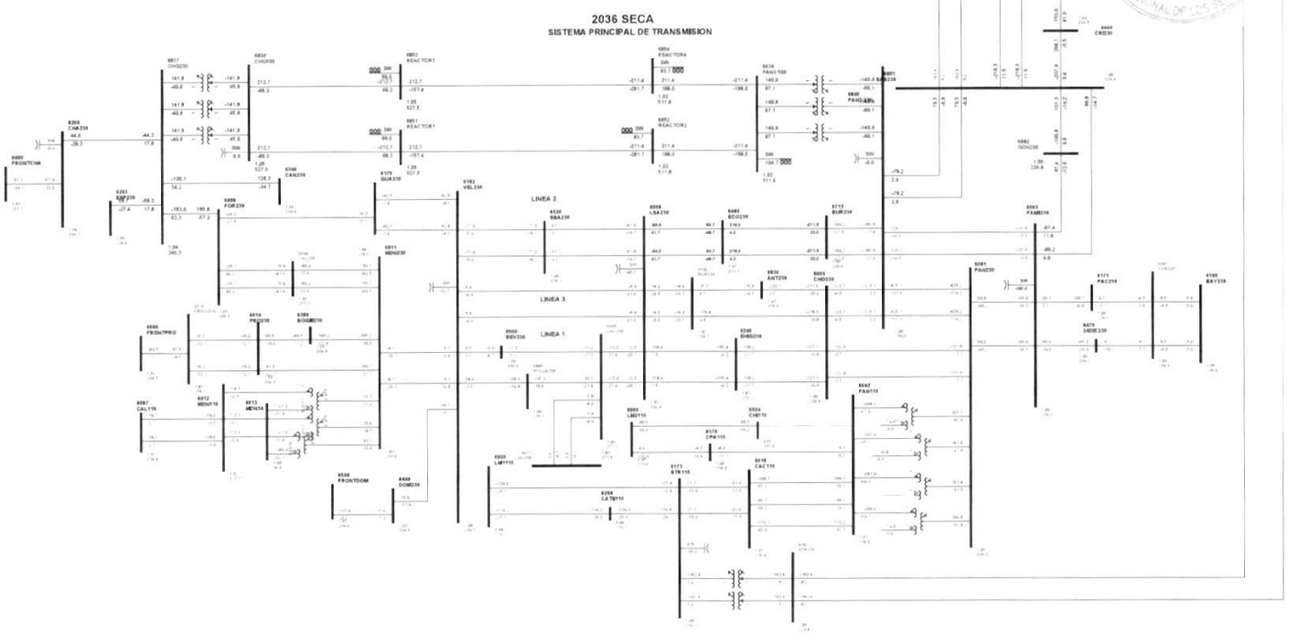

1

Gaceta Oficial Digital
Para verificar la autenticidad de una representación **GO6B073078A532D**
en el sitio web www.gacetaoficial.gob.pa/validar-gaceta

C12-6002-6170-4A

4853

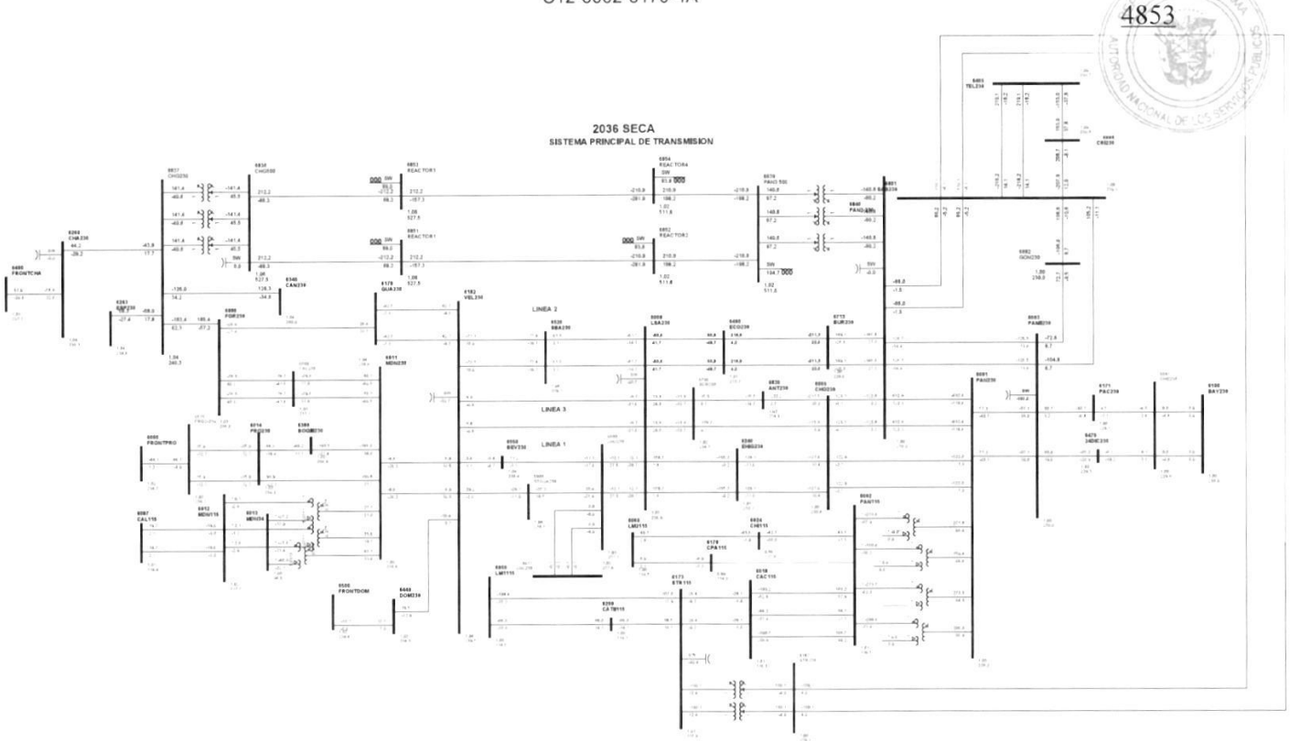

1

Gaceta Oficial Digital
Para verificar la autenticidad de una representación **GO6B073078A532D**
en el sitio web www.gacetaoficial.gob.pa/validar-gaceta

C13-6003-6171-1C

4854

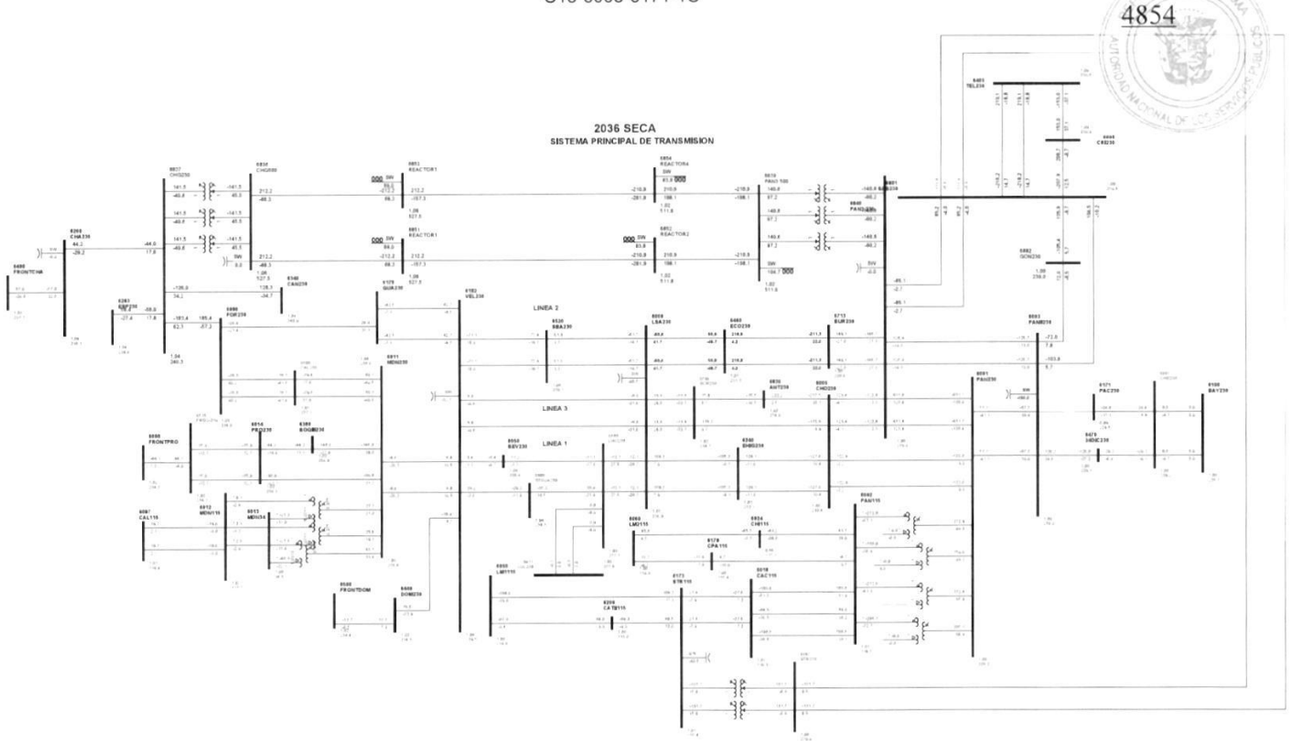

1

Gaceta Oficial Digital
Para verificar la autenticidad de una representación **GO6B073078A532D**
en el sitio web www.gacetaoficial.gob.pa/validar-gaceta

C14-6003-6470-2C

4855

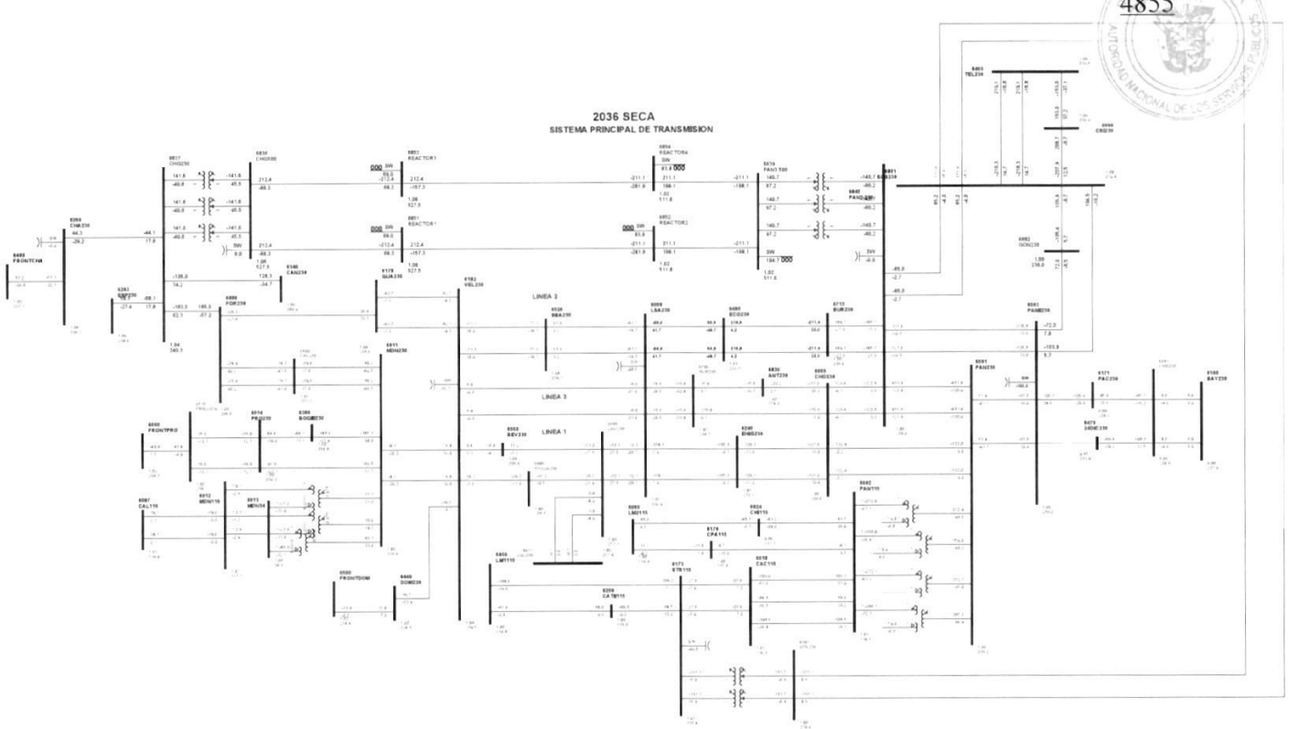

1

Gaceta Oficial Digital
Para verificar la autenticidad de una representación **GO6B073078A532D**
en el sitio web www.gacetaoficial.gob.pa/validar-gaceta

C15-6003-6801-5A

4856

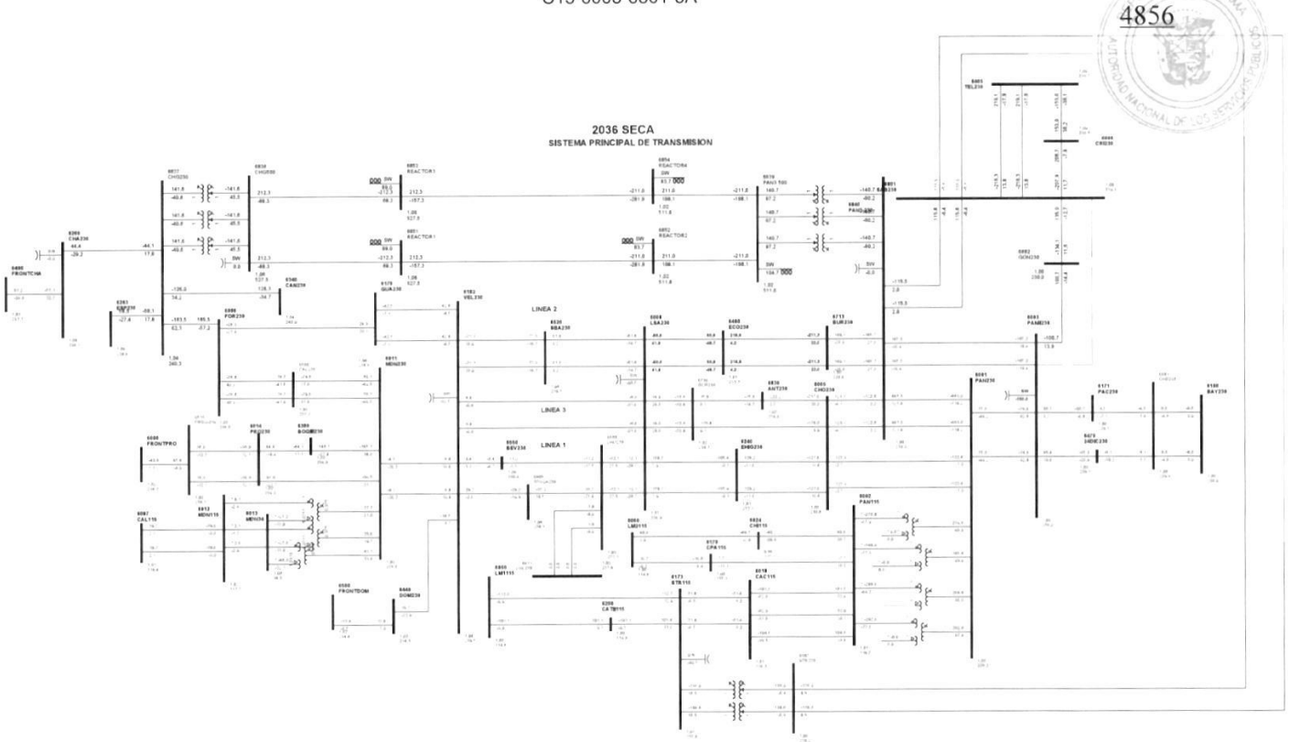

1

Gaceta Oficial Digital
Para verificar la autenticidad de una representación **GO6B073078A532D**
en el sitio web www.gacetaoficial.gob.pa/validar-gaceta

C16-6003-6840-2A

4857

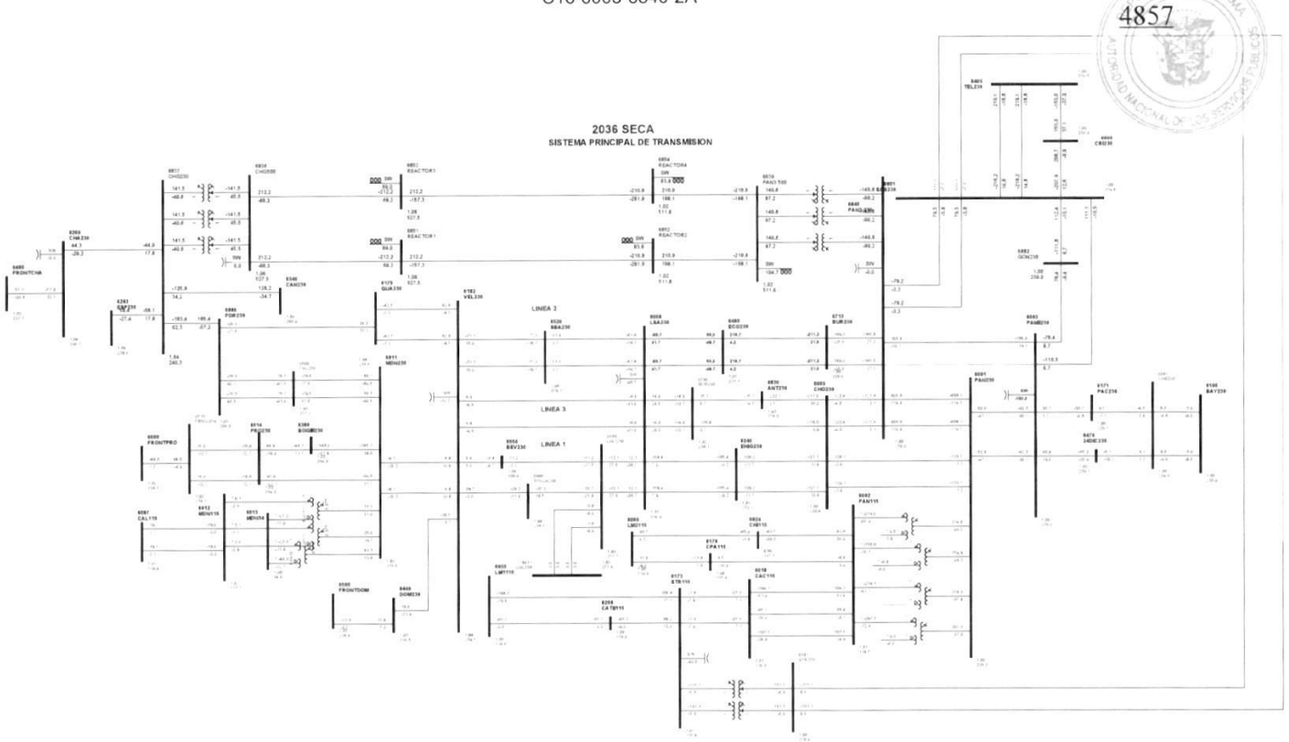

1

Gaceta Oficial Digital
Para verificar la autenticidad de una representación **GO6B073078A532D**
en el sitio web www.gacetaoficial.gob.pa/validar-gaceta

C17-6003-6840-3A

4858

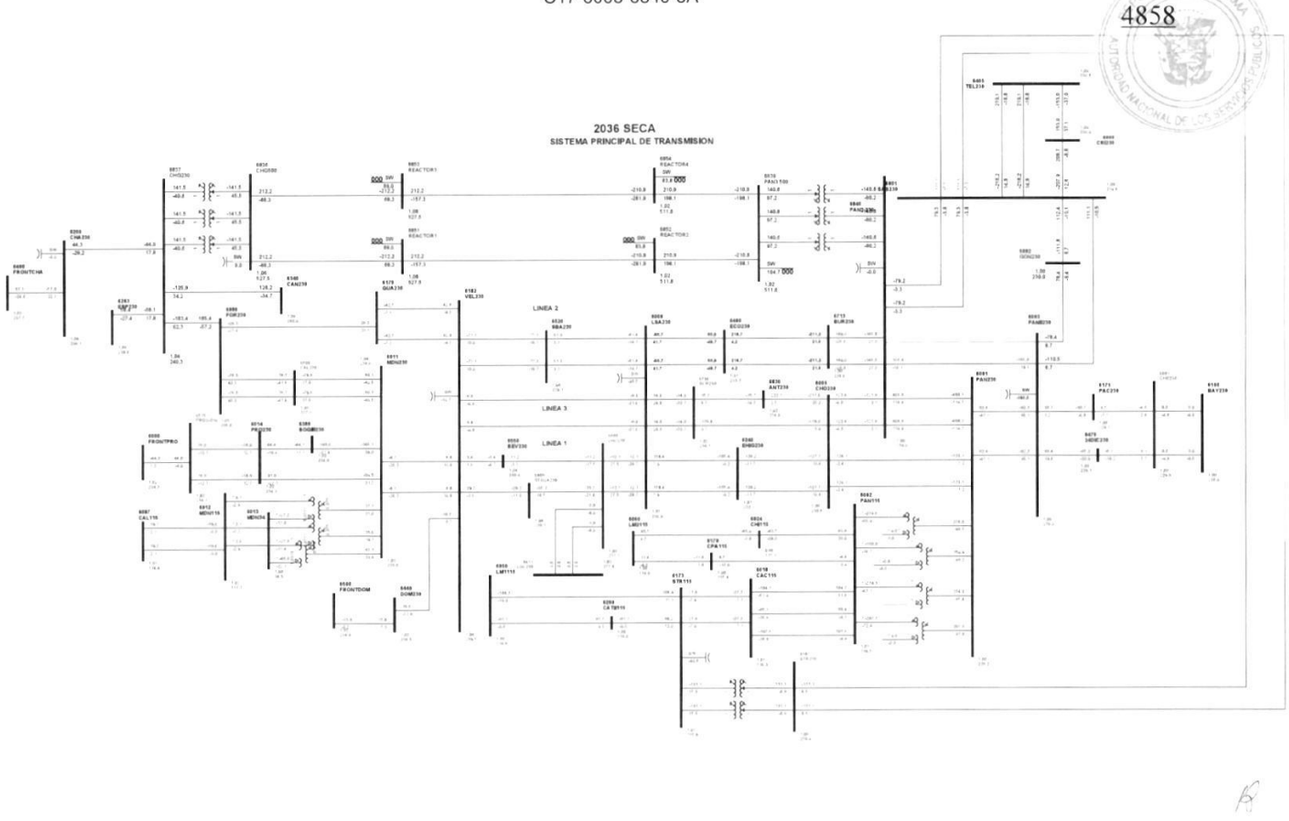

1

Gaceta Oficial Digital
Para verificar la autenticidad de una representación **GO6B073078A532D**
en el sitio web www.gacetaoficial.gob.pa/validar-gaceta

C18-6003-6882-4A

4859

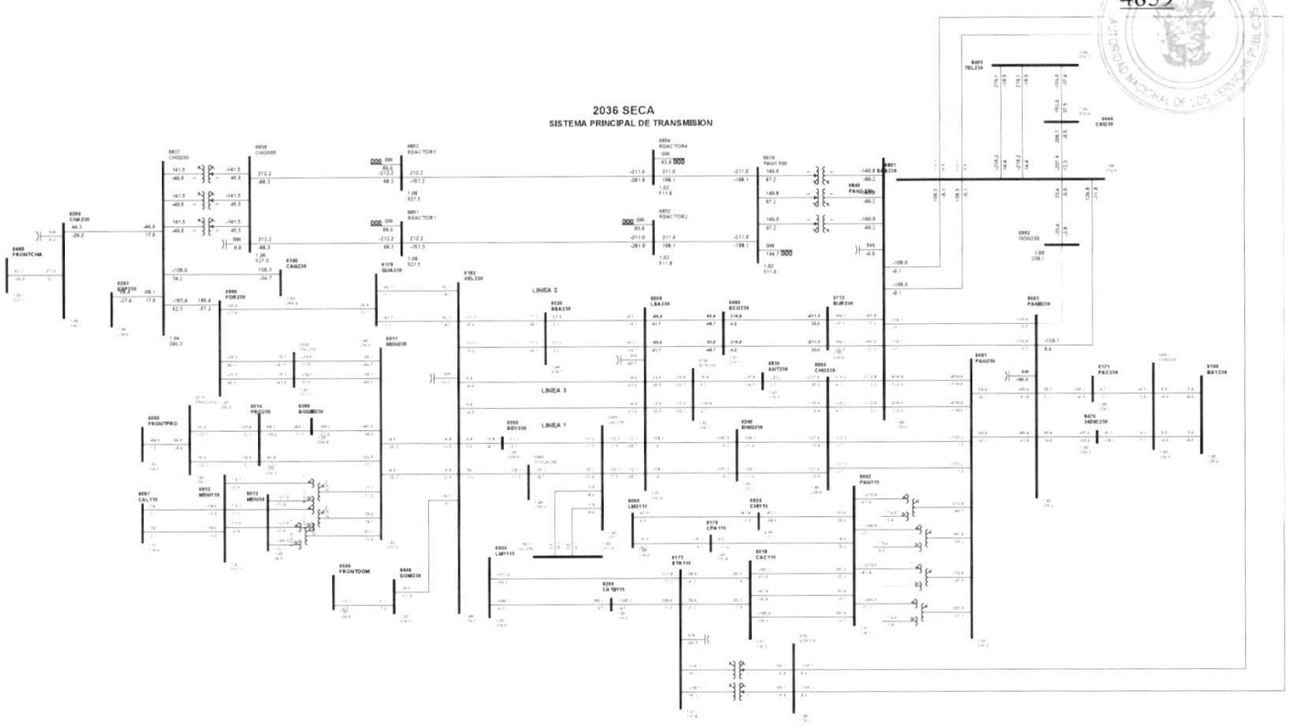

1

Gaceta Oficial Digital
Para verificar la autenticidad de una representación **GO6B073078A532D**
en el sitio web www.gacetaoficial.gob.pa/validar-gaceta

C19-6005-6240-3B

4860

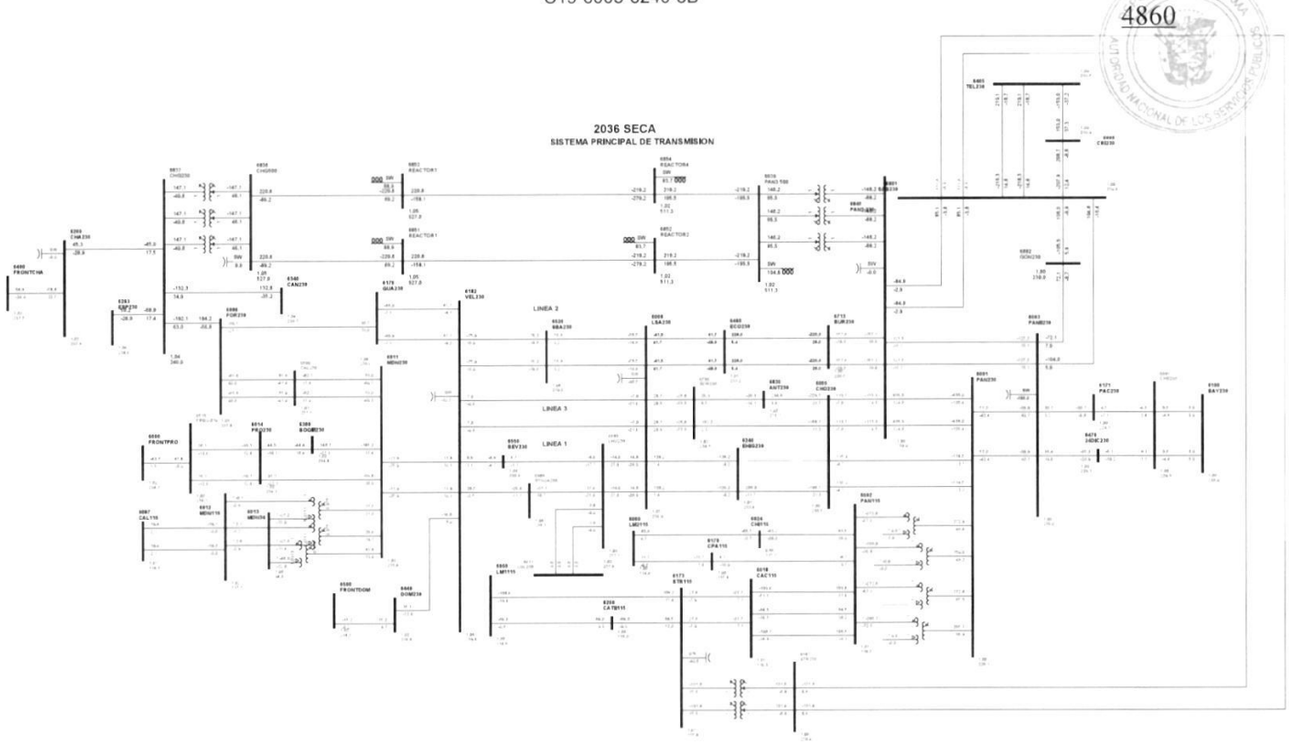

1

Gaceta Oficial Digital
Para verificar la autenticidad de una representación **GO6B073078A532D**
en el sitio web www.gacetaoficial.gob.pa/validar-gaceta

C20-6005-6240-4B

4861

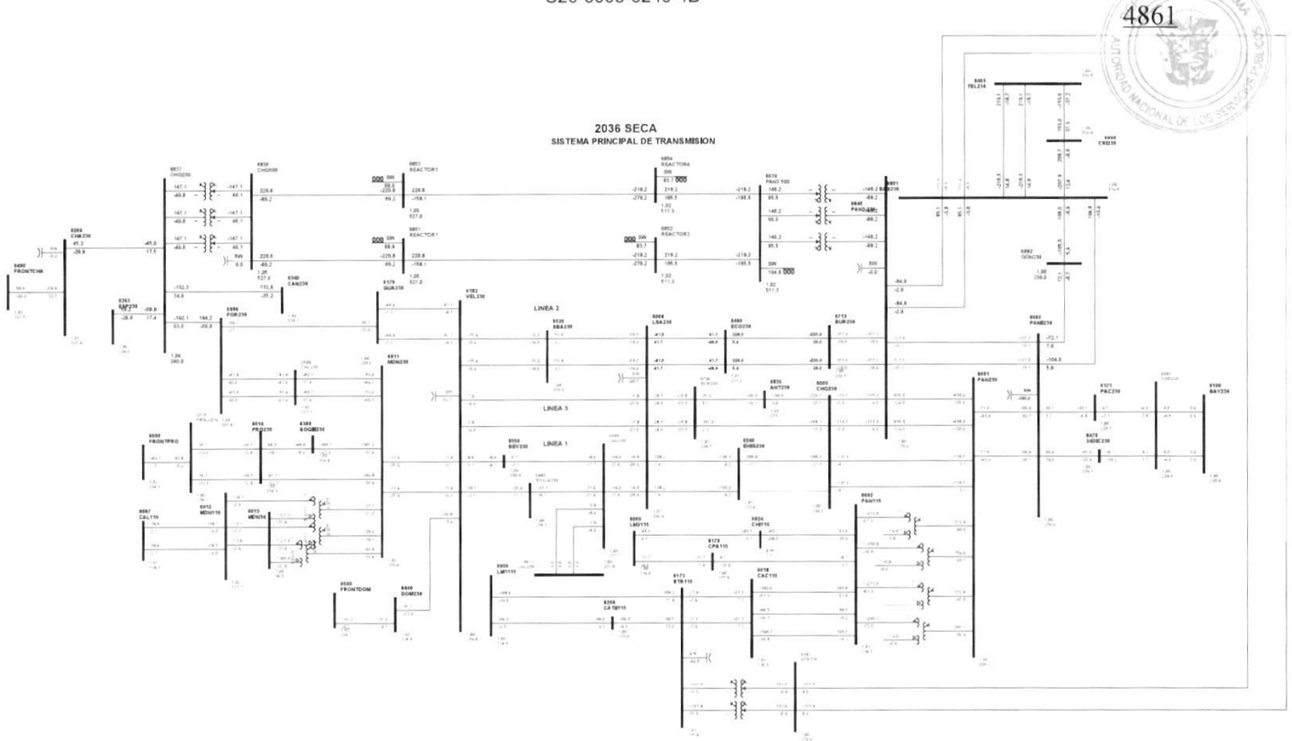

1

Gaceta Oficial Digital
Para verificar la autenticidad de una representación **GO6B073078A532D**
en el sitio web www.gacetaoficial.gob.pa/validar-gaceta

C21-6005-6596-0A

4862

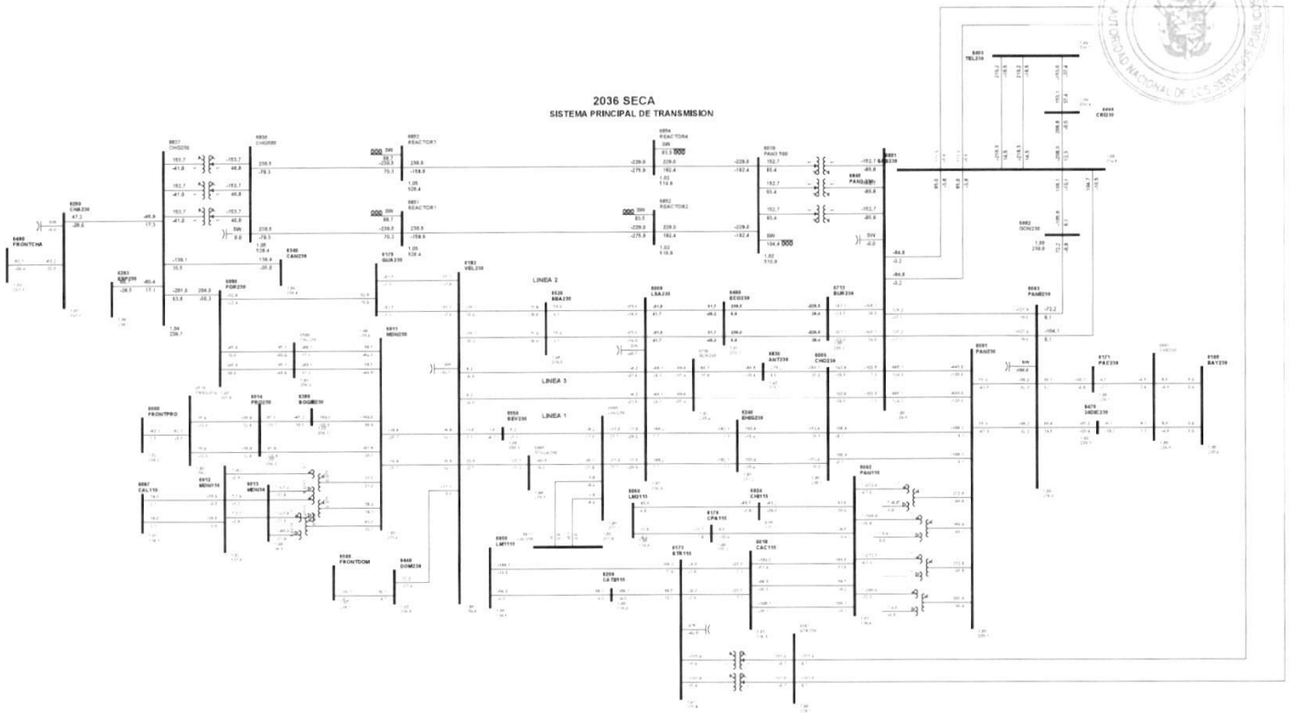

1

Gaceta Oficial Digital
Para verificar la autenticidad de una representación **GO6B073078A532D**
en el sitio web www.gacetaoficial.gob.pa/validar-gaceta

C22-6005-6830-9A

4863

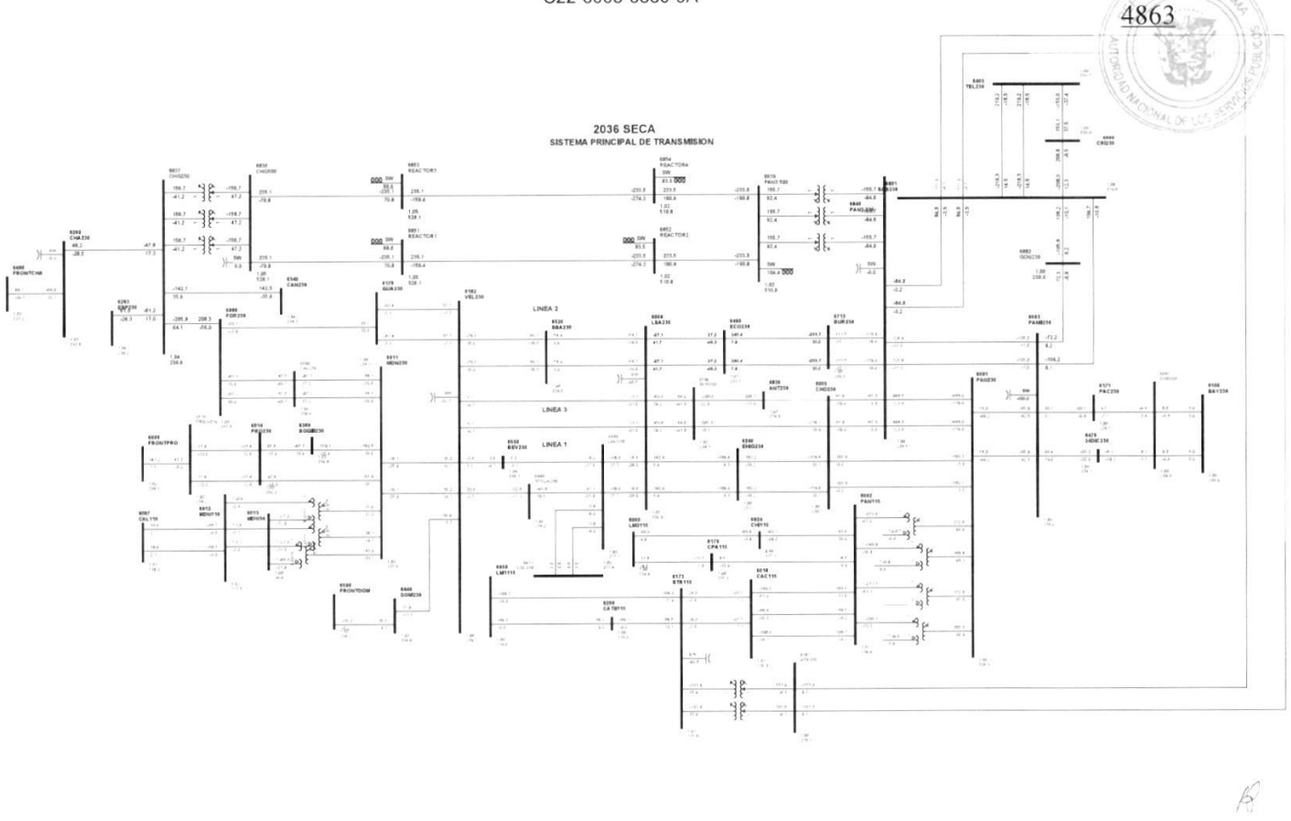

1

Gaceta Oficial Digital
Para verificar la autenticidad de una representación **GO6B073078A532D**
en el sitio web www.gacetaoficial.gob.pa/validar-gaceta

C23-6005-6840-7B

4864

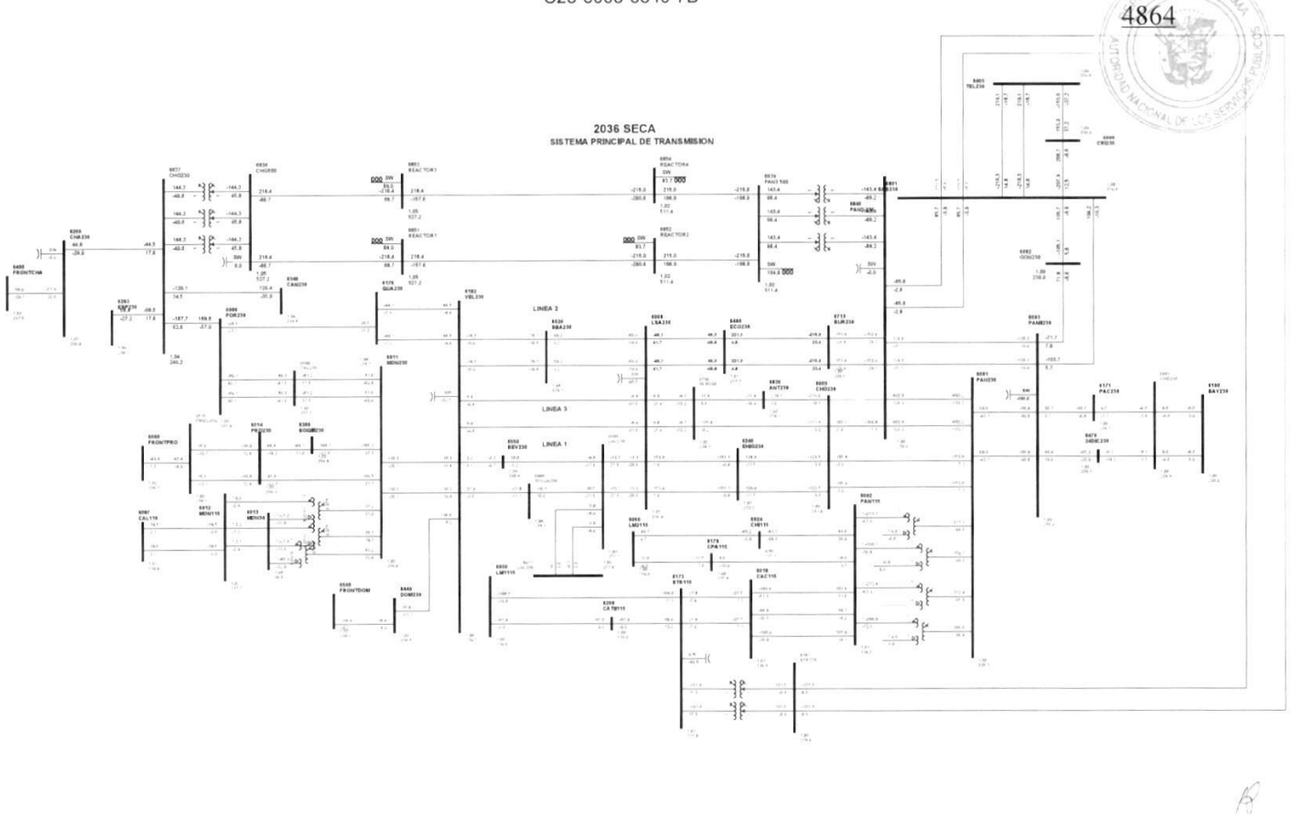

1

Gaceta Oficial Digital
Para verificar la autenticidad de una representación **GO6B073078A532D**
en el sitio web www.gacetaoficial.gob.pa/validar-gaceta

C24-6005-6840-8B

4865

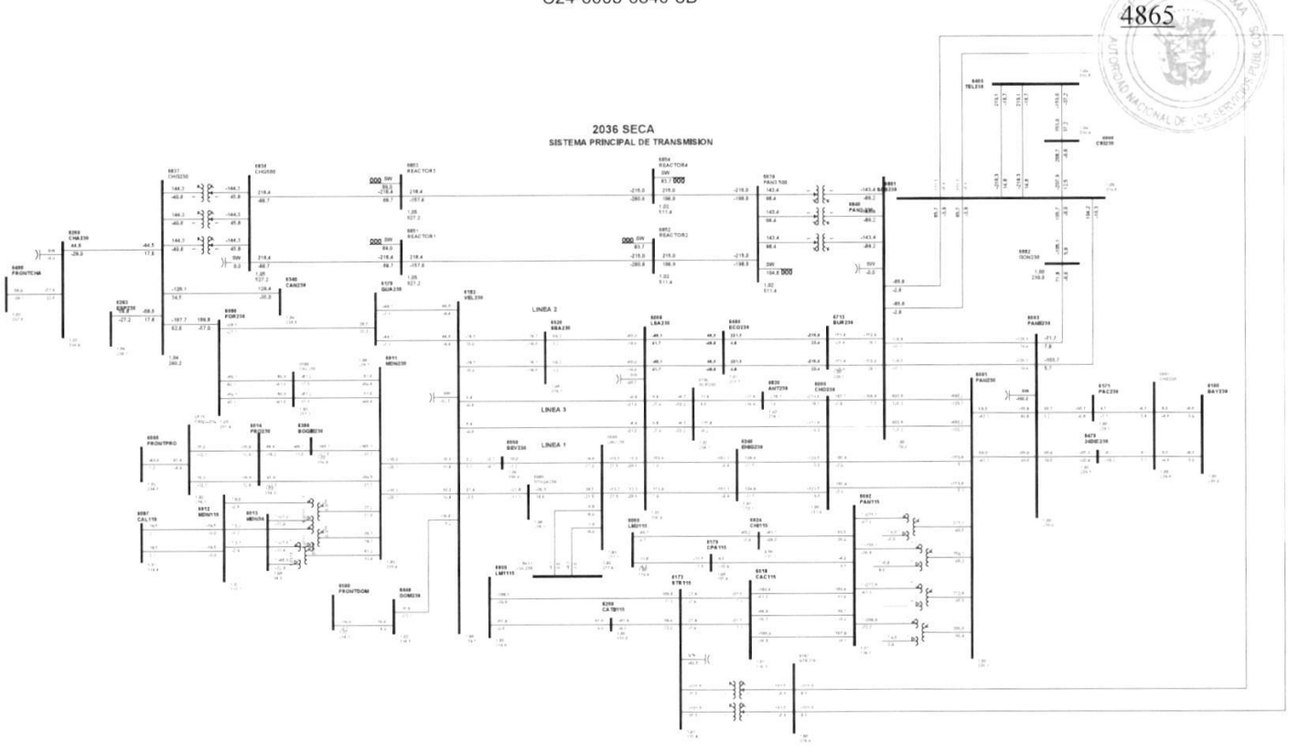

1

Gaceta Oficial Digital
Para verificar la autenticidad de una representación **GO6B073078A532D**
en el sitio web www.gacetaoficial.gob.pa/validar-gaceta

C25-6008-6182-51

4866

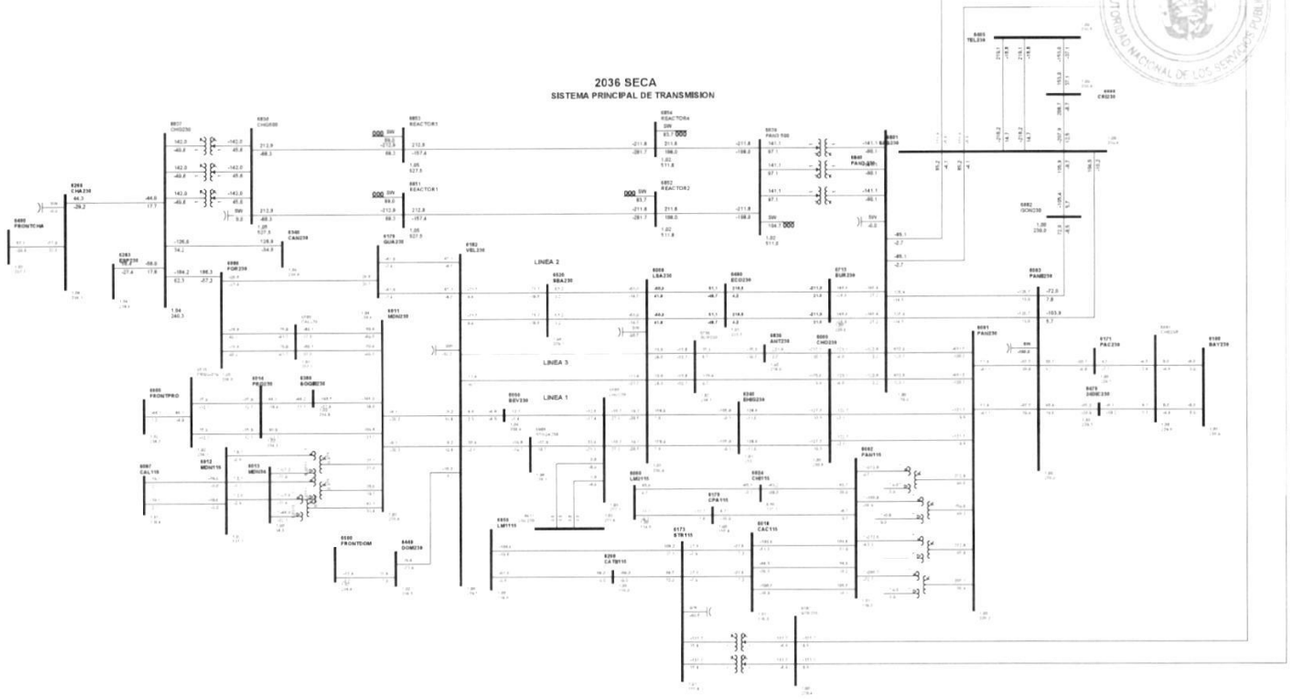

1

Gaceta Oficial Digital
Para verificar la autenticidad de una representación **GO6B073078A532D**
en el sitio web www.gacetaoficial.gob.pa/validar-gaceta

C26-6008-6182-52

4867

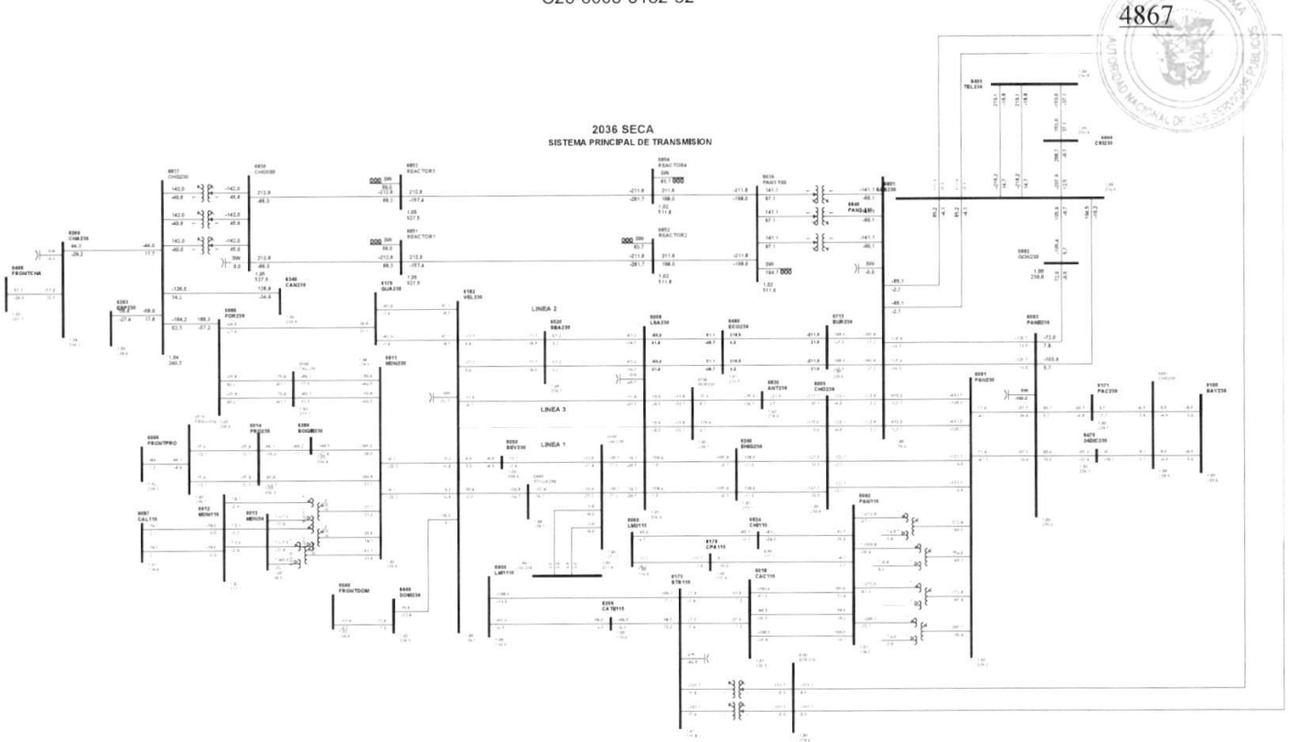

1

Gaceta Oficial Digital
Para verificar la autenticidad de una representación **GO6B073078A532D**
en el sitio web www.gacetaoficial.gob.pa/validar-gaceta

C27-6008-6240-3C

4868

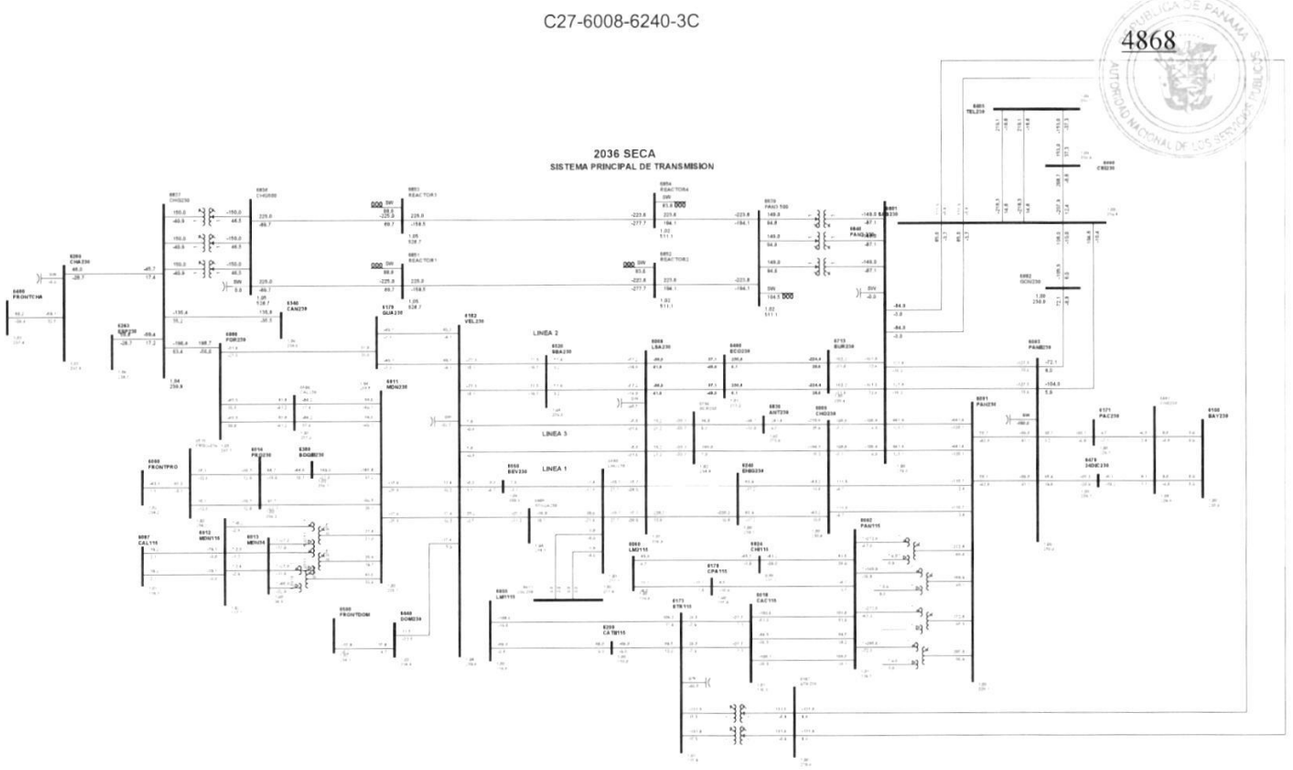

1

Gaceta Oficial Digital
Para verificar la autenticidad de una representación **GO6B073078A532D**
en el sitio web www.gacetaoficial.gob.pa/validar-gaceta

C28-6008-6240-4C

4869

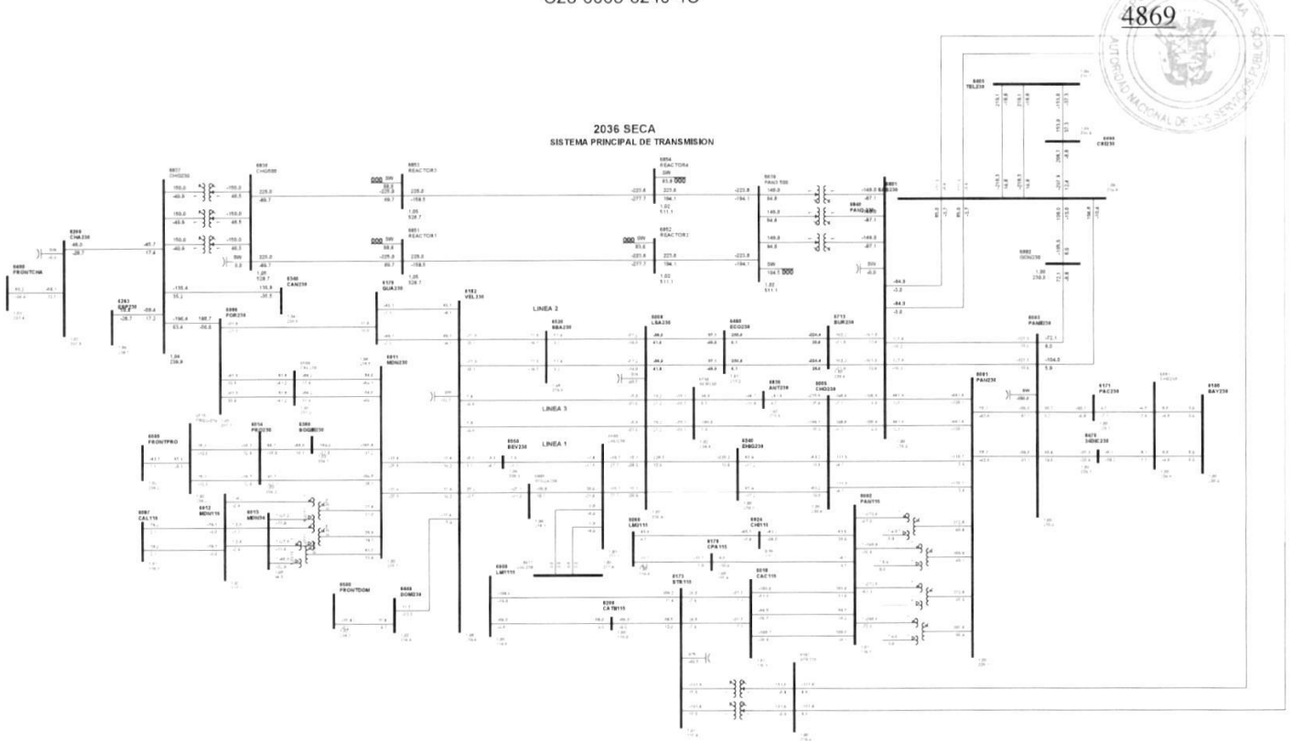

1

Gaceta Oficial Digital
Para verificar la autenticidad de una representación **GO6B073078A532D**
en el sitio web www.gacetaoficial.gob.pa/validar-gaceta

C29-6008-6460-2D

4870

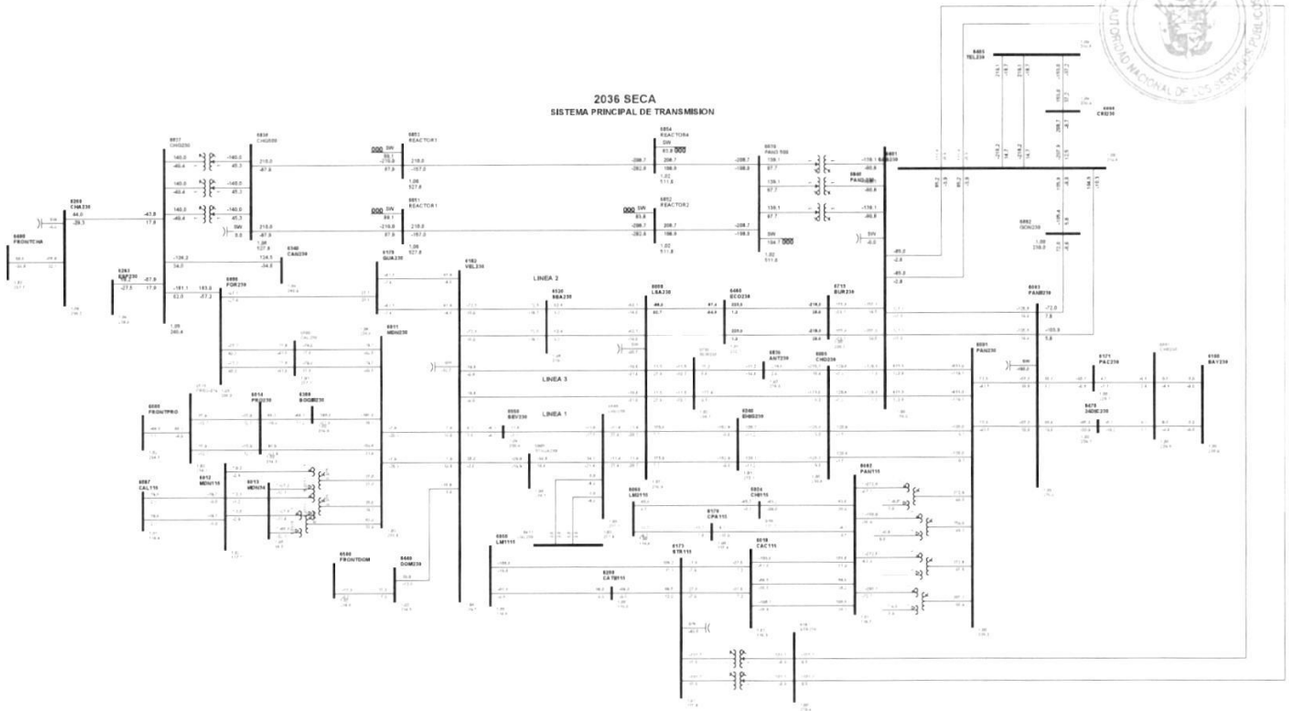

1

Gaceta Oficial Digital
Para verificar la autenticidad de una representación **GO6B073078A532D**
en el sitio web www.gacetaoficial.gob.pa/validar-gaceta

C30-6008-6460-3D

4871

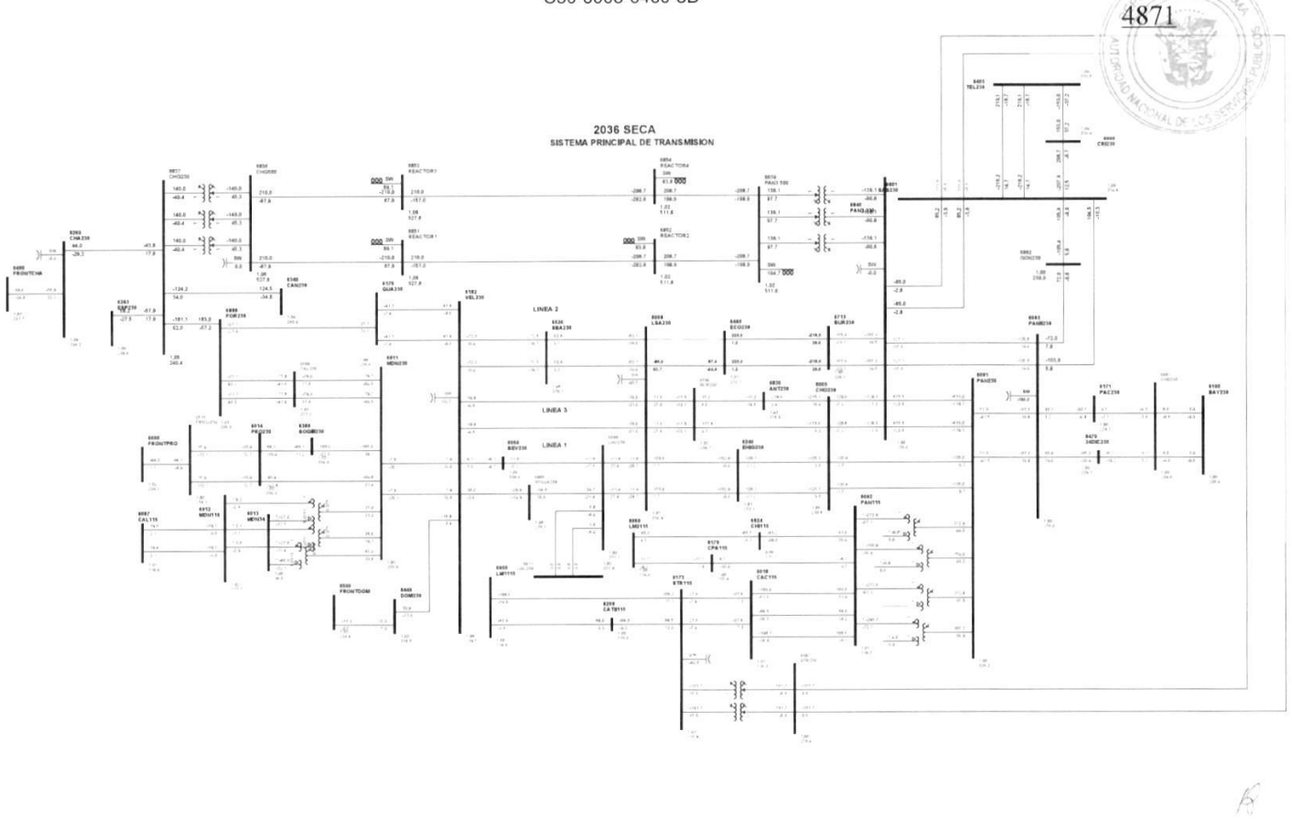

1

Gaceta Oficial Digital
Para verificar la autenticidad de una representación **GO6B073078A532D**
en el sitio web www.gacetaoficial.gob.pa/validar-gaceta

C31-6008-6520-4A

4872

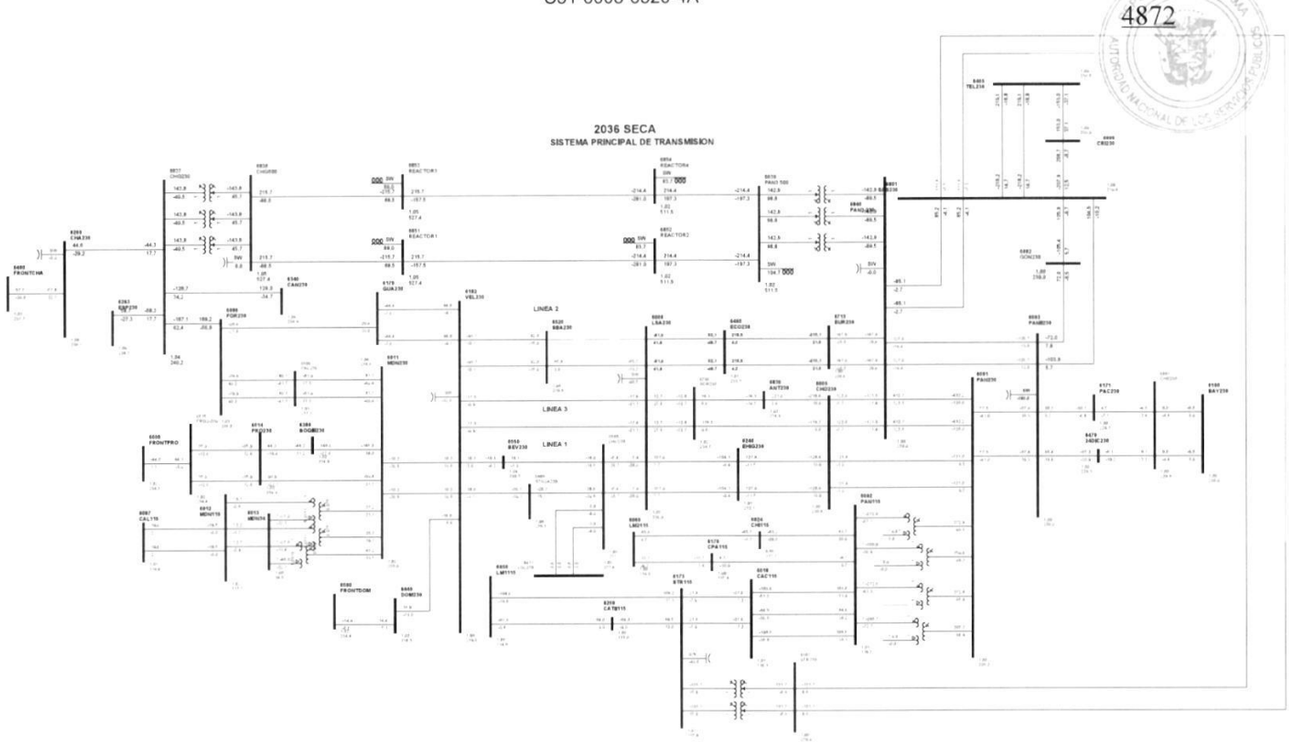

1

Gaceta Oficial Digital
Para verificar la autenticidad de una representación **GO6B073078A532D**
en el sitio web www.gacetaoficial.gob.pa/validar-gaceta

C32-6008-6520-5A

4873

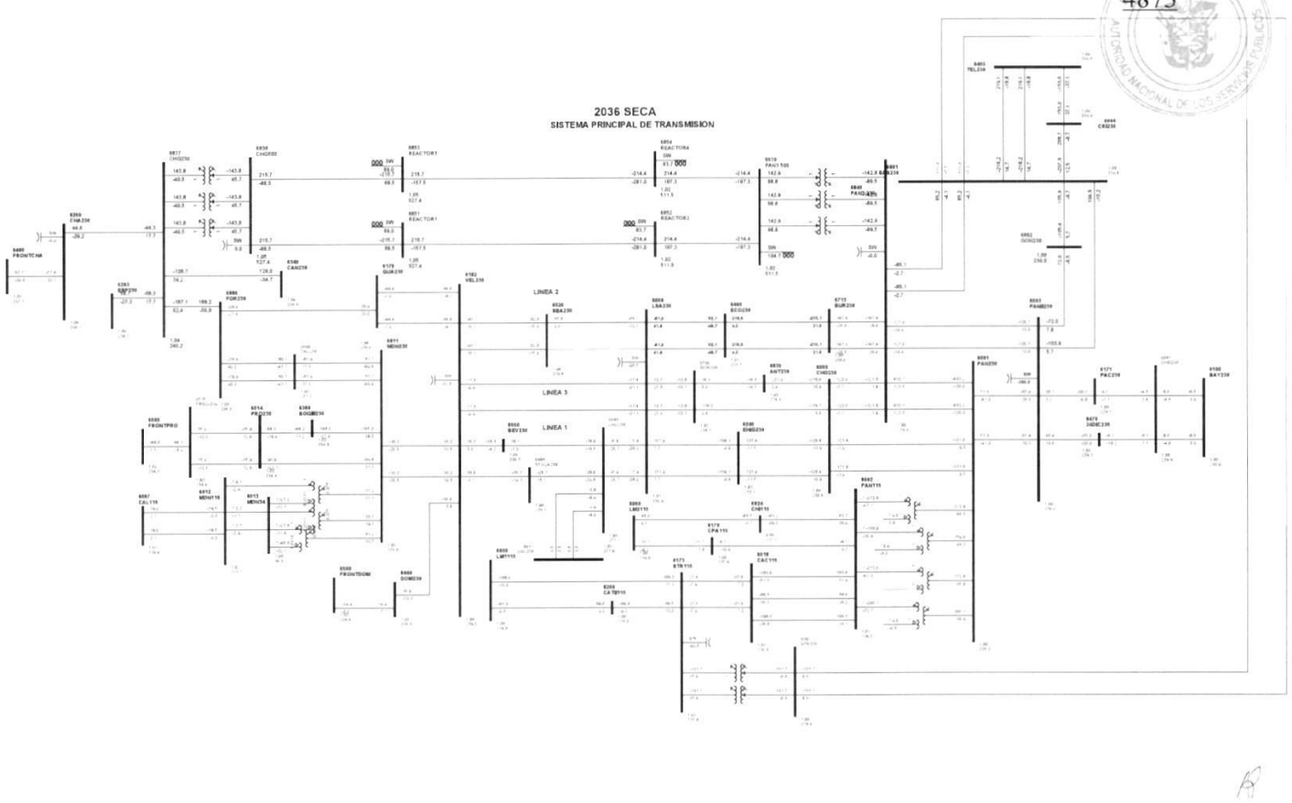

1

Gaceta Oficial Digital
Para verificar la autenticidad de una representación **GO6B073078A532D**
en el sitio web www.gacetaoficial.gob.pa/validar-gaceta

C33-6008-6596-0B

4874

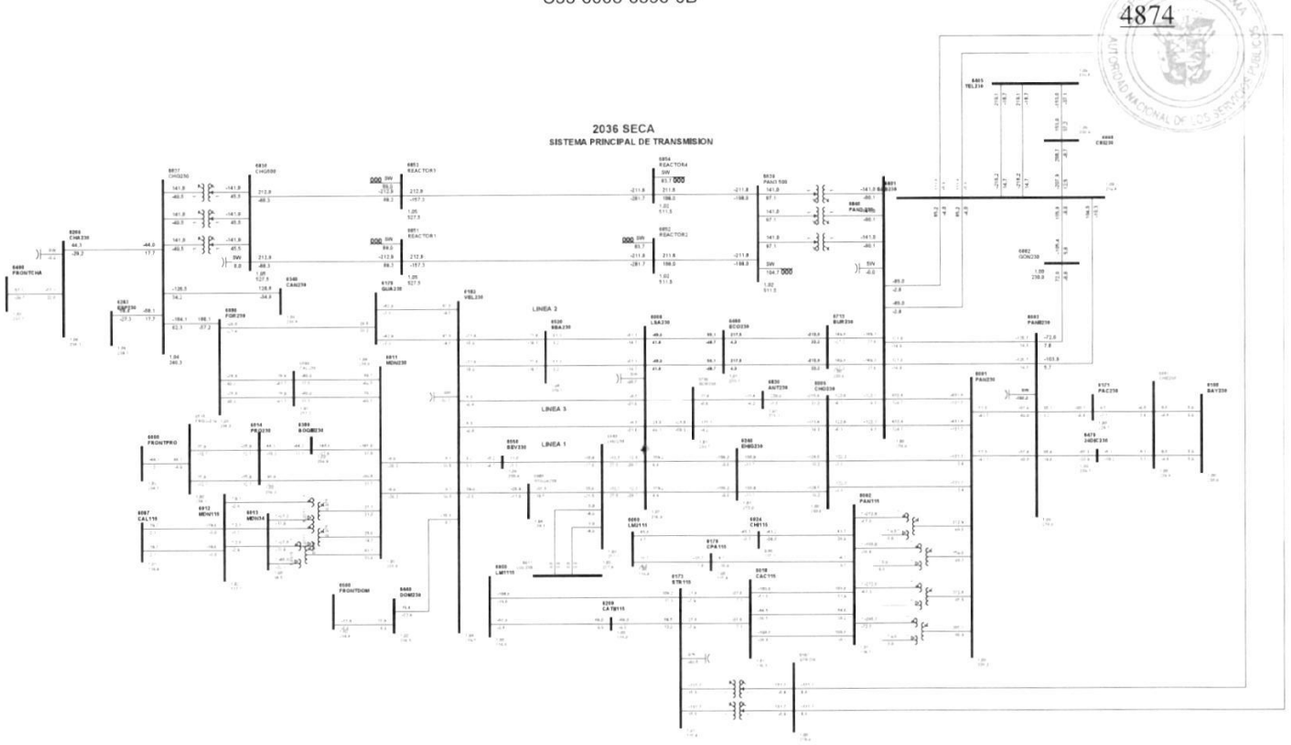

1

Gaceta Oficial Digital
Para verificar la autenticidad de una representación **GO6B073078A532D**
en el sitio web www.gacetaoficial.gob.pa/validar-gaceta

C34-6008-6596-9C

4875

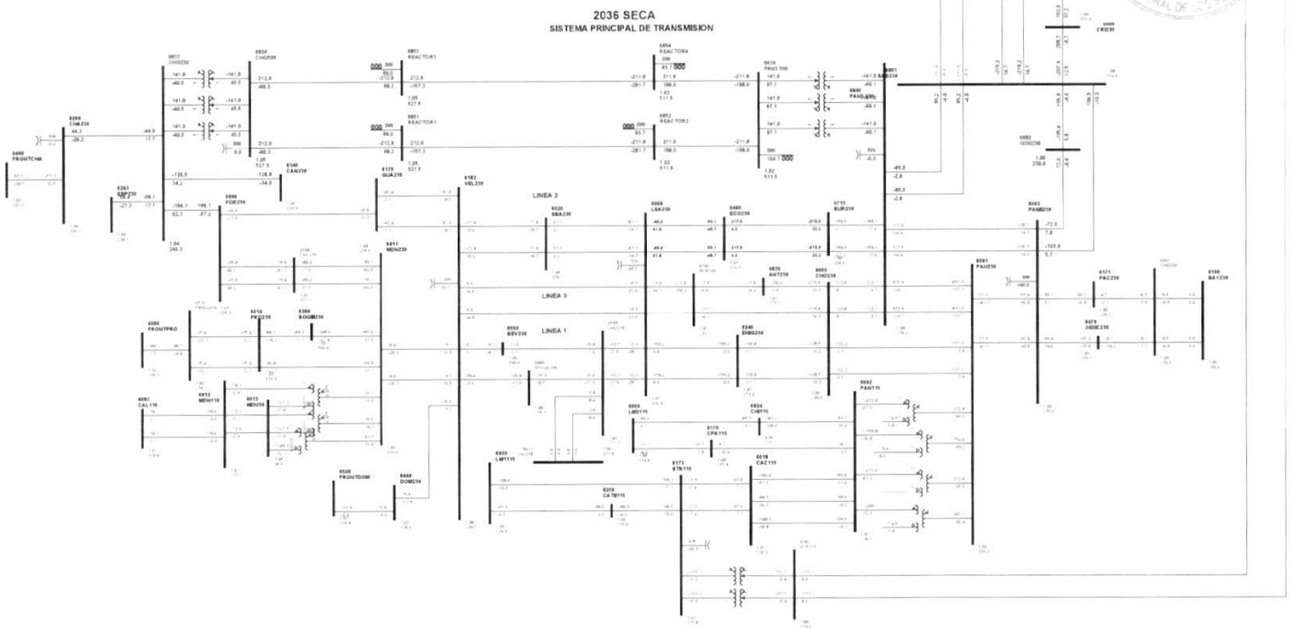

1

Gaceta Oficial Digital
Para verificar la autenticidad de una representación **GO6B073078A532D**
en el sitio web www.gacetaoficial.gob.pa/validar-gaceta

C35-6008-6885-5A

4876

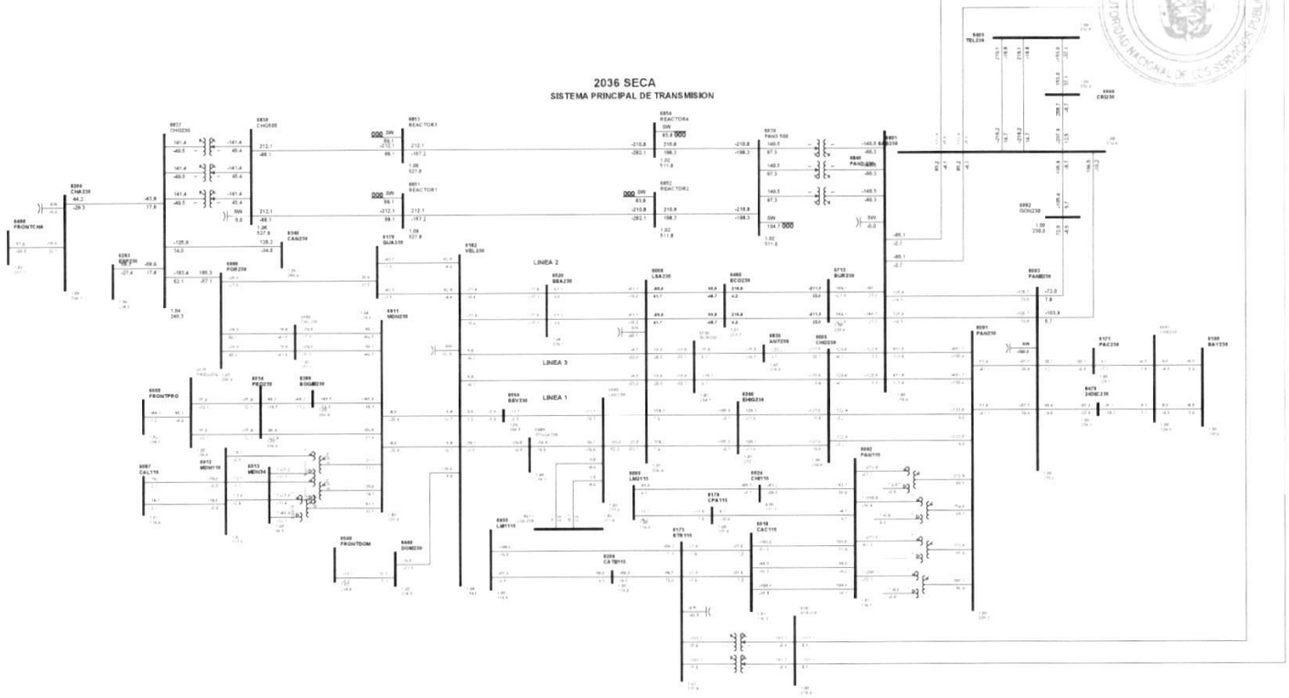

1

Gaceta Oficial Digital
Para verificar la autenticidad de una representación **GO6B073078A532D**
en el sitio web www.gacetaoficial.gob.pa/validar-gaceta

C36-6008-6885-6A

4877

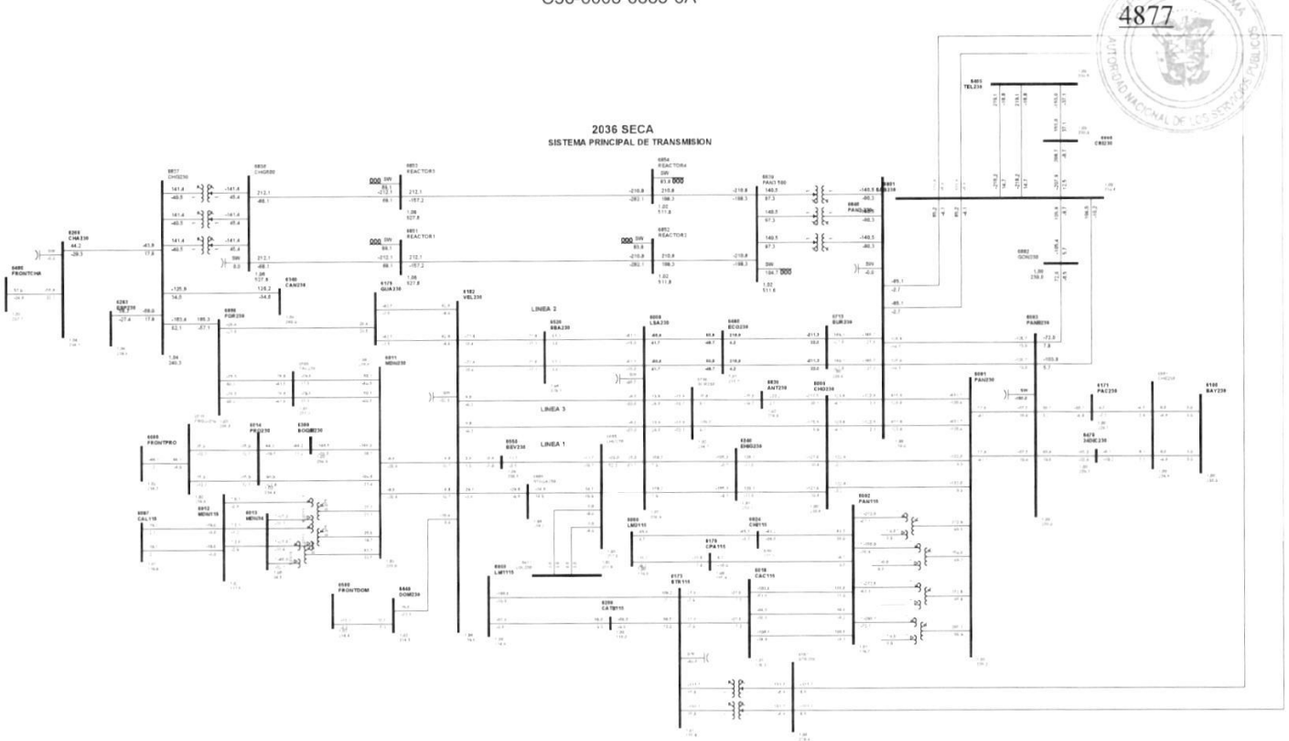

1

Gaceta Oficial Digital
Para verificar la autenticidad de una representación **GO6B073078A532D**
en el sitio web www.gacetaoficial.gob.pa/validar-gaceta

C37-6011-6014-39

4878

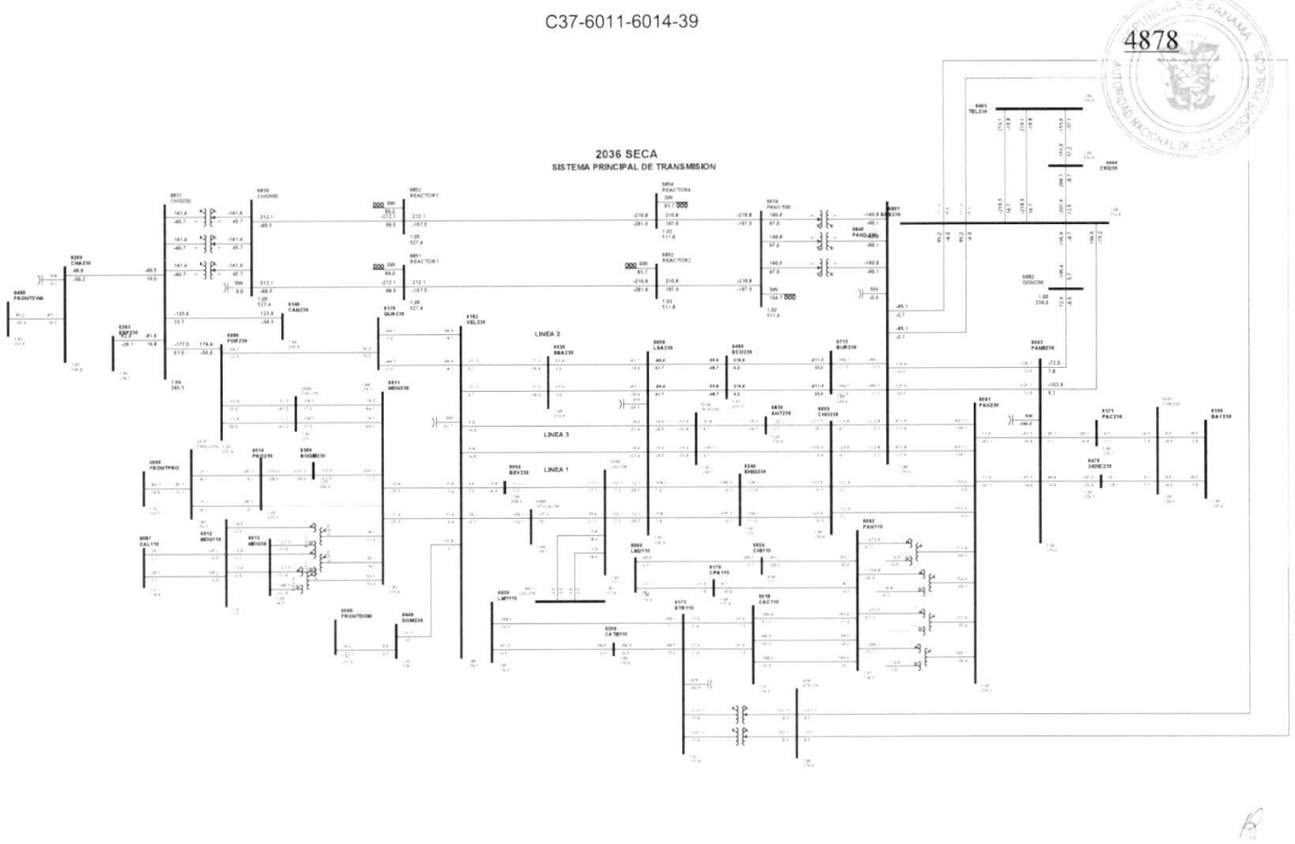

1

Gaceta Oficial Digital
Para verificar la autenticidad de una representación **GO6B073078A532D**
en el sitio web www.gacetaoficial.gob.pa/validar-gaceta

C38-6011-6182-5D

4879

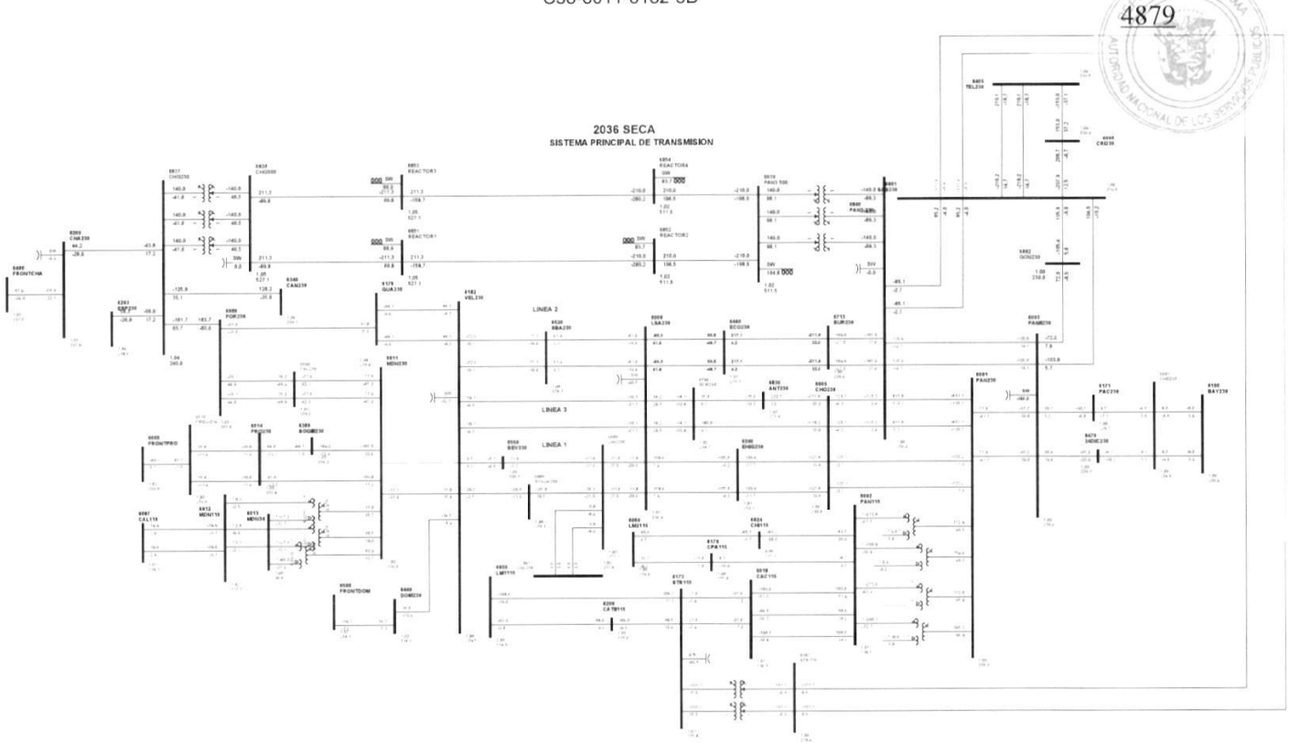

1

Gaceta Oficial Digital
Para verificar la autenticidad de una representación **GO6B073078A532D**
en el sitio web www.gacetaoficial.gob.pa/validar-gaceta

C39-6011-6182-6D

4880

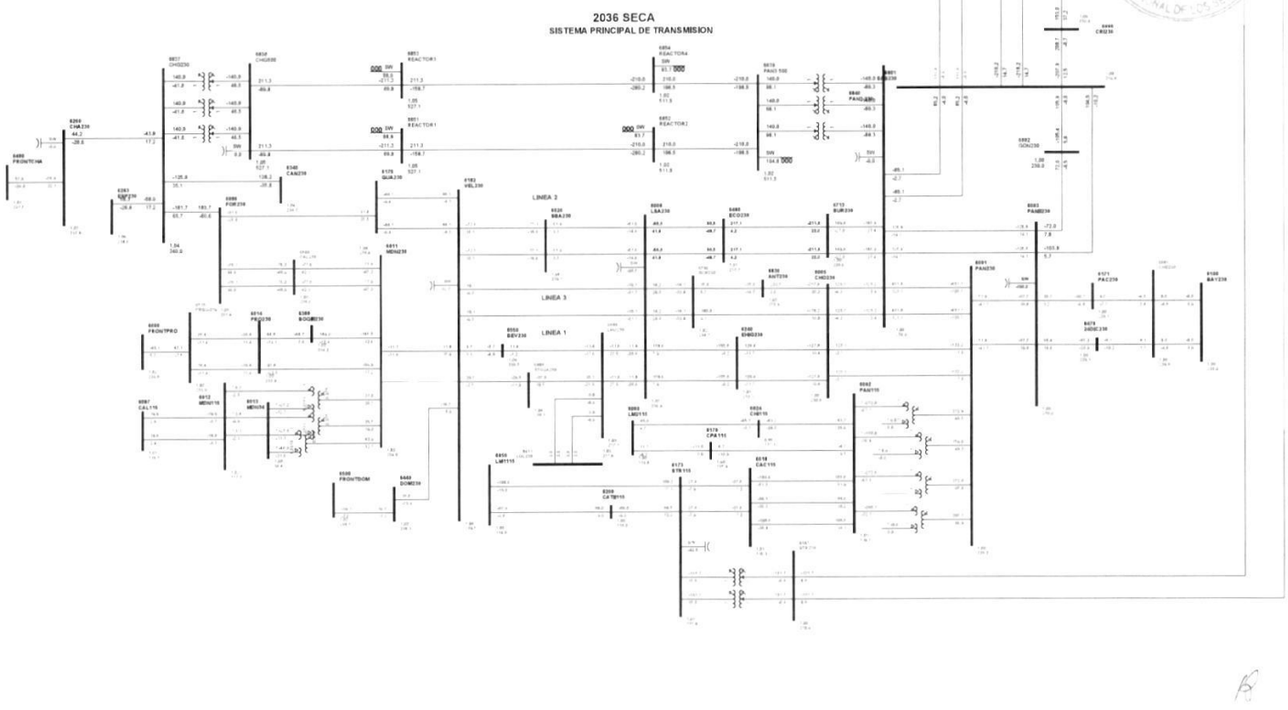

1

Gaceta Oficial Digital
Para verificar la autenticidad de una representación **GO6B073078A532D**
en el sitio web www.gacetaoficial.gob.pa/validar-gaceta

C40-6011-6380-9A

4881

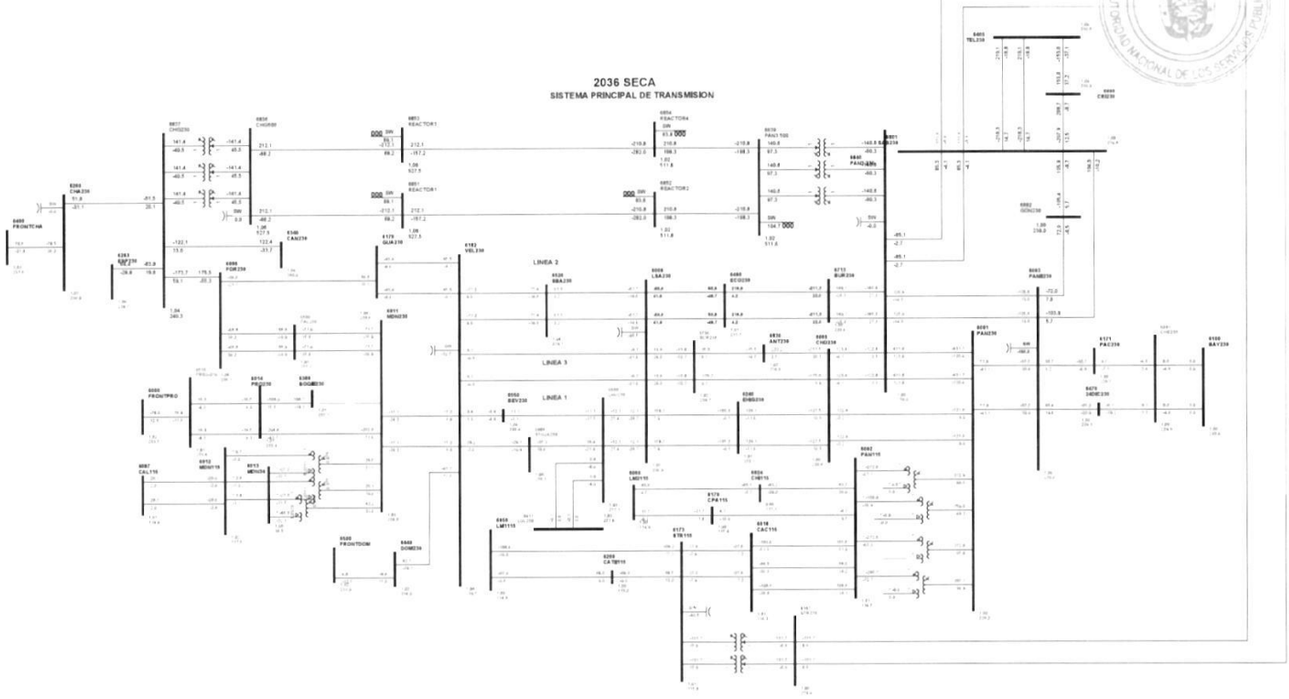

1

Gaceta Oficial Digital
Para verificar la autenticidad de una representación **GO6B073078A532D**
en el sitio web www.gacetaoficial.gob.pa/validar-gaceta

C41-6011-6800-7A

4882

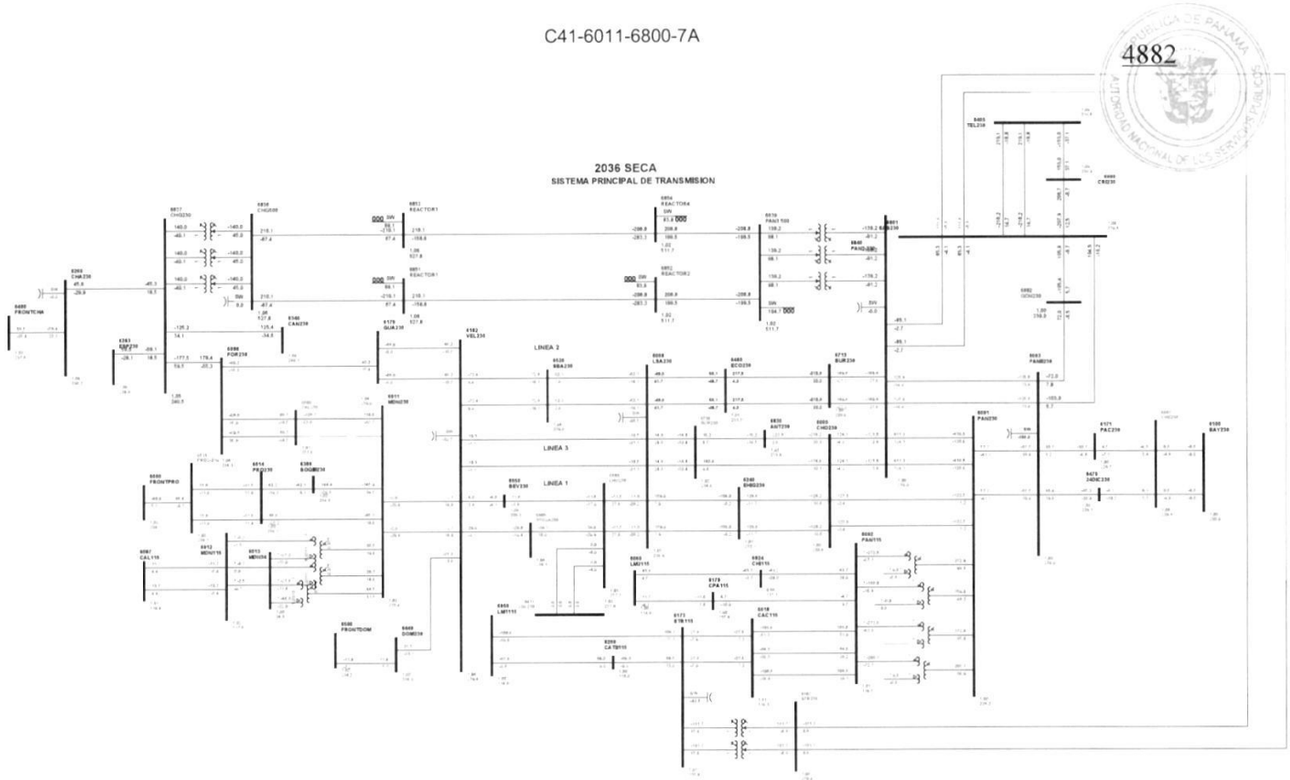

1

Gaceta Oficial Digital
Para verificar la autenticidad de una representación **GO6B073078A532D**
en el sitio web www.gacetaoficial.gob.pa/validar-gaceta

C42-6011-6800-8A

4883

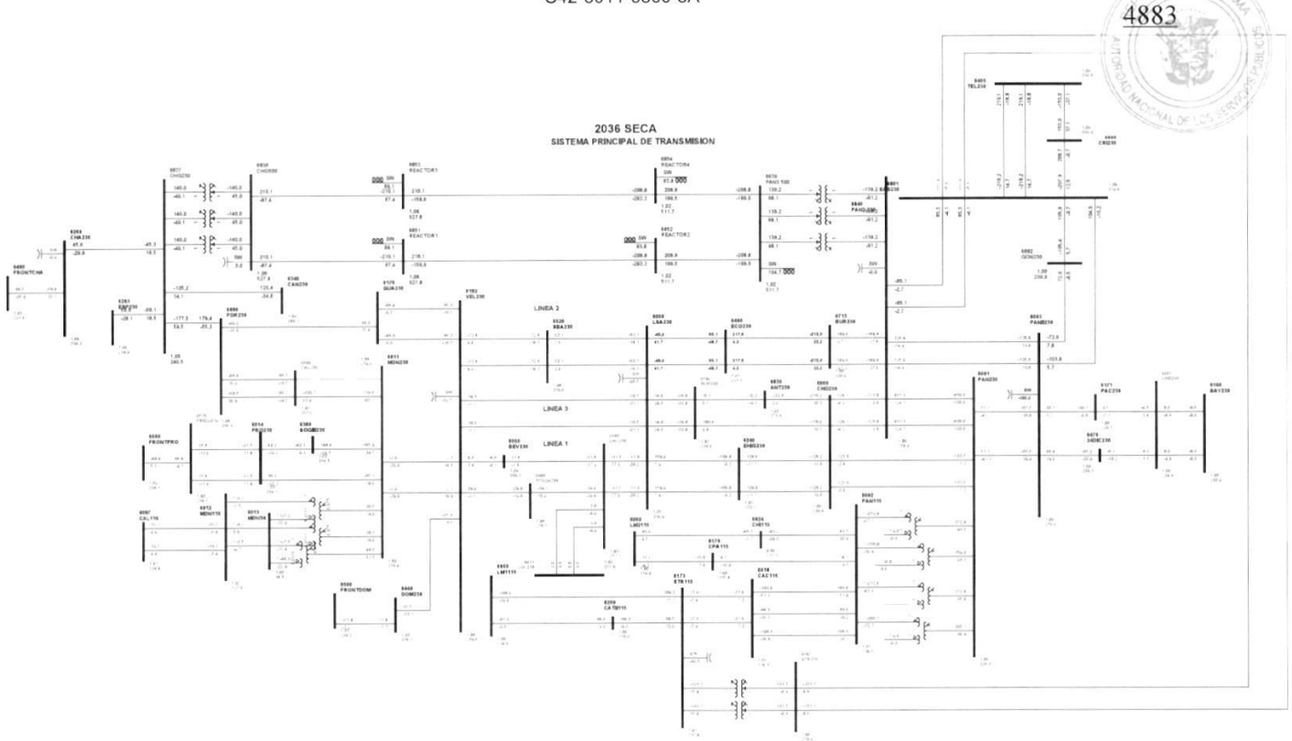

1

Gaceta Oficial Digital
Para verificar la autenticidad de una representación **GO6B073078A532D**
en el sitio web www.gacetaoficial.gob.pa/validar-gaceta

C43-6012-6087-15

4884

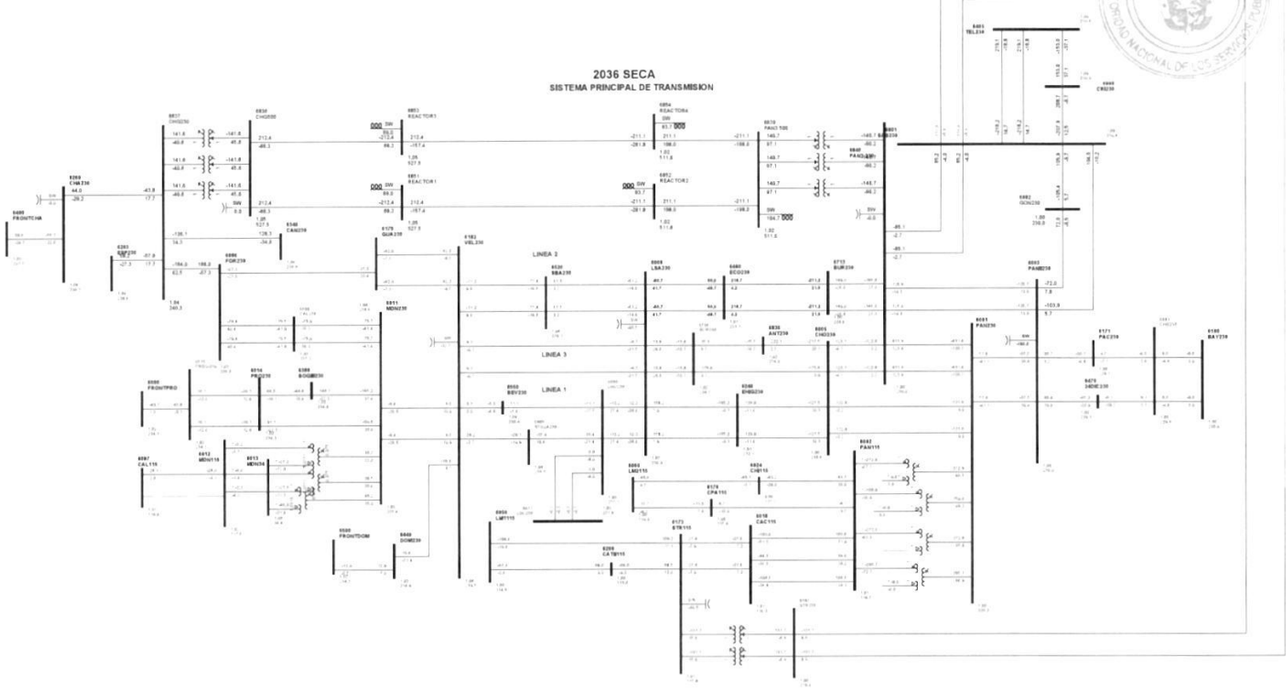

1

Gaceta Oficial Digital
Para verificar la autenticidad de una representación **GO6B073078A532D**
en el sitio web www.gacetaoficial.gob.pa/validar-gaceta

C44-6012-6087-16

4885

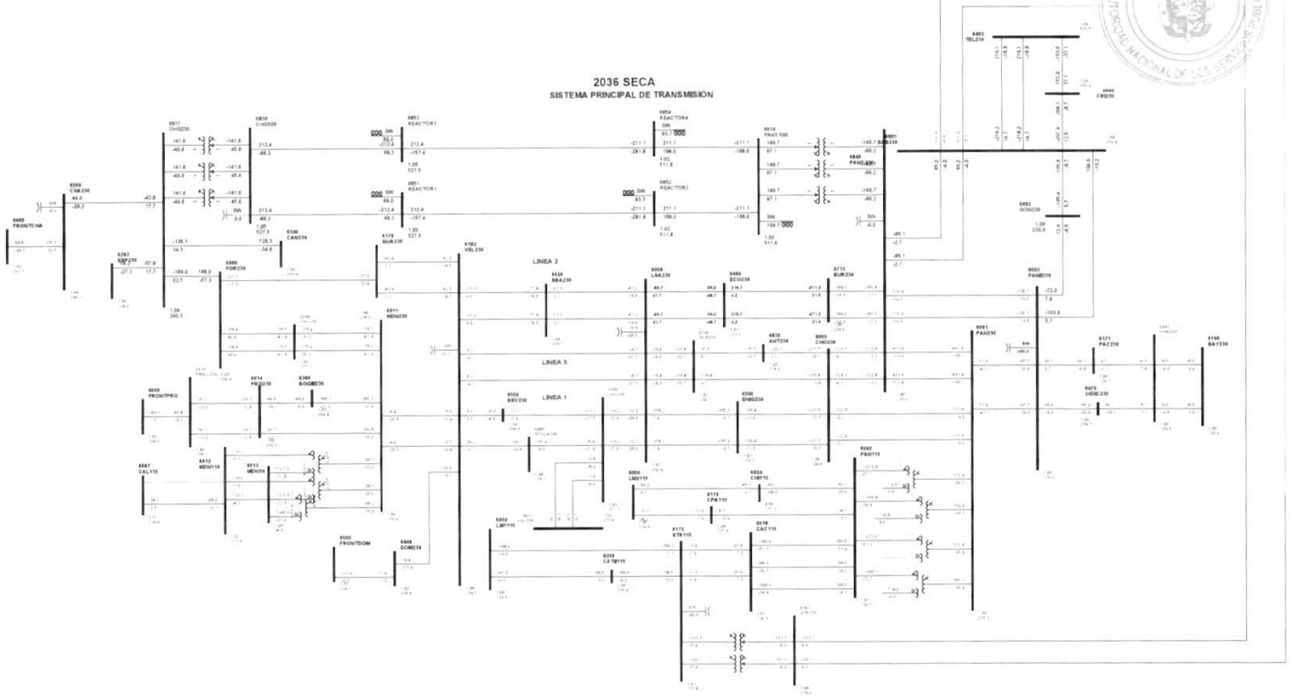

1

Gaceta Oficial Digital
Para verificar la autenticidad de una representación **GO6B073078A532D**
en el sitio web www.gacetaoficial.gob.pa/validar-gaceta

C45-6014-6380-9B

4886

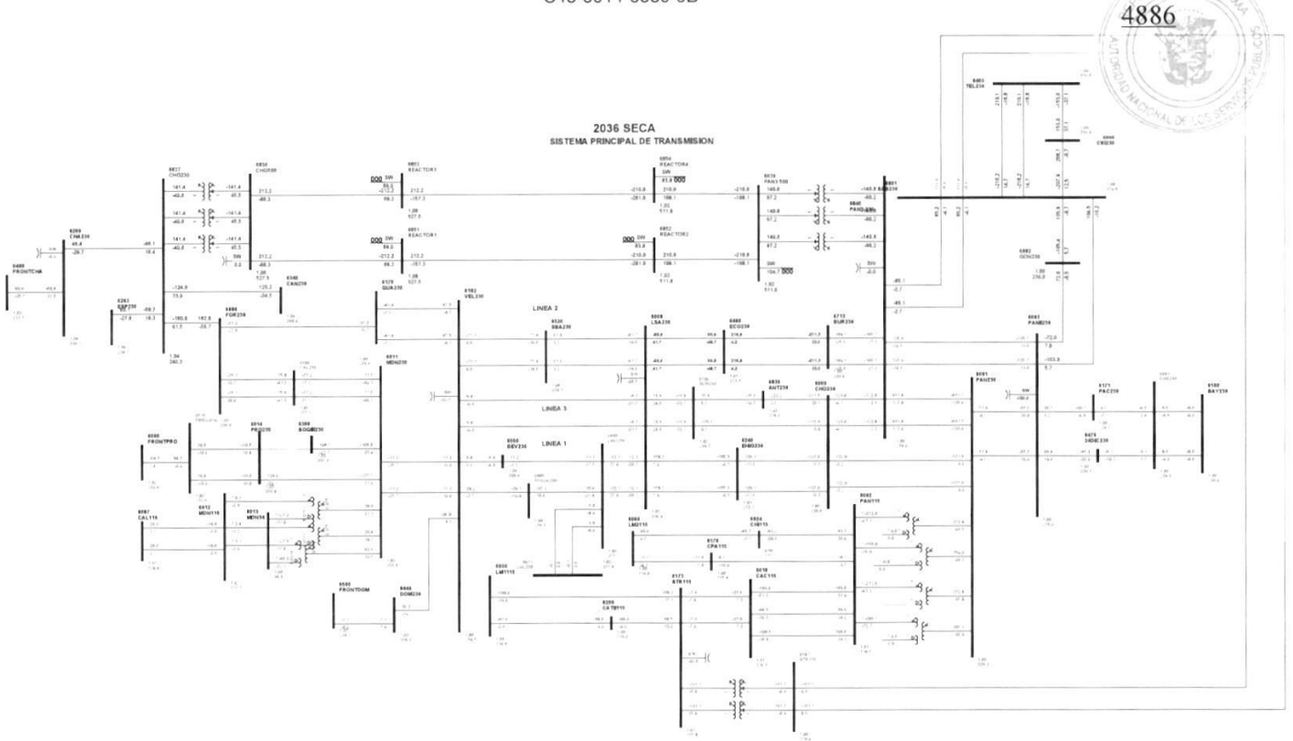

1

Gaceta Oficial Digital
Para verificar la autenticidad de una representación **GO6B073078A532D**
en el sitio web www.gacetaoficial.gob.pa/validar-gaceta

C46-6014-6515-1

4887

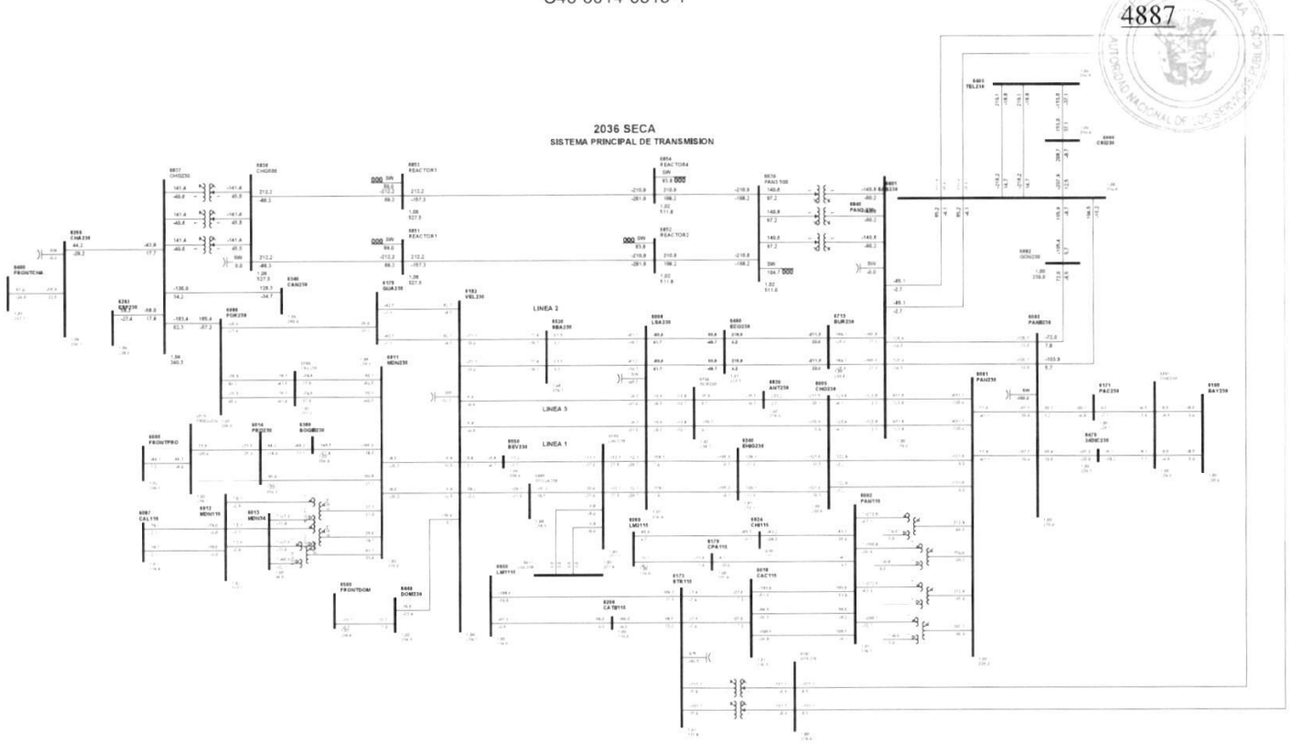

1

Gaceta Oficial Digital
Para verificar la autenticidad de una representación **GO6B073078A532D**
en el sitio web www.gacetaoficial.gob.pa/validar-gaceta

C47-6014-6515-2

4888

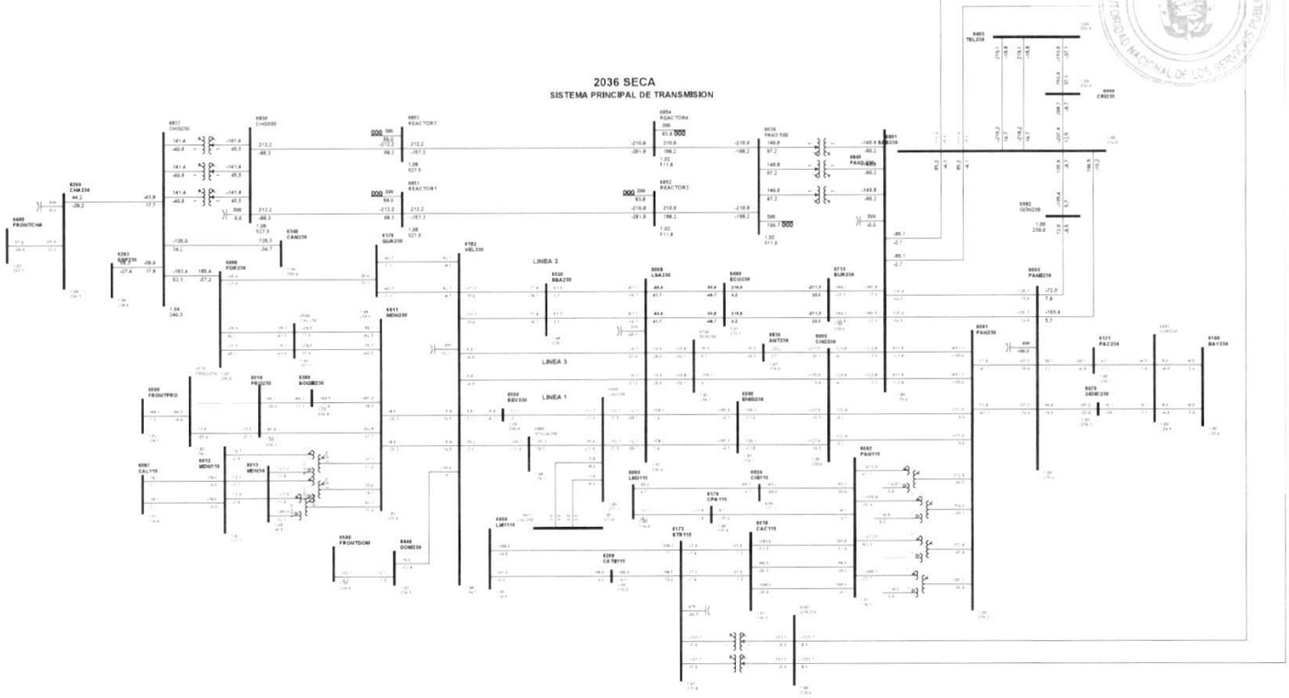

1

Gaceta Oficial Digital
Para verificar la autenticidad de una representación **GO6B073078A532D**
en el sitio web www.gacetaoficial.gob.pa/validar-gaceta

C48-6018-6032-1

4889

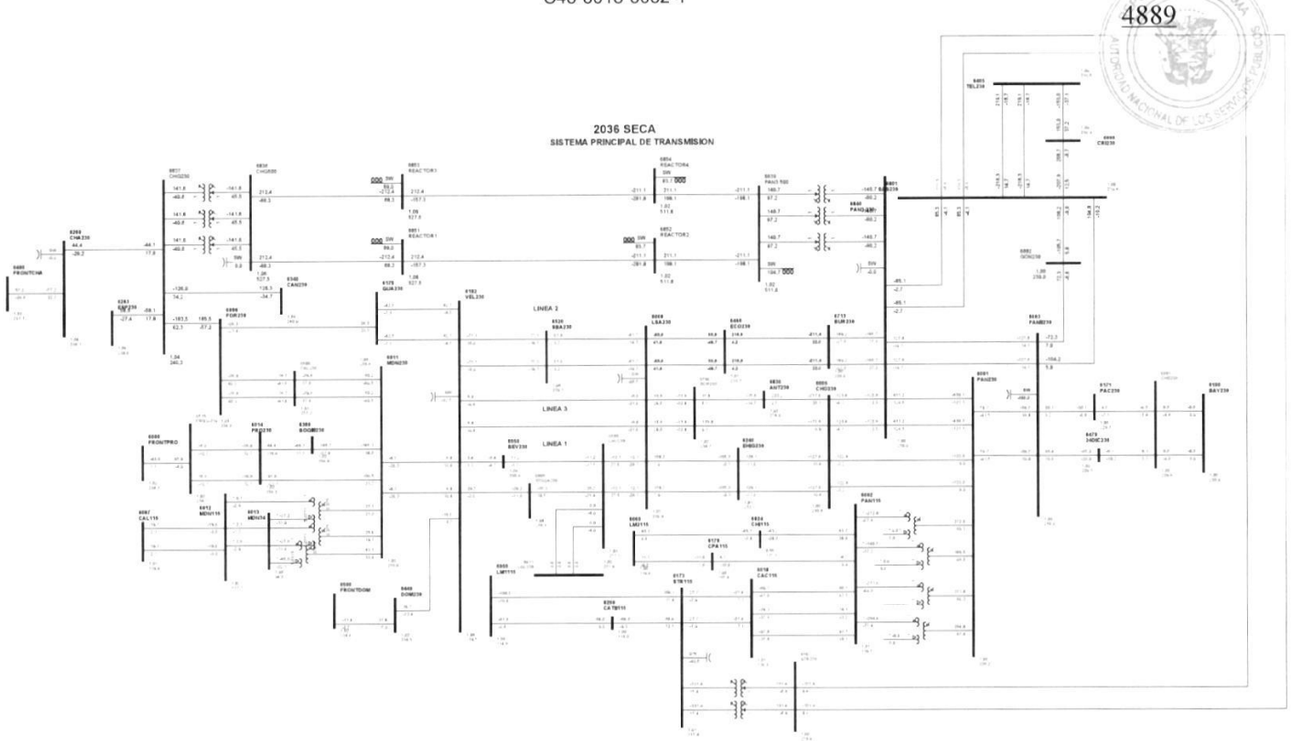

1

Gaceta Oficial Digital
Para verificar la autenticidad de una representación **GO6B073078A532D**
en el sitio web www.gacetaoficial.gob.pa/validar-gaceta

C49-6018-6173-1A

4890

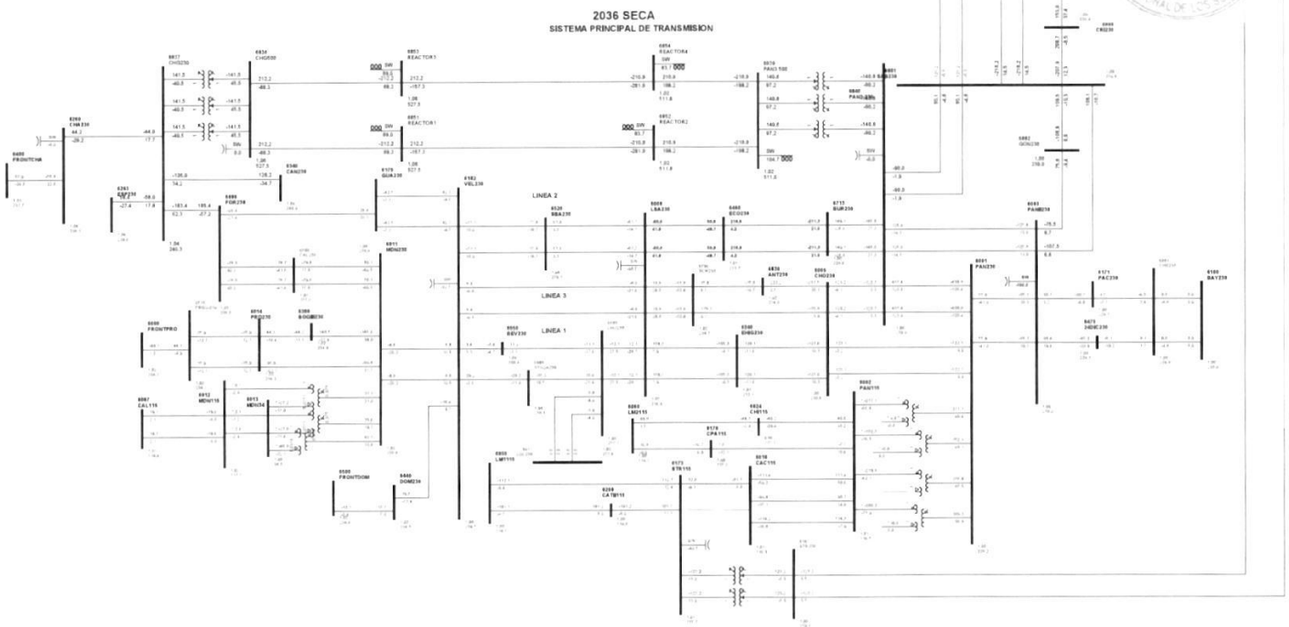

1

Gaceta Oficial Digital
Para verificar la autenticidad de una representación **GO6B073078A532D**
en el sitio web www.gacetaoficial.gob.pa/validar-gaceta

C50-6018-6173-2A

4891

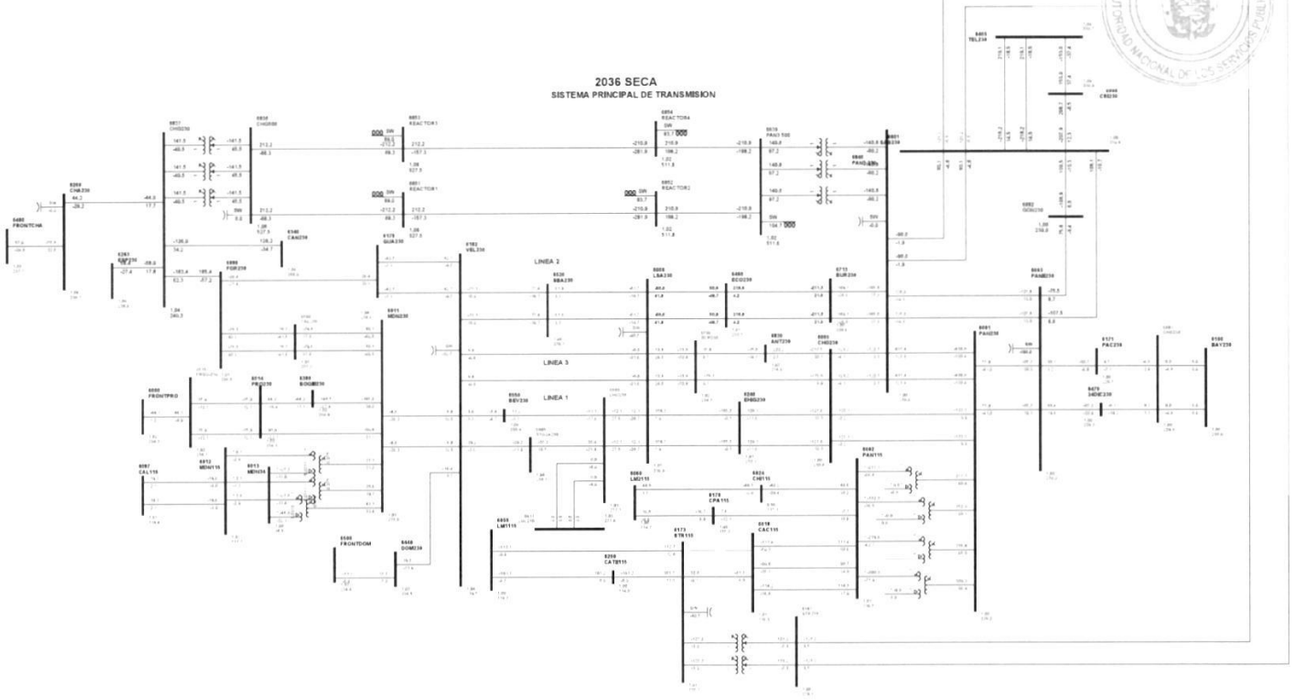

1

Gaceta Oficial Digital
Para verificar la autenticidad de una representación **GO6B073078A532D**
en el sitio web www.gacetaoficial.gob.pa/validar-gaceta

C51-6024-6060-3B

4892

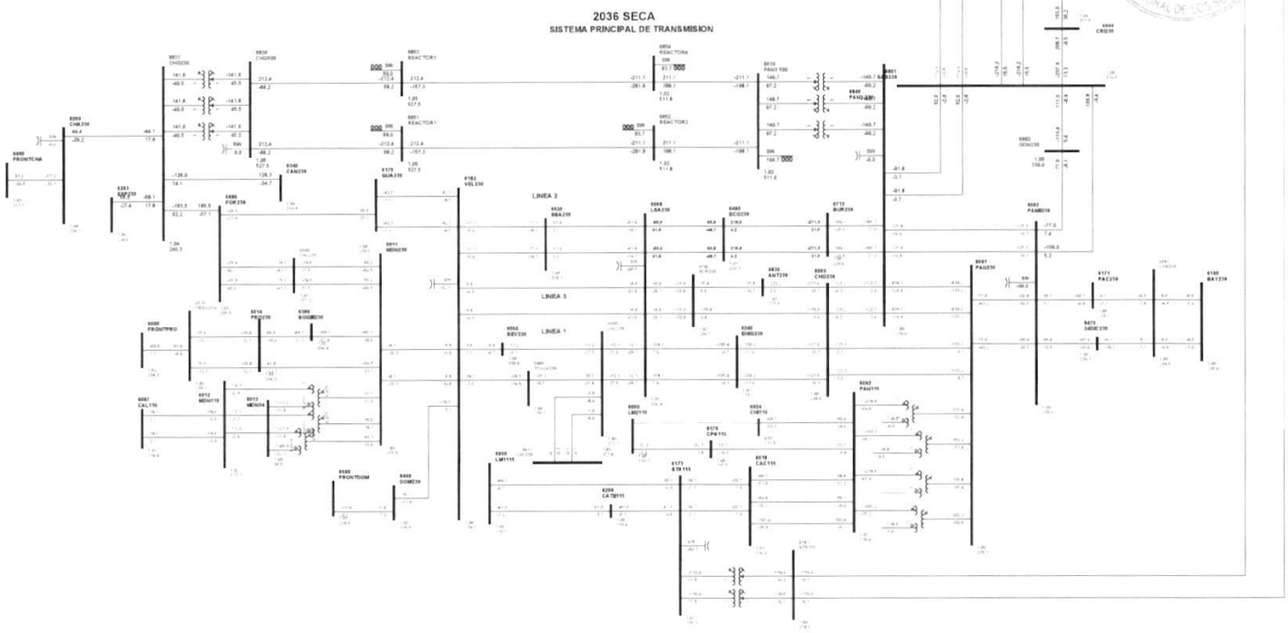

1

Gaceta Oficial Digital
Para verificar la autenticidad de una representación **GO6B073078A532D**
en el sitio web www.gacetaoficial.gob.pa/validar-gaceta

C52-6059-6173-2B

4893

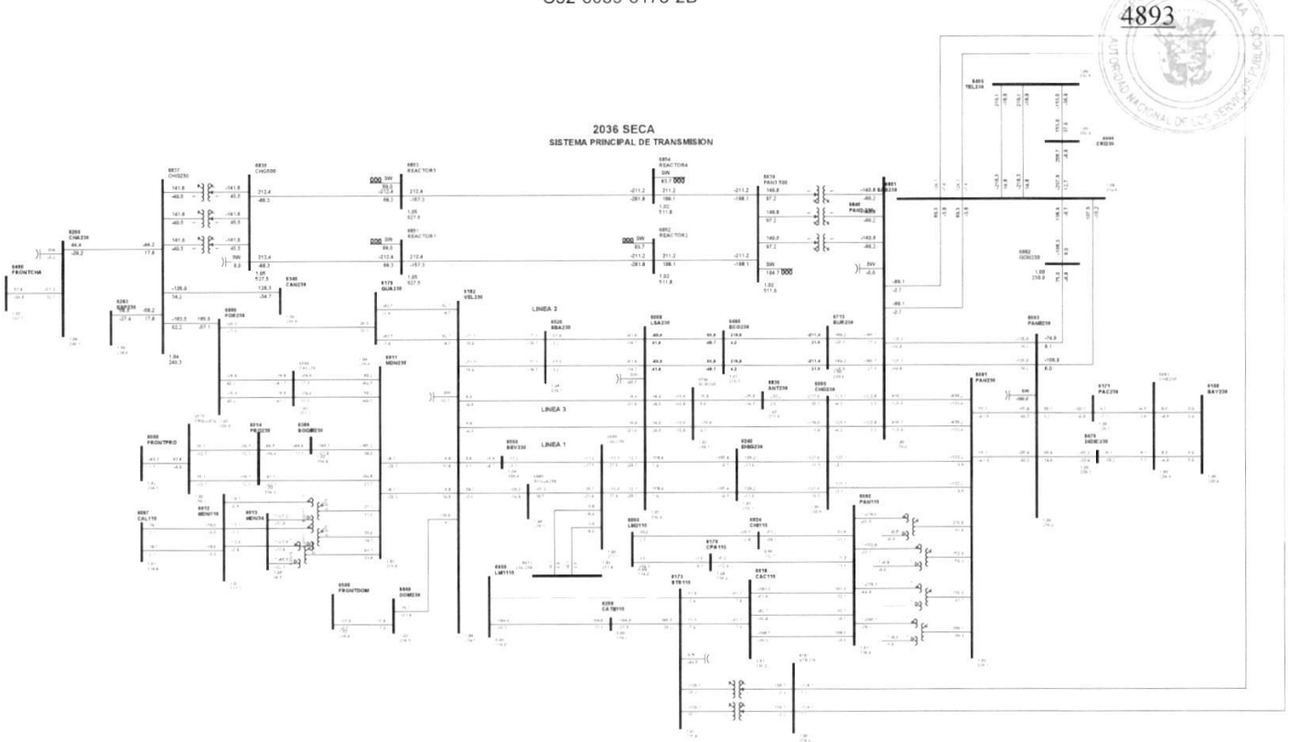

1

Gaceta Oficial Digital
Para verificar la autenticidad de una representación **GO6B073078A532D**
en el sitio web www.gacetaoficial.gob.pa/validar-gaceta

C53-6059-6290-1C

4894

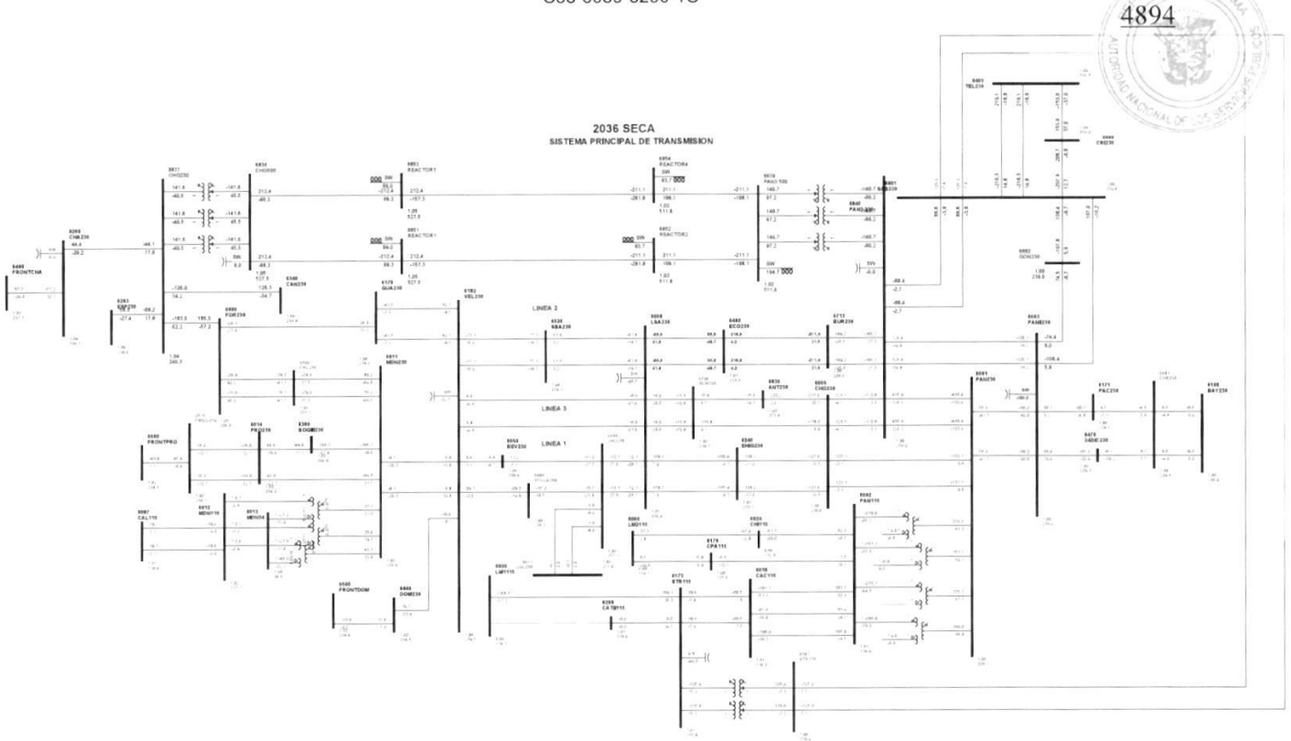

1

Gaceta Oficial Digital
Para verificar la autenticidad de una representación **GO6B073078A532D**
en el sitio web www.gacetaoficial.gob.pa/validar-gaceta

C54-6060-6170-4B

4895

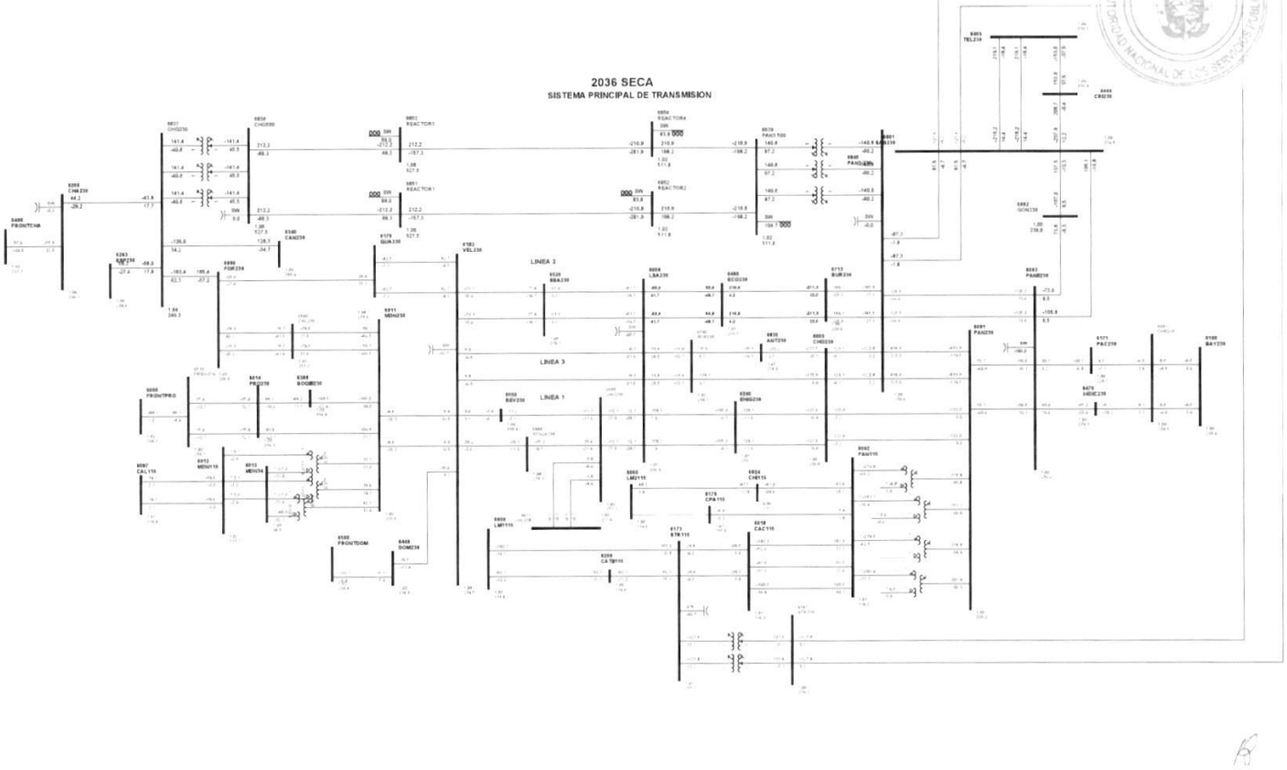

1

Gaceta Oficial Digital
Para verificar la autenticidad de una representación **GO6B073078A532D**
en el sitio web www.gacetaoficial.gob.pa/validar-gaceta

C55-6096-6179-18

4896

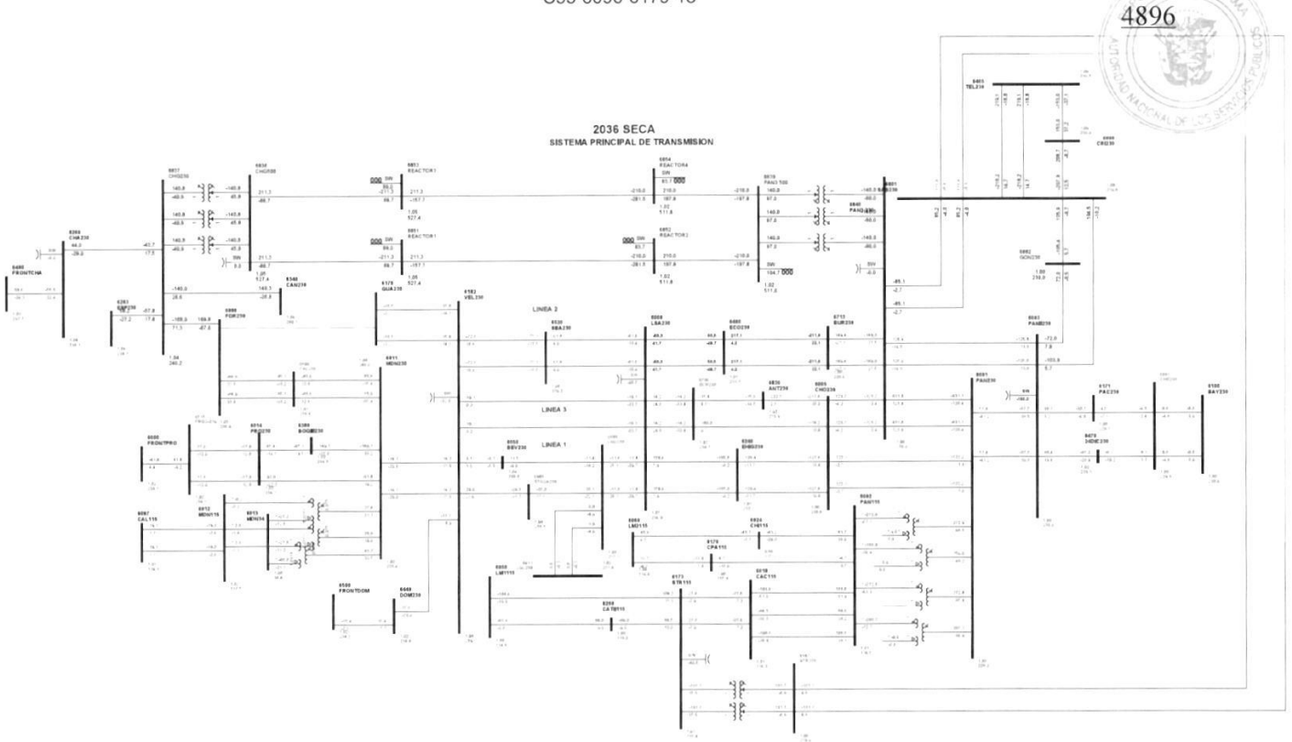

1

Gaceta Oficial Digital
Para verificar la autenticidad de una representación **GO6B073078A532D**
en el sitio web www.gacetaoficial.gob.pa/validar-gaceta

C56-6096-6800-7B

4897

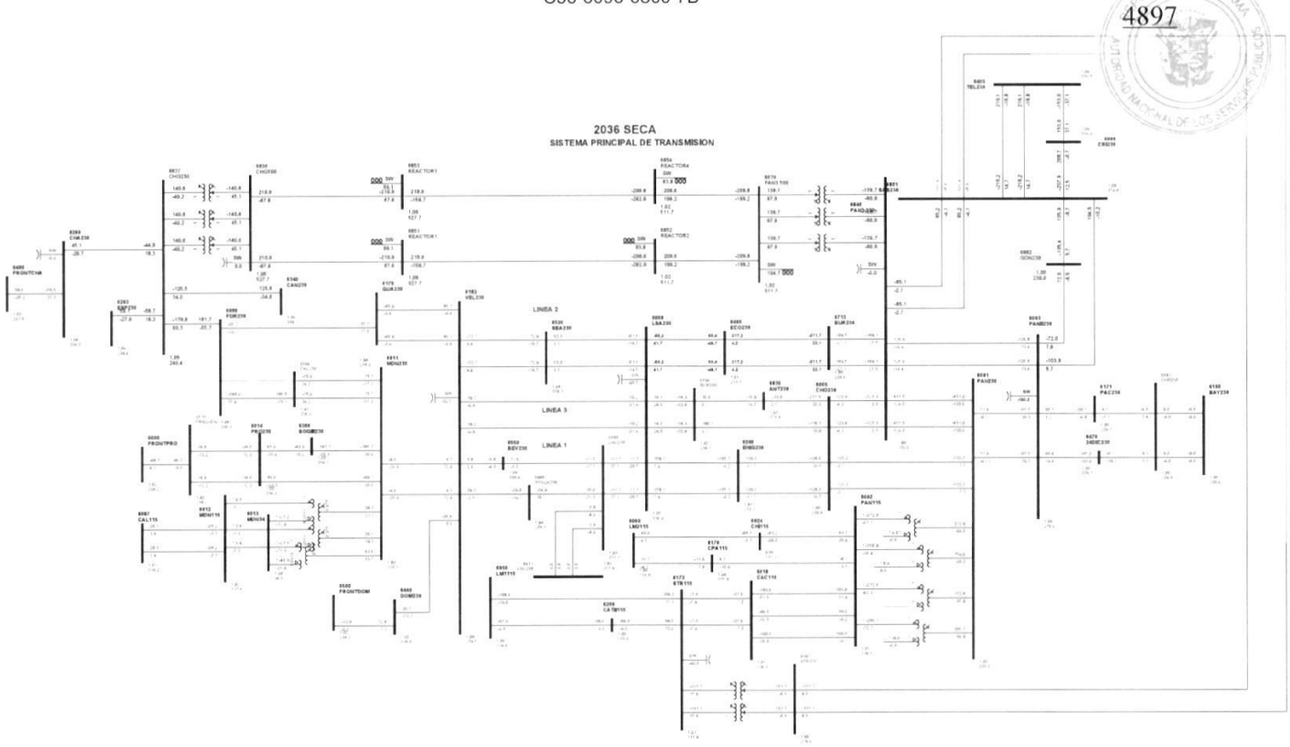

1

Gaceta Oficial Digital
Para verificar la autenticidad de una representación **GO6B073078A532D**
en el sitio web www.gacetaoficial.gob.pa/validar-gaceta

C57-6096-6800-8B

4898

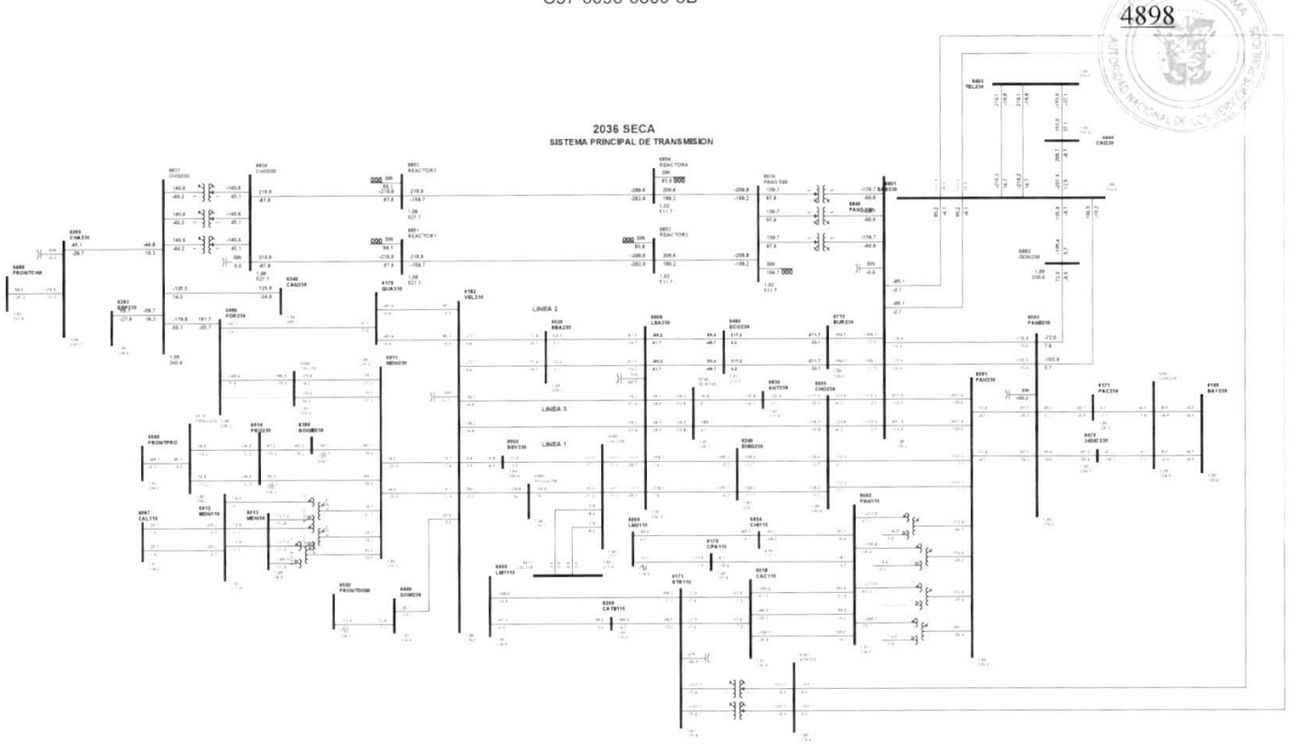

1

Gaceta Oficial Digital
Para verificar la autenticidad de una representación **GO6B073078A532D**
en el sitio web www.gacetaoficial.gob.pa/validar-gaceta

C58-6096-6837-0A

4899

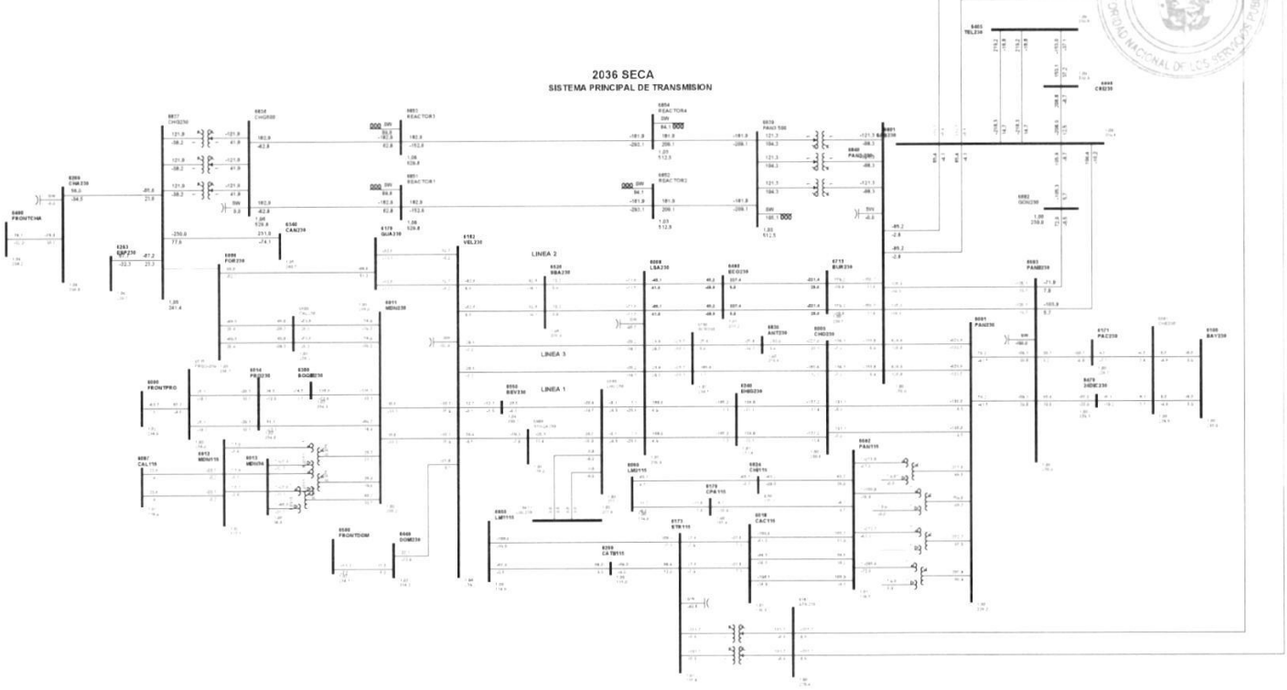

1

Gaceta Oficial Digital
Para verificar la autenticidad de una representación **GO6B073078A532D**
en el sitio web www.gacetaoficial.gob.pa/validar-gaceta

C59-6100-6861-1A

4900

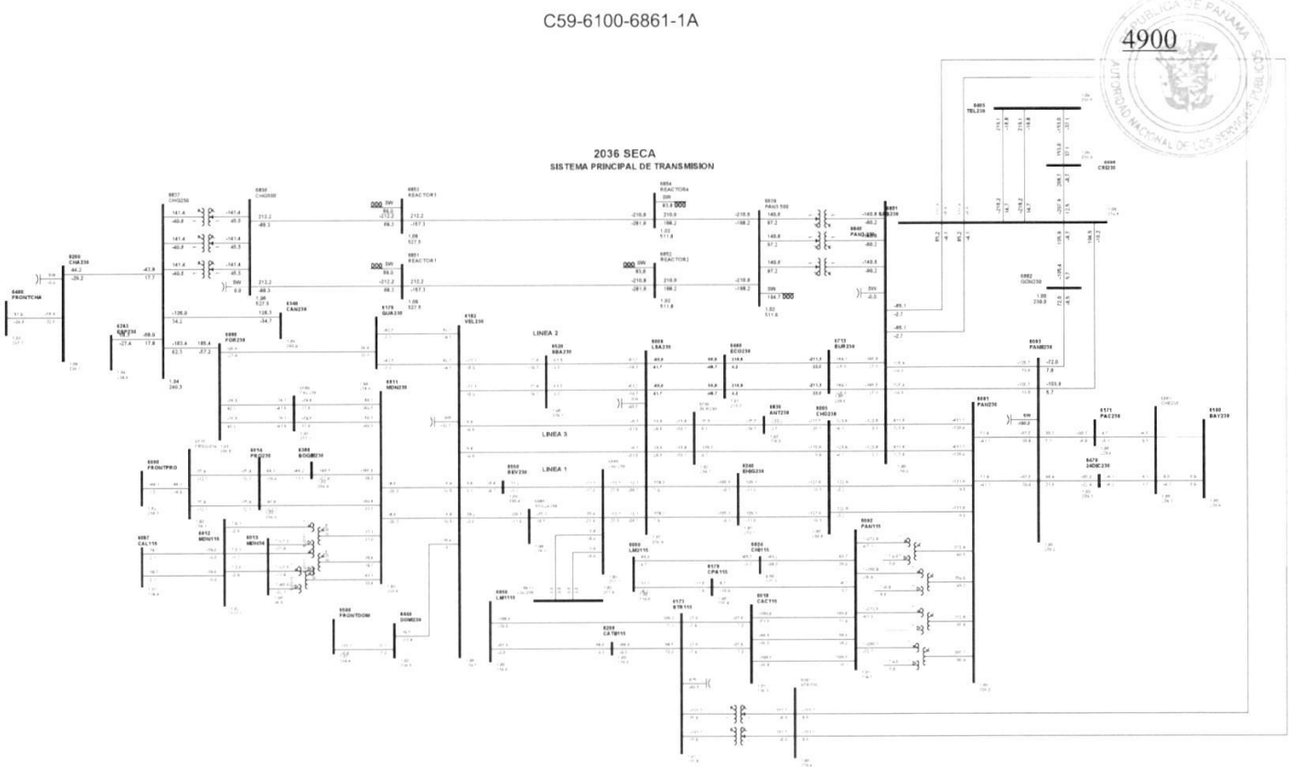

1

Gaceta Oficial Digital
Para verificar la autenticidad de una representación **GO6B073078A532D**
en el sitio web www.gacetaoficial.gob.pa/validar-gaceta

C60-6100-6861-2A

4901

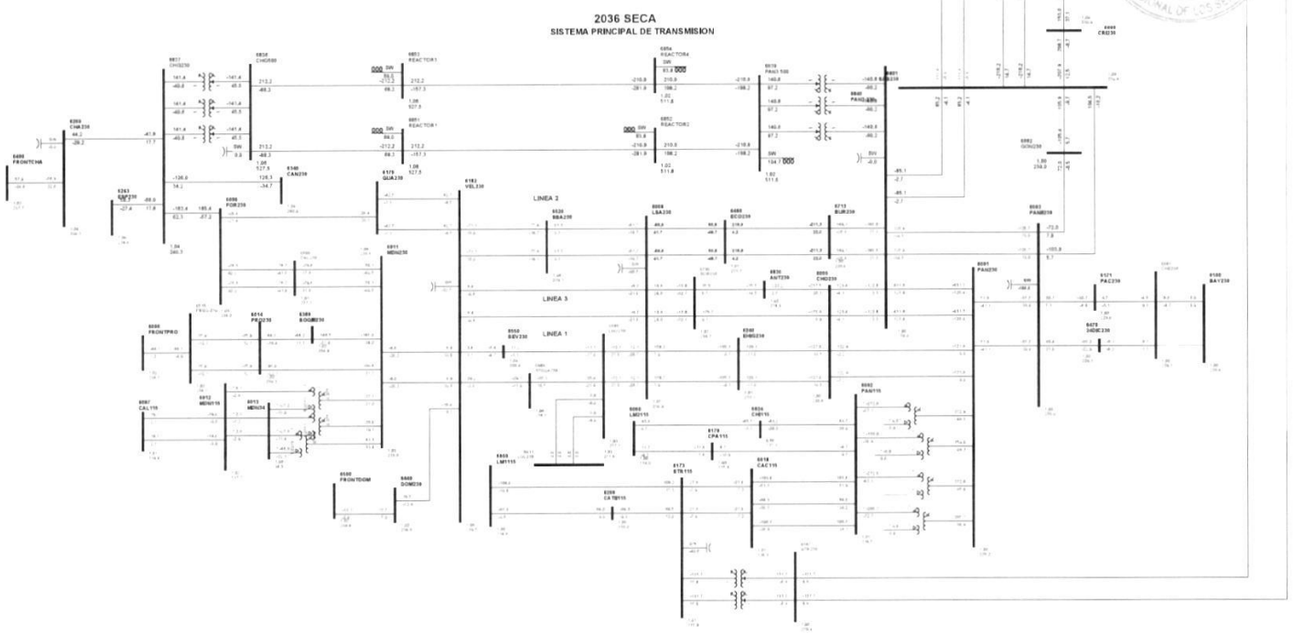

1

Gaceta Oficial Digital
Para verificar la autenticidad de una representación **GO6B073078A532D**
en el sitio web www.gacetaoficial.gob.pa/validar-gaceta

C61-6167-6801-1

4902

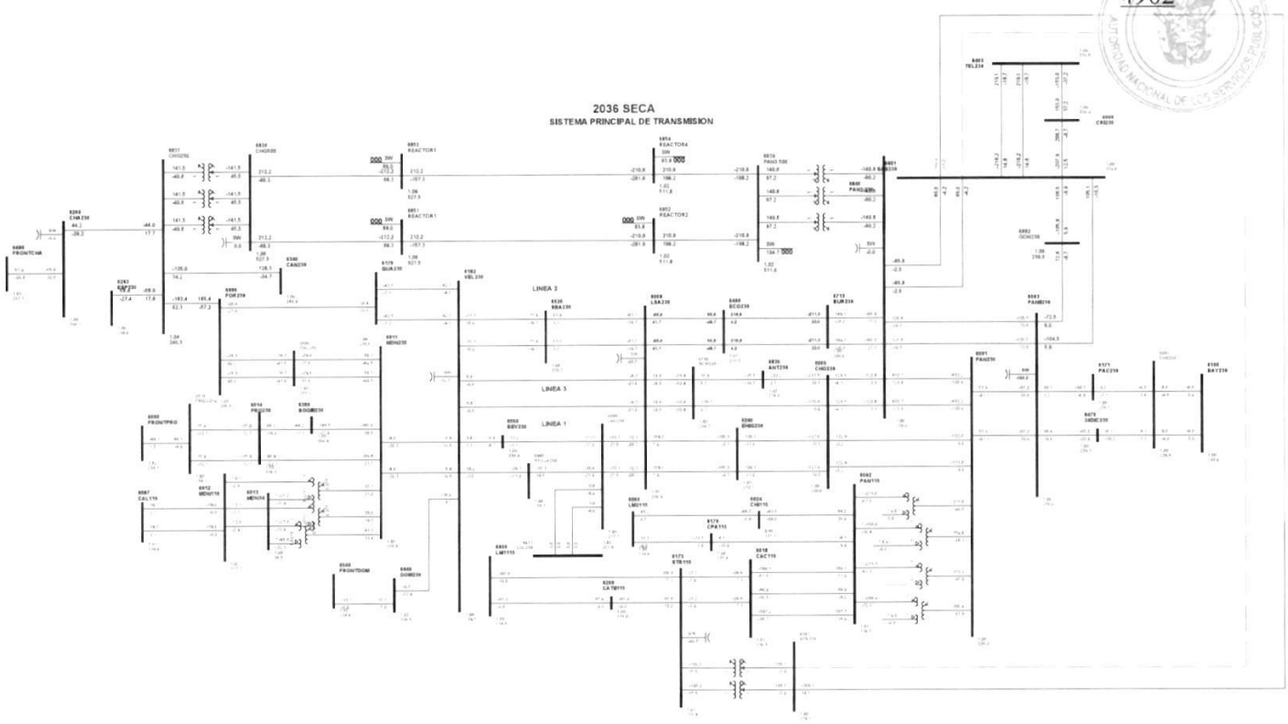

1

Gaceta Oficial Digital
Para verificar la autenticidad de una representación **GO6B073078A532D**
en el sitio web www.gacetaoficial.gob.pa/validar-gaceta

C62-6167-6801-2

4903

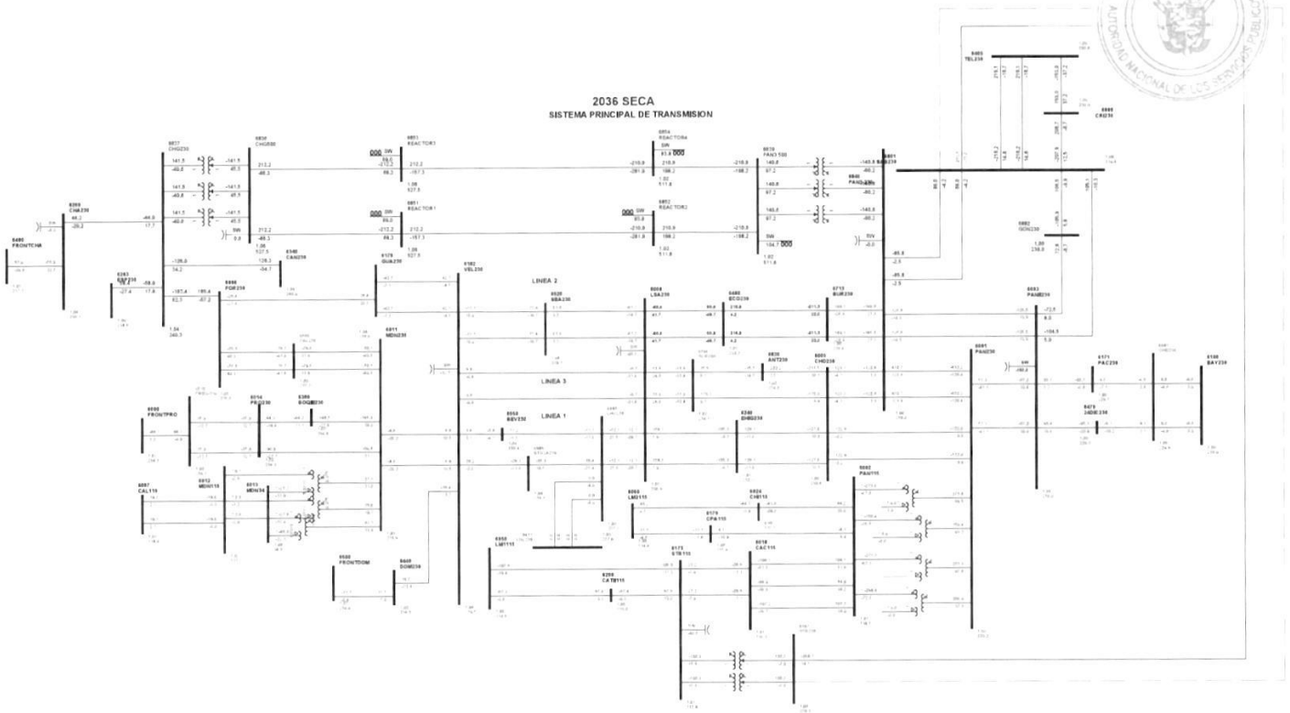

1

Gaceta Oficial Digital
Para verificar la autenticidad de una representación **GO6B073078A532D**
en el sitio web www.gacetaoficial.gob.pa/validar-gaceta

C63-6171-6861-1B

4904

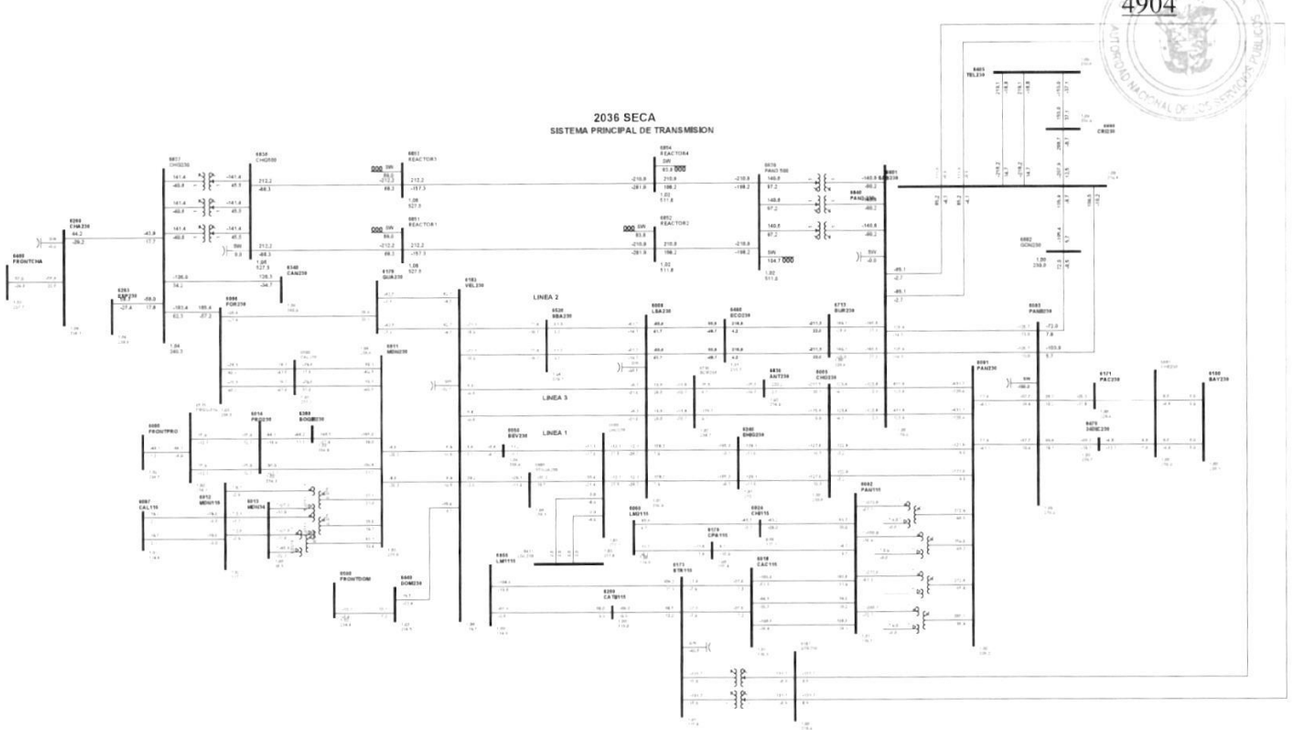

1

Gaceta Oficial Digital
Para verificar la autenticidad de una representación **GO6B073078A532D**
en el sitio web www.gacetaoficial.gob.pa/validar-gaceta

C64-6173-6290-1B

4905

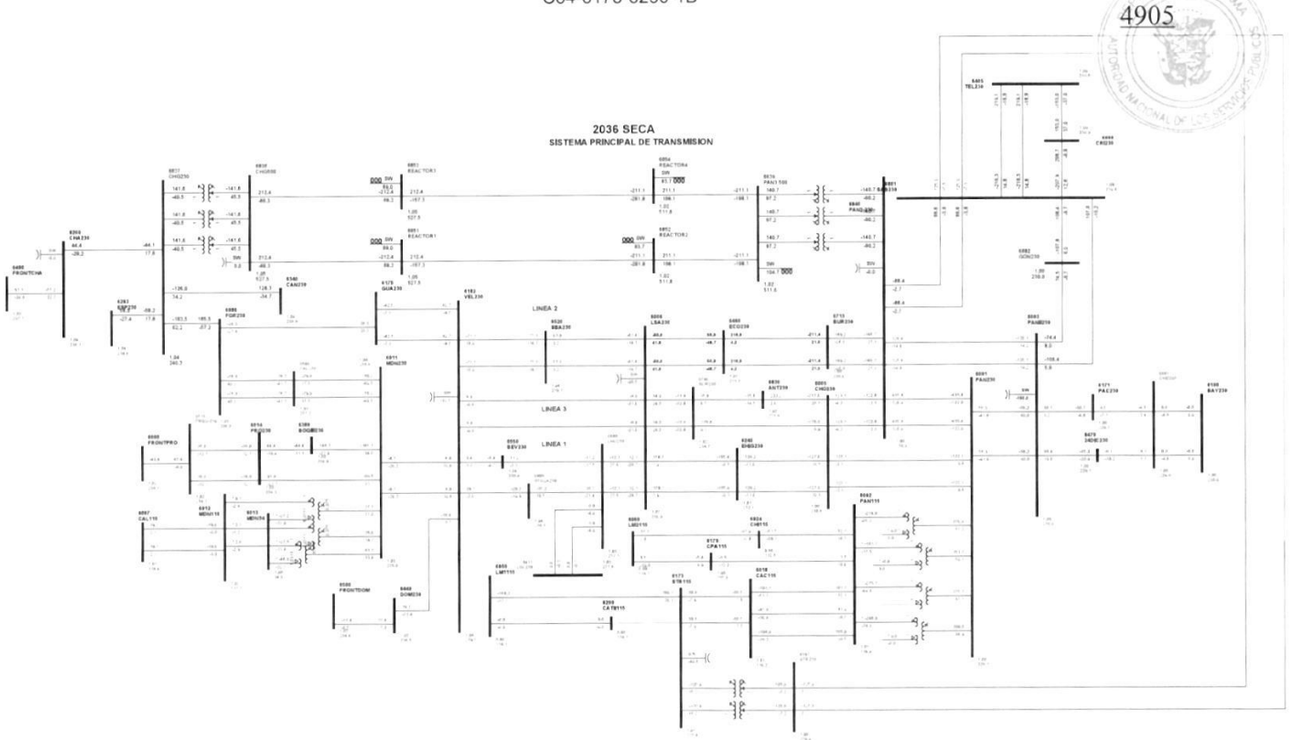

1

Gaceta Oficial Digital
Para verificar la autenticidad de una representación **GO6B073078A532D**
en el sitio web www.gacetaoficial.gob.pa/validar-gaceta

C65-6179-6182-16

4906

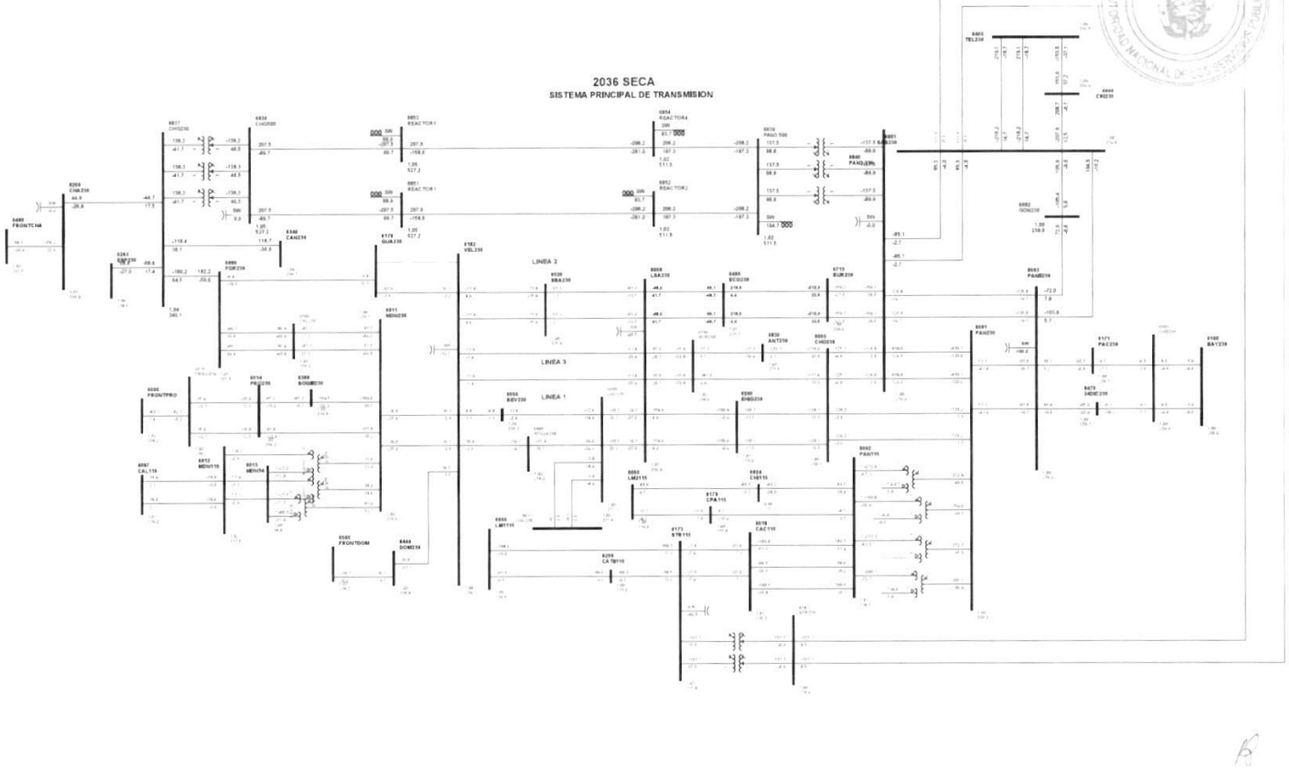

1

Gaceta Oficial Digital
Para verificar la autenticidad de una representación **GO6B073078A532D**
en el sitio web www.gacetaoficial.gob.pa/validar-gaceta

C66-6179-6182-17

4907

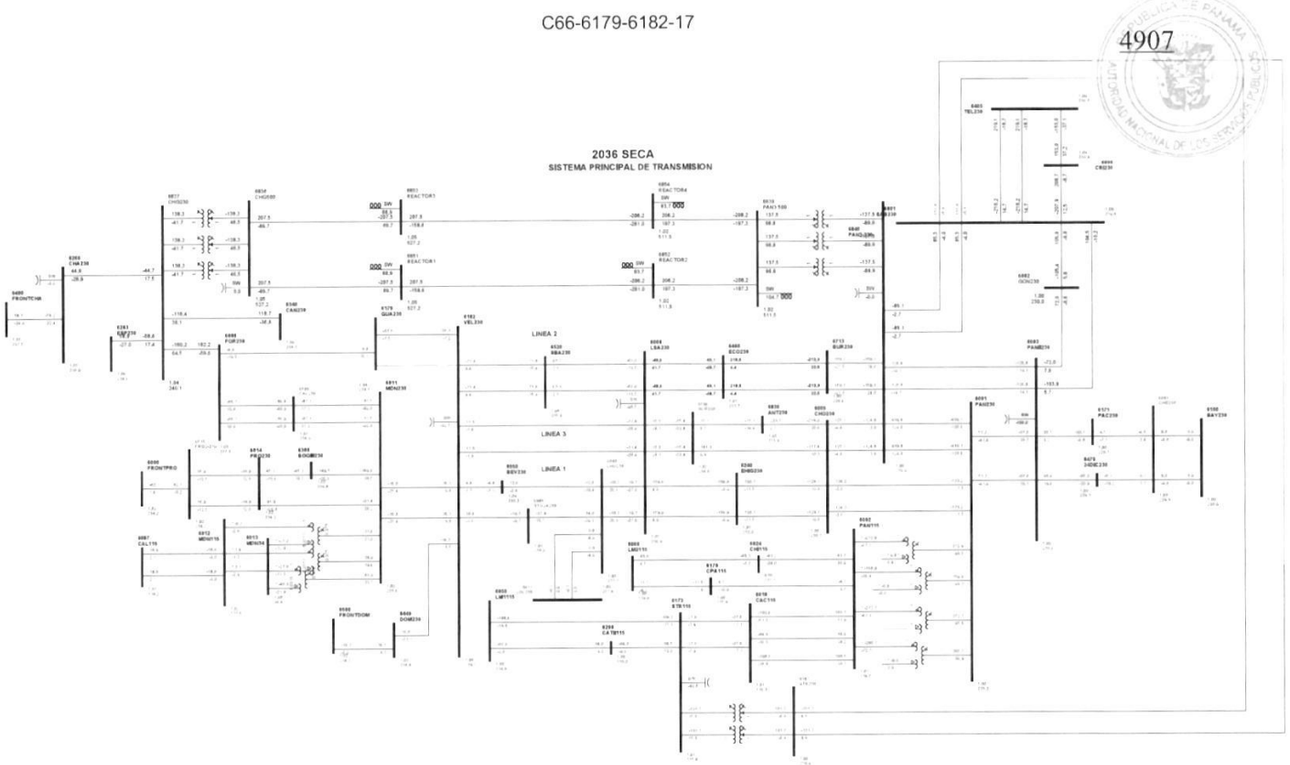

1

Gaceta Oficial Digital
Para verificar la autenticidad de una representación **GO6B073078A532D**
en el sitio web www.gacetaoficial.gob.pa/validar-gaceta

C67-6179-6340-29

4908

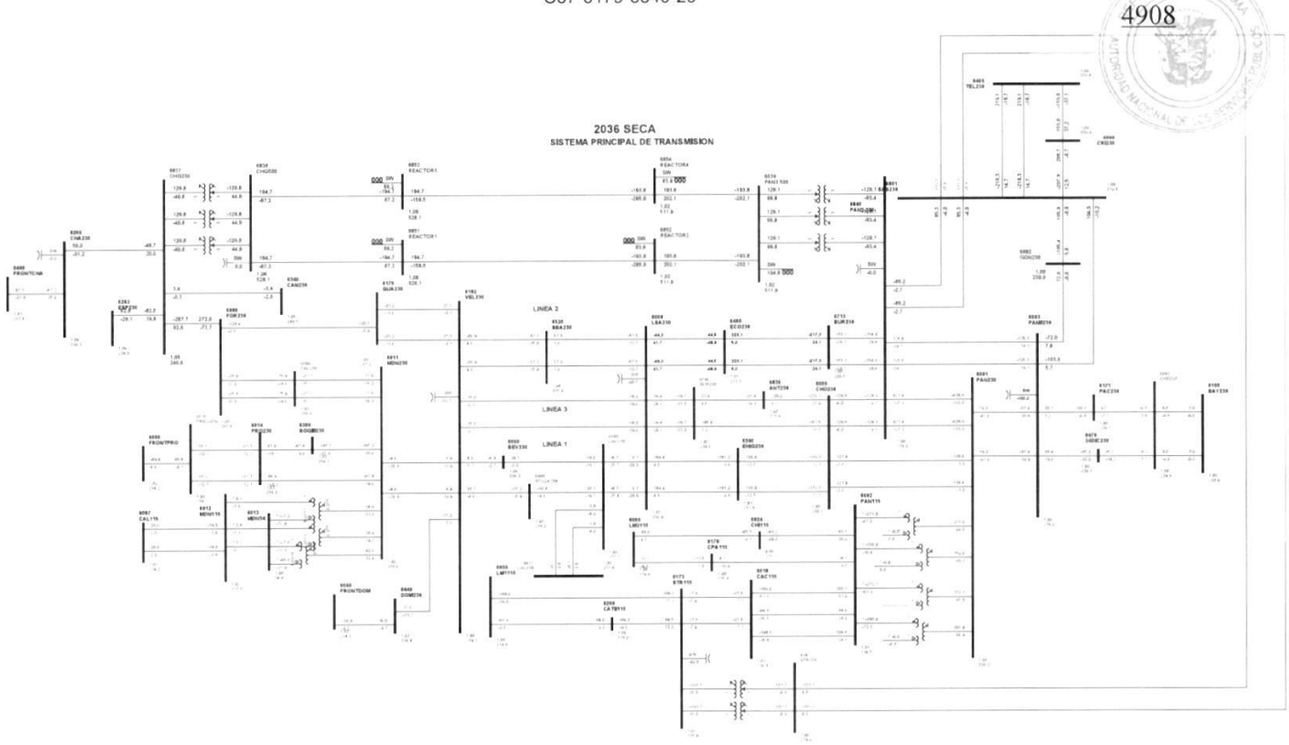

1

Gaceta Oficial Digital
Para verificar la autenticidad de una representación **GO6B073078A532D**
en el sitio web www.gacetaoficial.gob.pa/validar-gaceta

C68-6182-6440-5A

4909

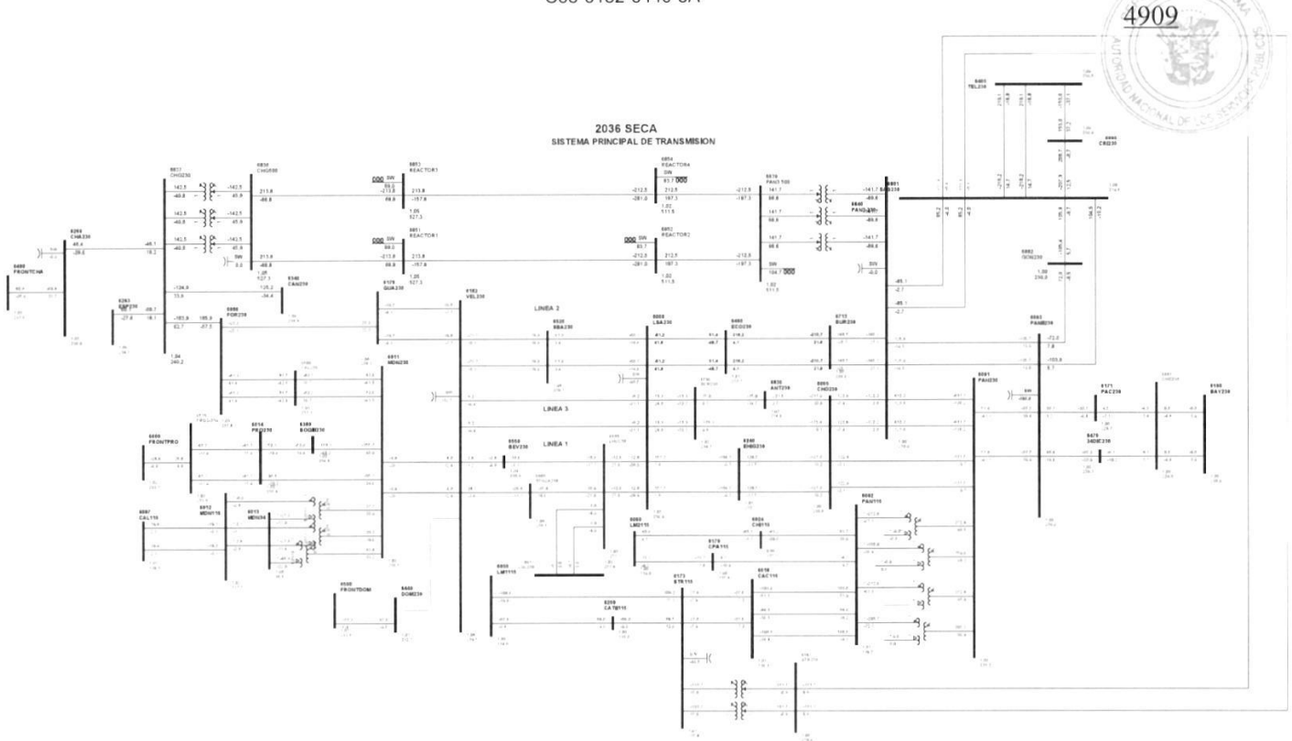

1

Gaceta Oficial Digital
Para verificar la autenticidad de una representación **GO6B073078A532D**
en el sitio web www.gacetaoficial.gob.pa/validar-gaceta

C69-6182-6520-4B

4910

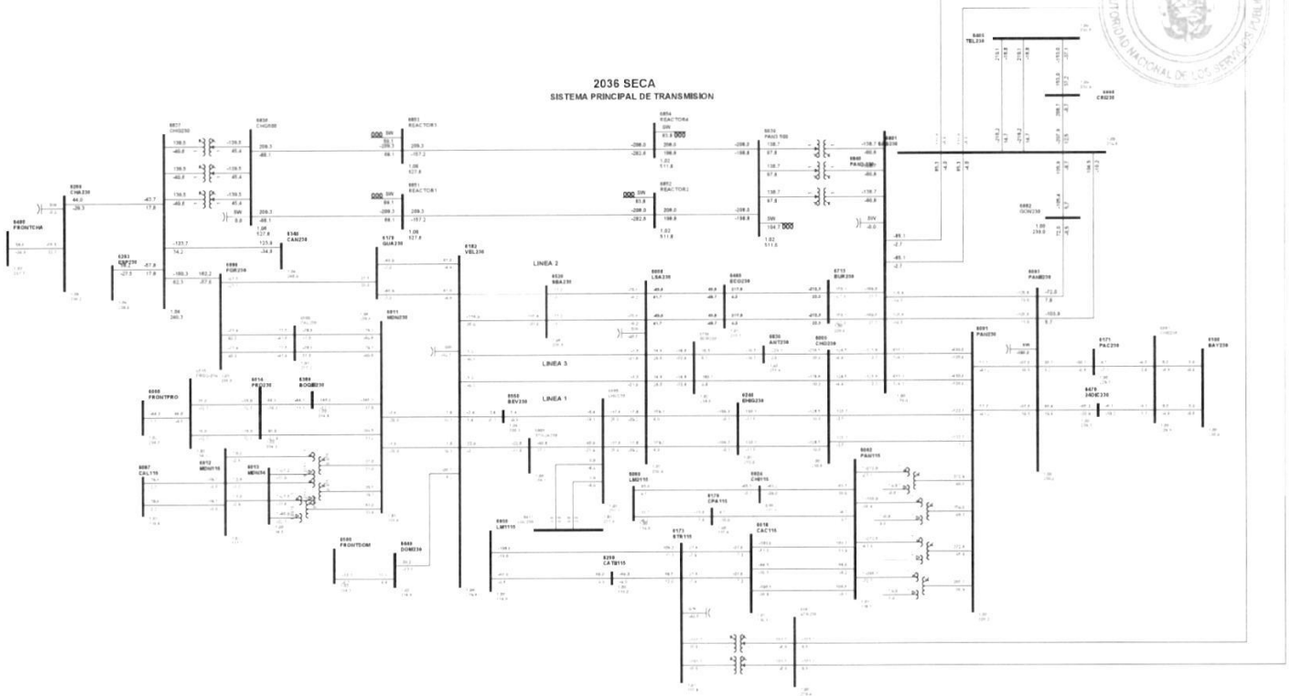

1

Gaceta Oficial Digital
Para verificar la autenticidad de una representación **GO6B073078A532D**
en el sitio web www.gacetaoficial.gob.pa/validar-gaceta

C70-6182-6520-5B

4911

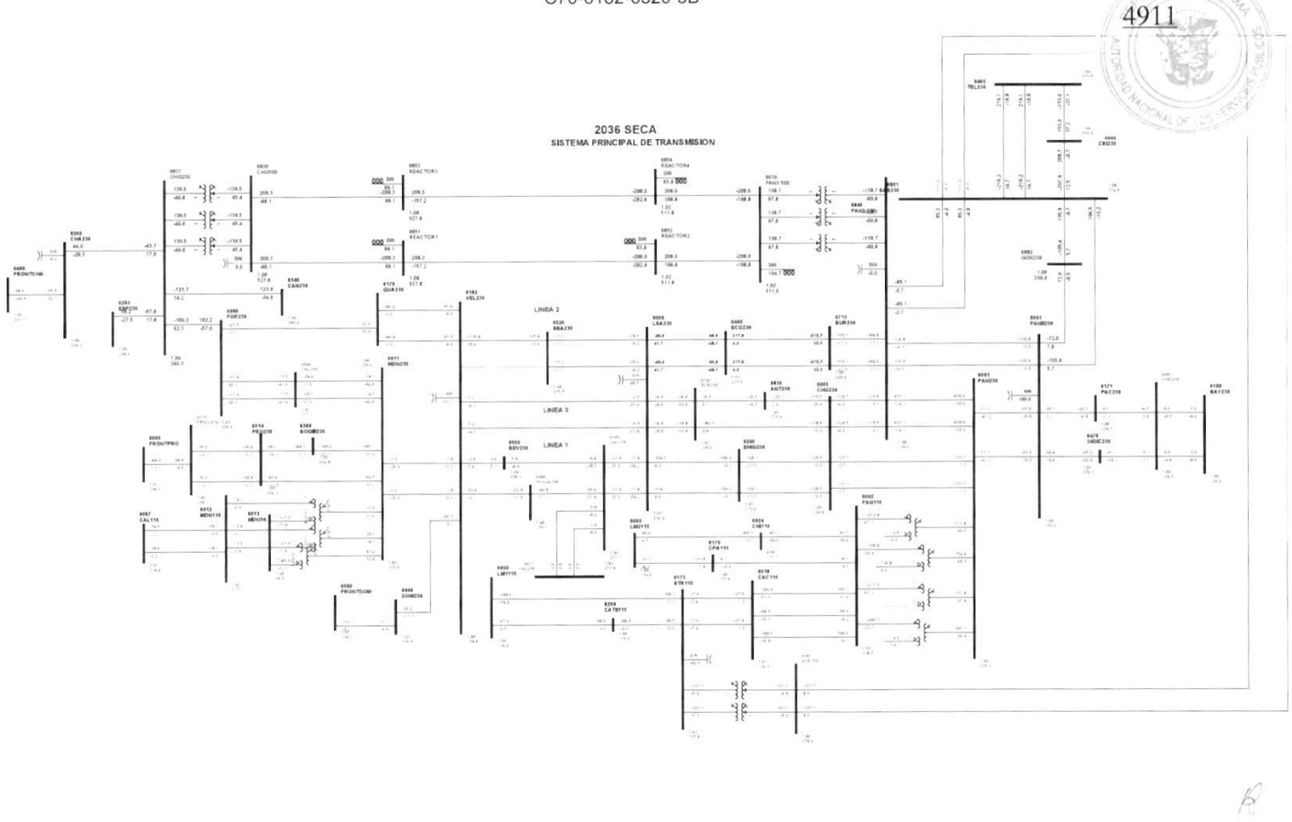

1

Gaceta Oficial Digital
Para verificar la autenticidad de una representación **GO6B073078A532D**
en el sitio web www.gacetaoficial.gob.pa/validar-gaceta

C71-6182-6550-6C

4912

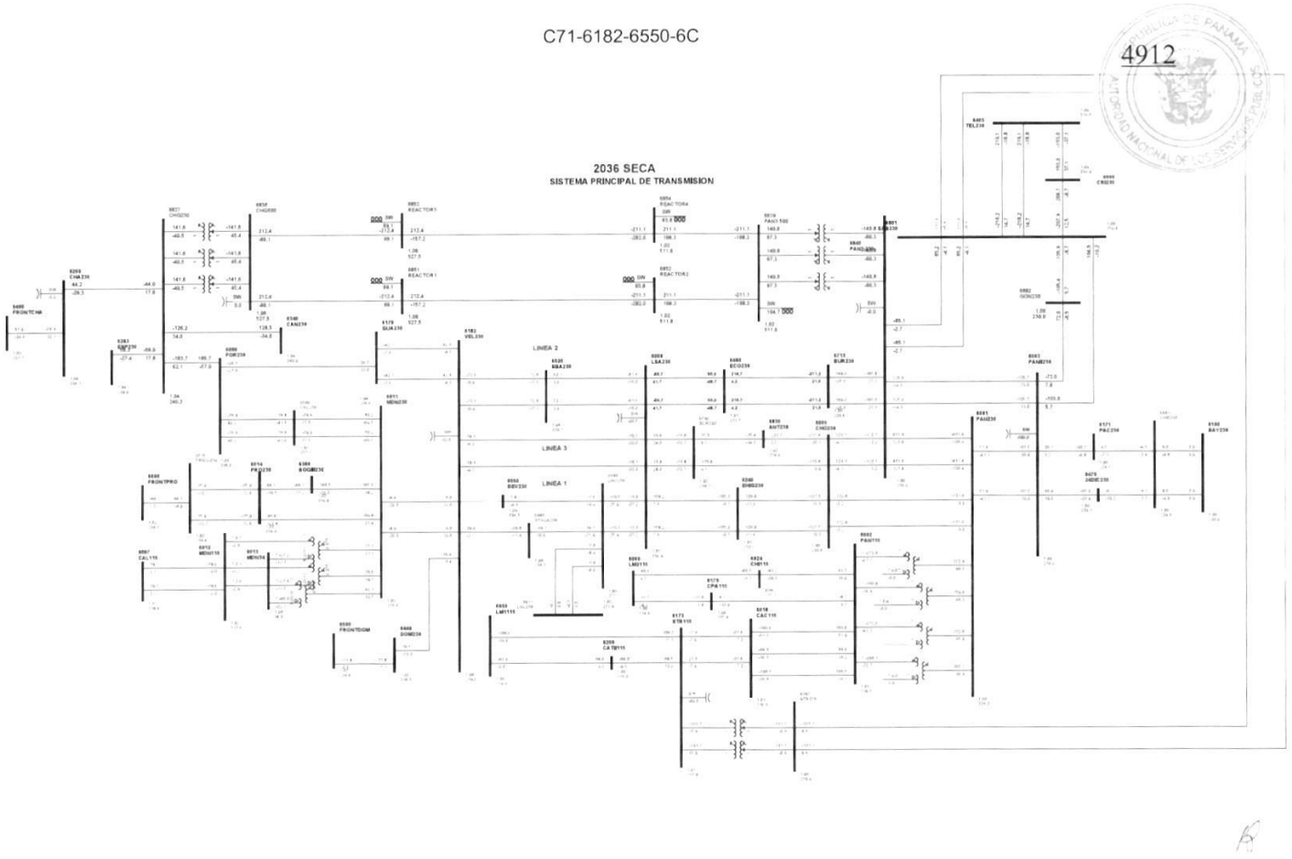

1

Gaceta Oficial Digital
Para verificar la autenticidad de una representación **GO6B073078A532D**
en el sitio web www.gacetaoficial.gob.pa/validar-gaceta

C72-6182-6969-5C

4913

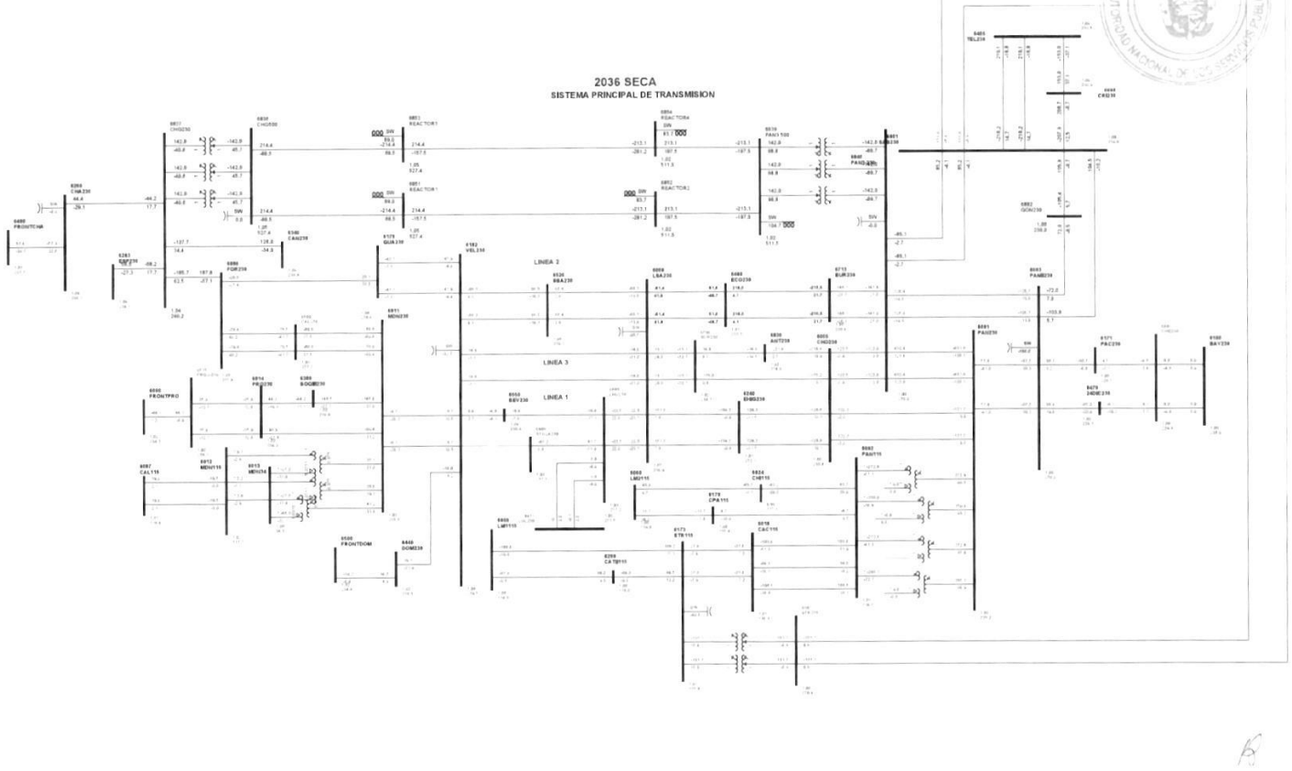

1

Gaceta Oficial Digital
Para verificar la autenticidad de una representación **GO6B073078A532D**
en el sitio web www.gacetaoficial.gob.pa/validar-gaceta

C73-6260-6263-0C

4914

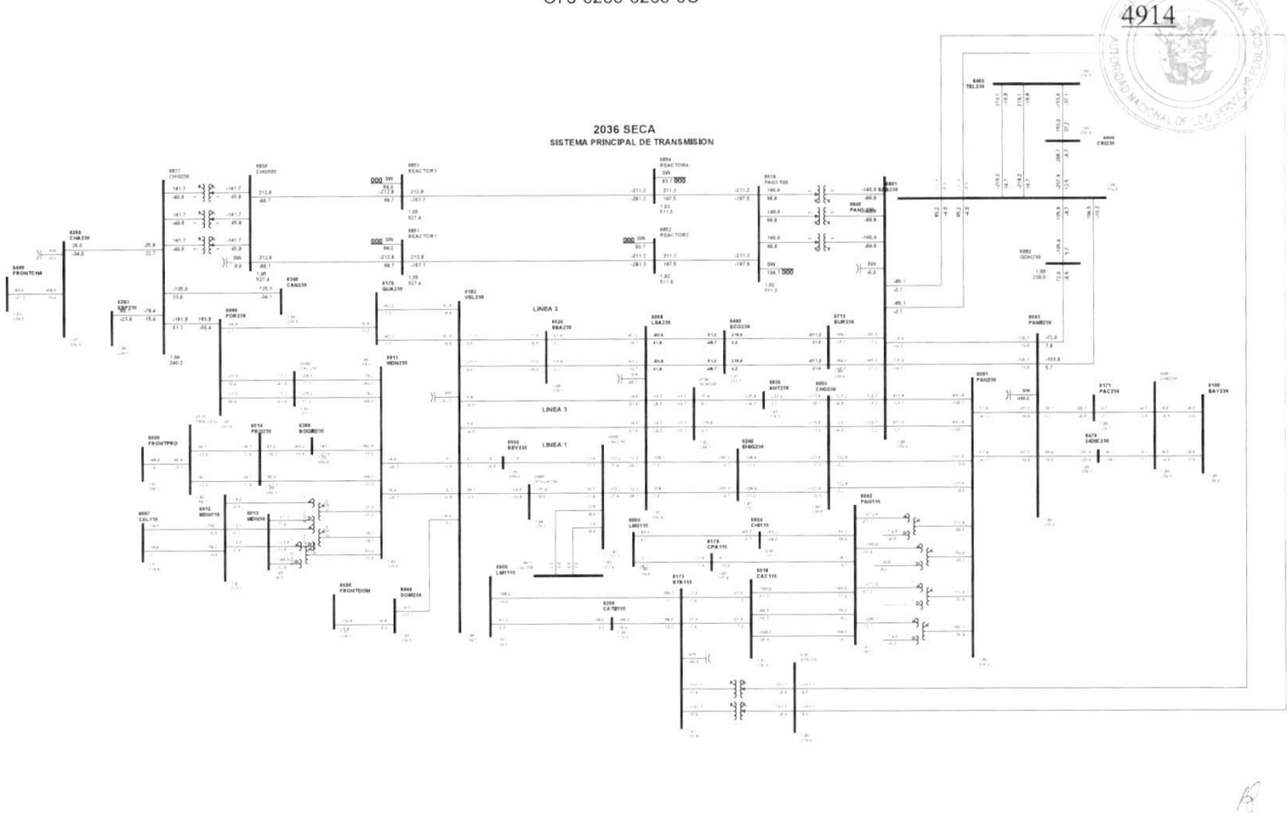

1

Gaceta Oficial Digital
Para verificar la autenticidad de una representación **GO6B073078A532D**
en el sitio web www.gacetaoficial.gob.pa/validar-gaceta

C74-6260-6400-21

4915

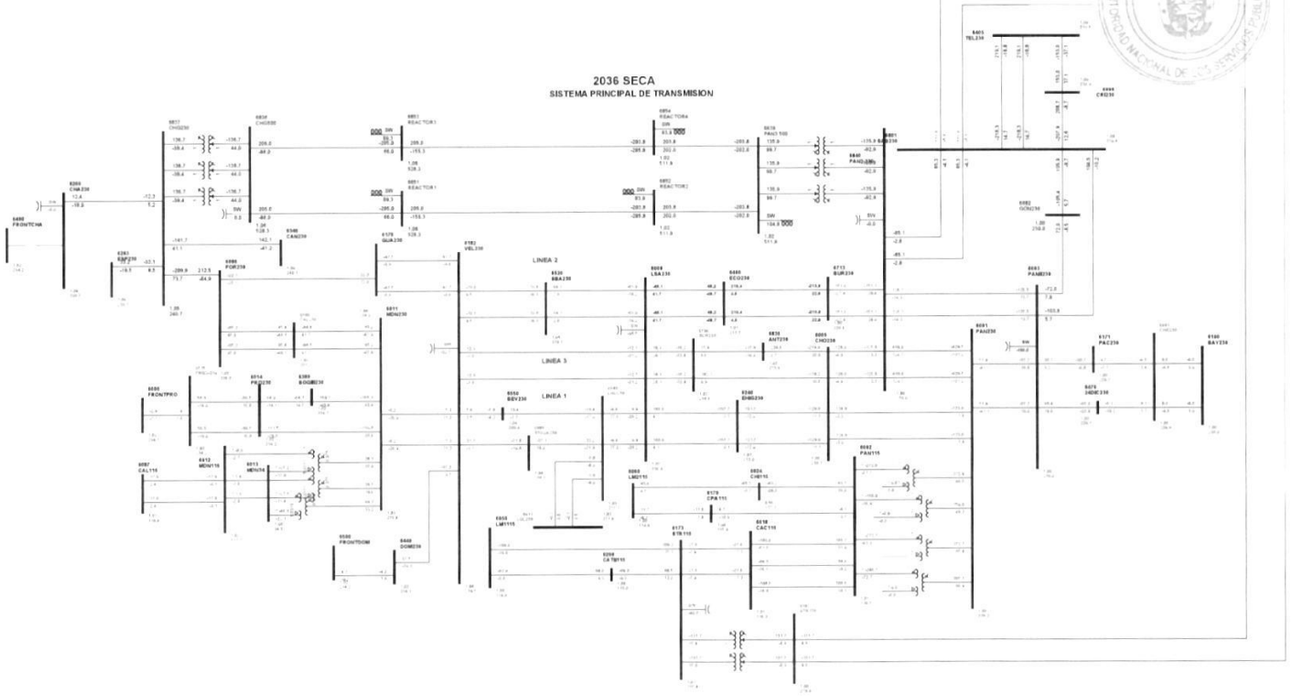

1

Gaceta Oficial Digital
Para verificar la autenticidad de una representación **GO6B073078A532D**
en el sitio web www.gacetaoficial.gob.pa/validar-gaceta

C75-6260-6837-0B

4916

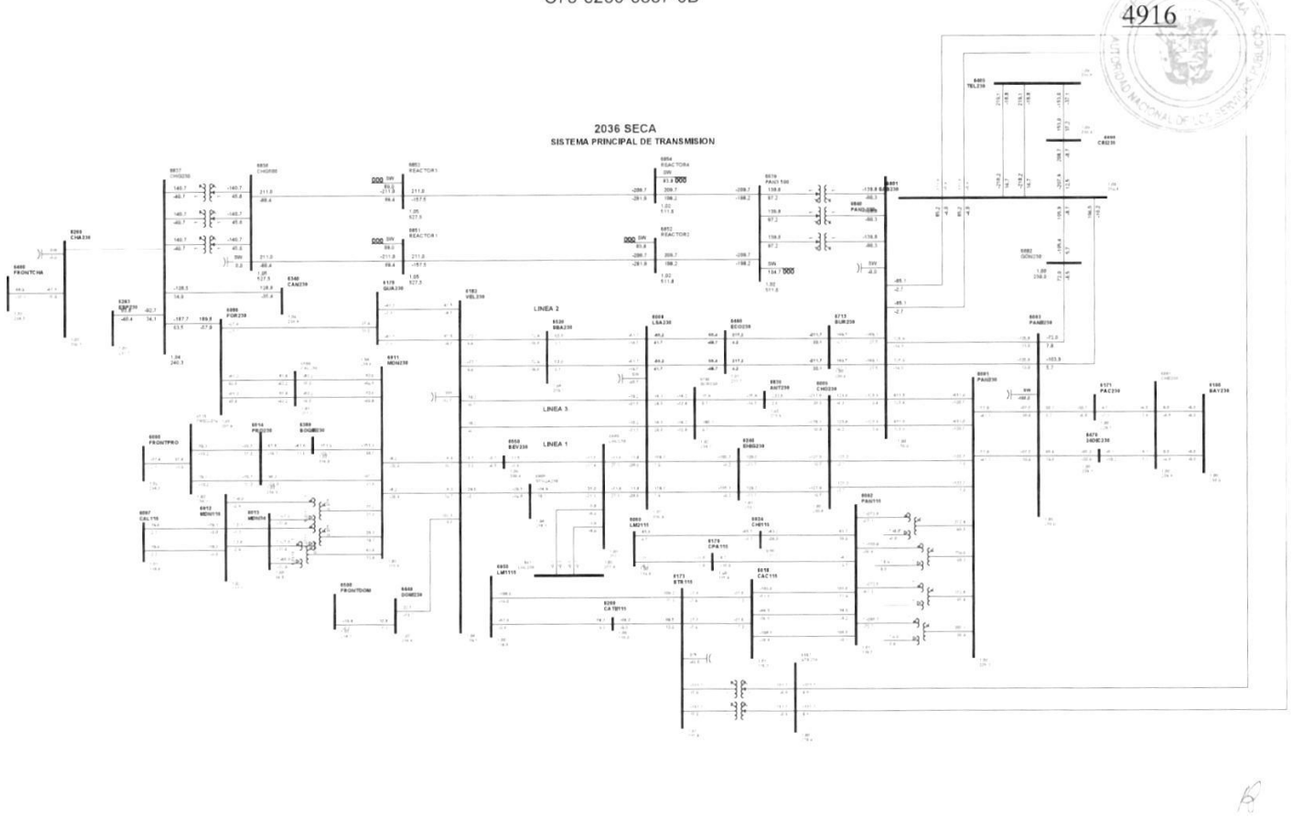

1

Gaceta Oficial Digital
Para verificar la autenticidad de una representación **GO6B073078A532D**
en el sitio web www.gacetaoficial.gob.pa/validar-gaceta

C76-6263-6837-0B

4917

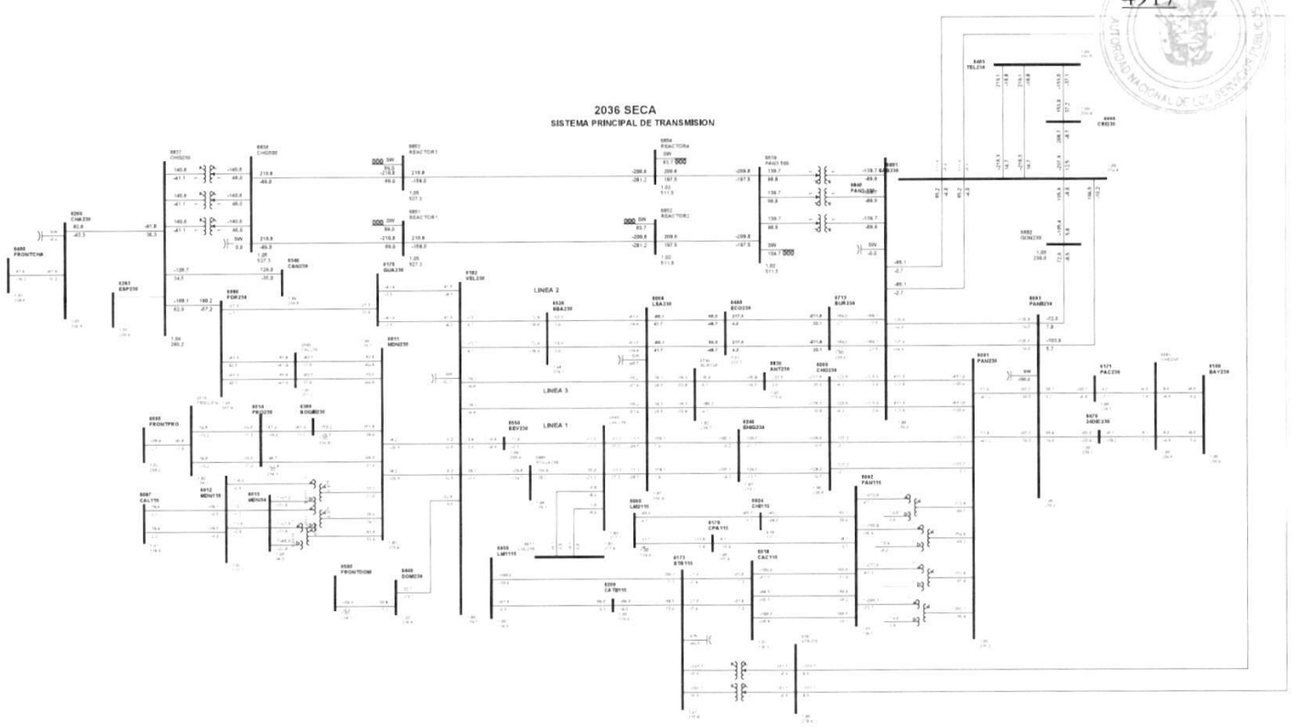

1

C77-6298-6517-25

4918

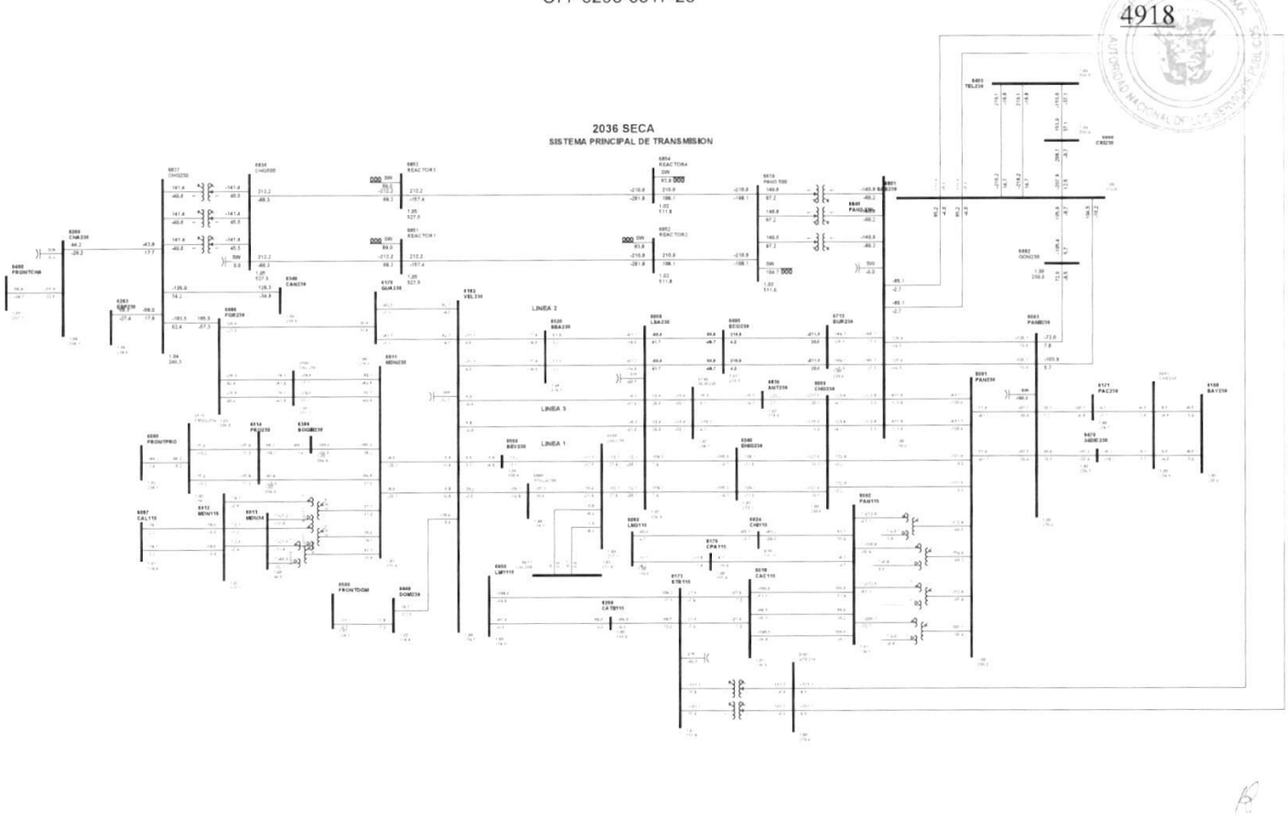

1

Gaceta Oficial Digital
Para verificar la autenticidad de una representación **GO6B073078A532D**
en el sitio web www.gacetaoficial.gob.pa/validar-gaceta

C78-6340-6837-0A

4919

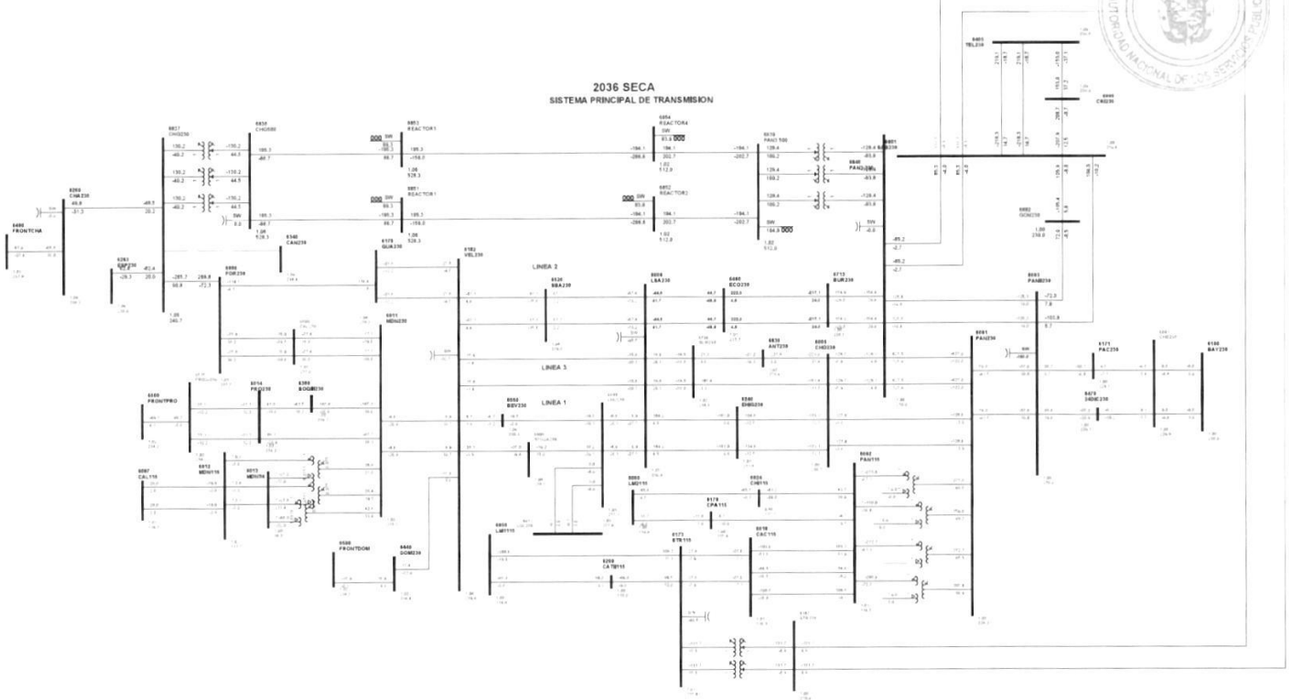

1

Gaceta Oficial Digital
Para verificar la autenticidad de una representación **GO6B073078A532D**
en el sitio web www.gacetaoficial.gob.pa/validar-gaceta

C79-6405-6801-5B

4920

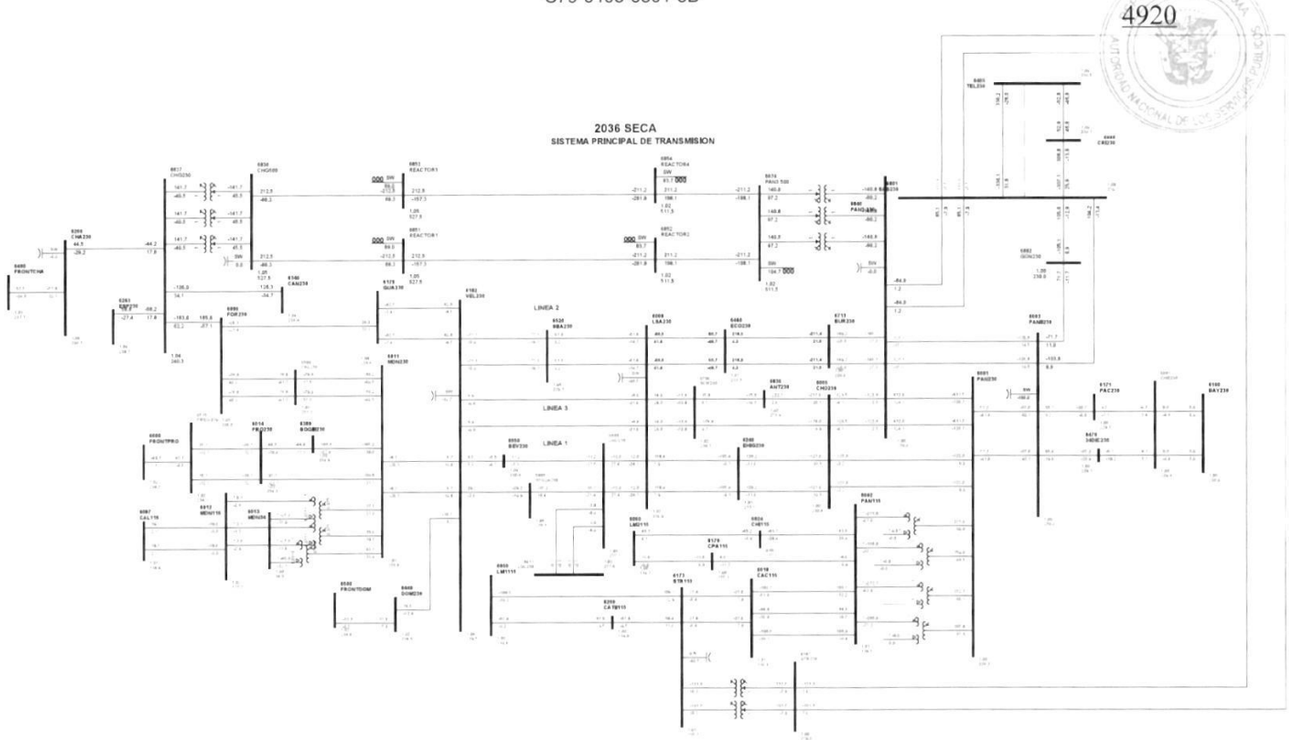

1

Gaceta Oficial Digital
Para verificar la autenticidad de una representación **GO6B073078A532D**
en el sitio web www.gacetaoficial.gob.pa/validar-gaceta

C80-6405-6801-62

4921

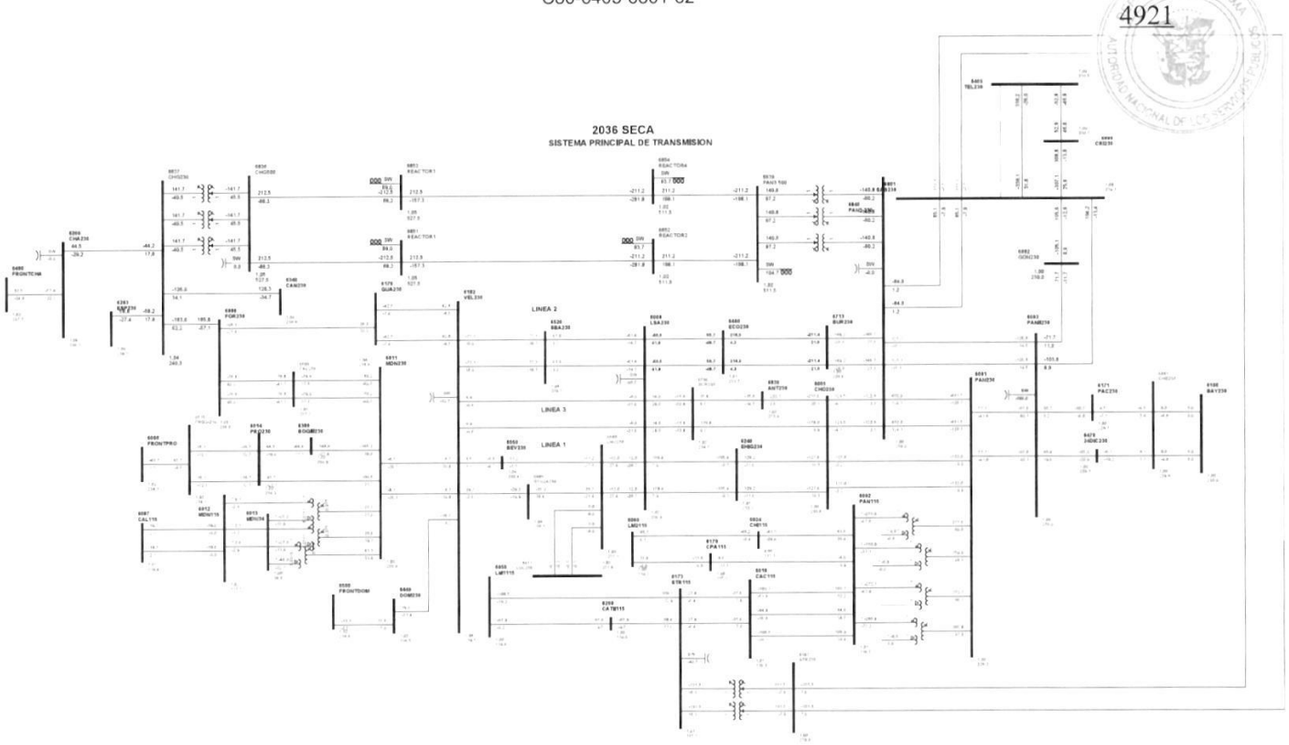

1

Gaceta Oficial Digital
Para verificar la autenticidad de una representación **GO6B073078A532D**
en el sitio web www.gacetaoficial.gob.pa/validar-gaceta

C81-6405-6808-5C

4922

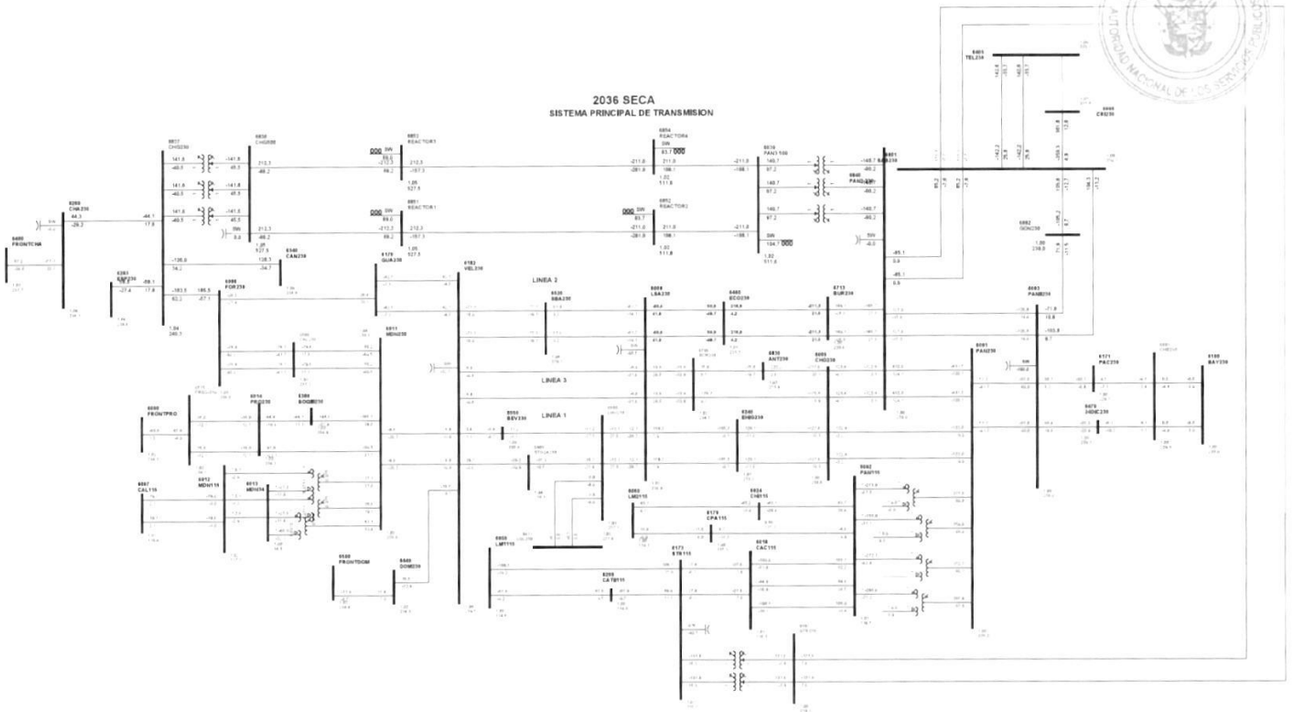

1

C82-6411-6885-1

4923

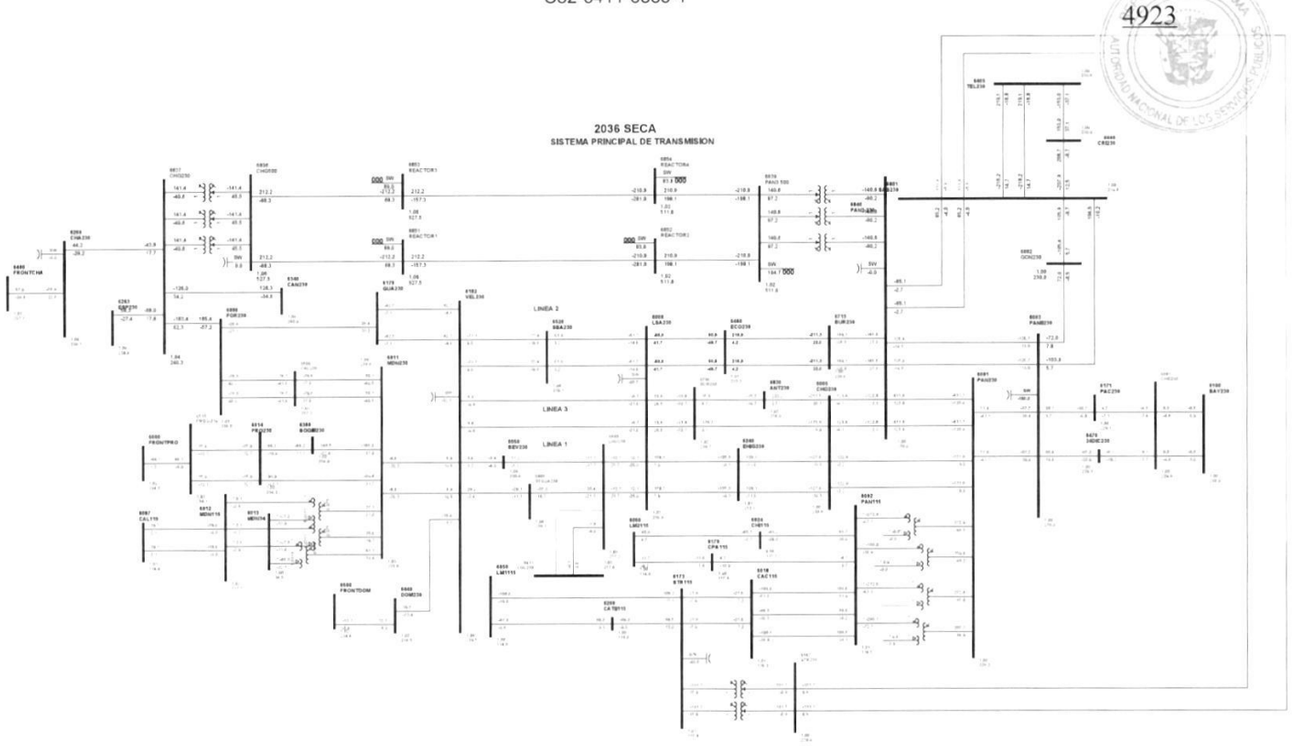

1

Gaceta Oficial Digital
Para verificar la autenticidad de una representación **GO6B073078A532D**
en el sitio web www.gacetaoficial.gob.pa/validar-gaceta

C83-6411-6885-2

4924

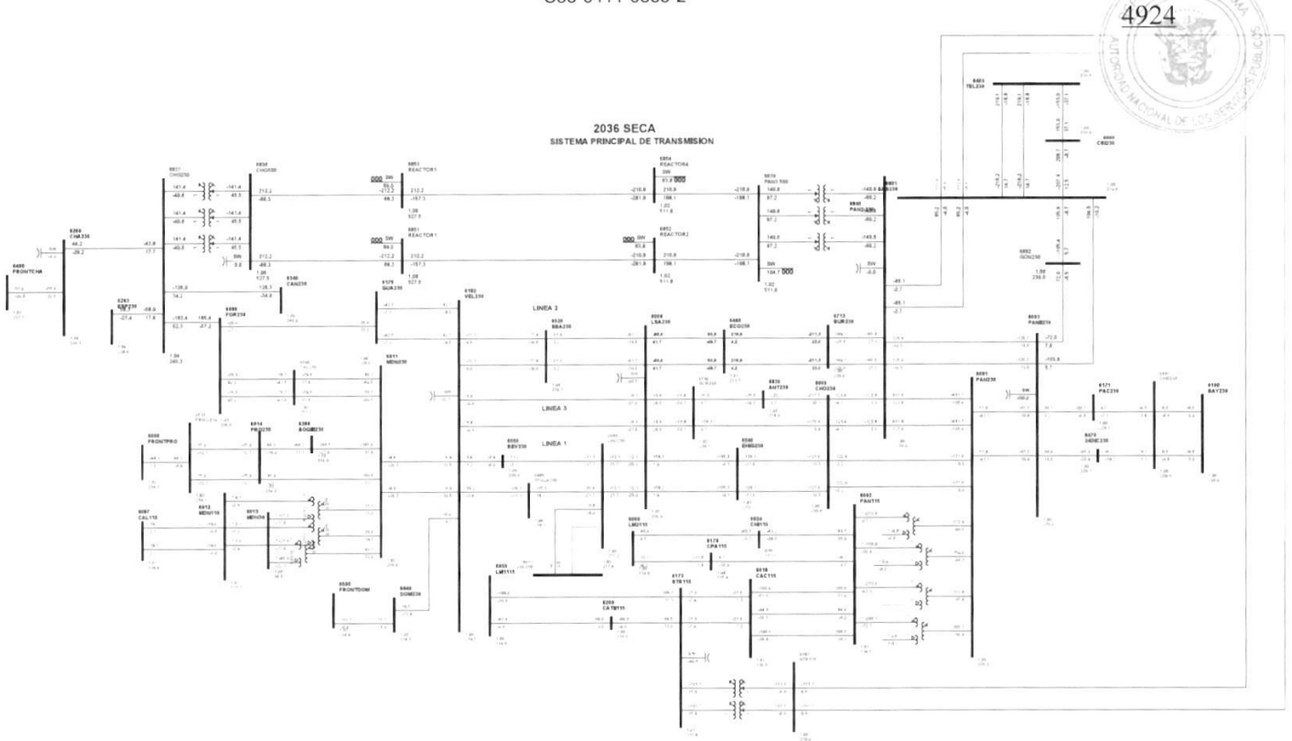

1

Gaceta Oficial Digital
Para verificar la autenticidad de una representación **GO6B073078A532D**
en el sitio web www.gacetaoficial.gob.pa/validar-gaceta

C84-6440-6500-5B

4925

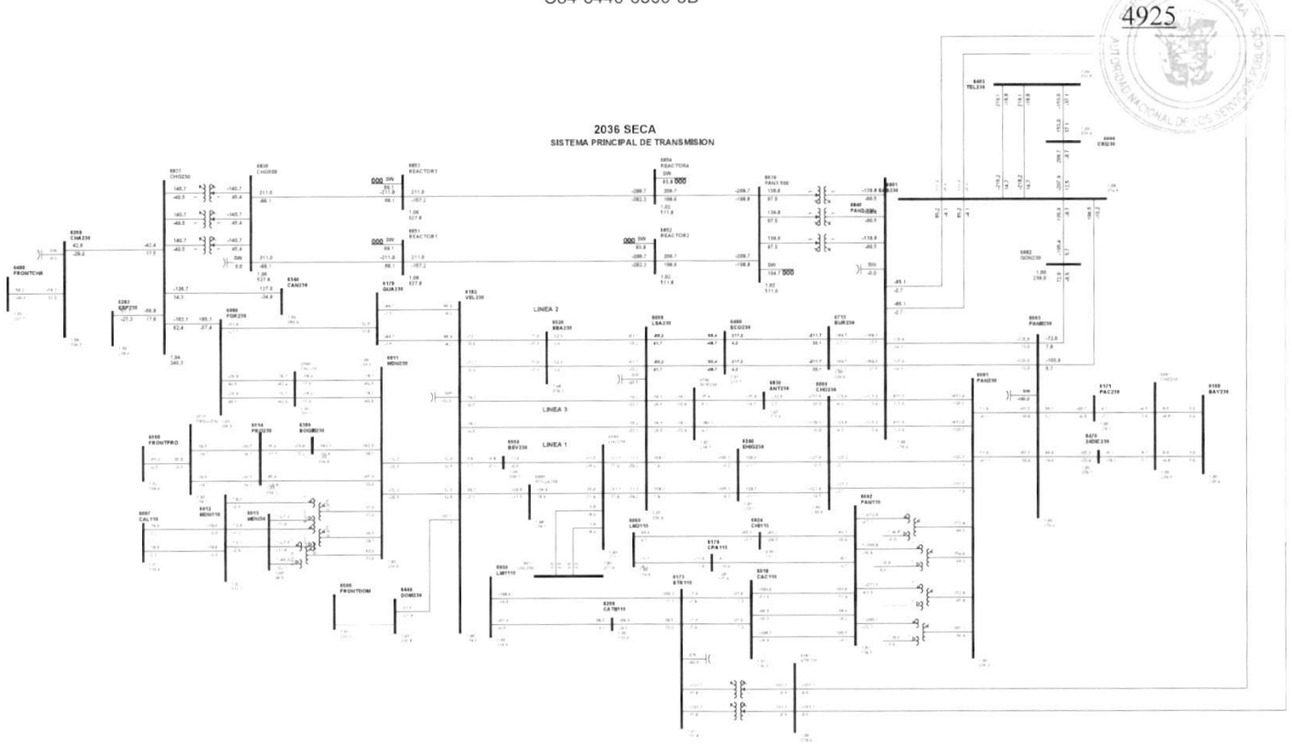

1

Gaceta Oficial Digital
Para verificar la autenticidad de una representación **GO6B073078A532D**
en el sitio web www.gacetaoficial.gob.pa/validar-gaceta

C85-6460-6713-2C

4926

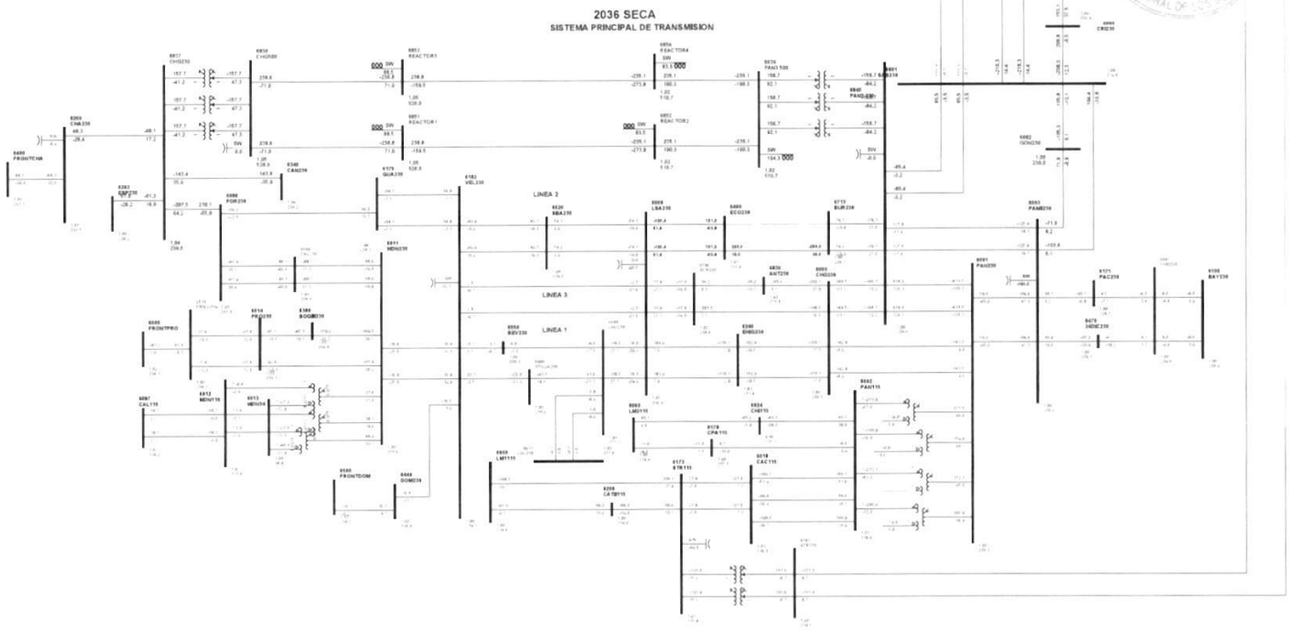

1

Gaceta Oficial Digital
Para verificar la autenticidad de una representación **GO6B073078A532D**
en el sitio web www.gacetaoficial.gob.pa/validar-gaceta

C86-6460-6713-3C

4927

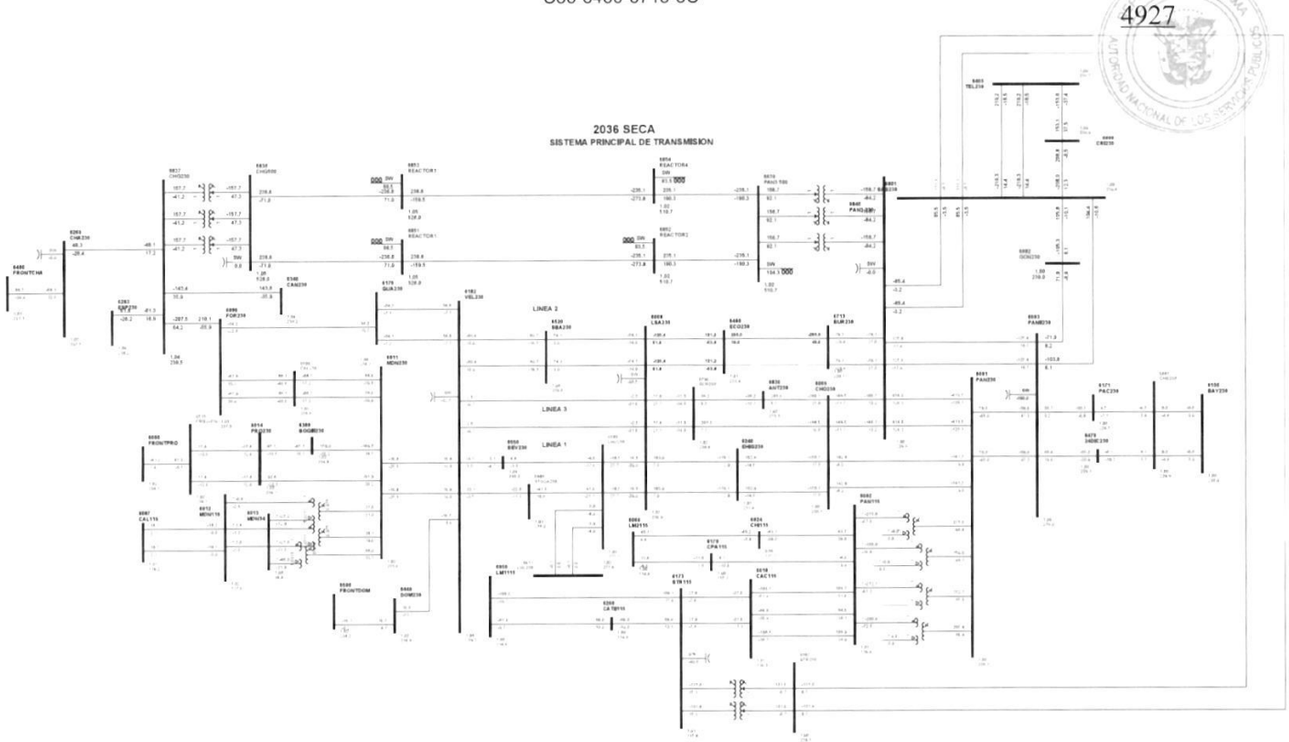

1

Gaceta Oficial Digital
Para verificar la autenticidad de una representación **GO6B073078A532D**
en el sitio web www.gacetaoficial.gob.pa/validar-gaceta

C87-6470-6861-2B

4928

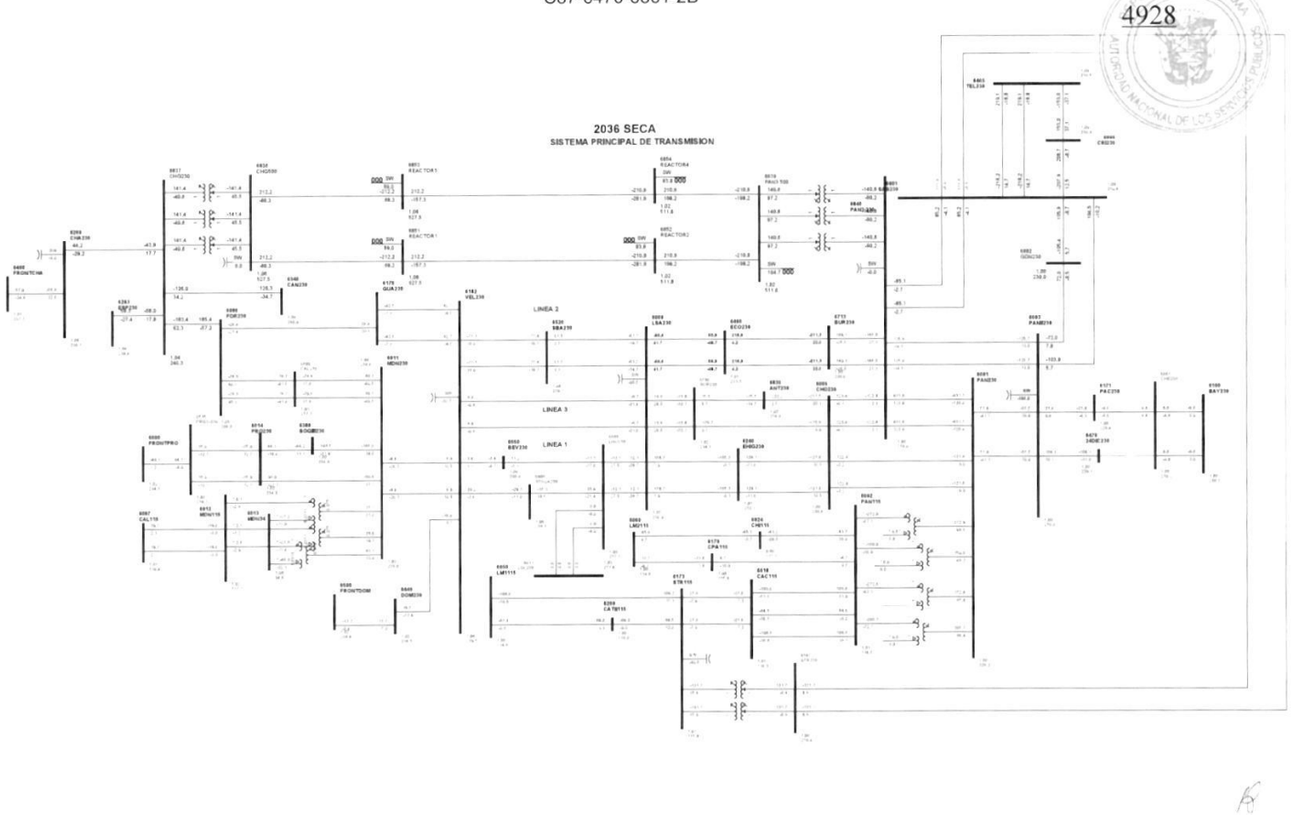

1

Gaceta Oficial Digital
Para verificar la autenticidad de una representación **GO6B073078A532D**
en el sitio web www.gacetaoficial.gob.pa/validar-gaceta

C88-6520-6855-1

4929

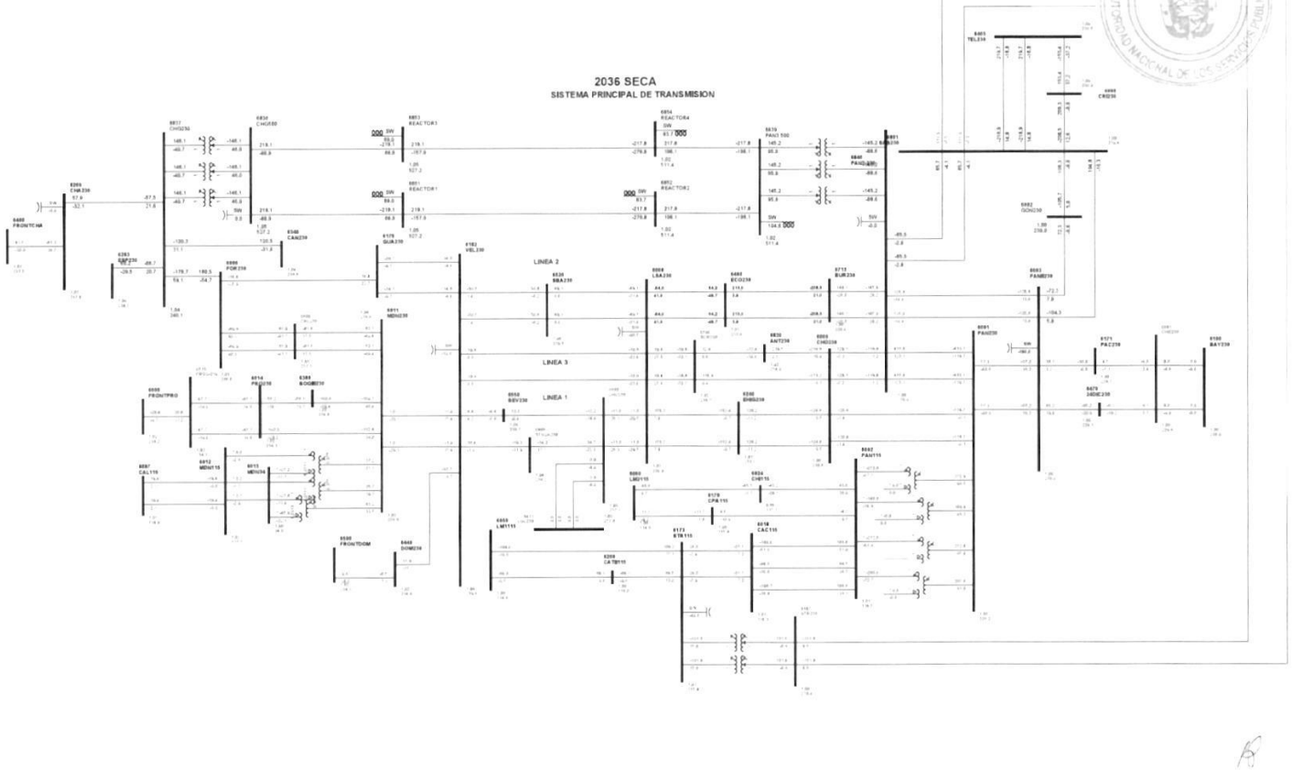

1

Gaceta Oficial Digital
Para verificar la autenticidad de una representación **GO6B073078A532D**
en el sitio web www.gacetaoficial.gob.pa/validar-gaceta

C89-6550-6885-6B

4930

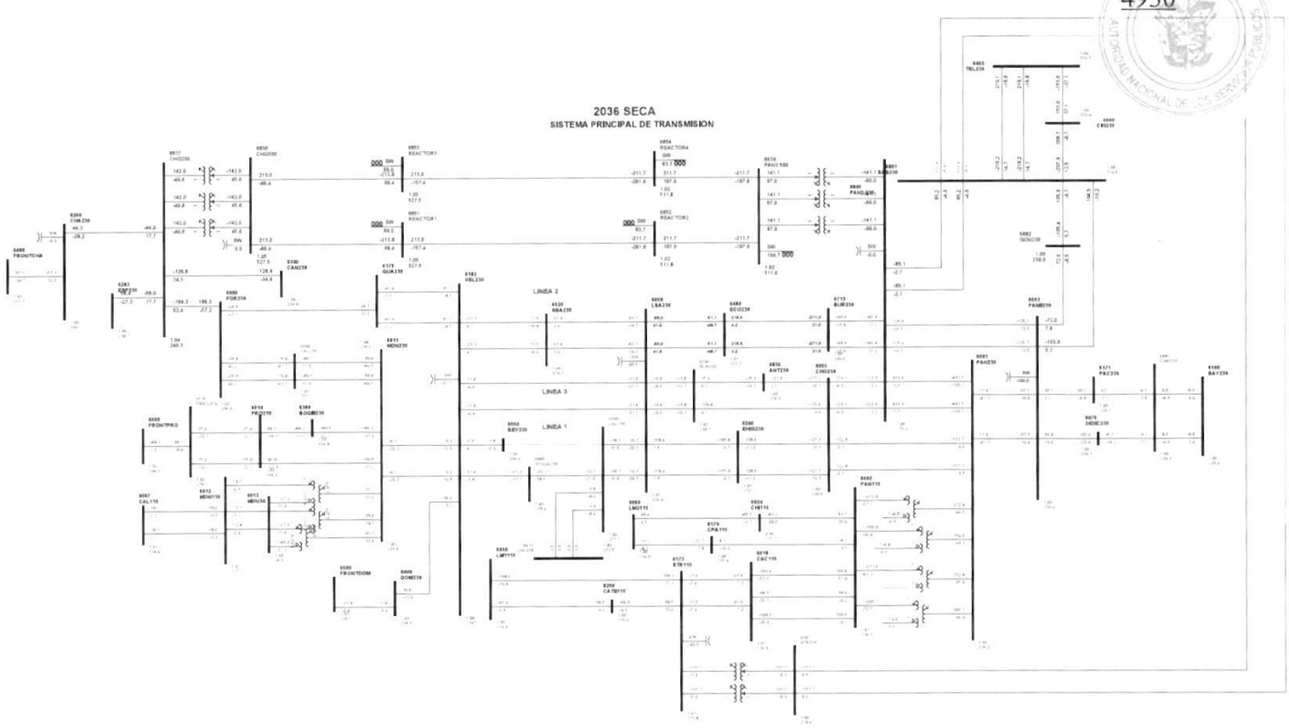

1

Gaceta Oficial Digital
Para verificar la autenticidad de una representación **GO6B073078A532D**
en el sitio web www.gacetaoficial.gob.pa/validar-gaceta

C90-6596-6830-9B

4931

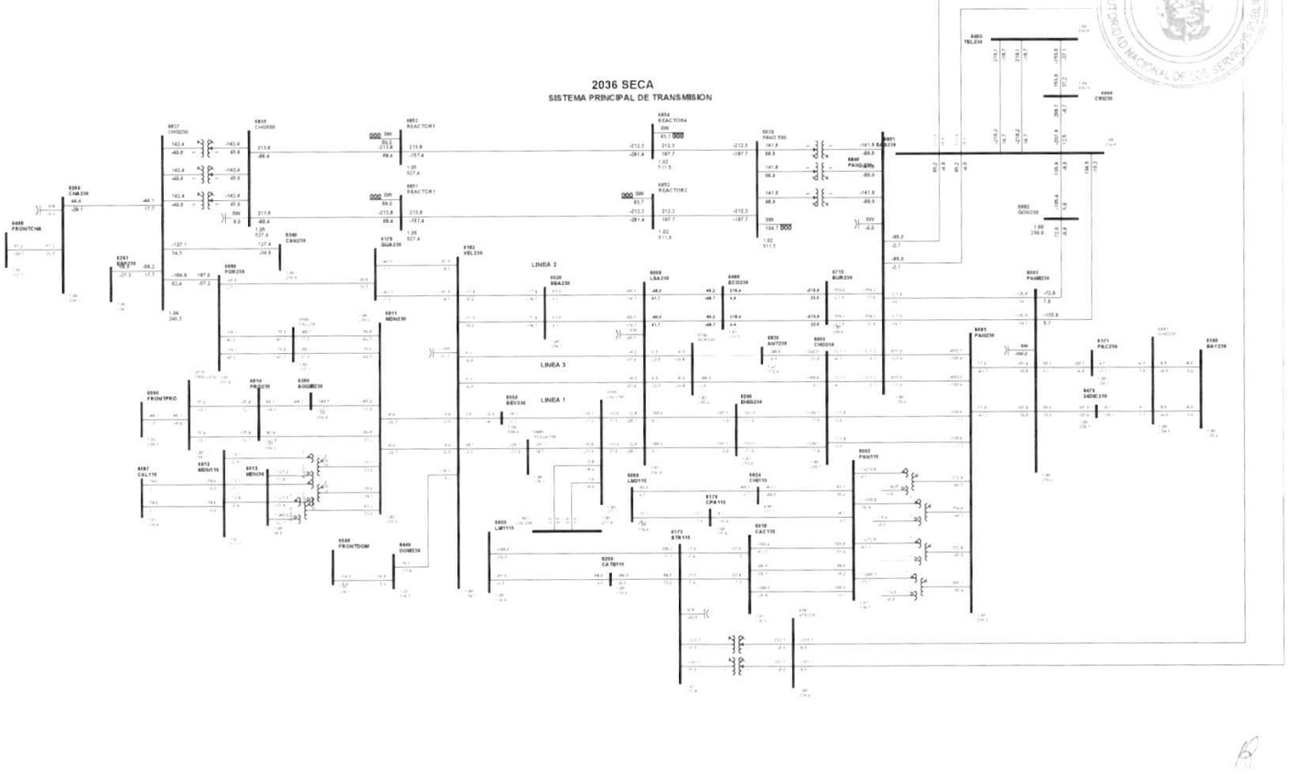

1

Gaceta Oficial Digital
Para verificar la autenticidad de una representación **GO6B073078A532D**
en el sitio web www.gacetaoficial.gob.pa/validar-gaceta

C91-6713-6840-2B

4932

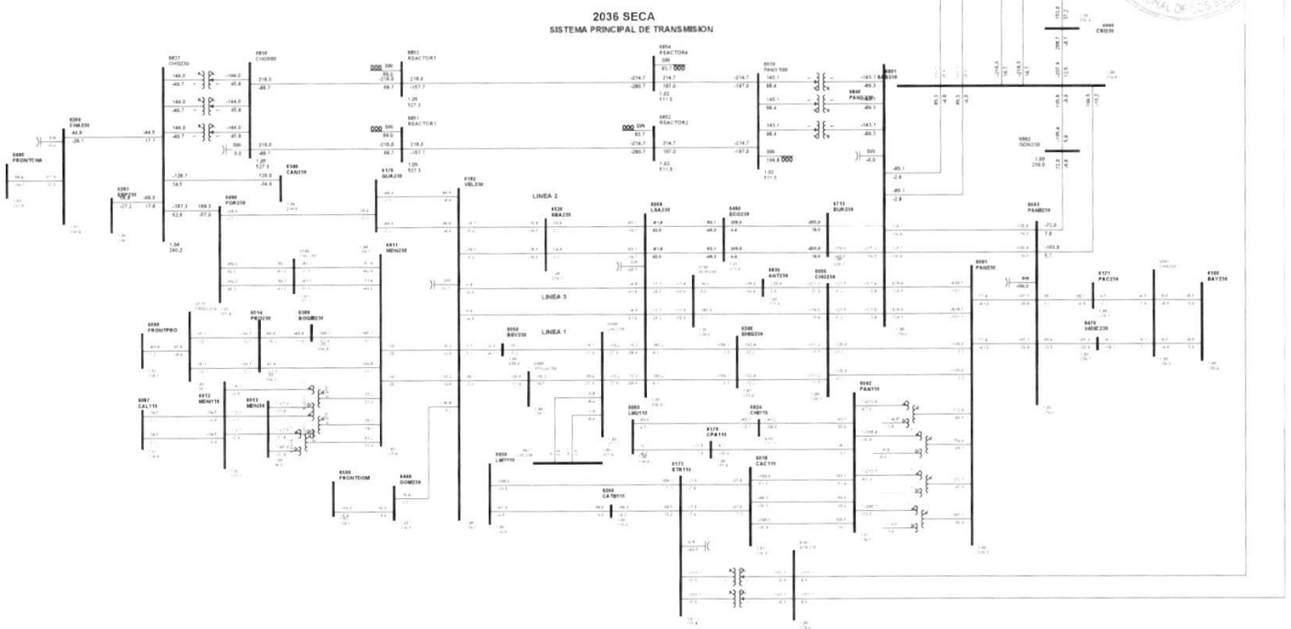

1

Gaceta Oficial Digital
Para verificar la autenticidad de una representación **GO6B073078A532D**
en el sitio web www.gacetaoficial.gob.pa/validar-gaceta

C92-6713-6840-3B

4933

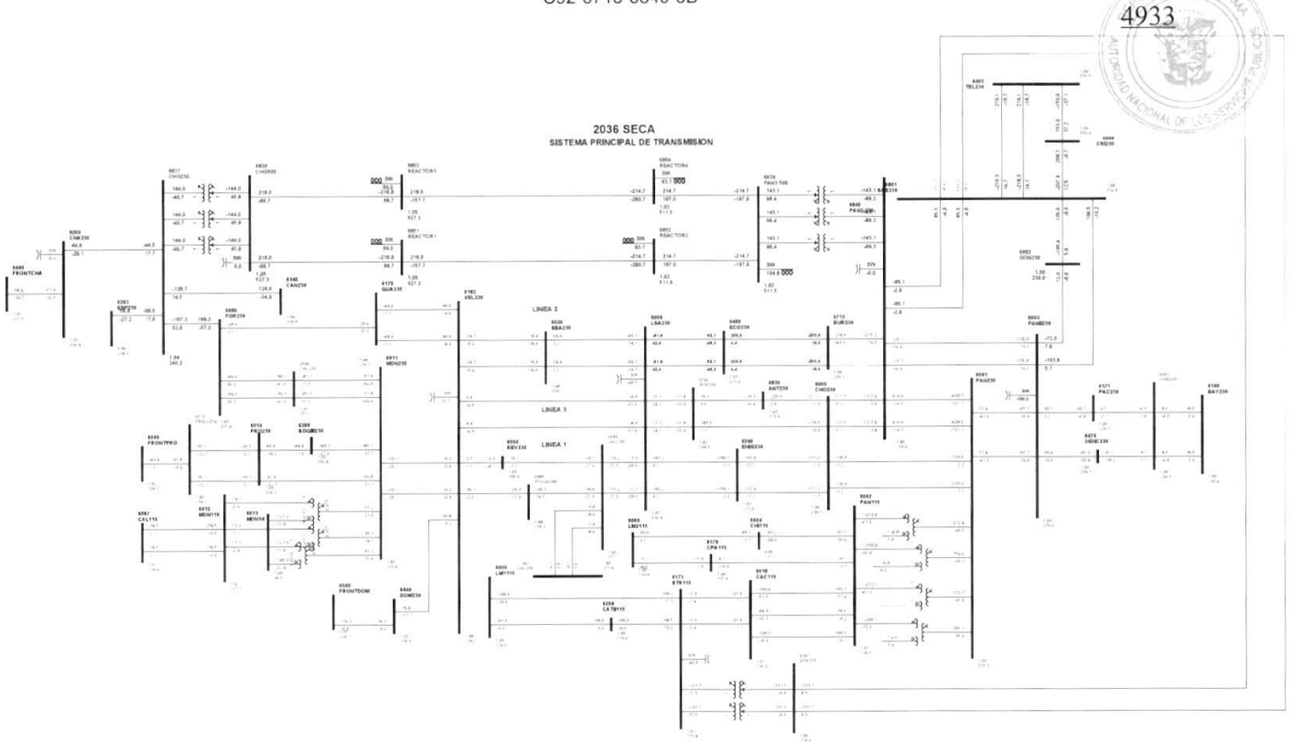

1

Gaceta Oficial Digital
Para verificar la autenticidad de una representación **GO6B073078A532D**
en el sitio web www.gacetaoficial.gob.pa/validar-gaceta

C93-6801-6808-4C

4934

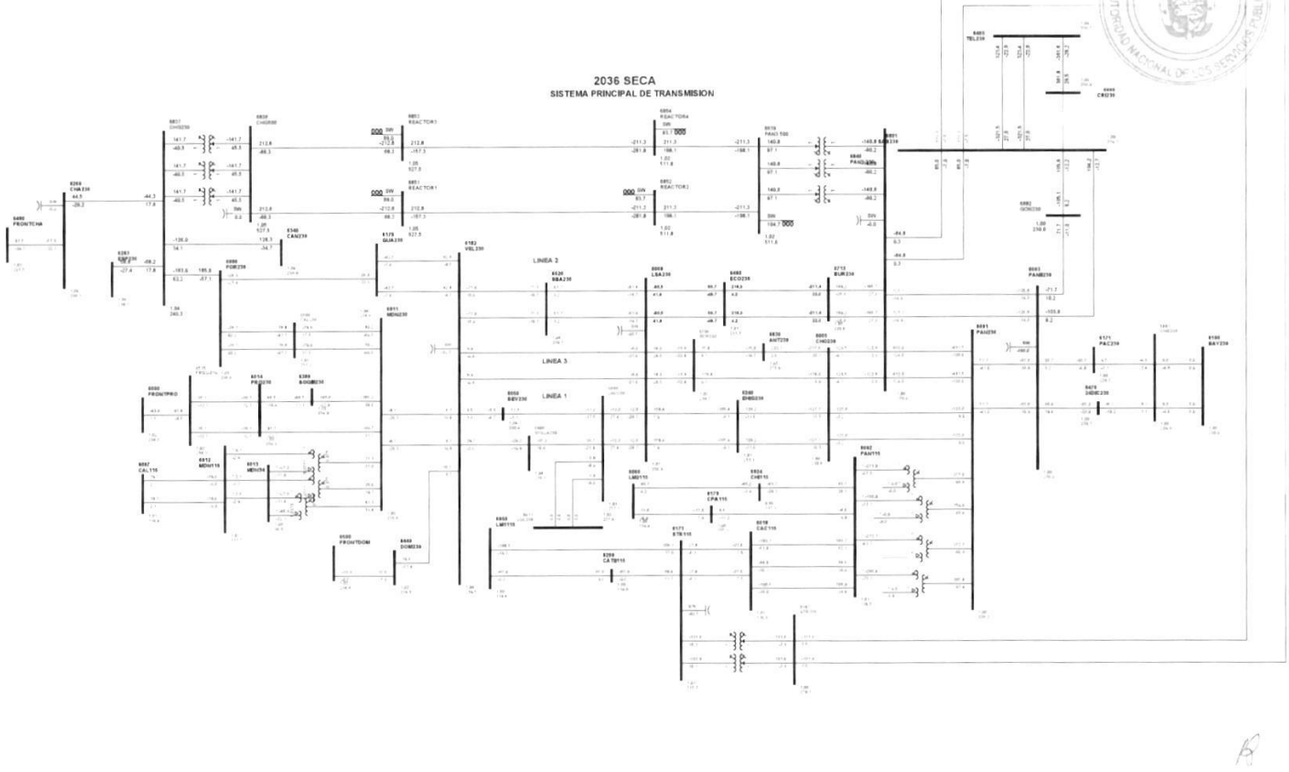

1

Gaceta Oficial Digital
Para verificar la autenticidad de una representación **GO6B073078A532D**
en el sitio web www.gacetaoficial.gob.pa/validar-gaceta

C94-6801-6840-58

4935

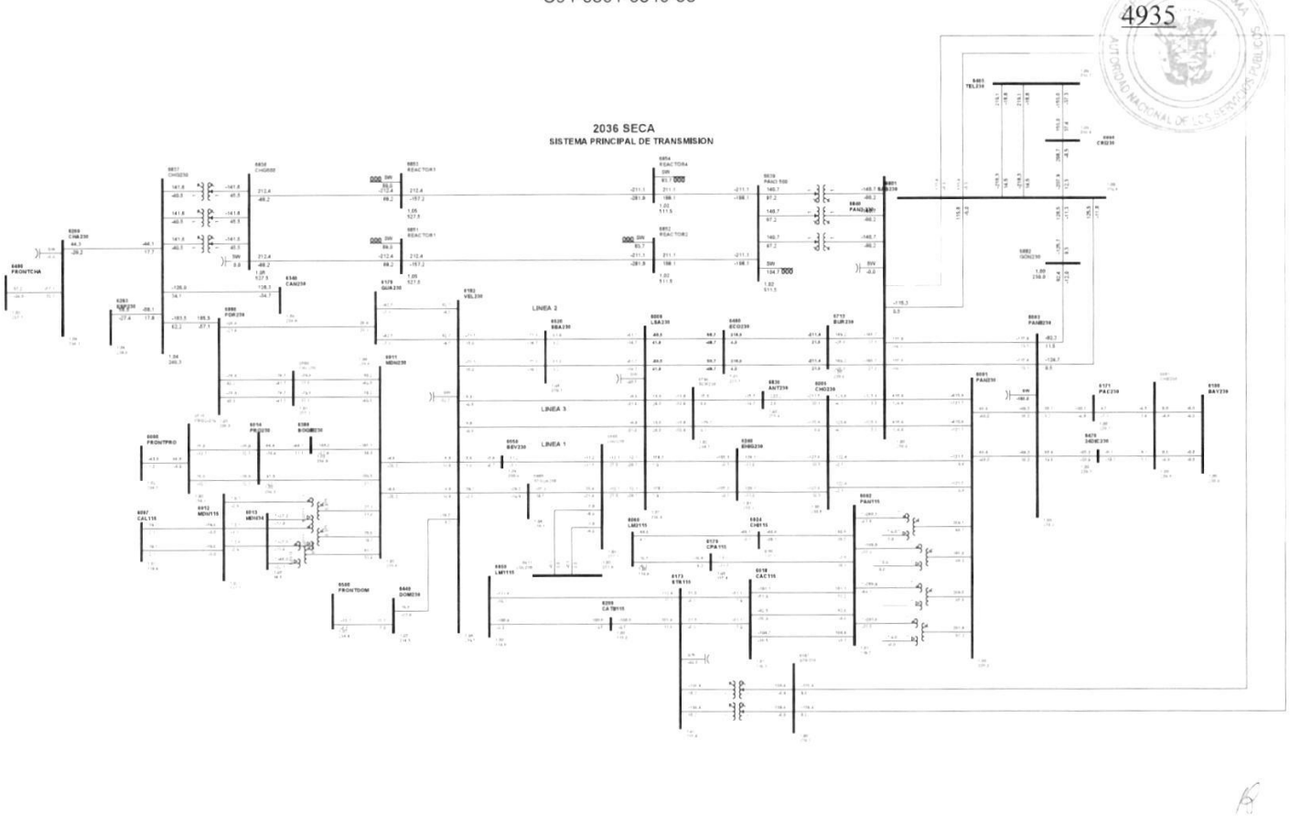

1

Gaceta Oficial Digital
Para verificar la autenticidad de una representación **GO6B073078A532D**
en el sitio web www.gacetaoficial.gob.pa/validar-gaceta

C95-6801-6840-59

4936

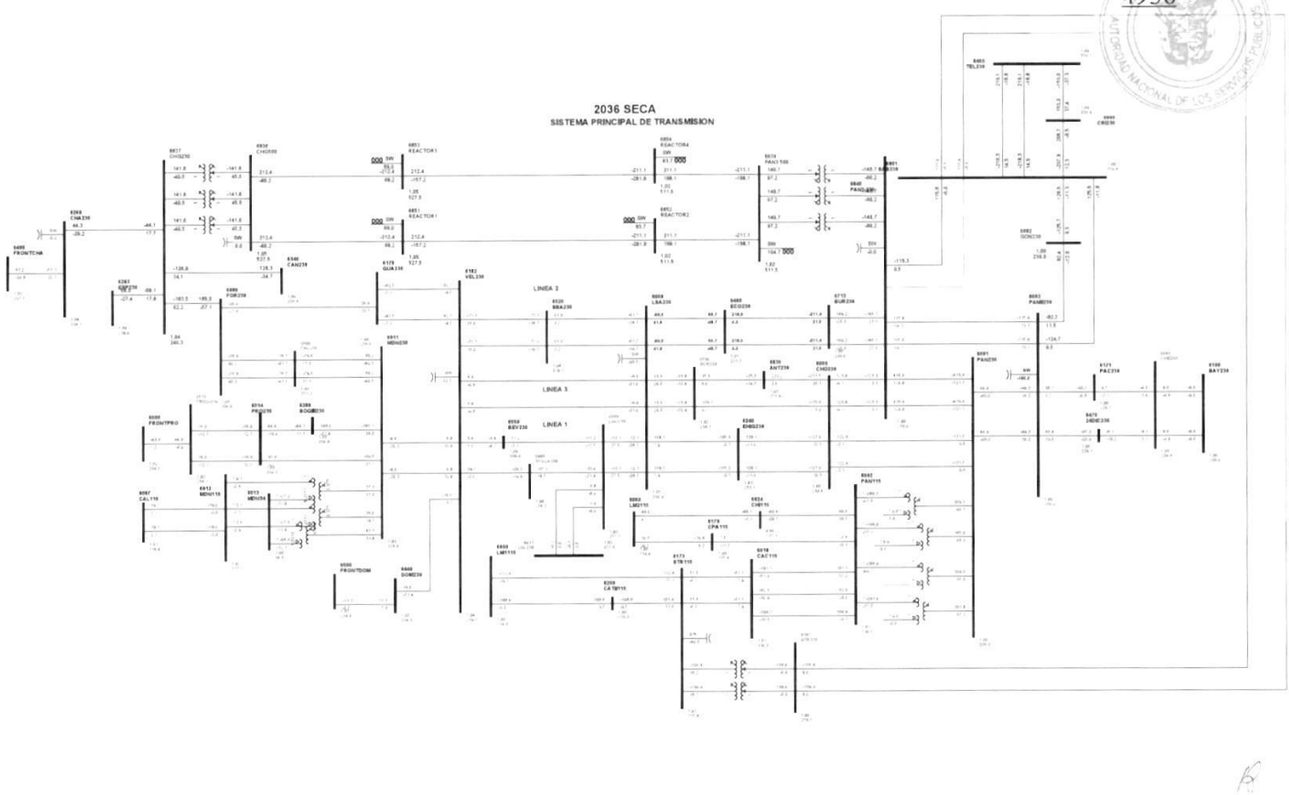

1

Gaceta Oficial Digital
Para verificar la autenticidad de una representación **GO6B073078A532D**
en el sitio web www.gacetaoficial.gob.pa/validar-gaceta

C96-6801-6882-4B

4937

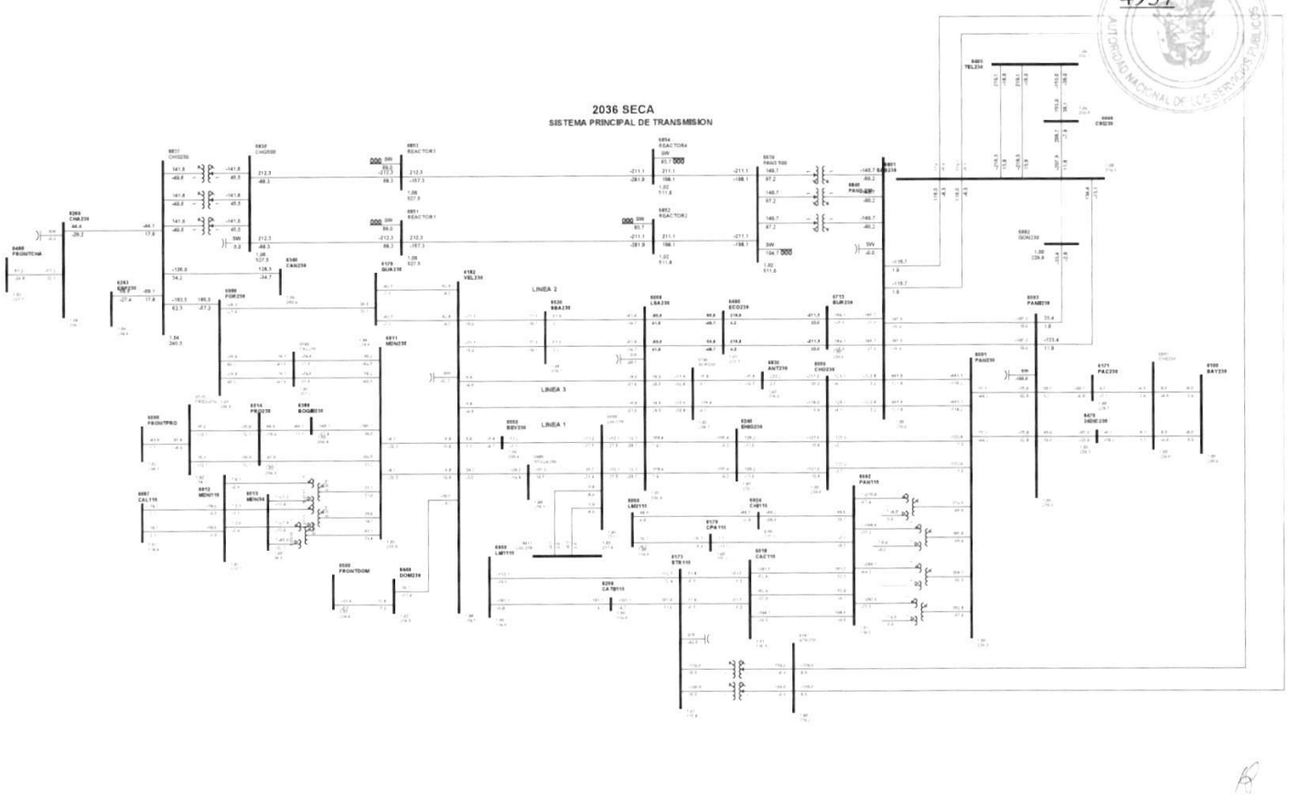

1

Gaceta Oficial Digital
Para verificar la autenticidad de una representación **GO6B073078A532D**
en el sitio web www.gacetaoficial.gob.pa/validar-gaceta

C97-6840-6844-1

4938

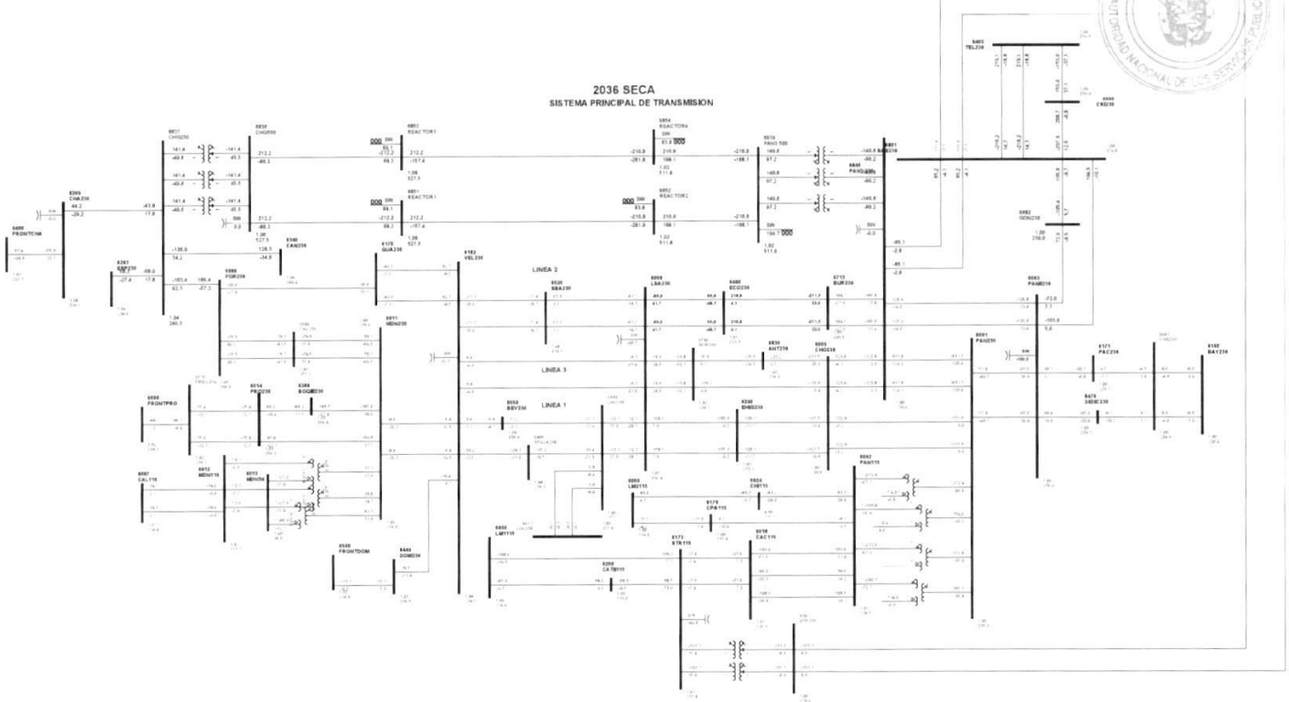

1

Gaceta Oficial Digital
Para verificar la autenticidad de una representación **GO6B073078A532D**
en el sitio web www.gacetaoficial.gob.pa/validar-gaceta

C98-6885-6969-5B

4939

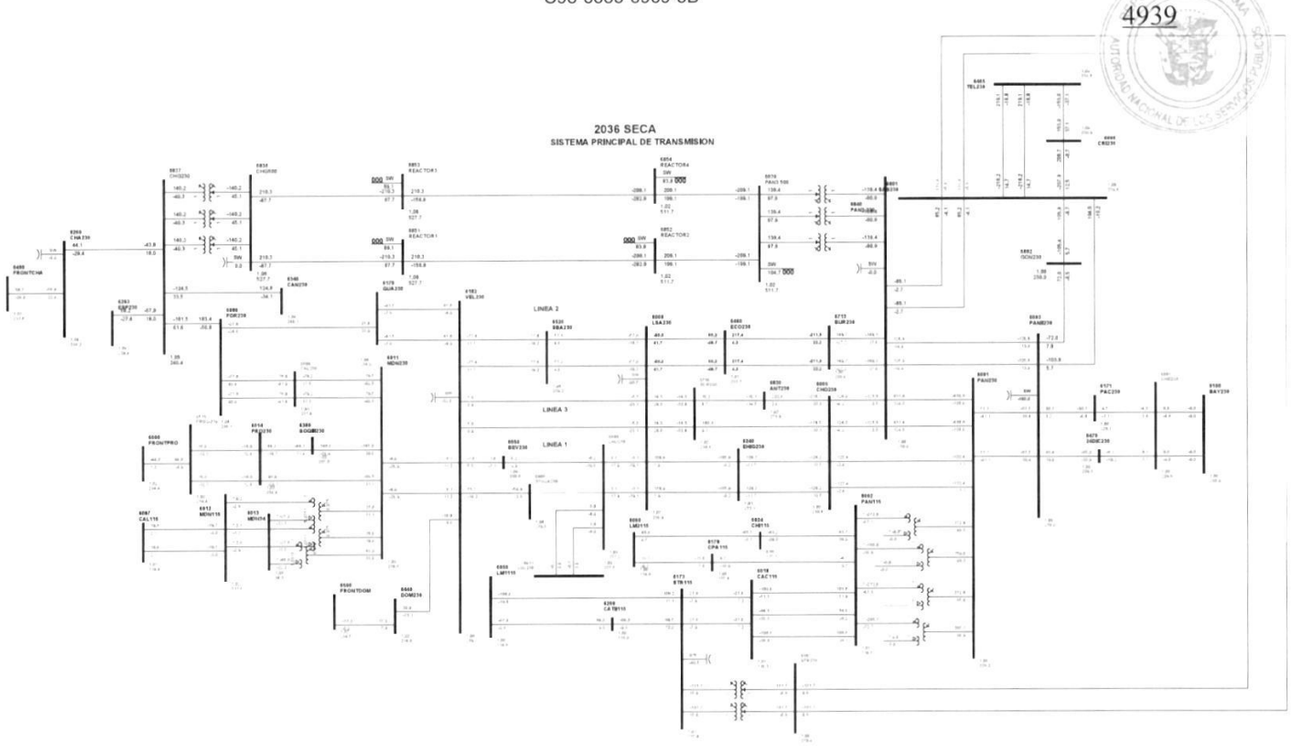

1

Gaceta Oficial Digital
Para verificar la autenticidad de una representación **GO6B073078A532D**
en el sitio web www.gacetaoficial.gob.pa/validar-gaceta

C99-6853-6854-5B

4940

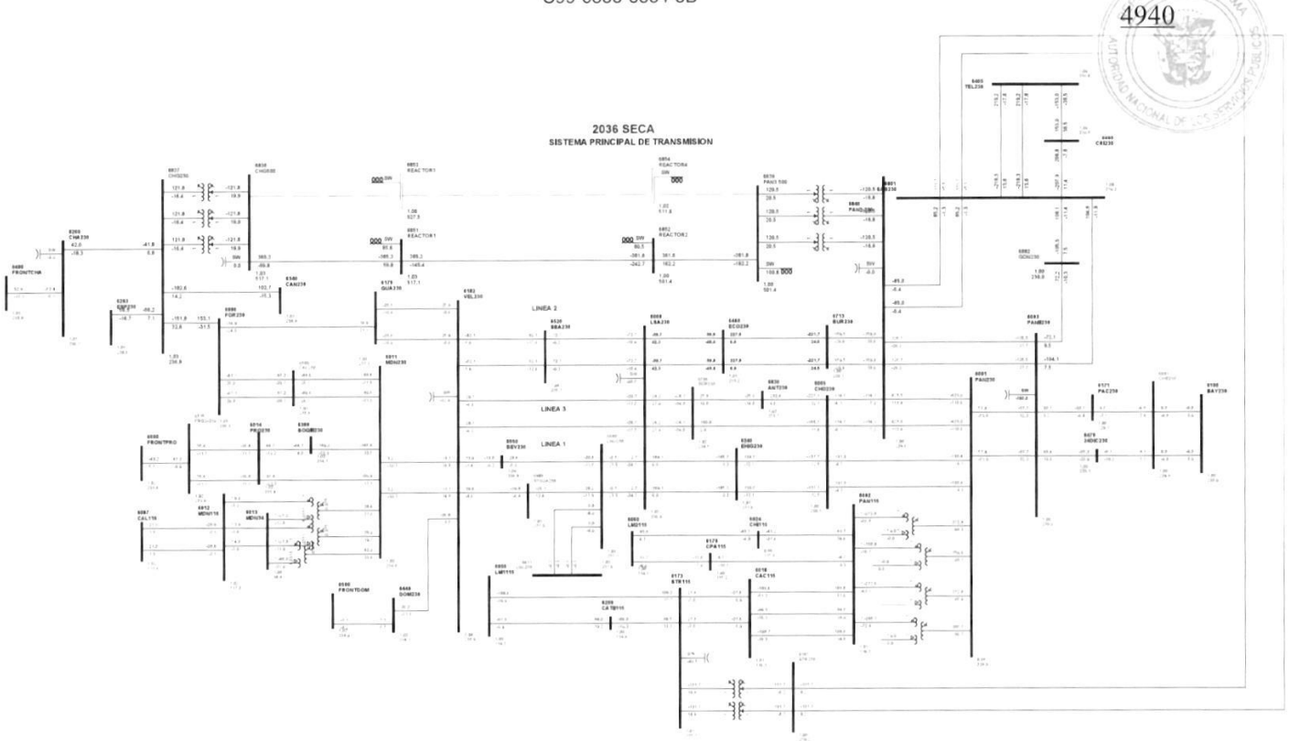

1

Gaceta Oficial Digital
Para verificar la autenticidad de una representación **GO6B073078A532D**
en el sitio web www.gacetaoficial.gob.pa/validar-gaceta

C100-6851-6852-5B

4941

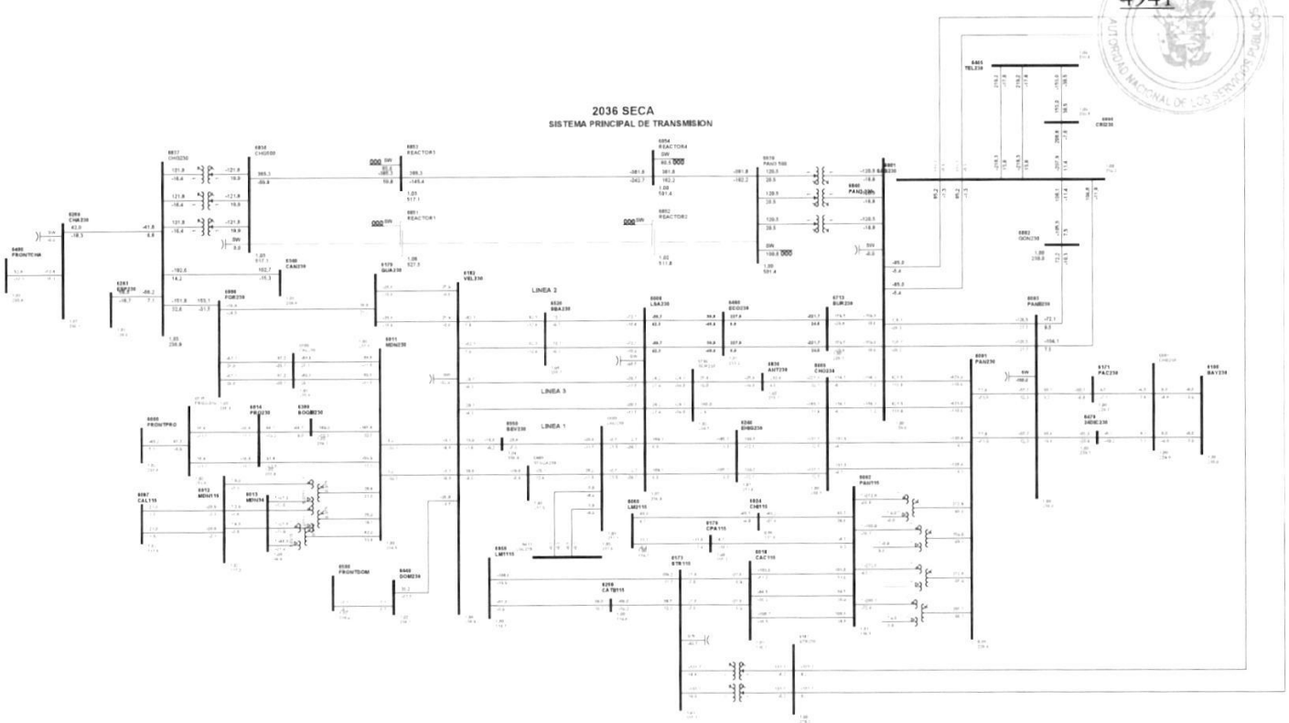

1

Gaceta Oficial Digital
Para verificar la autenticidad de una representación **GO6B073078A532D**
en el sitio web www.gacetaoficial.gob.pa/validar-gaceta

4942

2036 LLUVIOSA

Gaceta Oficial Digital
Para verificar la autenticidad de una representación **GO6B073078A532D**
en el sitio web www.gacetaoficial.gob.pa/validar-gaceta

C1-6000-6515-10

4943

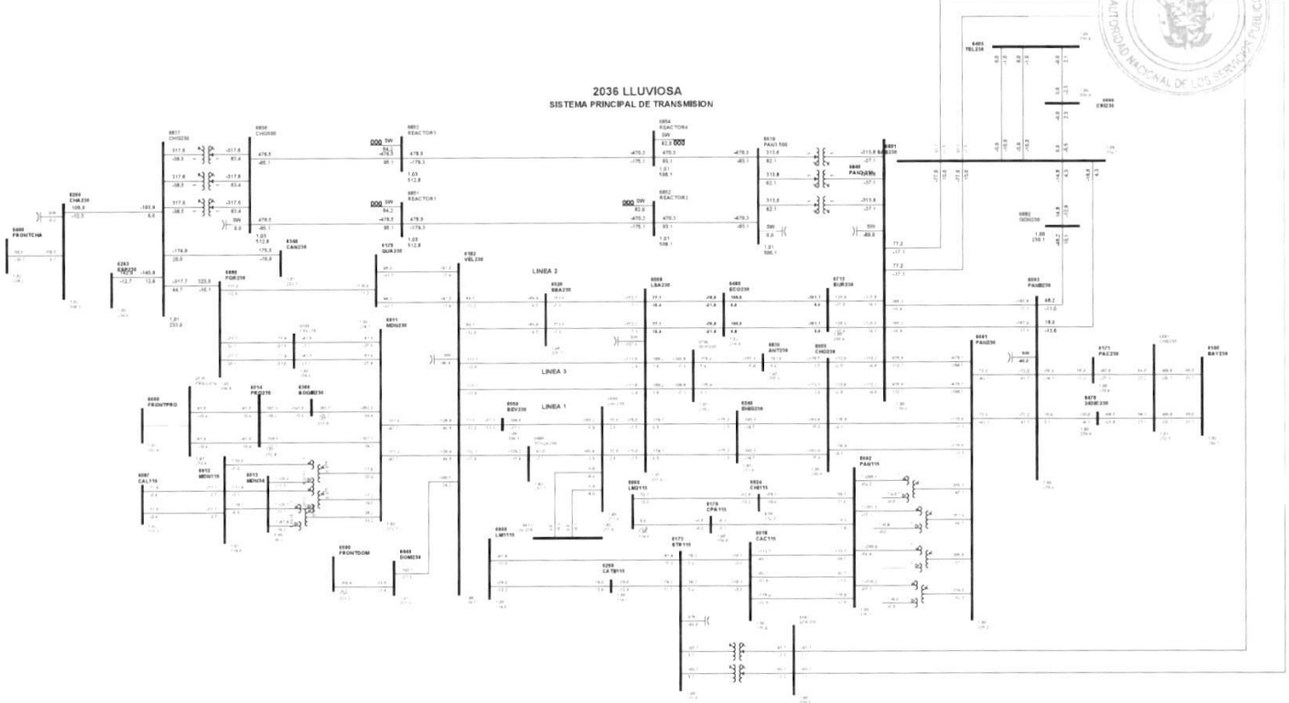

1

Gaceta Oficial Digital
Para verificar la autenticidad de una representación **GO6B073078A532D**
en el sitio web www.gacetaoficial.gob.pa/validar-gaceta

C2-6001-6003-1D

4944

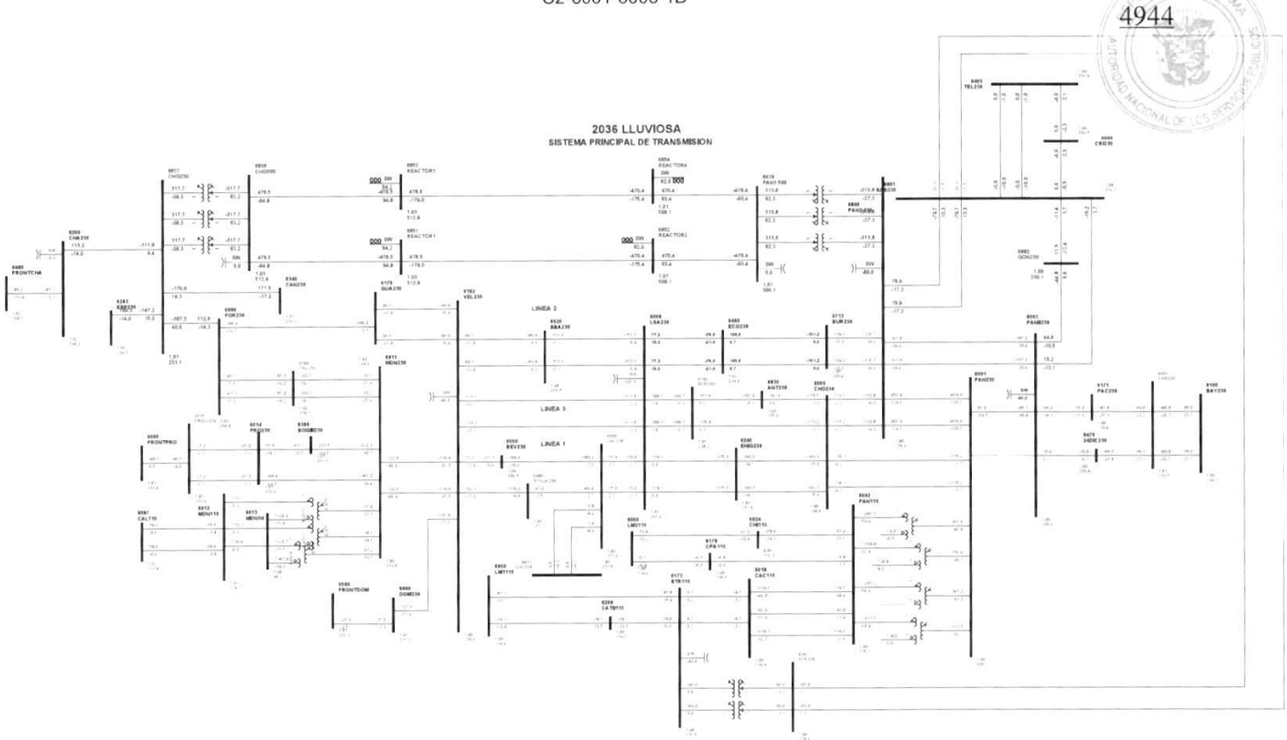

1

Gaceta Oficial Digital
Para verificar la autenticidad de una representación **GO6B073078A532D**
en el sitio web www.gacetaoficial.gob.pa/validar-gaceta

C3-6001-6003-2D

4945

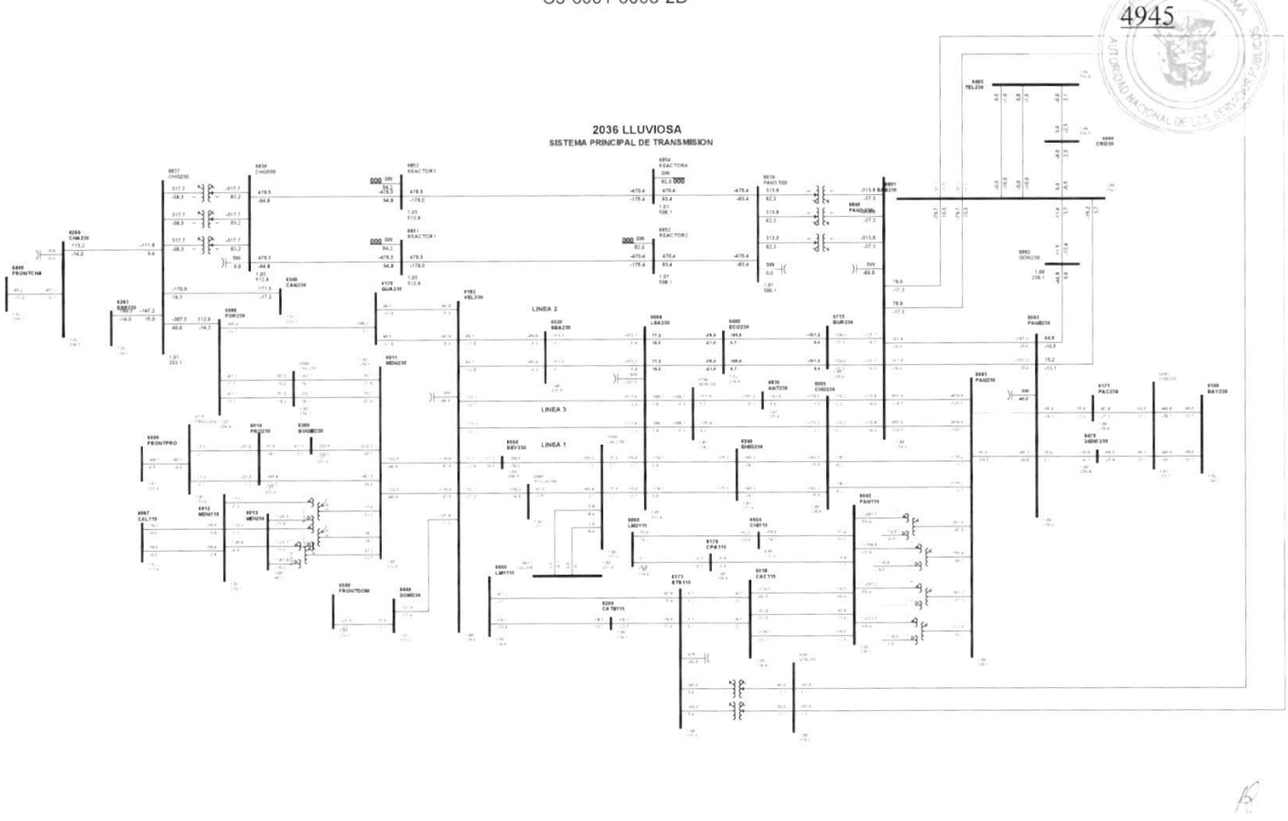

1

Gaceta Oficial Digital
Para verificar la autenticidad de una representación **GO6B073078A532D**
en el sitio web www.gacetaoficial.gob.pa/validar-gaceta

C4-6001-6005-3A

4946

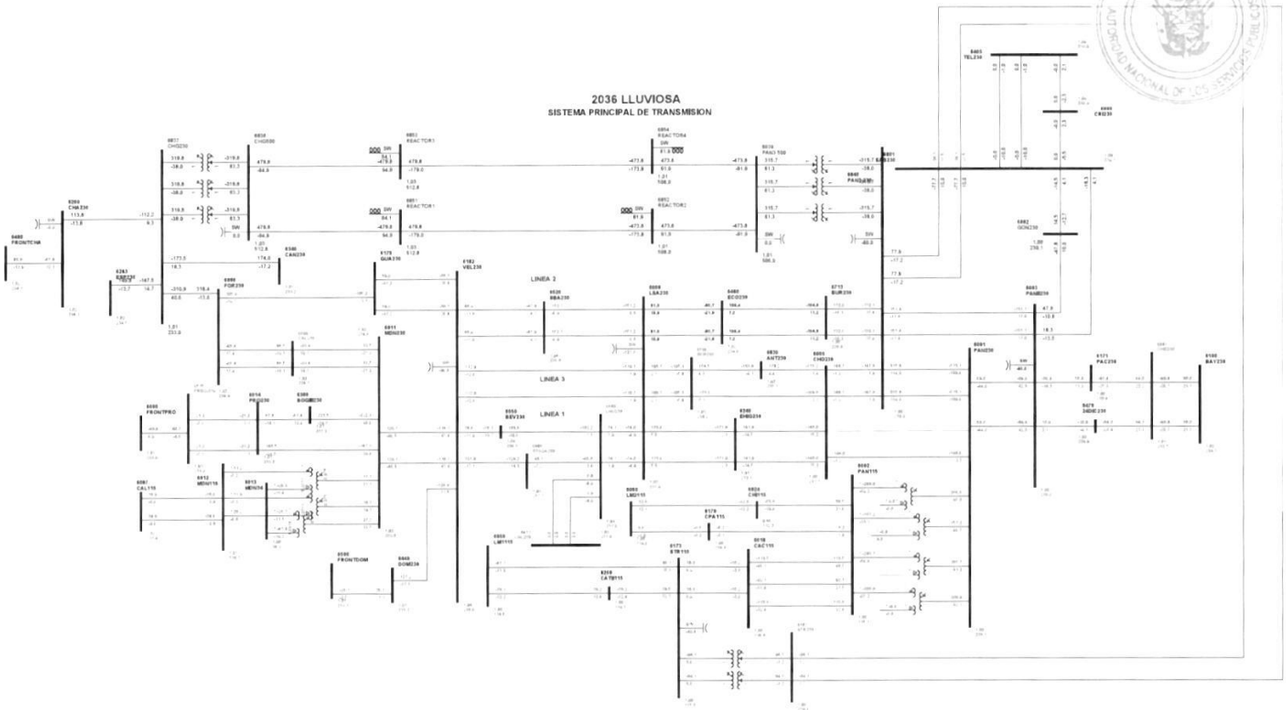

1

Gaceta Oficial Digital
Para verificar la autenticidad de una representación **GO6B073078A532D**
en el sitio web www.gacetaoficial.gob.pa/validar-gaceta

C5-6001-6005-4A

4947

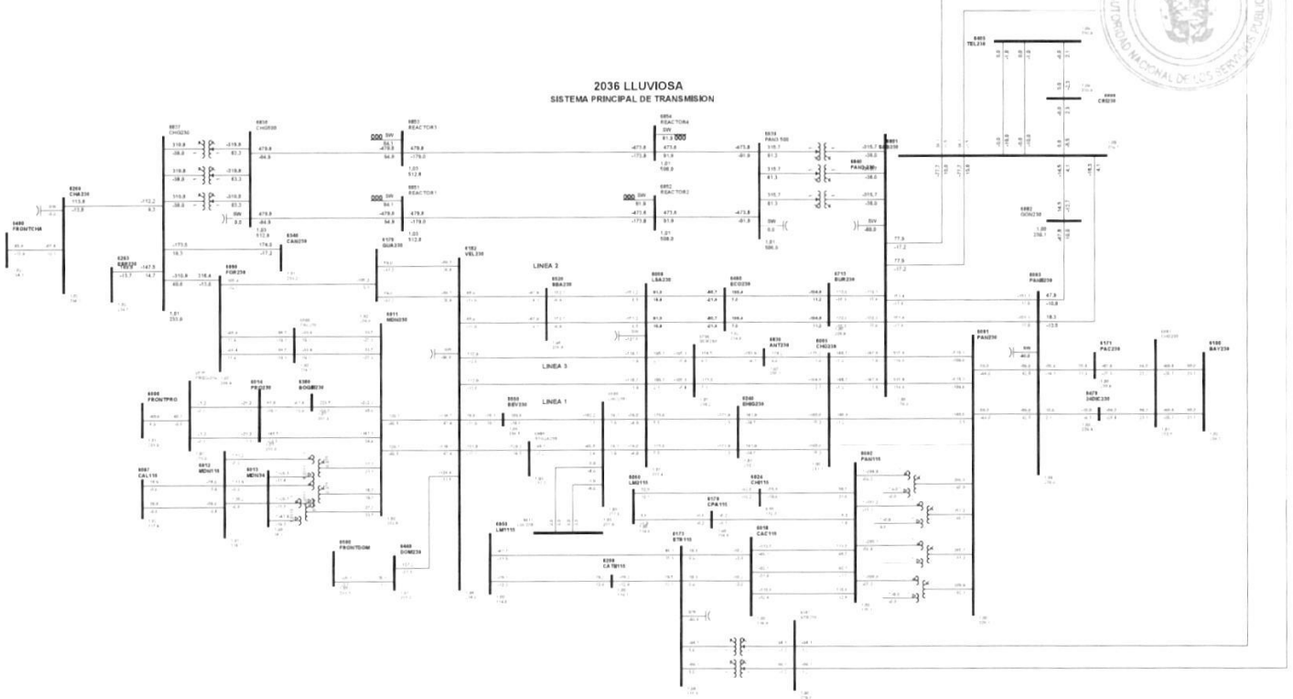

1

Gaceta Oficial Digital
Para verificar la autenticidad de una representación **GO6B073078A532D**
en el sitio web www.gacetaoficial.gob.pa/validar-gaceta

C6-6001-6840-7A

4948

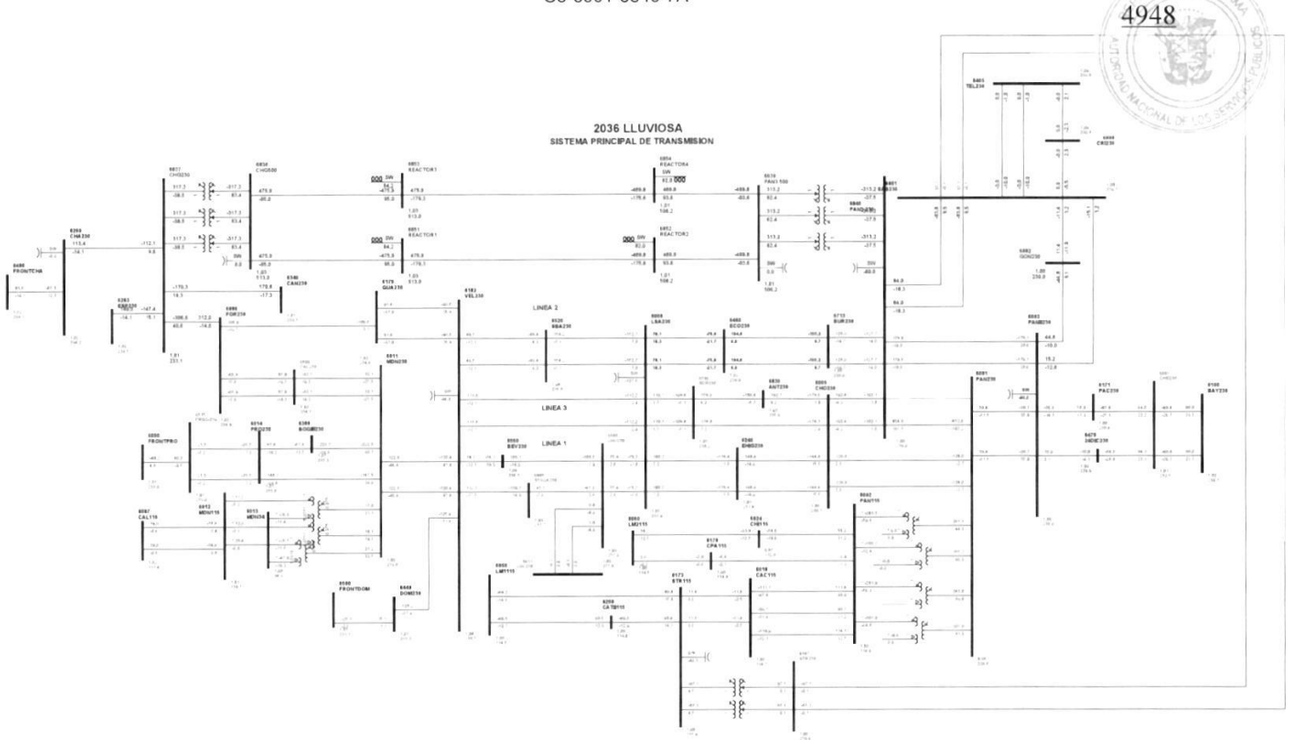

1

Gaceta Oficial Digital
Para verificar la autenticidad de una representación **GO6B073078A532D**
en el sitio web www.gacetaoficial.gob.pa/validar-gaceta

C7-6001-6840-8A

4949

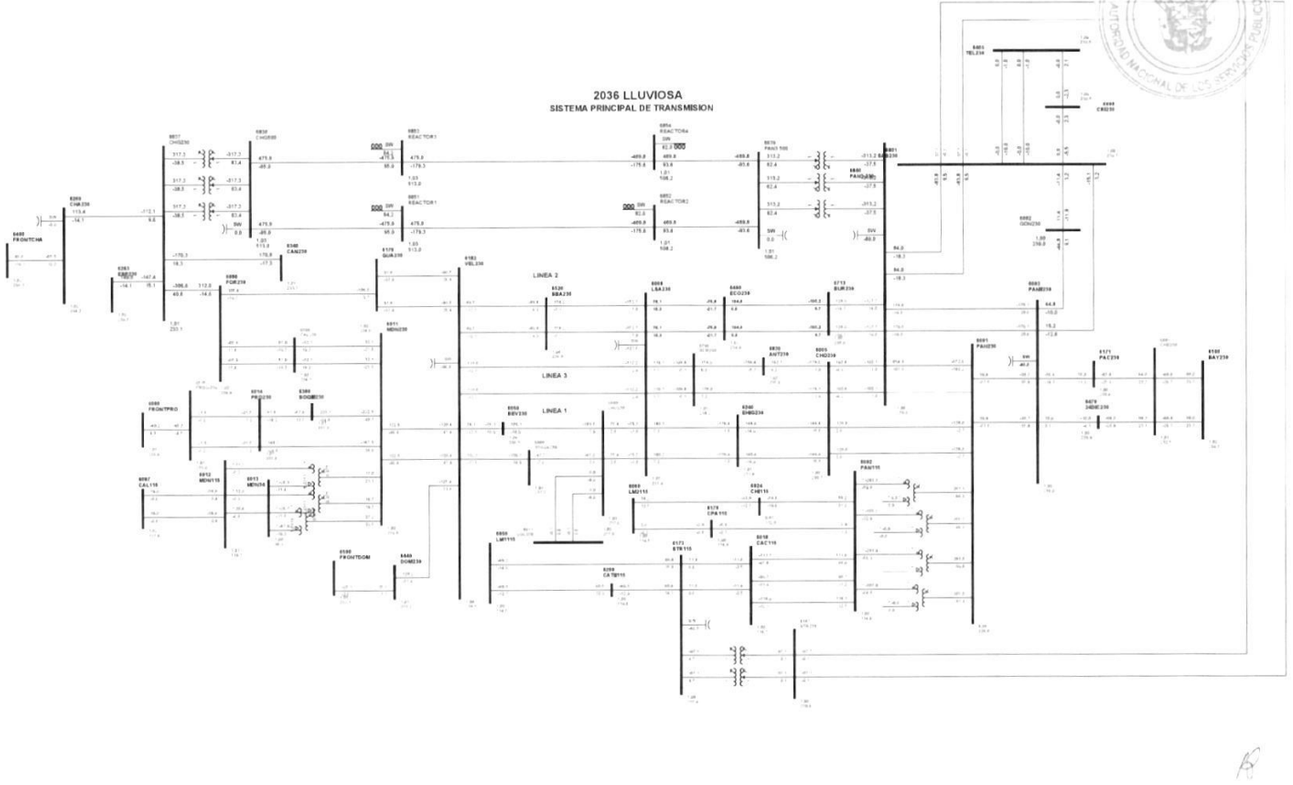

1

Gaceta Oficial Digital
Para verificar la autenticidad de una representación **GO6B073078A532D**
en el sitio web www.gacetaoficial.gob.pa/validar-gaceta

C8-6002-6018-12

4950

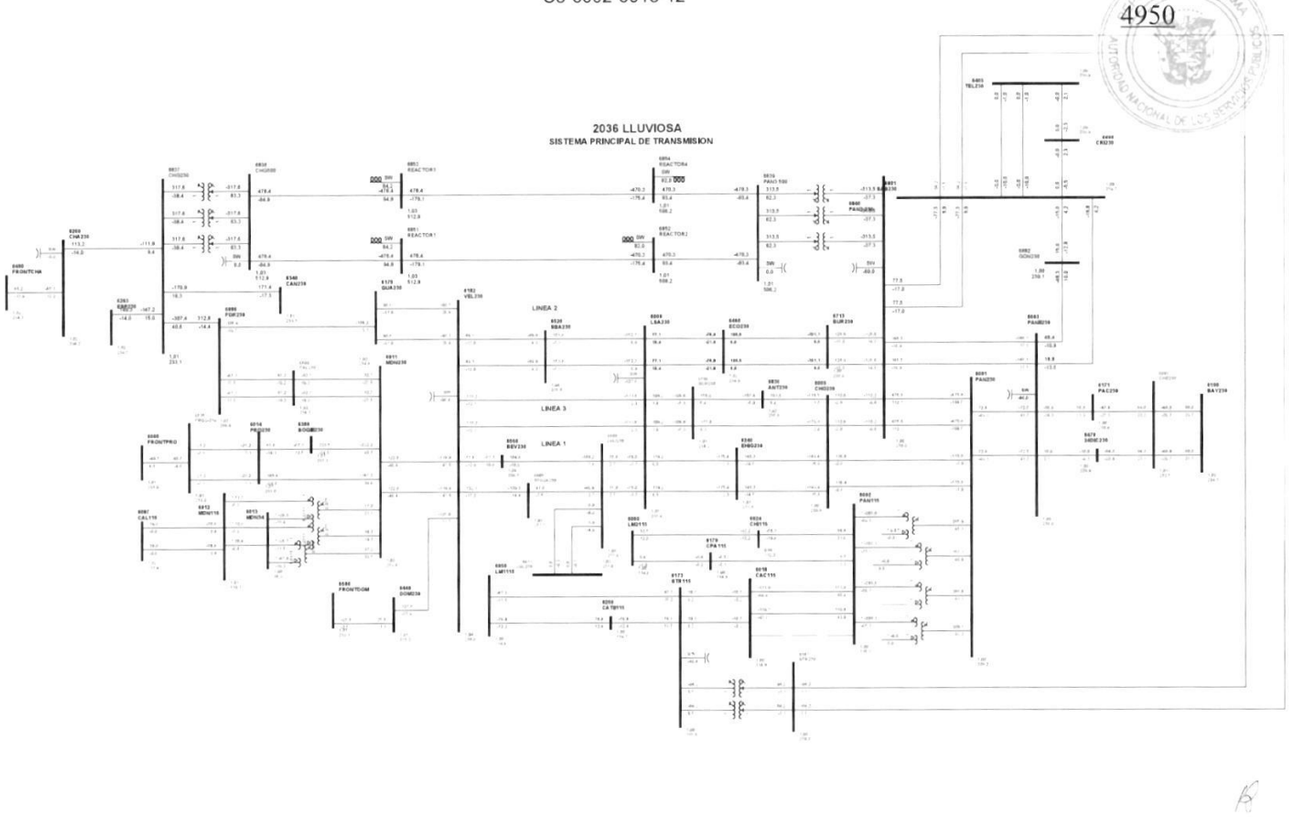

1

Gaceta Oficial Digital
Para verificar la autenticidad de una representación **GO6B073078A532D**
en el sitio web www.gacetaoficial.gob.pa/validar-gaceta

C9-6002-6018-37

4951

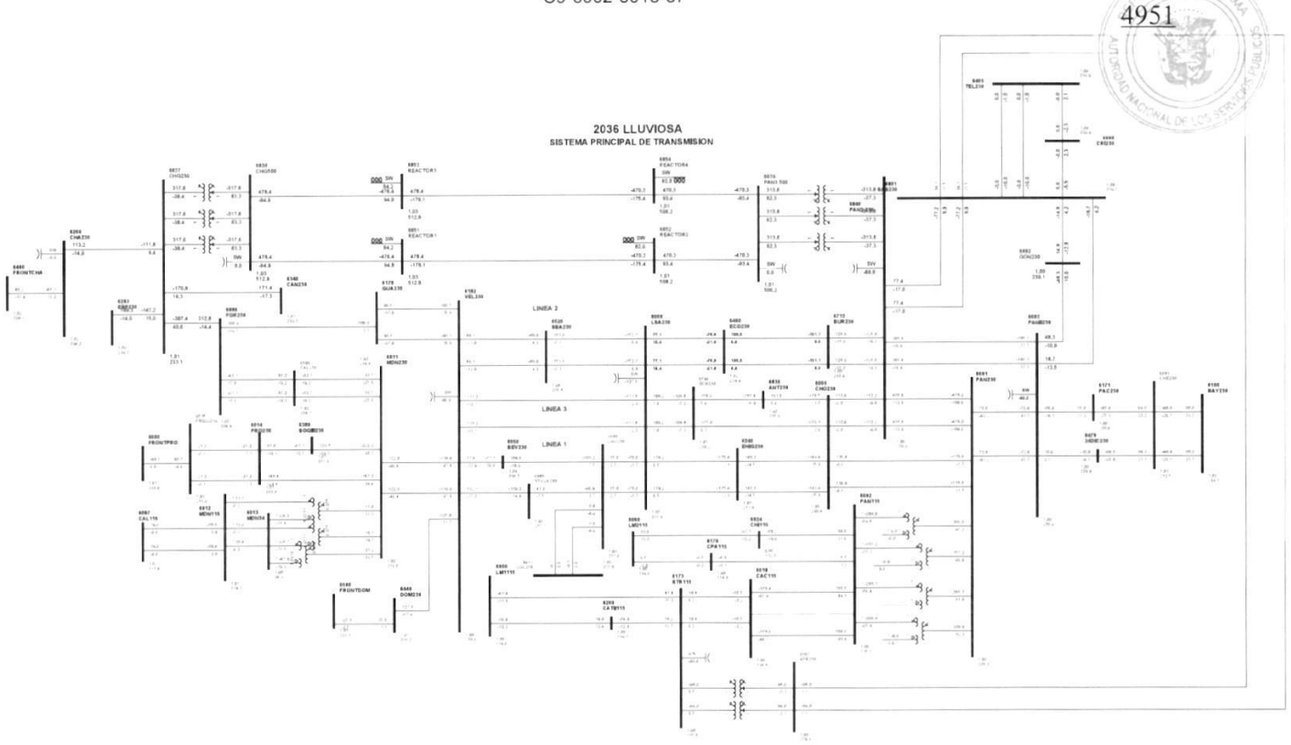

1

Gaceta Oficial Digital
Para verificar la autenticidad de una representación **GO6B073078A532D**
en el sitio web www.gacetaoficial.gob.pa/validar-gaceta

C10-6002-6018-62

4952

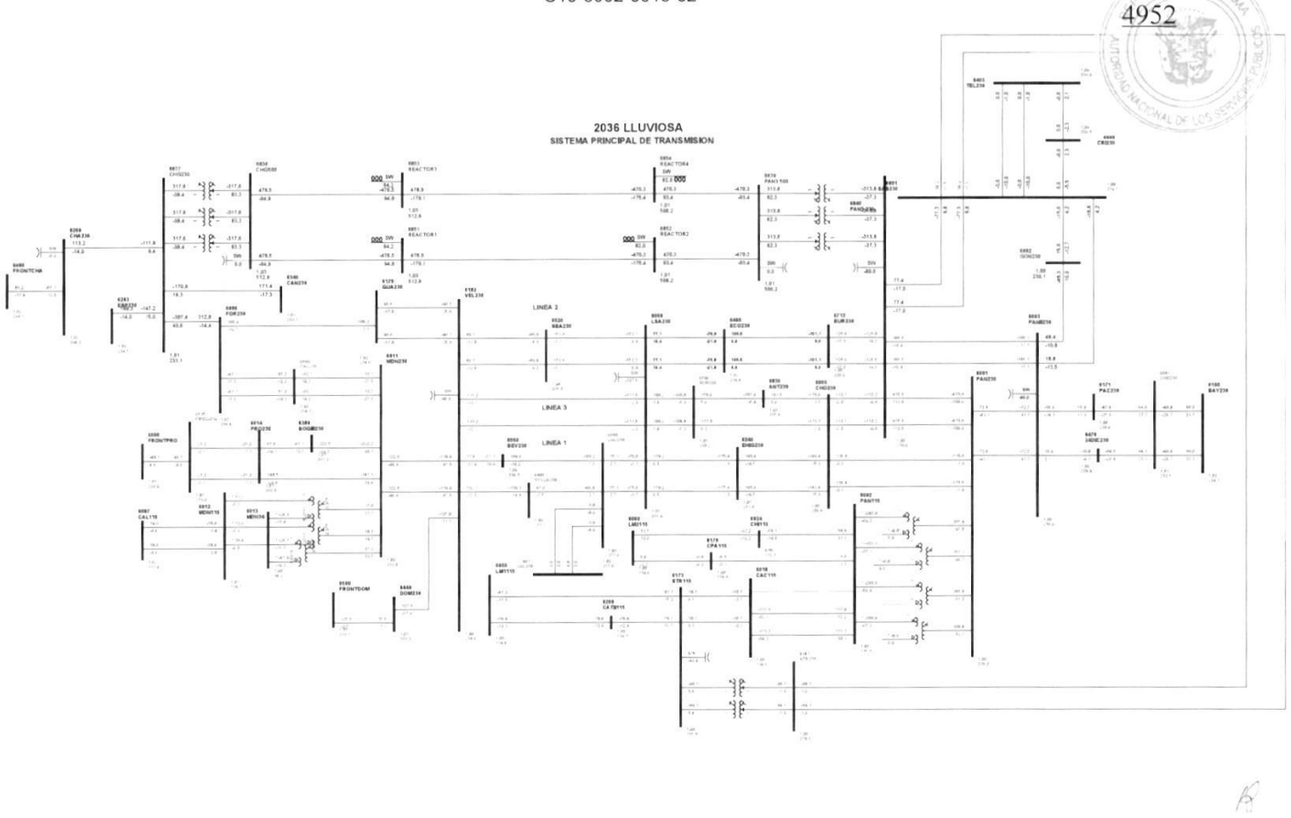

1

Gaceta Oficial Digital
Para verificar la autenticidad de una representación **GO6B073078A532D**
en el sitio web www.gacetaoficial.gob.pa/validar-gaceta

C11-6002-6024-3A

4953

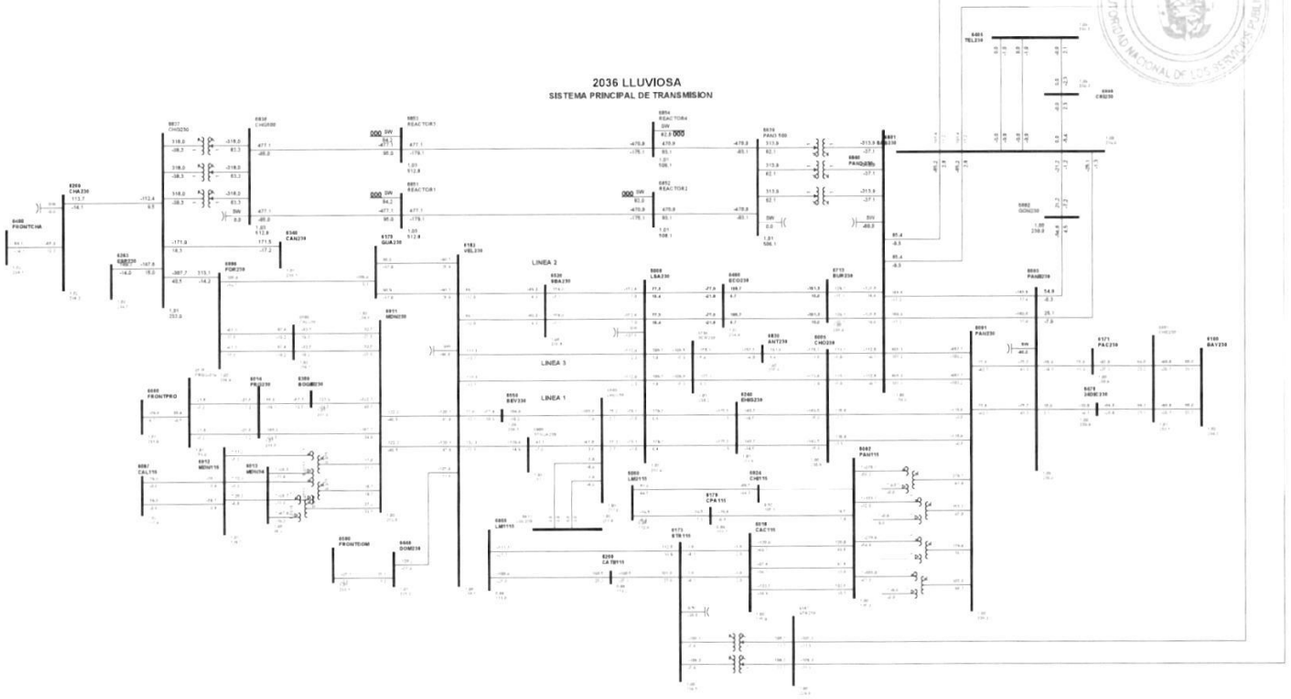

1

Gaceta Oficial Digital
Para verificar la autenticidad de una representación **GO6B073078A532D**
en el sitio web www.gacetaoficial.gob.pa/validar-gaceta

C12-6002-6170-4A

4954

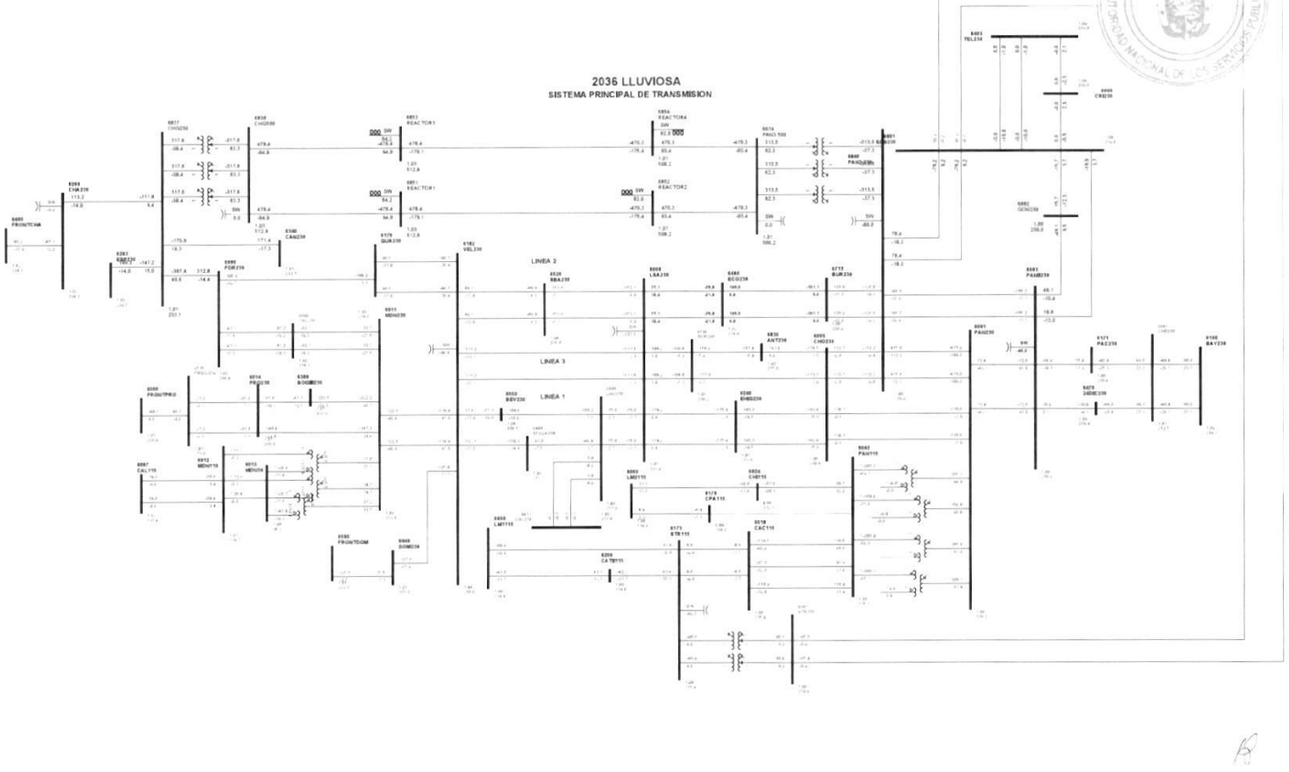

1

Gaceta Oficial Digital
Para verificar la autenticidad de una representación **GO6B073078A532D**
en el sitio web www.gacetaoficial.gob.pa/validar-gaceta

C13-6003-6171-1C

4955

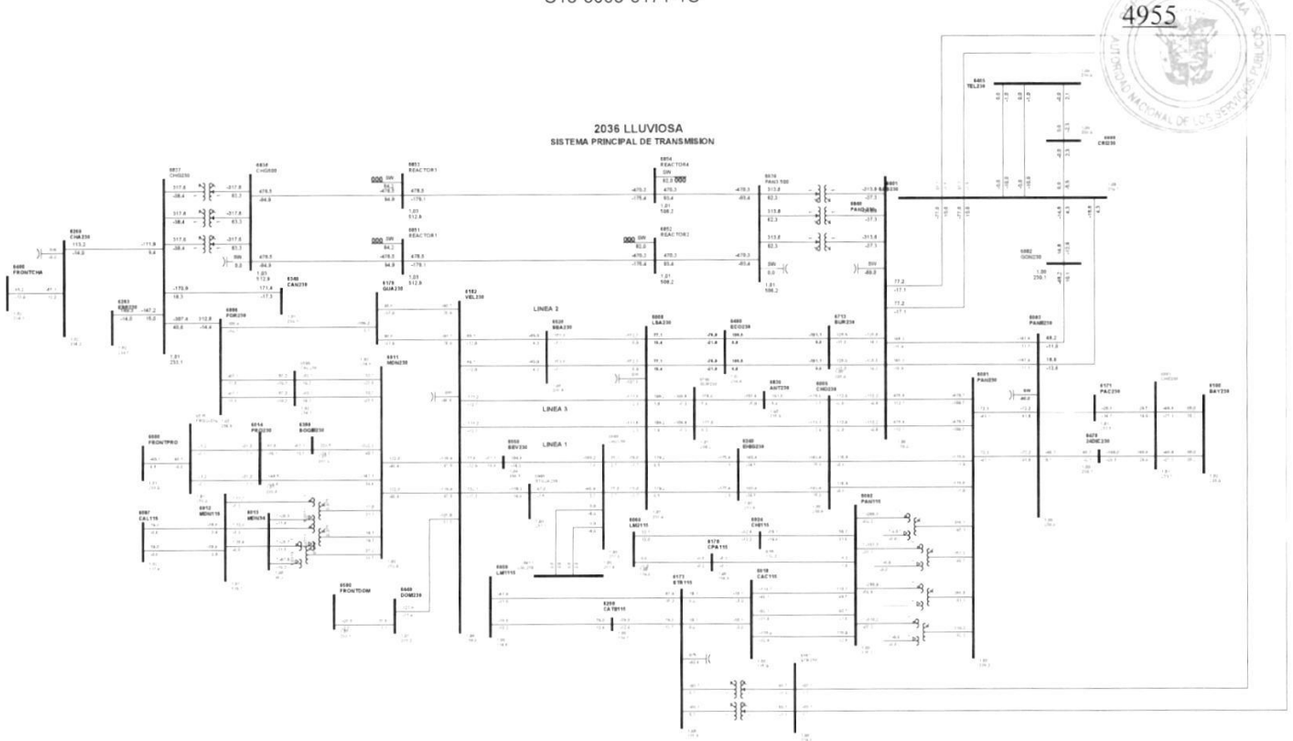

1

Gaceta Oficial Digital
Para verificar la autenticidad de una representación **GO6B073078A532D**
en el sitio web www.gacetaoficial.gob.pa/validar-gaceta

C14-6003-6470-2C

4956

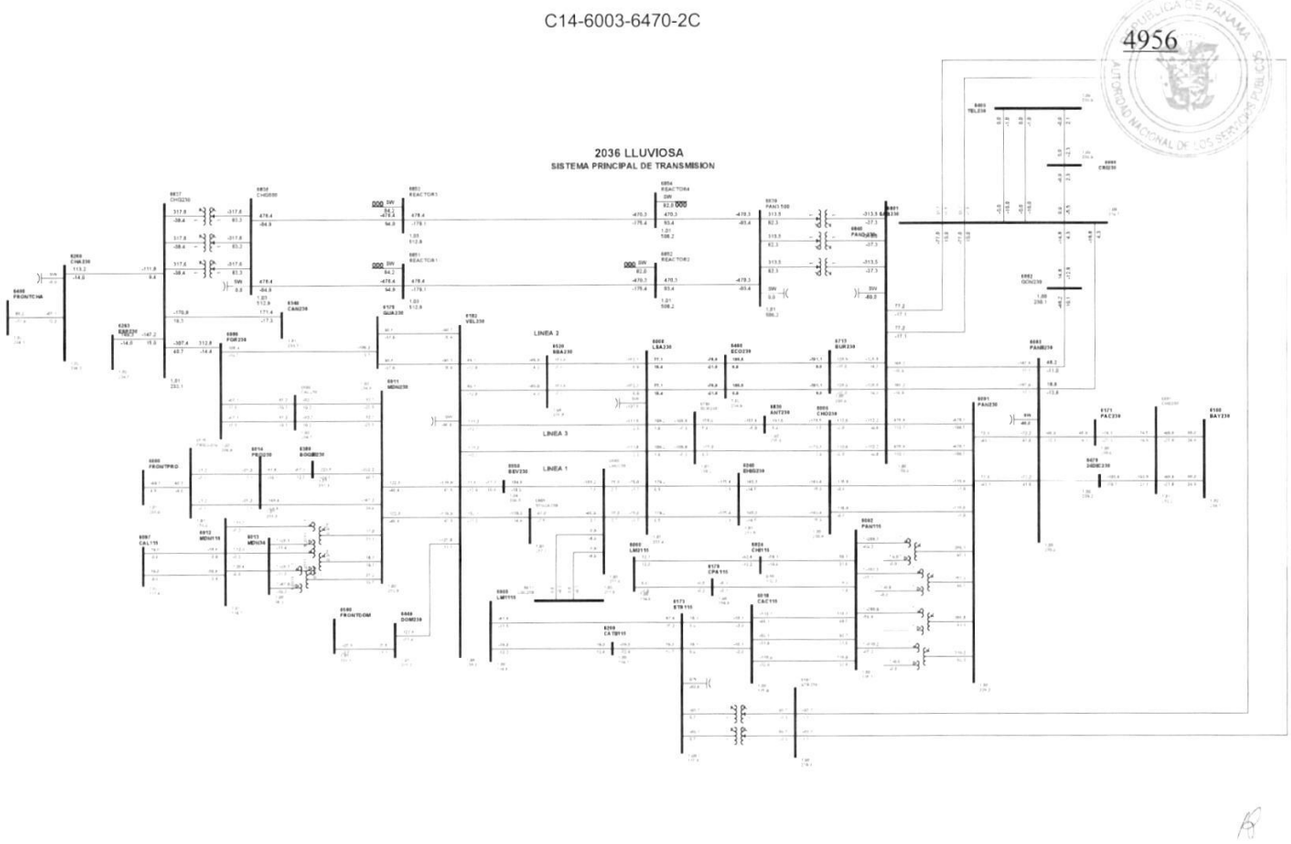

1

Gaceta Oficial Digital
Para verificar la autenticidad de una representación **GO6B073078A532D**
en el sitio web www.gacetaoficial.gob.pa/validar-gaceta

C15-6003-6801-5A

4957

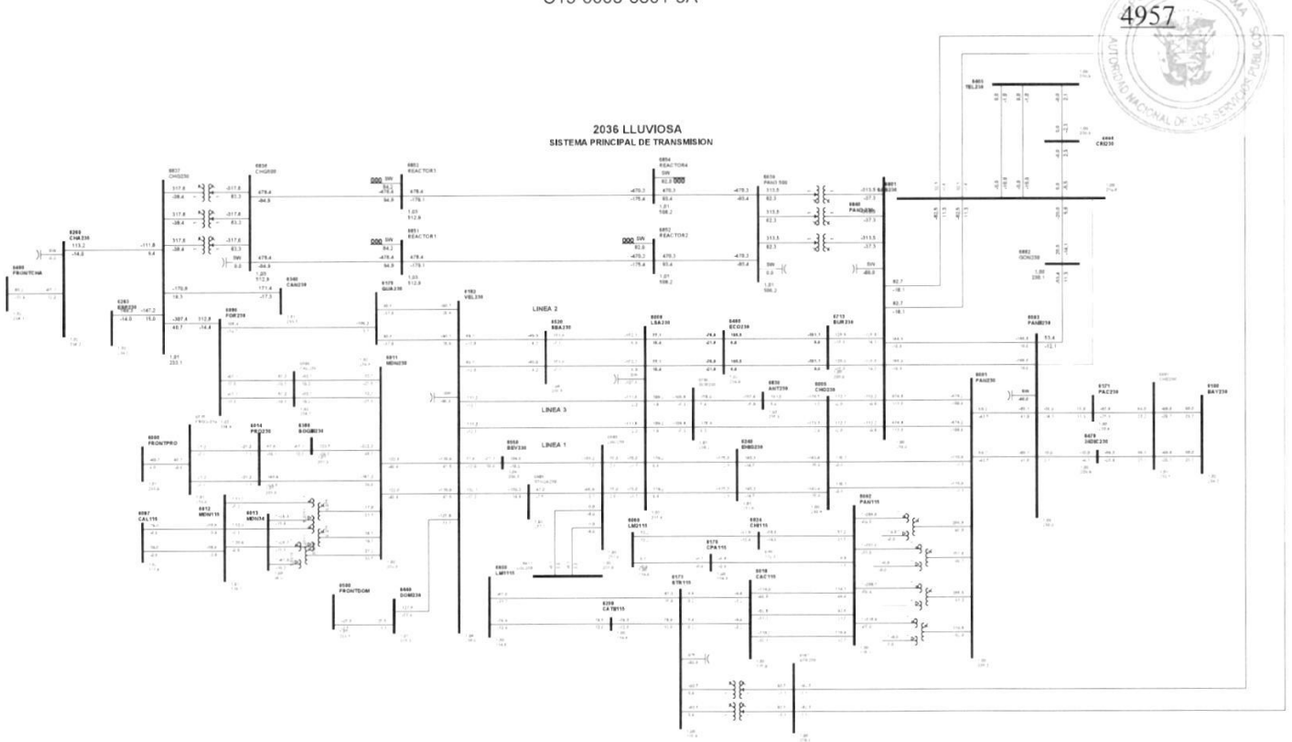

1

Gaceta Oficial Digital
Para verificar la autenticidad de una representación **GO6B073078A532D**
en el sitio web www.gacetaoficial.gob.pa/validar-gaceta

C16-6003-6840-2A

4958

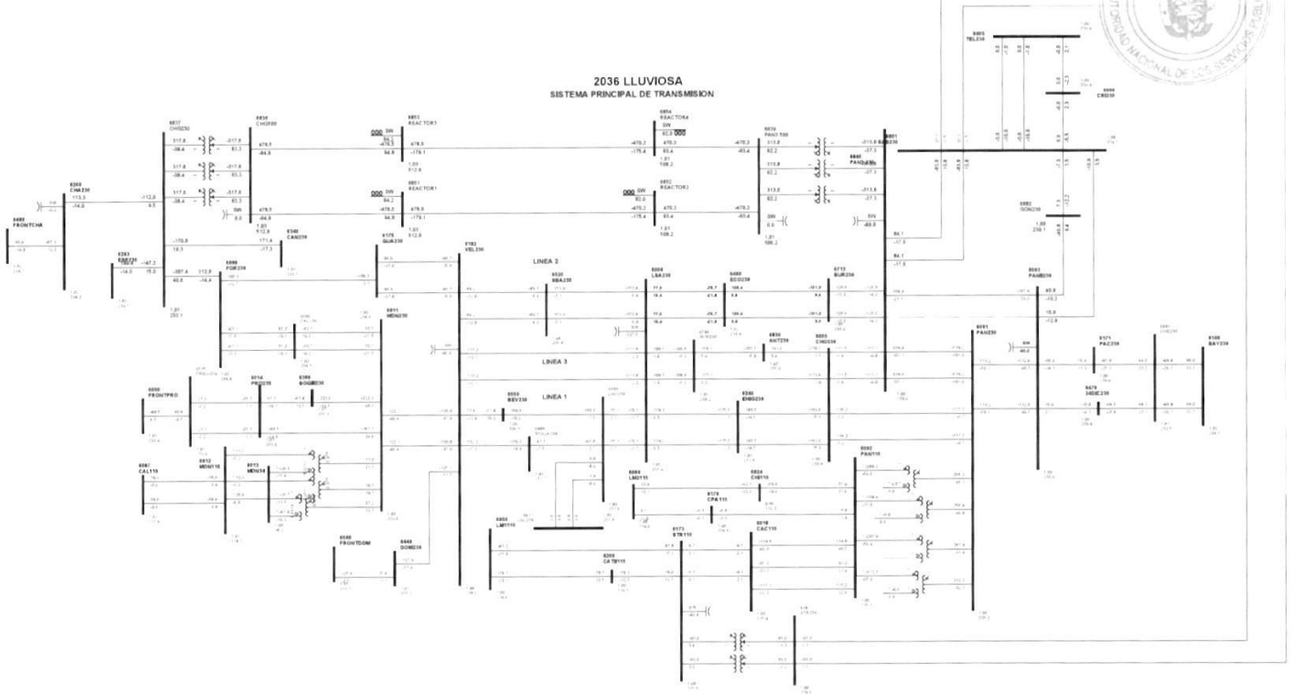

1

Gaceta Oficial Digital
Para verificar la autenticidad de una representación **GO6B073078A532D**
en el sitio web www.gacetaoficial.gob.pa/validar-gaceta

C17-6003-6840-3A

4959

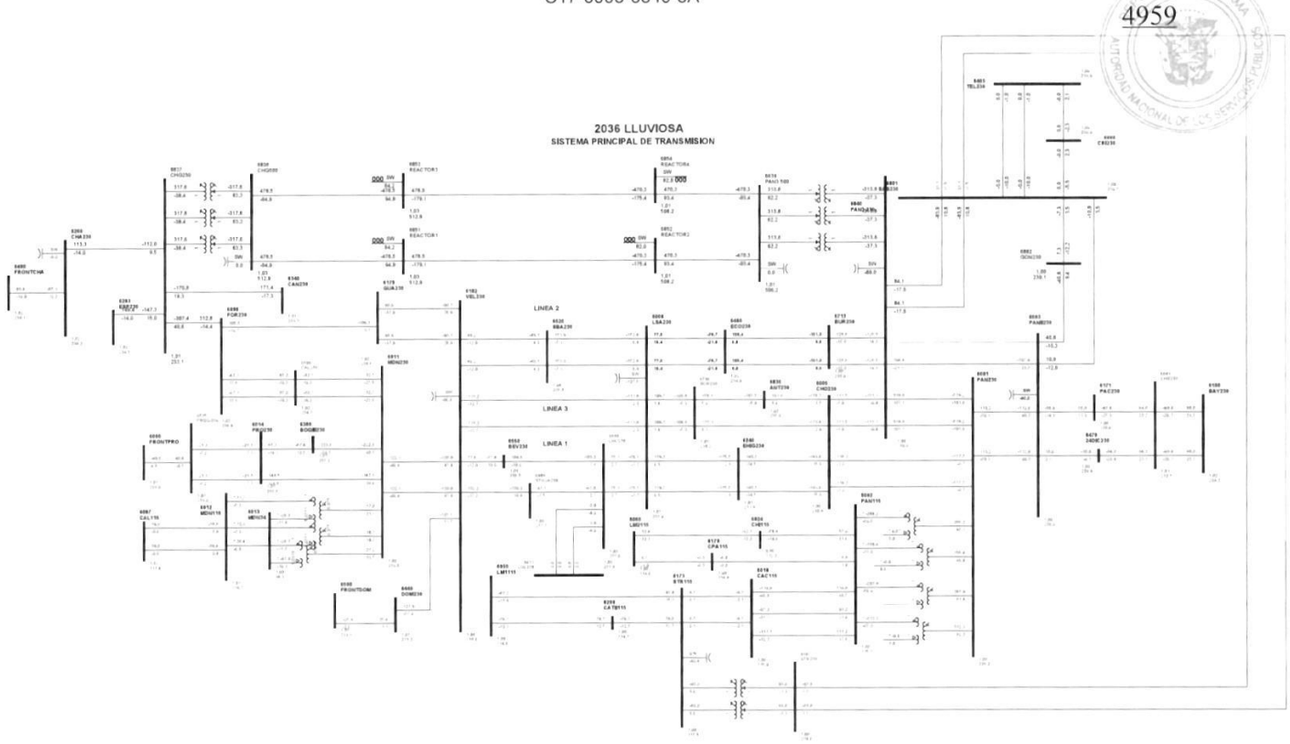

1

Gaceta Oficial Digital
Para verificar la autenticidad de una representación **GO6B073078A532D**
en el sitio web www.gacetaoficial.gob.pa/validar-gaceta

C18-6003-6882-4A

4960

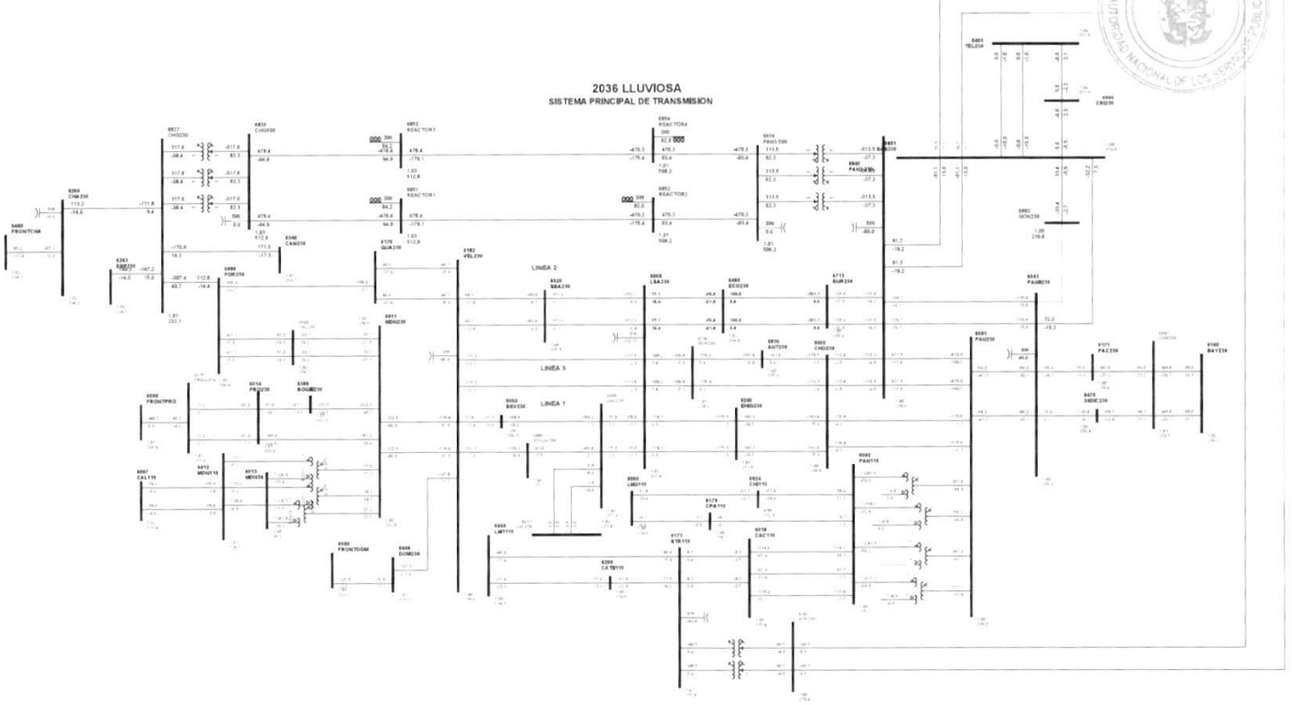

1

Gaceta Oficial Digital
Para verificar la autenticidad de una representación **GO6B073078A532D**
en el sitio web www.gacetaoficial.gob.pa/validar-gaceta

C19-6005-6240-3B

4961

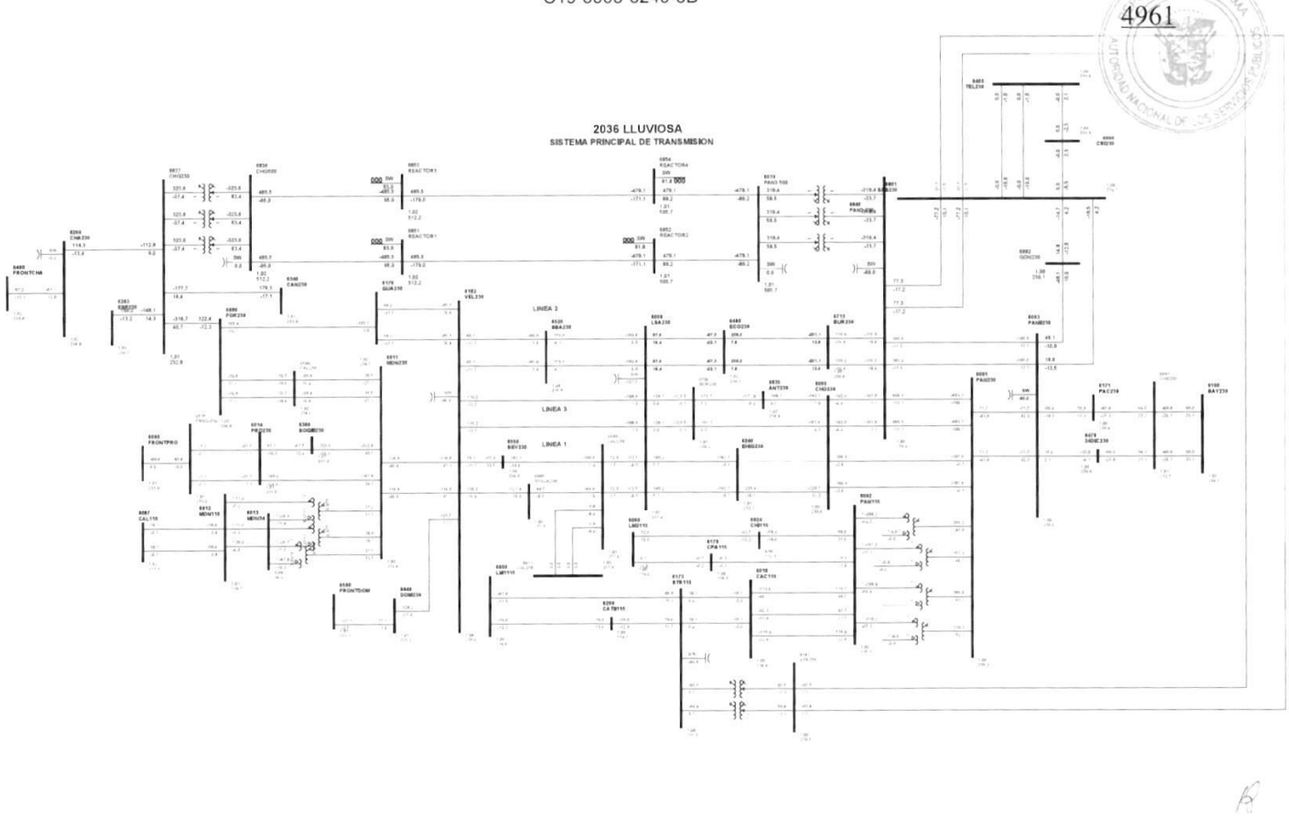

1

Gaceta Oficial Digital
Para verificar la autenticidad de una representación **GO6B073078A532D**
en el sitio web www.gacetaoficial.gob.pa/validar-gaceta

C20-6005-6240-4B

4962

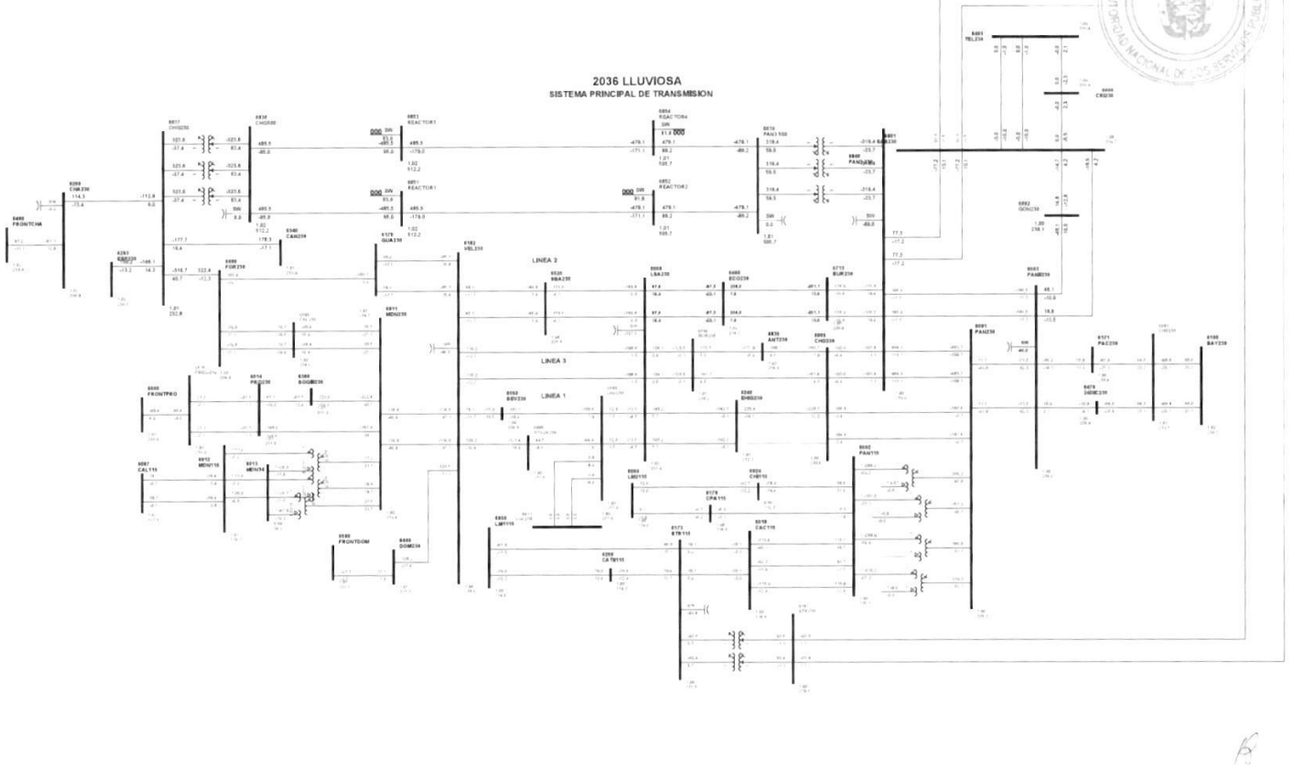

1

Gaceta Oficial Digital
Para verificar la autenticidad de una representación **GO6B073078A532D**
en el sitio web www.gacetaoficial.gob.pa/validar-gaceta

C21-6005-6596-0A

4963

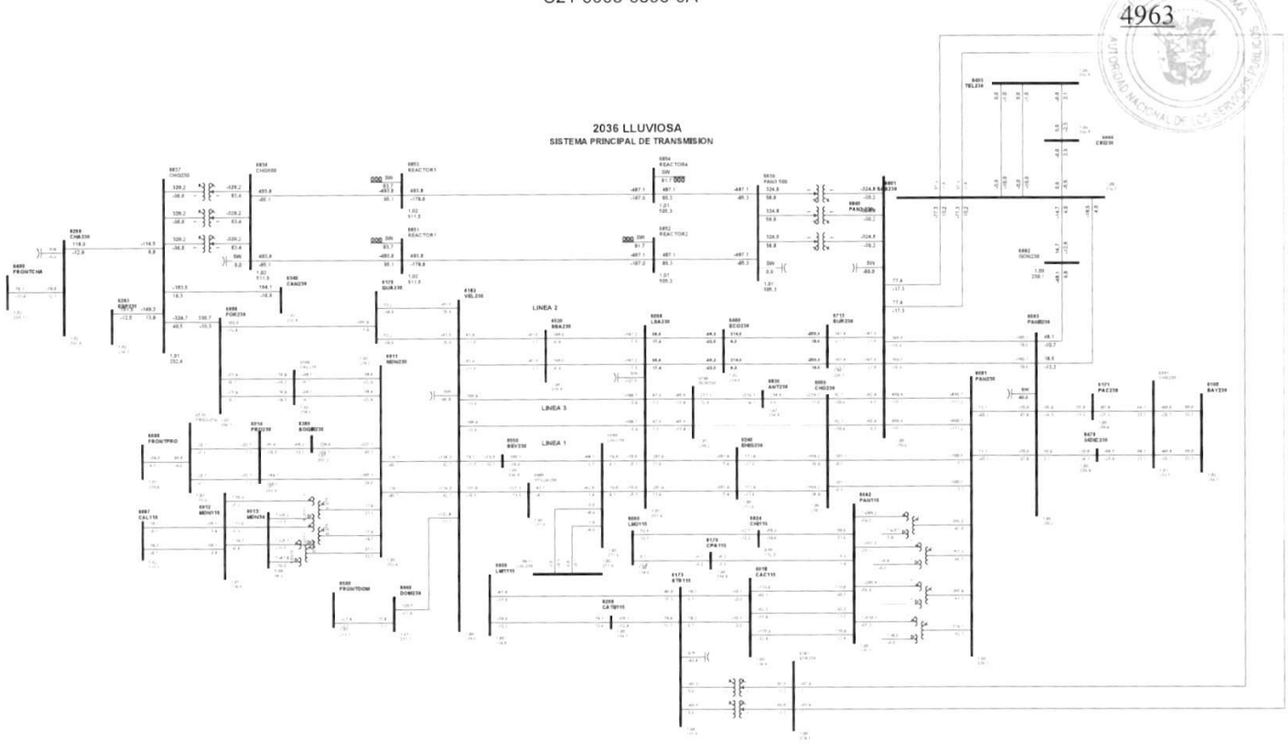

1

Gaceta Oficial Digital
Para verificar la autenticidad de una representación **GO6B073078A532D**
en el sitio web www.gacetaoficial.gob.pa/validar-gaceta

C22-6005-6830-9A

4964

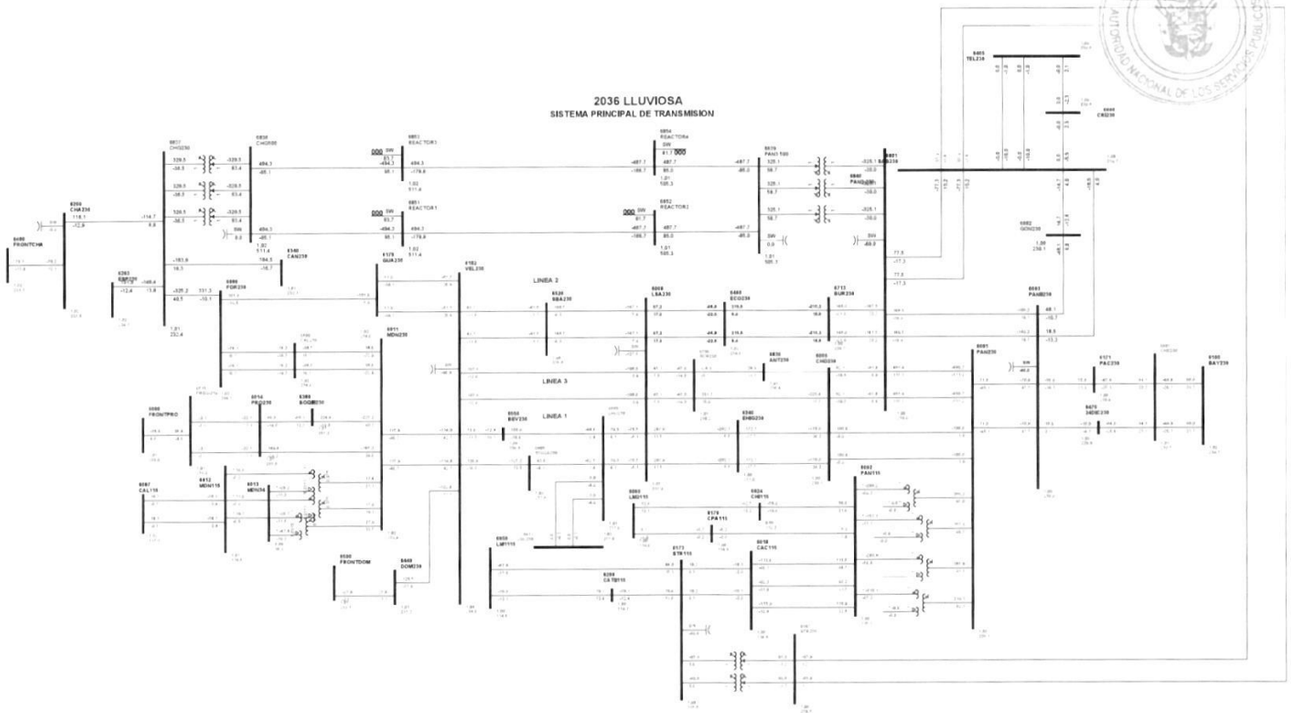

1

Gaceta Oficial Digital
Para verificar la autenticidad de una representación **GO6B073078A532D**
en el sitio web www.gacetaoficial.gob.pa/validar-gaceta

C23-6005-6840-7B

4965

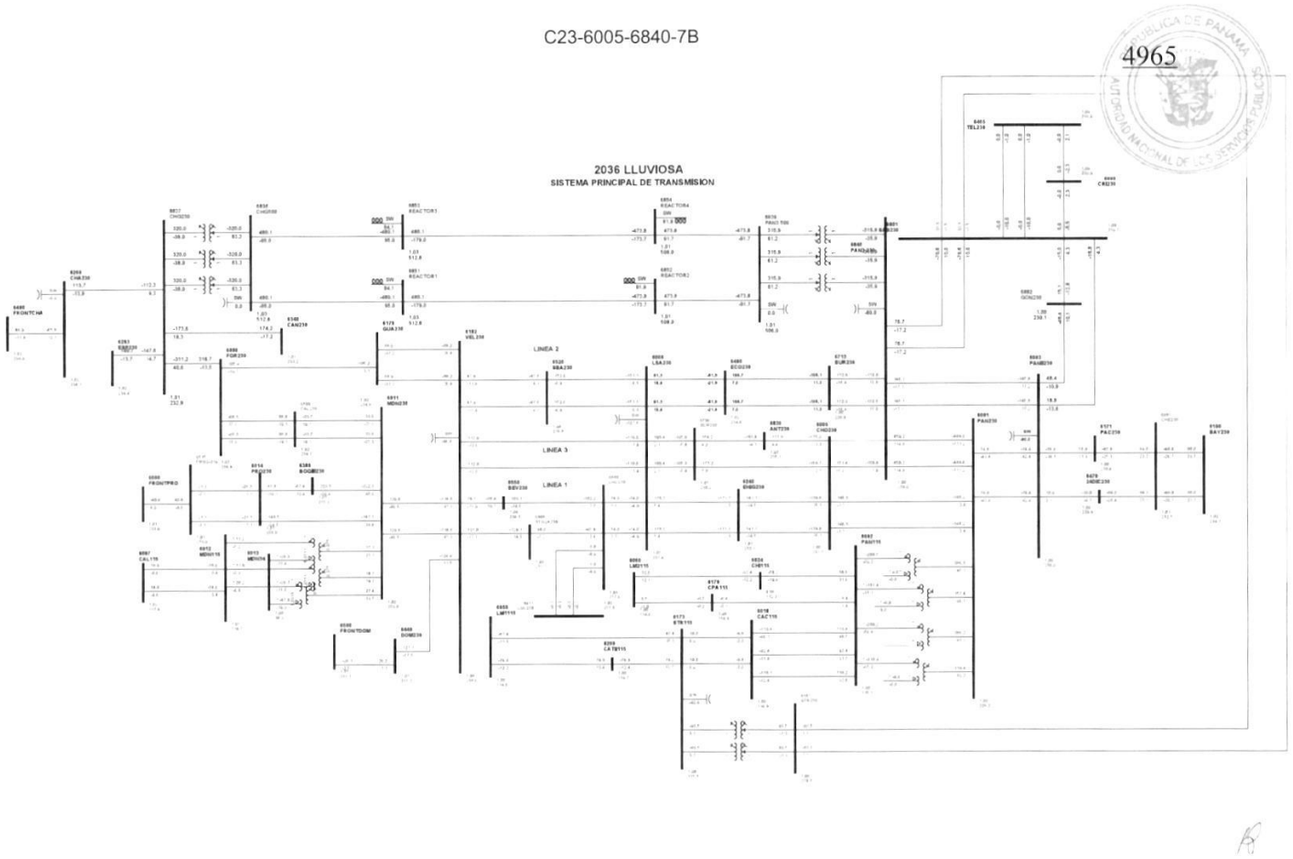

1

Gaceta Oficial Digital
Para verificar la autenticidad de una representación **GO6B073078A532D**
en el sitio web www.gacetaoficial.gob.pa/validar-gaceta

C24-6005-6840-8B

4966

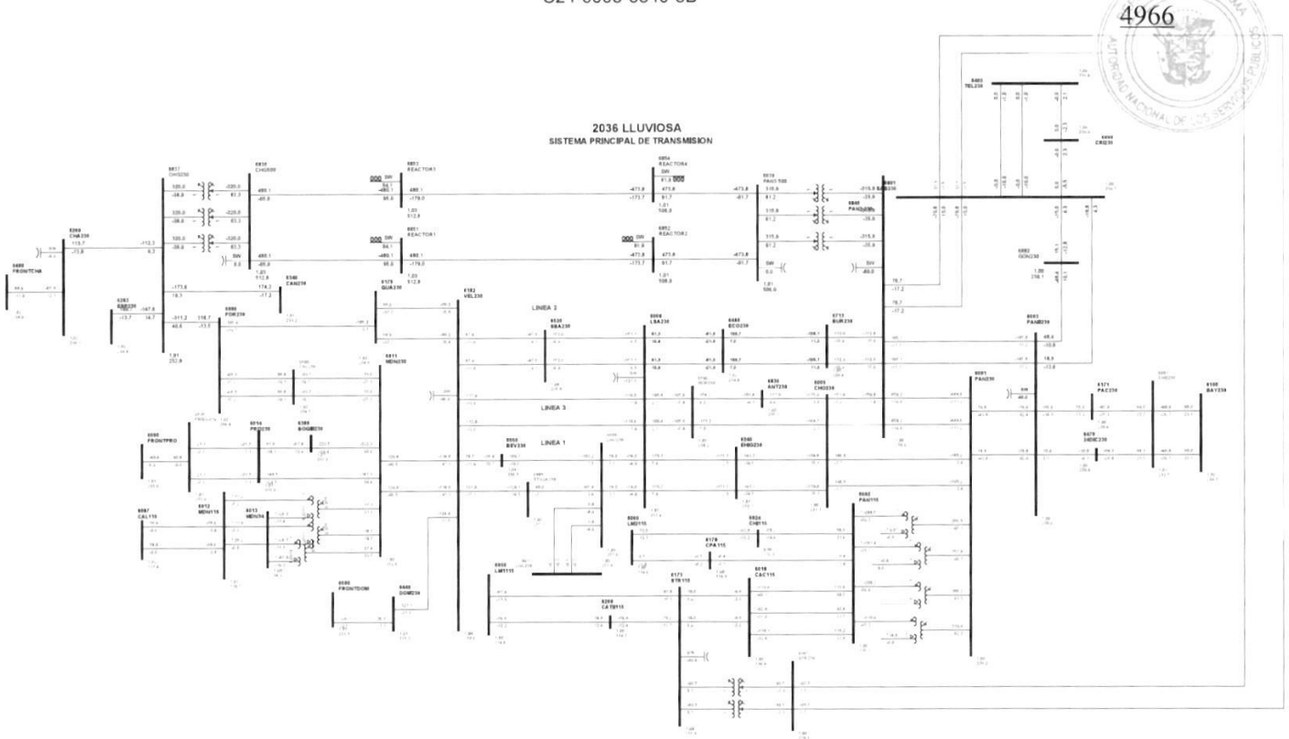

1

Gaceta Oficial Digital
Para verificar la autenticidad de una representación **GO6B073078A532D**
en el sitio web www.gacetaoficial.gob.pa/validar-gaceta

C25-6008-6182-51

4967

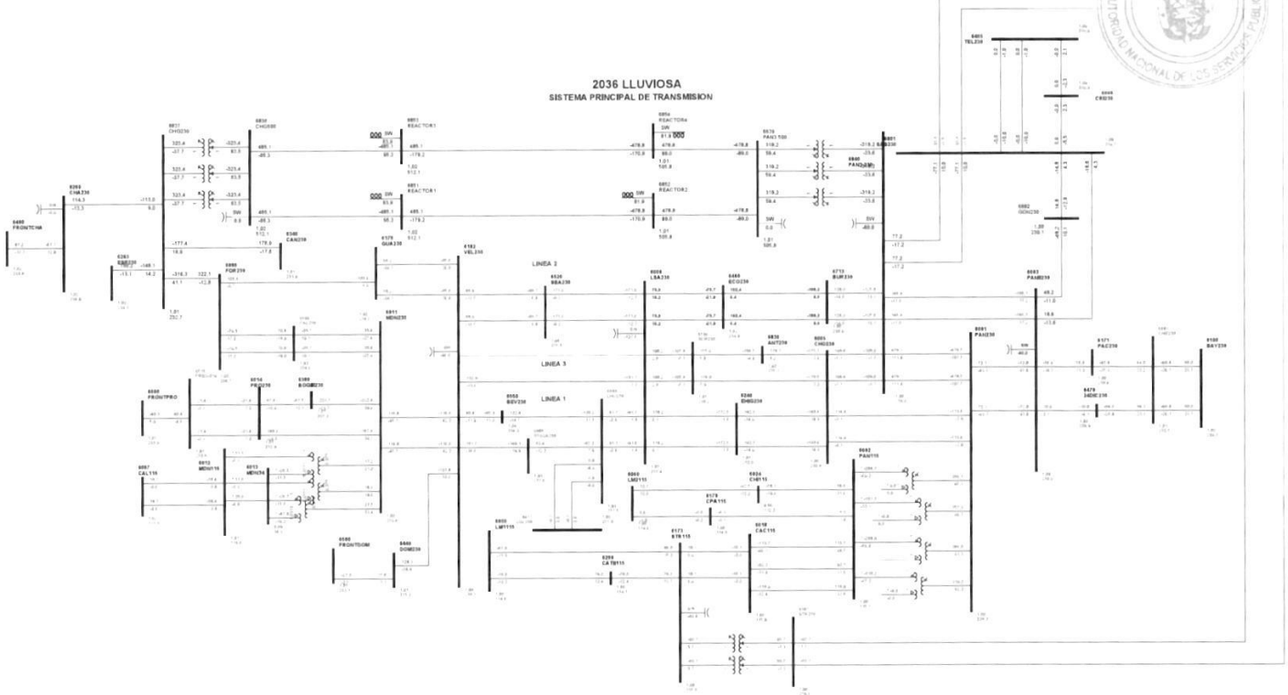

1

Gaceta Oficial Digital
Para verificar la autenticidad de una representación **GO6B073078A532D**
en el sitio web www.gacetaoficial.gob.pa/validar-gaceta

C26-6008-6182-52

4968

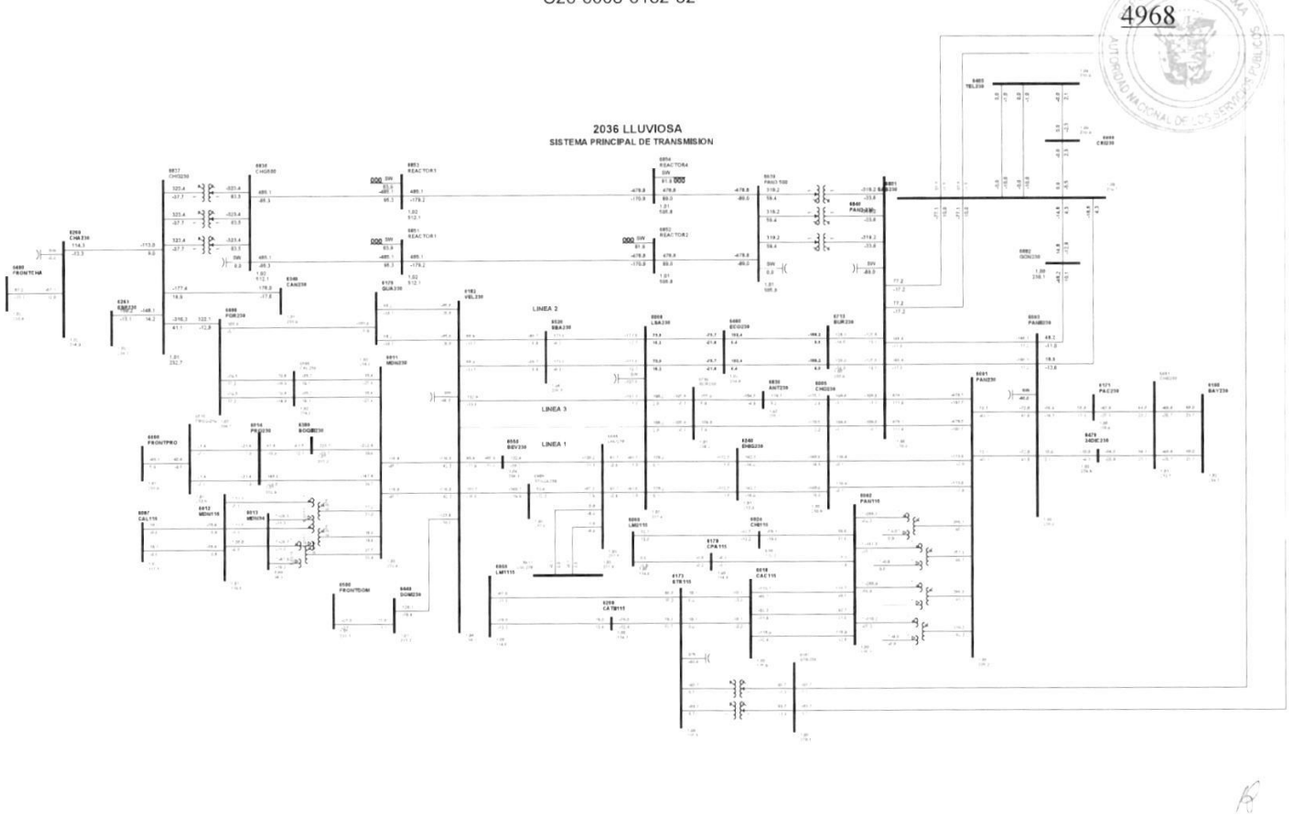

1

Gaceta Oficial Digital
Para verificar la autenticidad de una representación **GO6B073078A532D**
en el sitio web www.gacetaoficial.gob.pa/validar-gaceta

C27-6008-6240-3C

4969

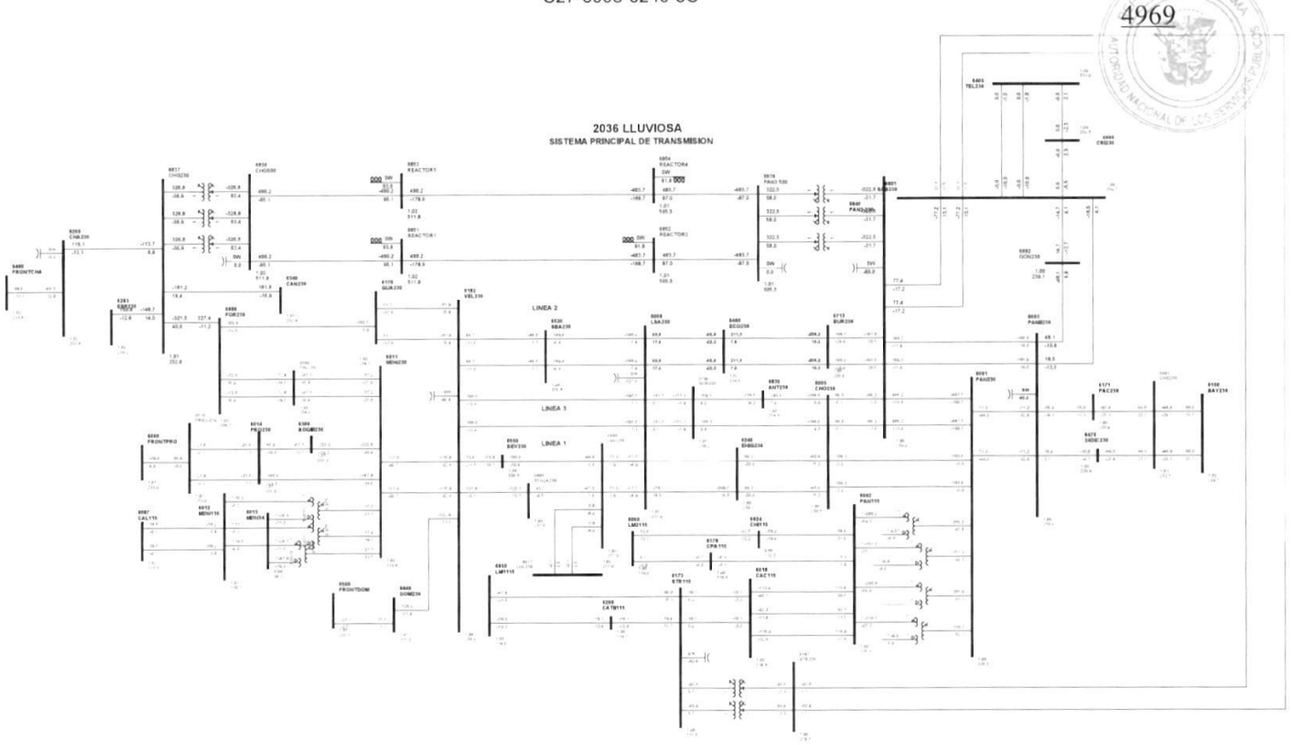

1

Gaceta Oficial Digital
Para verificar la autenticidad de una representación **GO6B073078A532D**
en el sitio web www.gacetaoficial.gob.pa/validar-gaceta

C28-6008-6240-4C

4970

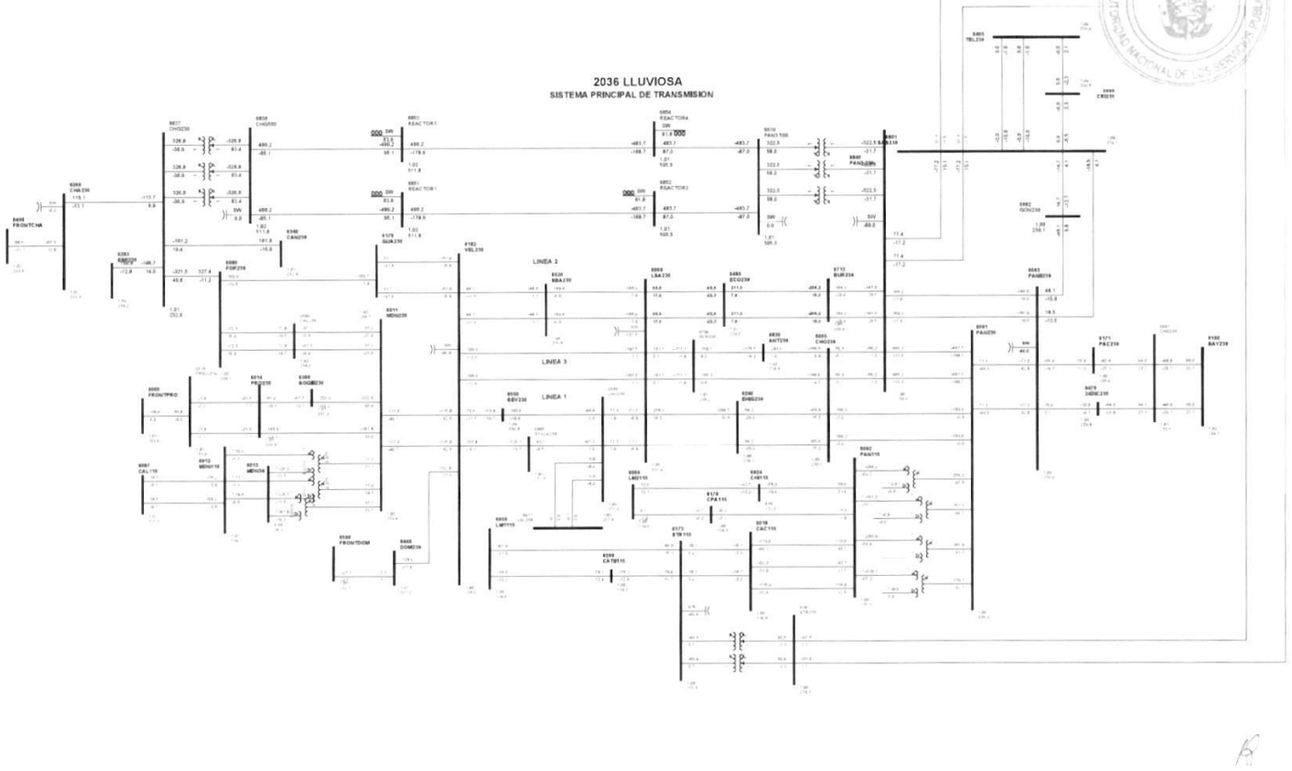

1

Gaceta Oficial Digital
Para verificar la autenticidad de una representación **GO6B073078A532D**
en el sitio web www.gacetaoficial.gob.pa/validar-gaceta

C29-6008-6460-2D

4971

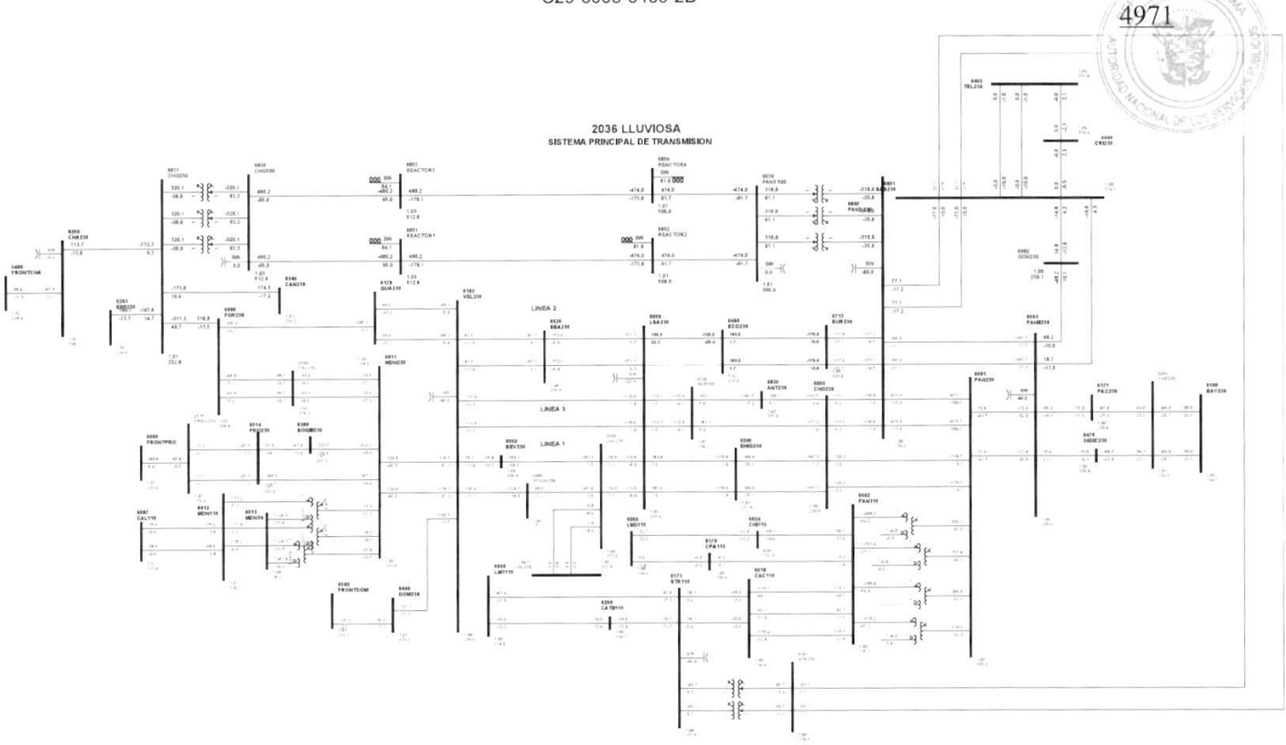

1

Gaceta Oficial Digital
Para verificar la autenticidad de una representación **GO6B073078A532D**
en el sitio web www.gacetaoficial.gob.pa/validar-gaceta

C30-6008-6460-3D

4972

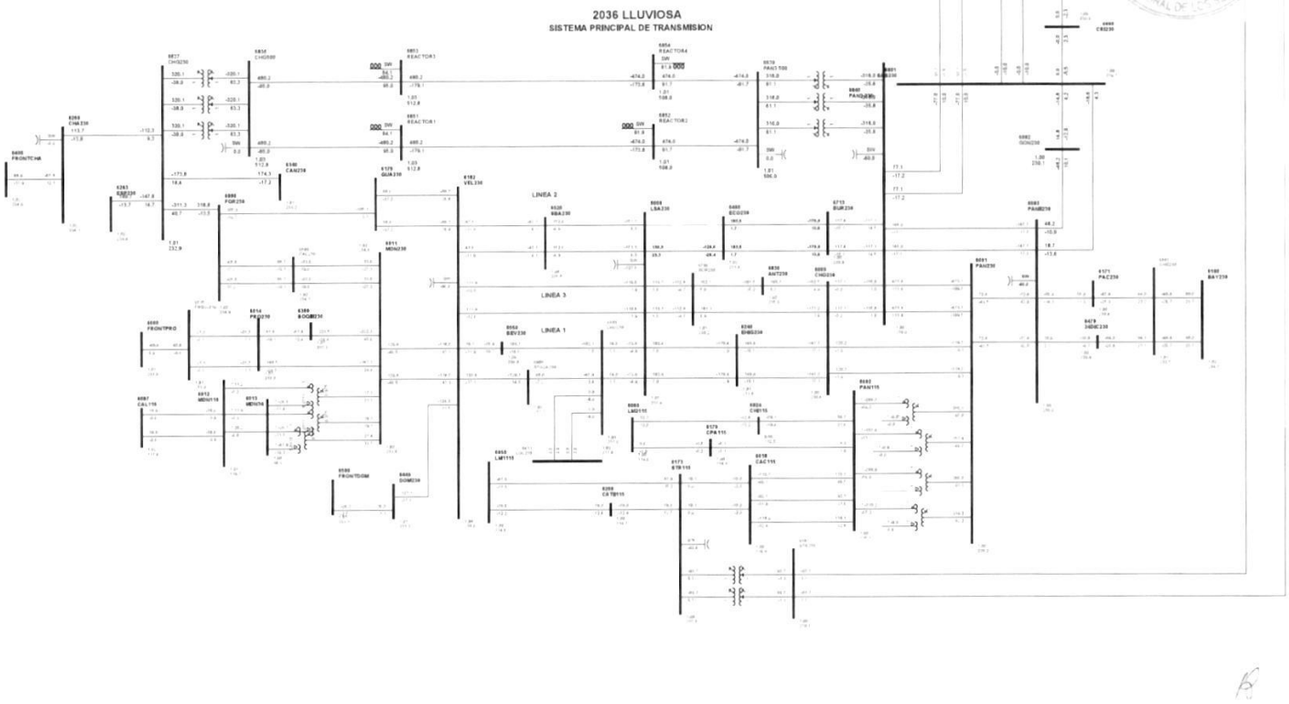

1

Gaceta Oficial Digital
Para verificar la autenticidad de una representación **GO6B073078A532D**
en el sitio web www.gacetaoficial.gob.pa/validar-gaceta

C31-6008-6520-4A

4973

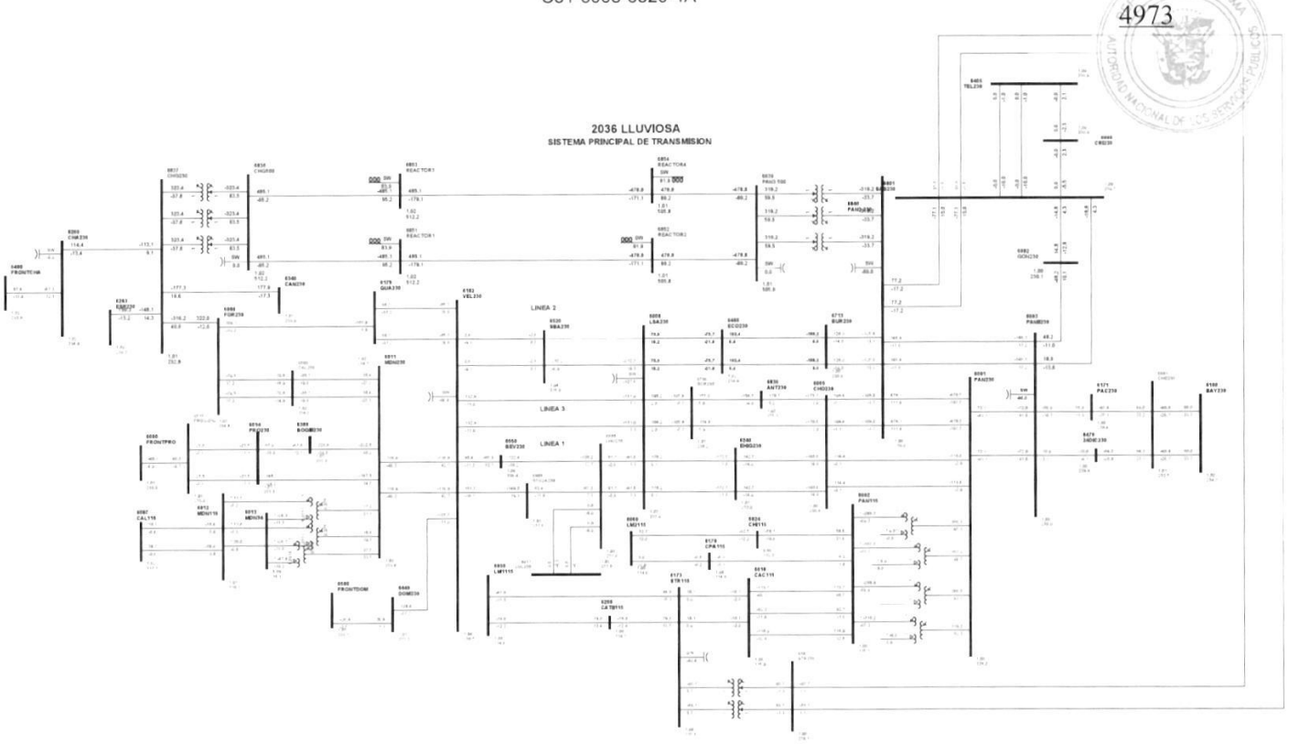

1

Gaceta Oficial Digital
Para verificar la autenticidad de una representación **GO6B073078A532D**
en el sitio web www.gacetaoficial.gob.pa/validar-gaceta

C32-6008-6520-5A

4974

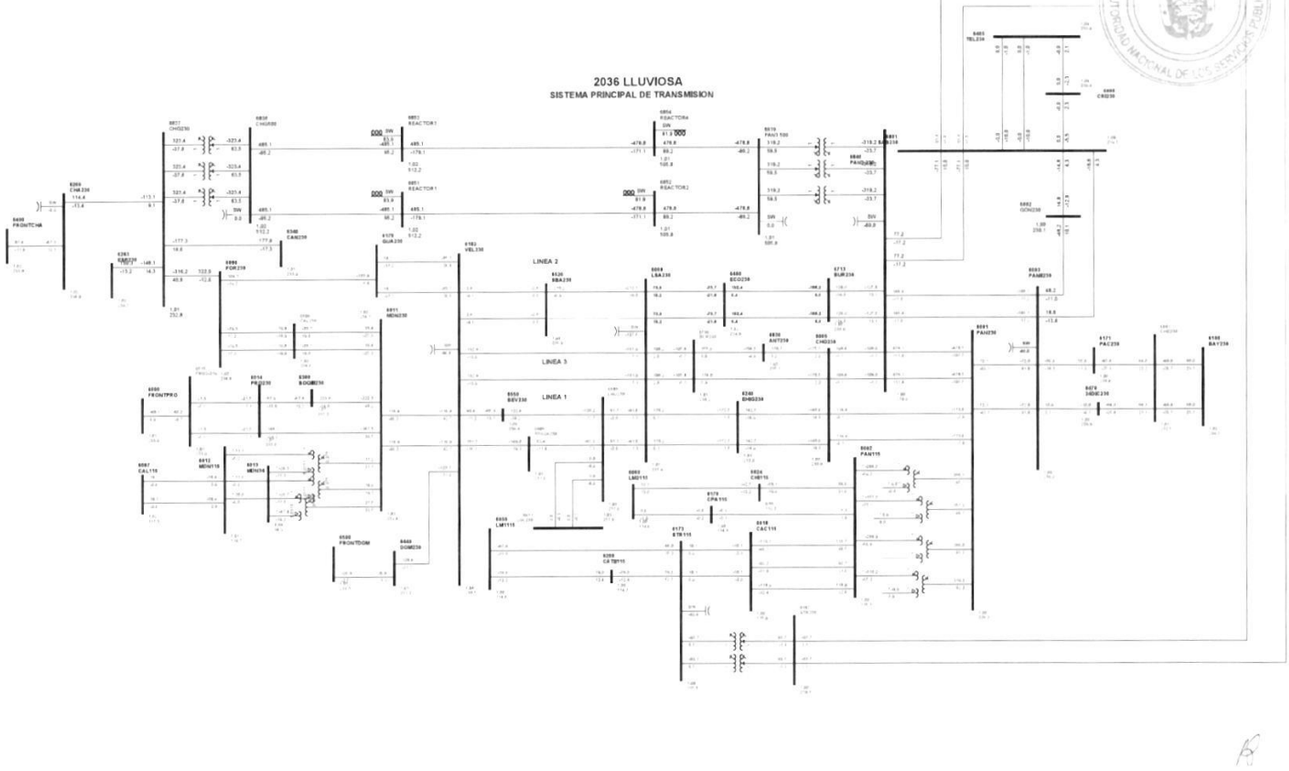

1

Gaceta Oficial Digital
Para verificar la autenticidad de una representación **GO6B073078A532D**
en el sitio web www.gacetaoficial.gob.pa/validar-gaceta

C33-6008-6596-0B

4975

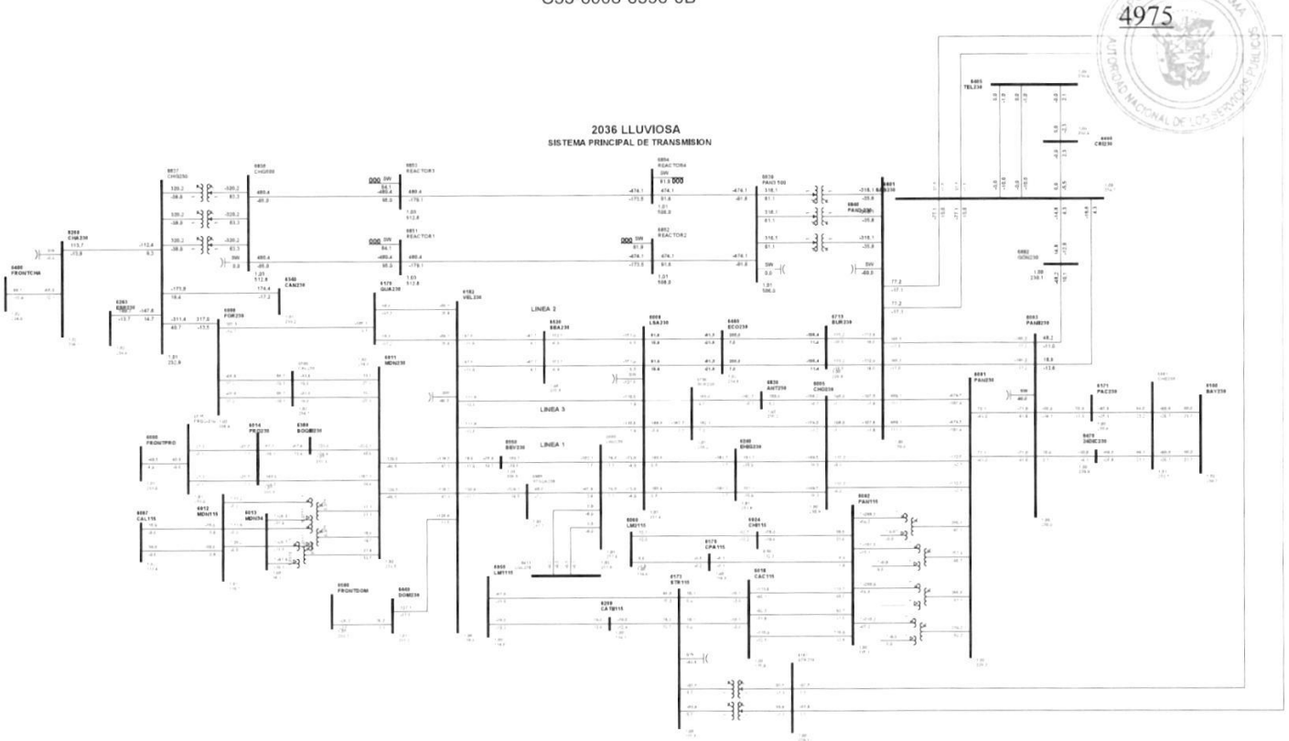

1

Gaceta Oficial Digital
Para verificar la autenticidad de una representación **GO6B073078A532D**
en el sitio web www.gacetaoficial.gob.pa/validar-gaceta

C34-6008-6596-9C

4976

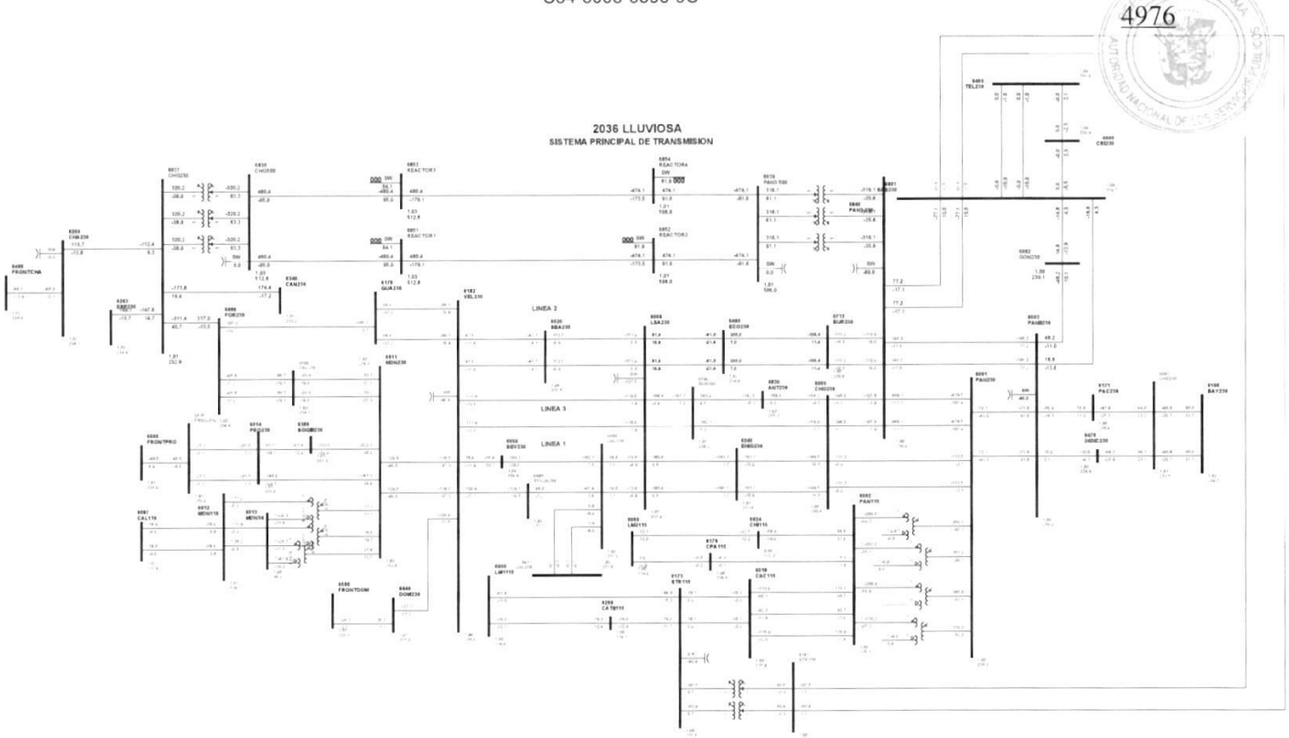

1

Gaceta Oficial Digital
Para verificar la autenticidad de una representación **GO6B073078A532D**
en el sitio web www.gacetaoficial.gob.pa/validar-gaceta

C35-6008-6885-5A

4977

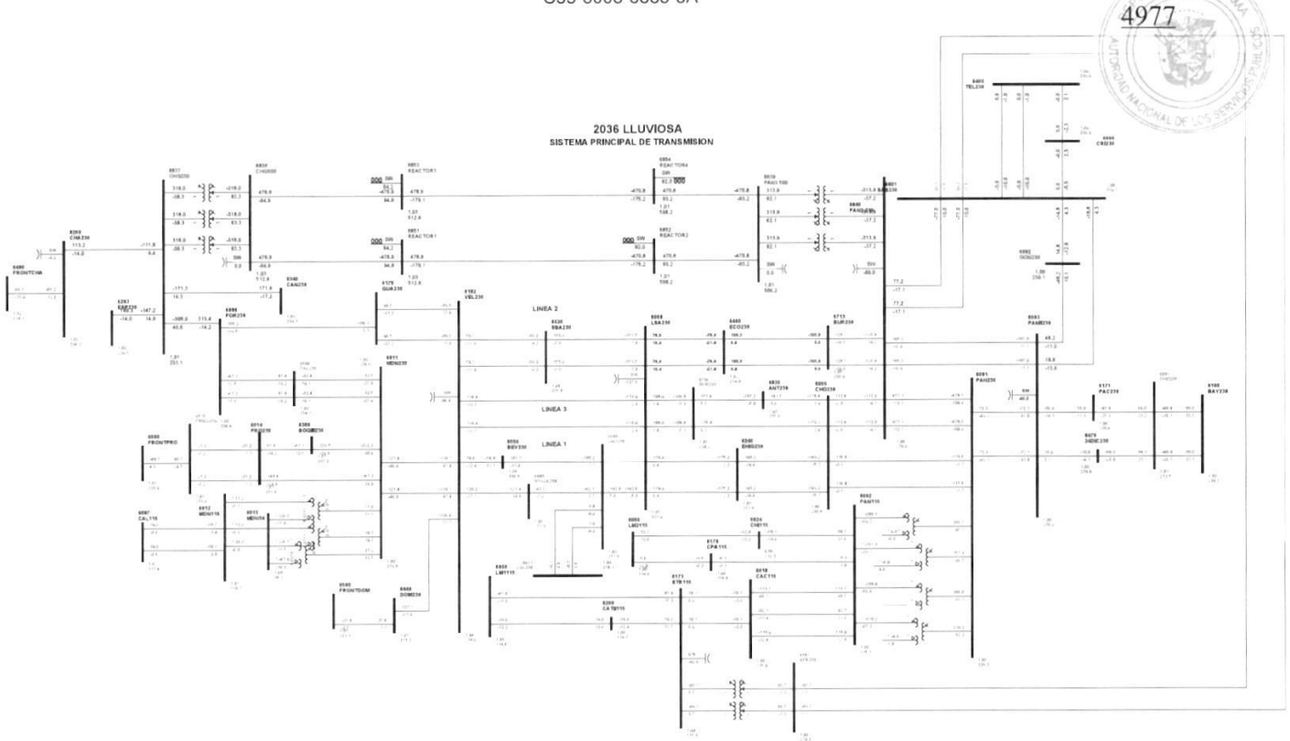

1

Gaceta Oficial Digital
Para verificar la autenticidad de una representación **GO6B073078A532D**
en el sitio web www.gacetaoficial.gob.pa/validar-gaceta

C36-6008-6885-6A

4978

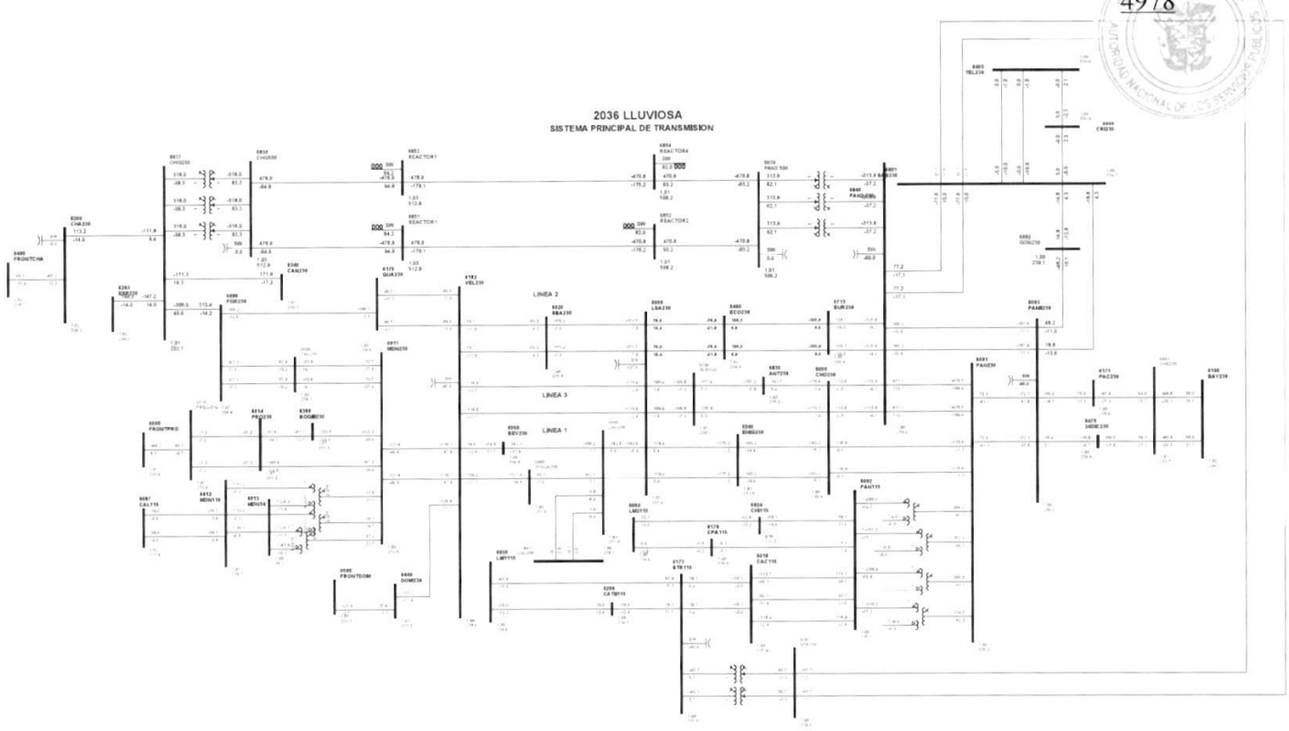

1

Gaceta Oficial Digital
Para verificar la autenticidad de una representación **GO6B073078A532D**
en el sitio web www.gacetaoficial.gob.pa/validar-gaceta

C37-6011-6014-39

4979

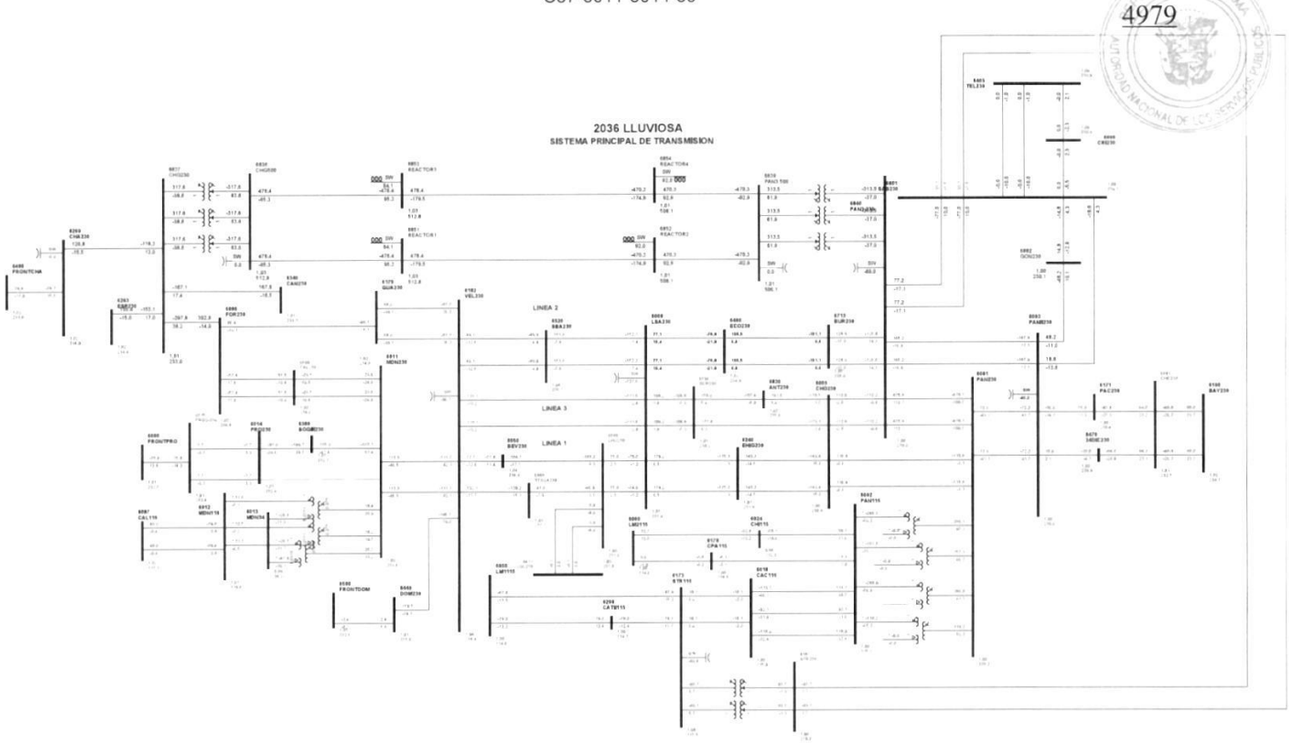

1

Gaceta Oficial Digital
Para verificar la autenticidad de una representación **GO6B073078A532D**
en el sitio web www.gacetaoficial.gob.pa/validar-gaceta

C38-6011-6182-5D

4980

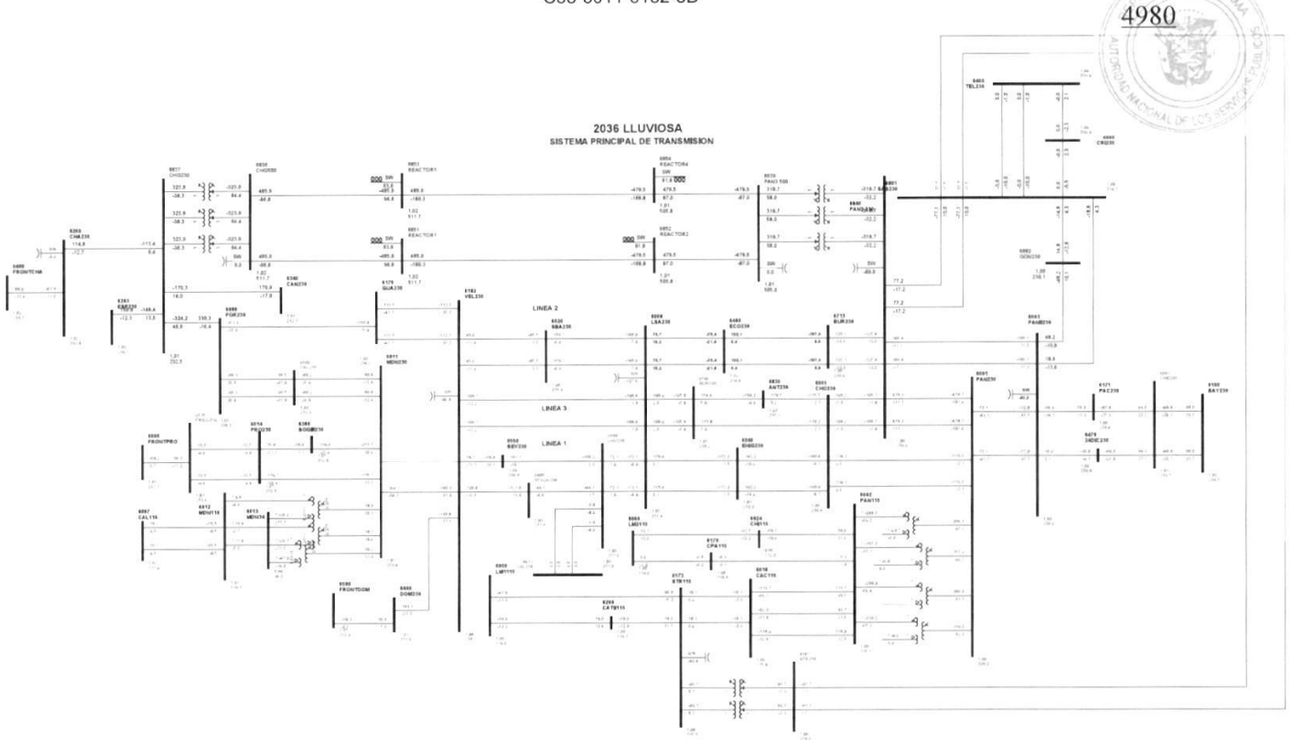

1

Gaceta Oficial Digital
Para verificar la autenticidad de una representación **GO6B073078A532D**
en el sitio web www.gacetaoficial.gob.pa/validar-gaceta

C39-6011-6182-6D

4981

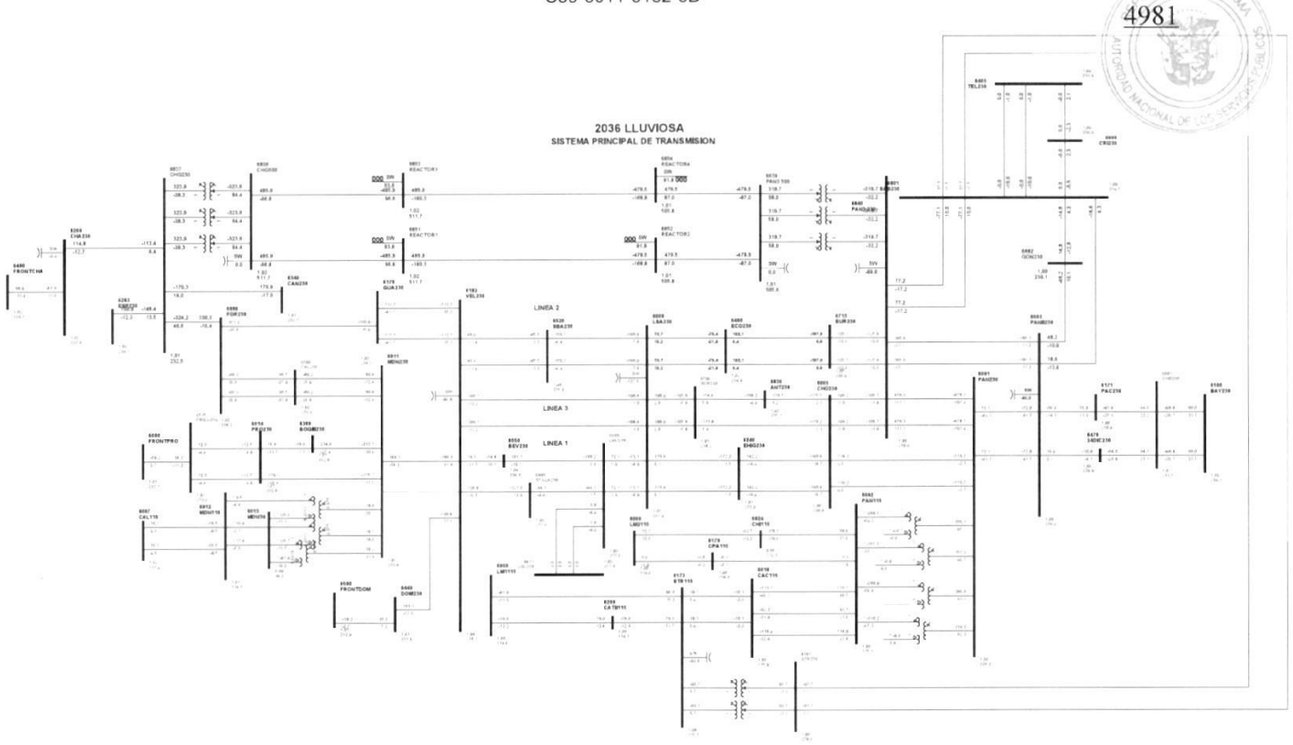

1

Gaceta Oficial Digital
Para verificar la autenticidad de una representación **GO6B073078A532D**
en el sitio web www.gacetaoficial.gob.pa/validar-gaceta

C40-6011-6380-9A

4982

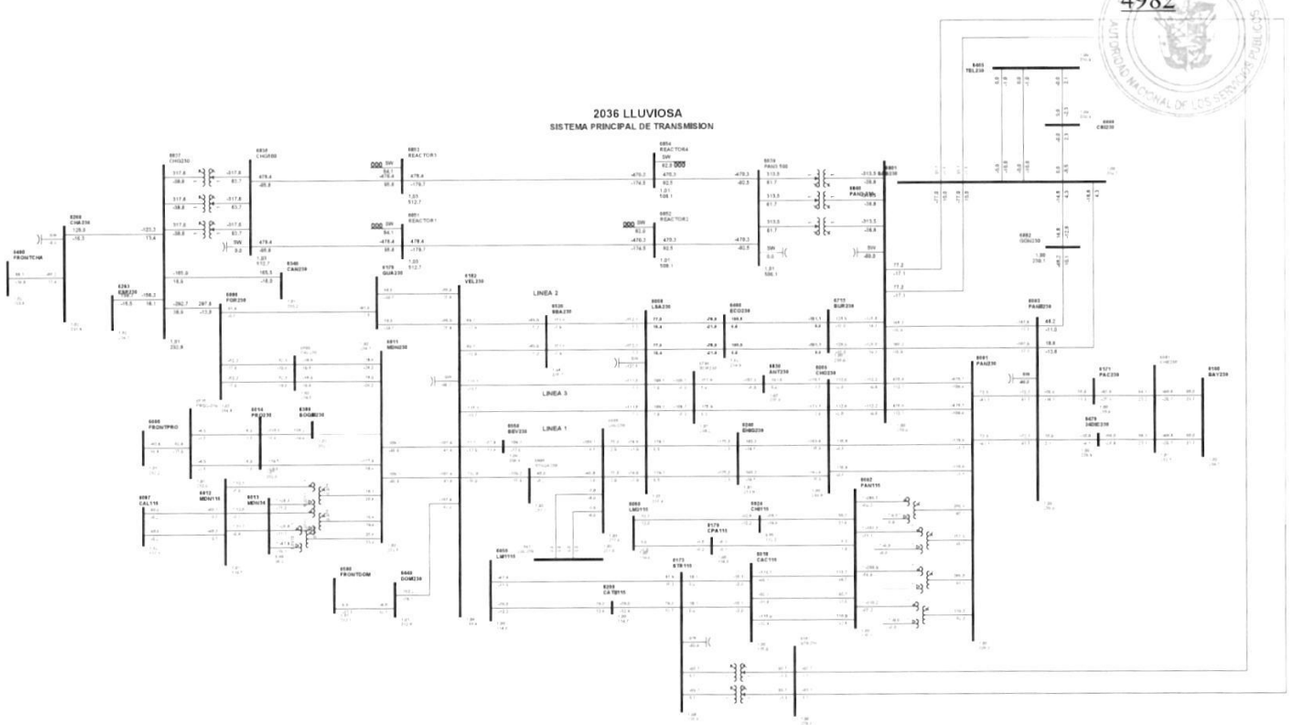

1

Gaceta Oficial Digital
Para verificar la autenticidad de una representación **GO6B073078A532D**
en el sitio web www.gacetaoficial.gob.pa/validar-gaceta

C41-6011-6800-7A

4983

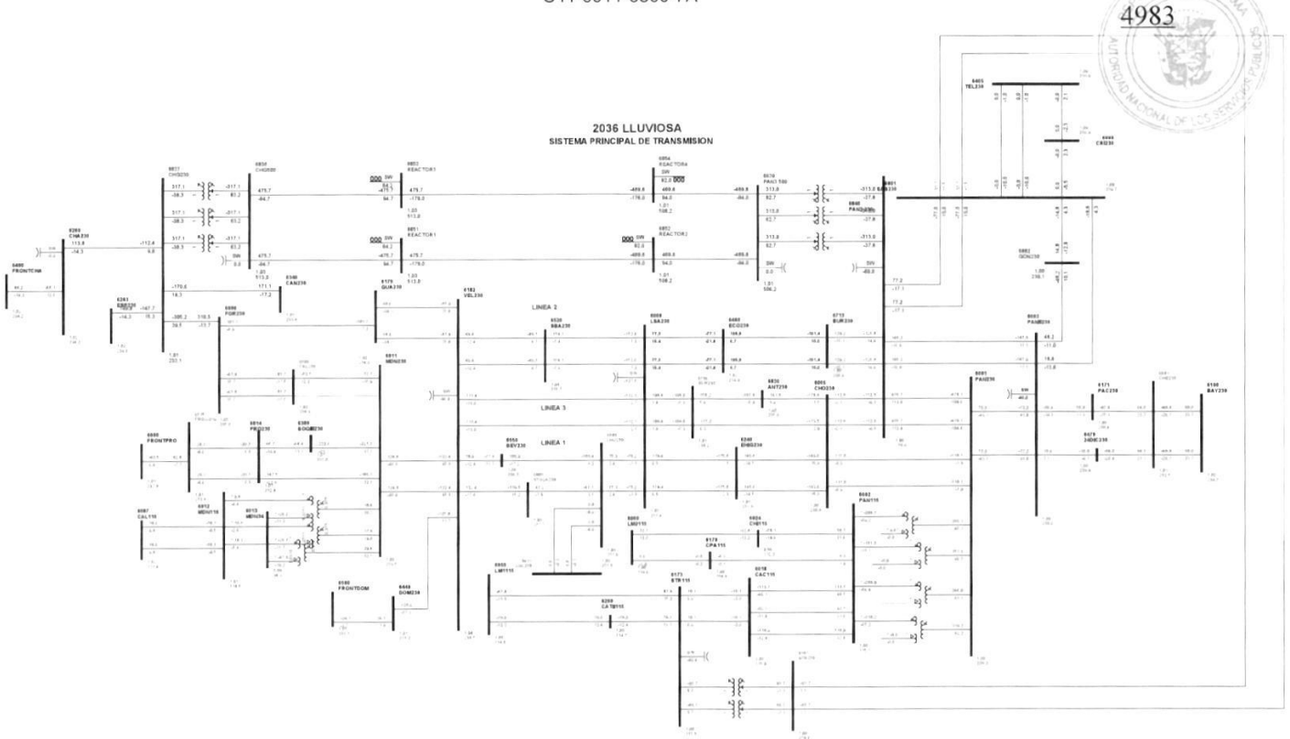

1

Gaceta Oficial Digital
Para verificar la autenticidad de una representación **GO6B073078A532D**
en el sitio web www.gacetaoficial.gob.pa/validar-gaceta

C42-6011-6800-8A

4984

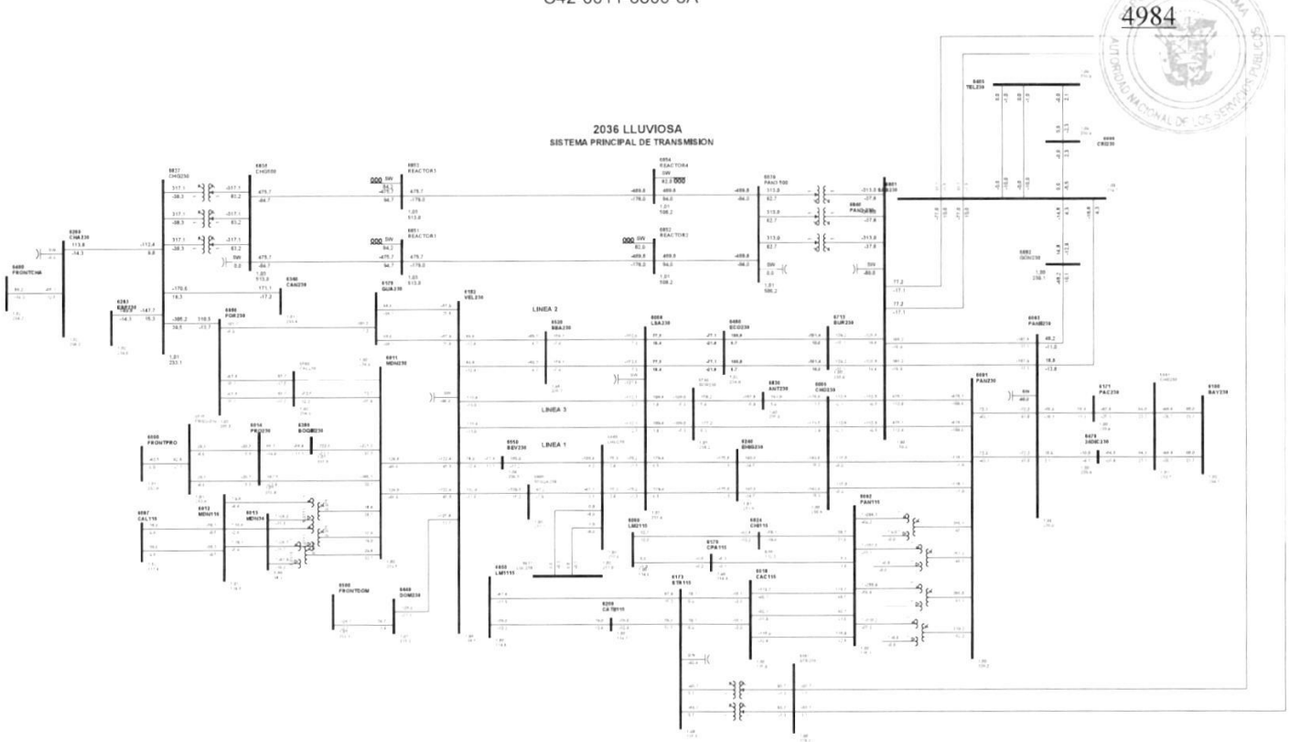

1

Gaceta Oficial Digital
Para verificar la autenticidad de una representación **GO6B073078A532D**
en el sitio web www.gacetaoficial.gob.pa/validar-gaceta

C43-6012-6087-15

4985

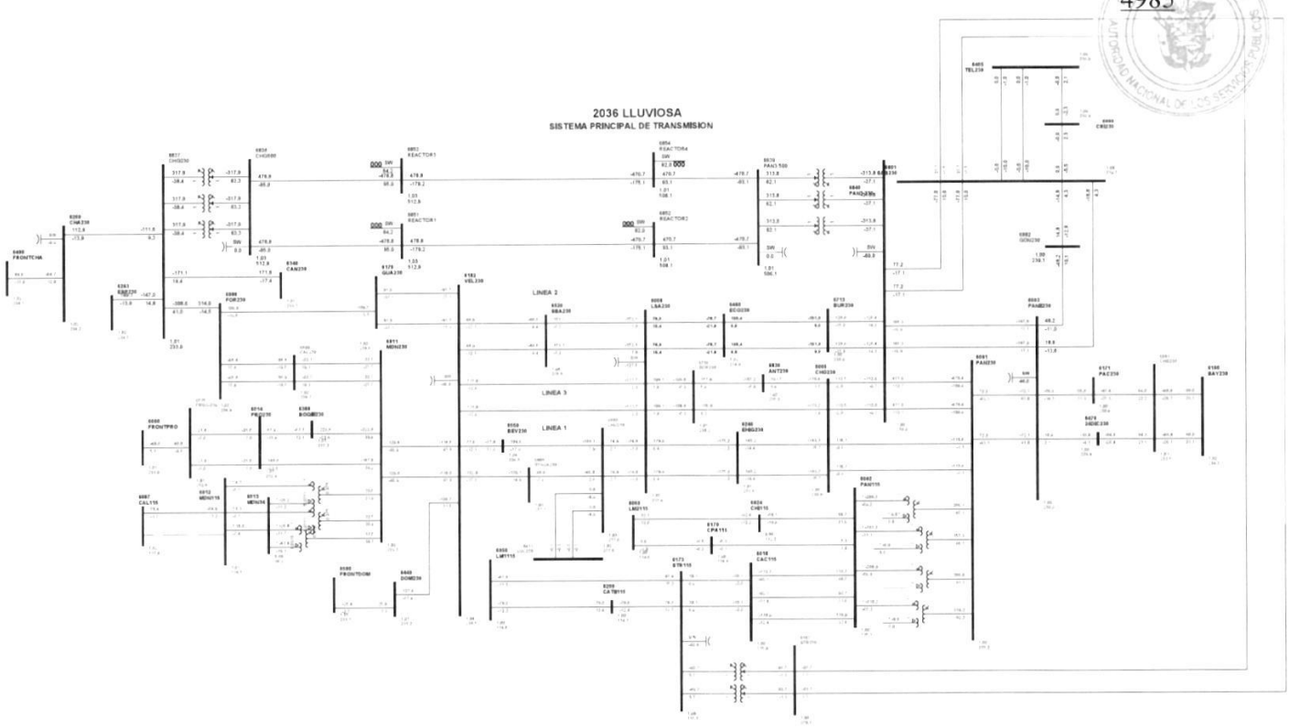

1

Gaceta Oficial Digital
Para verificar la autenticidad de una representación **GO6B073078A532D**
en el sitio web www.gacetaoficial.gob.pa/validar-gaceta

C44-6012-6087-16

4986

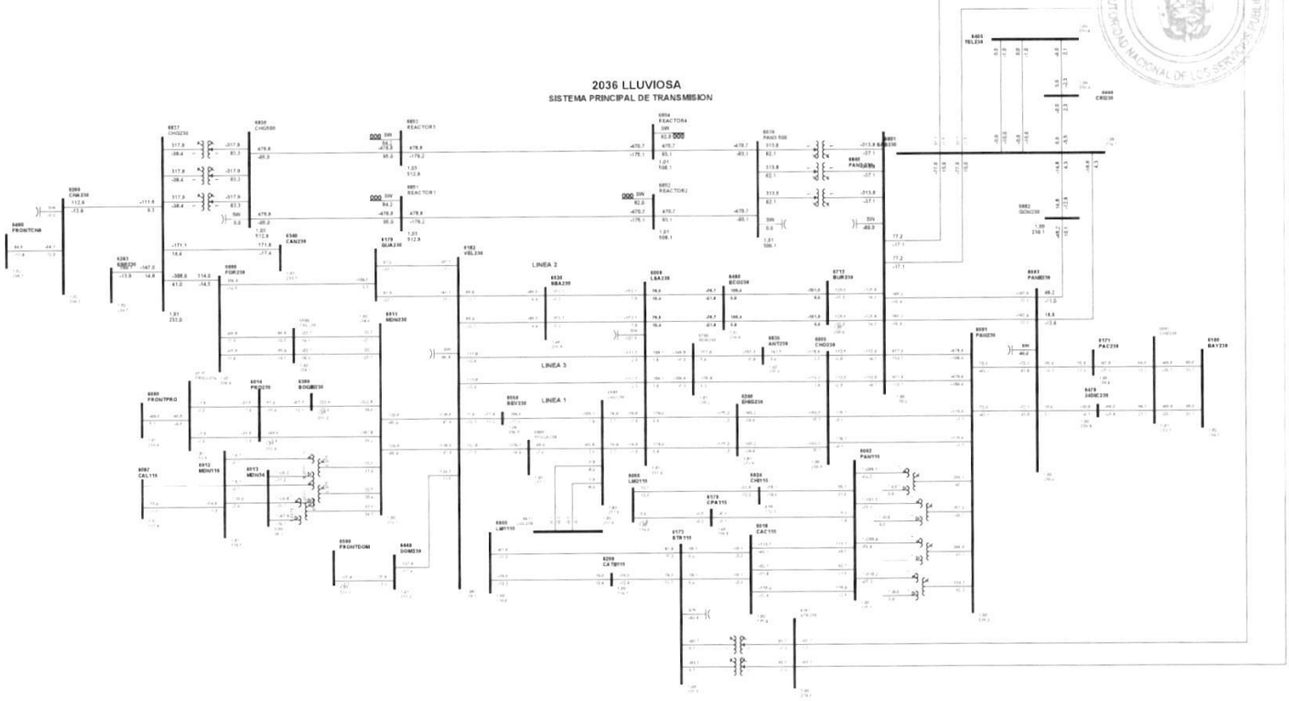

1

Gaceta Oficial Digital
Para verificar la autenticidad de una representación **GO6B073078A532D**
en el sitio web www.gacetaoficial.gob.pa/validar-gaceta

C45-6014-6380-9B

4987

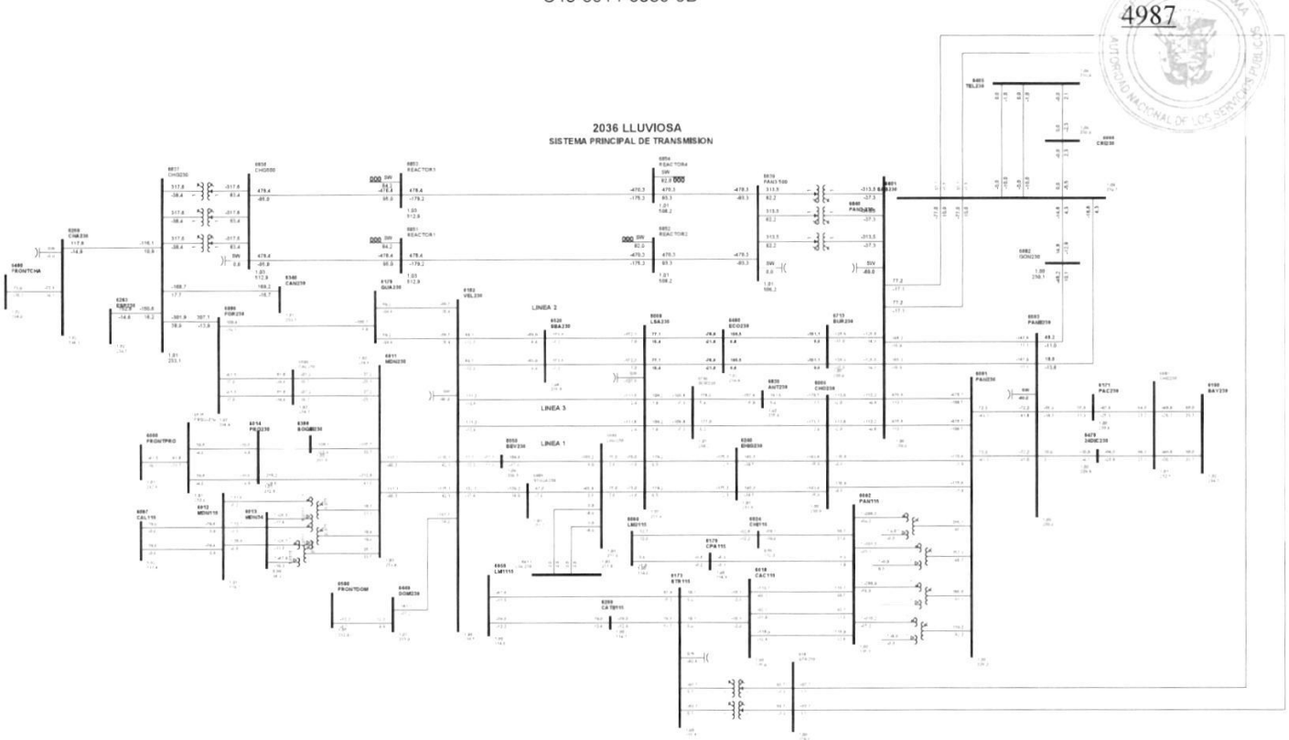

1

Gaceta Oficial Digital
Para verificar la autenticidad de una representación **GO6B073078A532D**
en el sitio web www.gacetaoficial.gob.pa/validar-gaceta

C46-6014-6515-1

4988

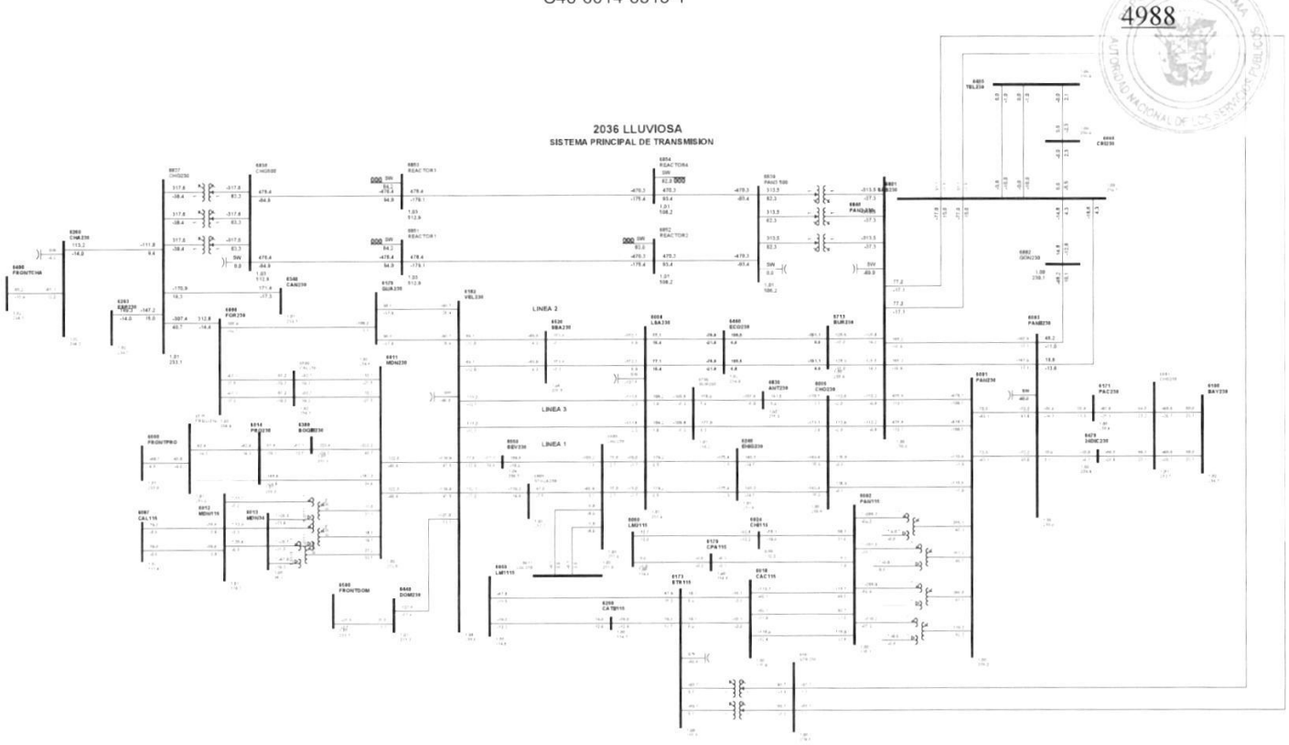

1

Gaceta Oficial Digital
Para verificar la autenticidad de una representación **GO6B073078A532D**
en el sitio web www.gacetaoficial.gob.pa/validar-gaceta

C47-6014-6515-2

4989

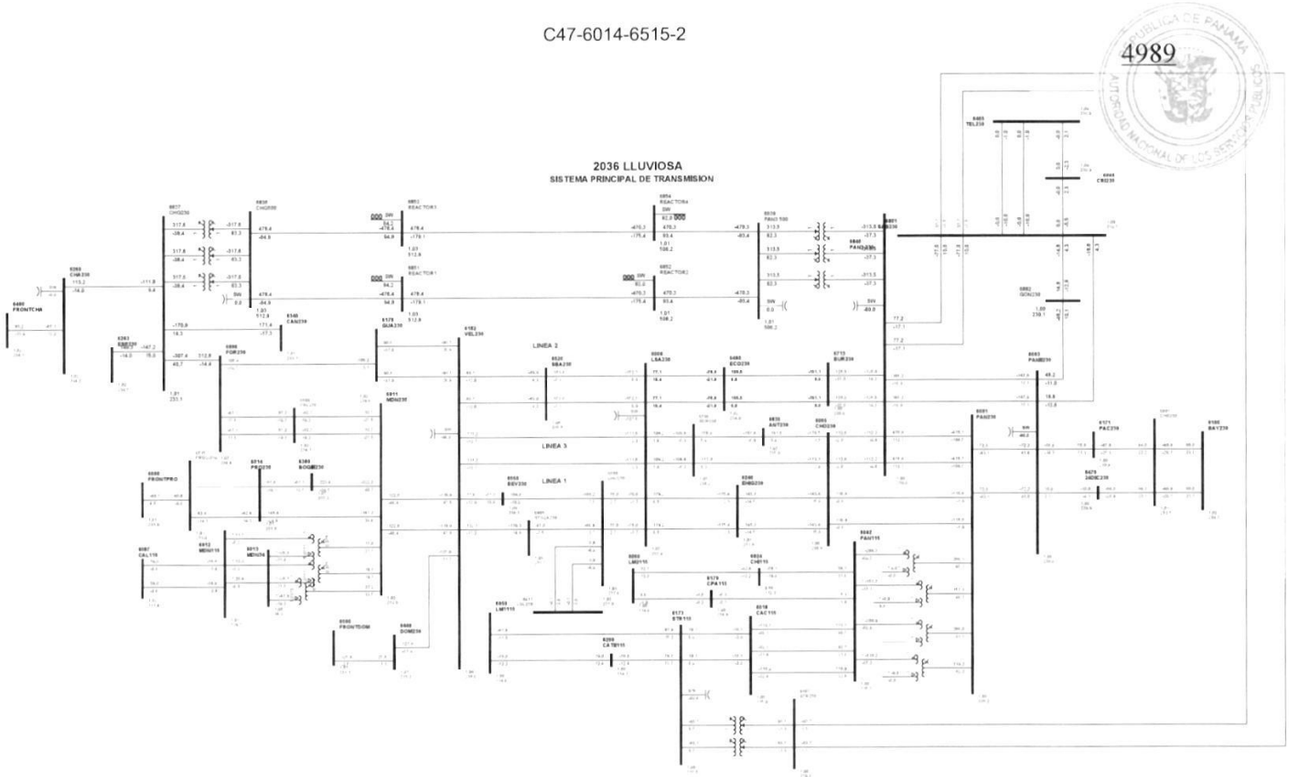

1

Gaceta Oficial Digital
Para verificar la autenticidad de una representación **GO6B073078A532D**
en el sitio web www.gacetaoficial.gob.pa/validar-gaceta

C48-6018-6032-1

4990

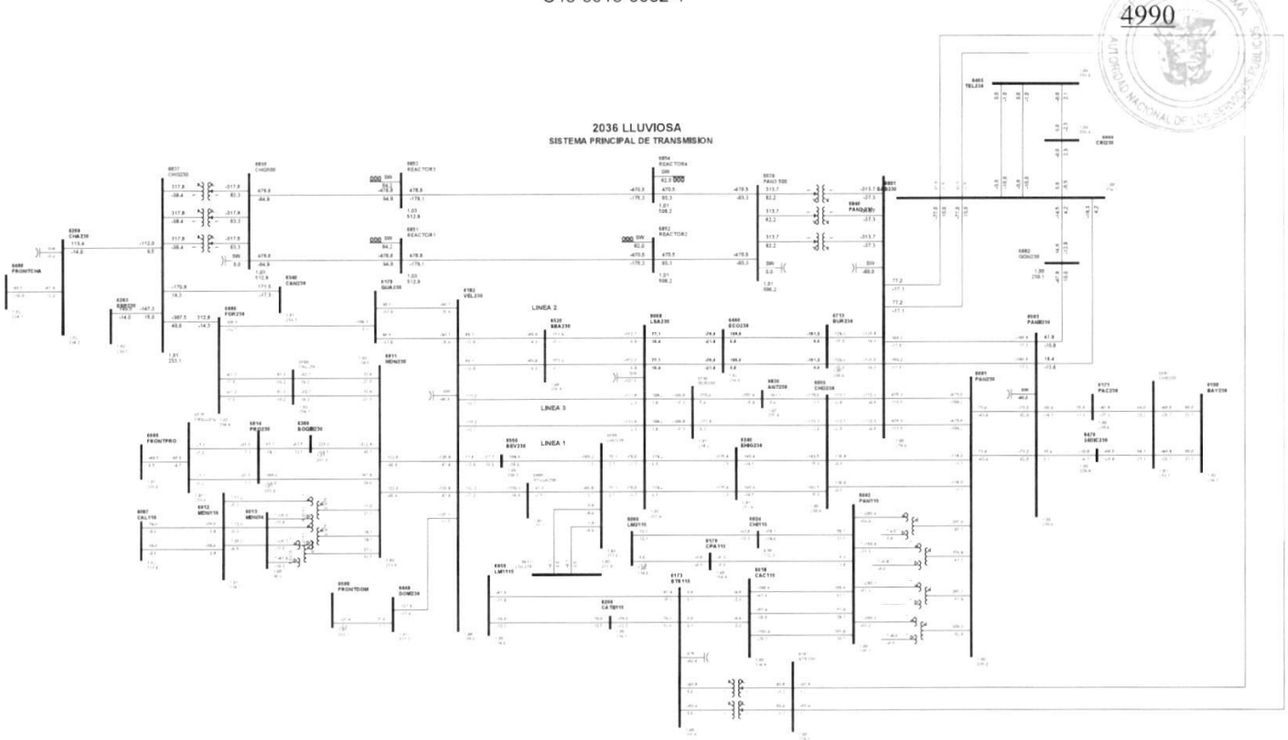

1

Gaceta Oficial Digital
Para verificar la autenticidad de una representación **GO6B073078A532D**
en el sitio web www.gacetaoficial.gob.pa/validar-gaceta

C49-6018-6173-1A

4991

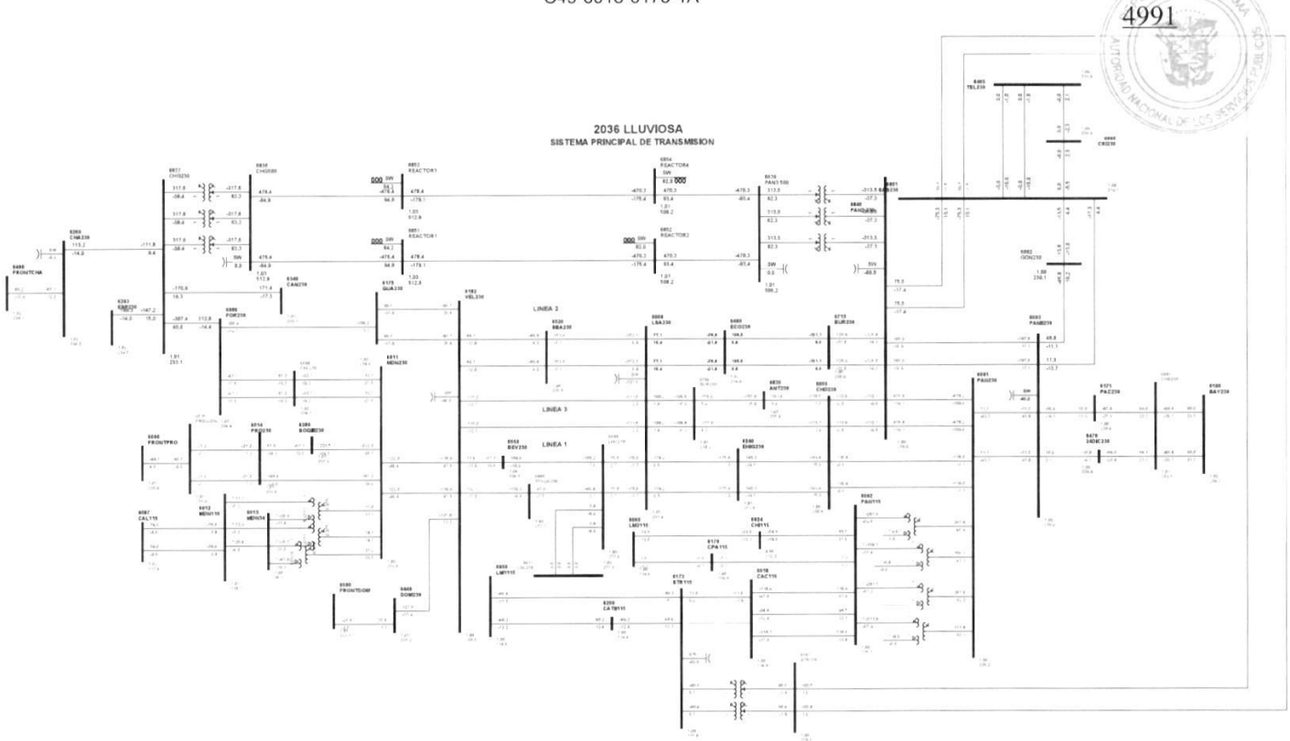

1

Gaceta Oficial Digital
Para verificar la autenticidad de una representación **GO6B073078A532D**
en el sitio web www.gacetaoficial.gob.pa/validar-gaceta

C50-6018-6173-2A

4992

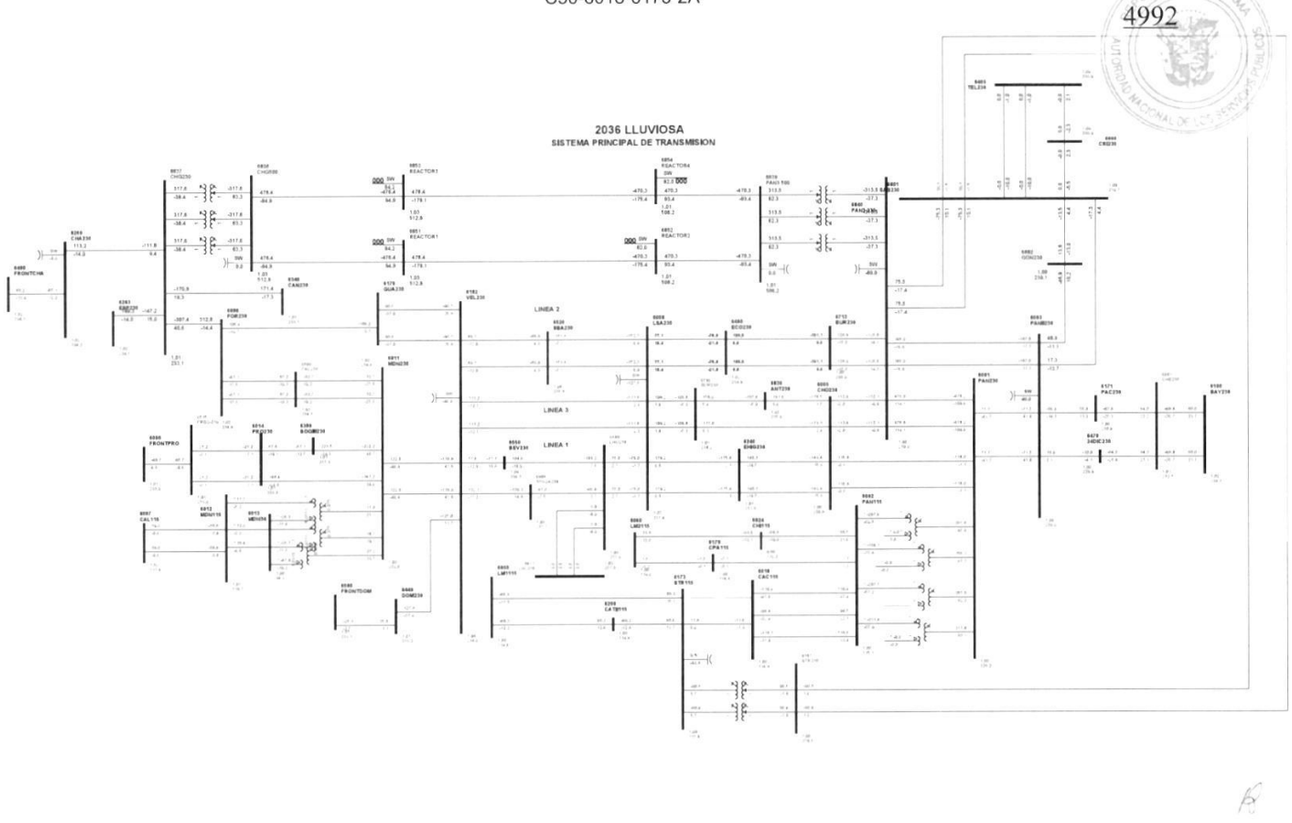

1

Gaceta Oficial Digital
Para verificar la autenticidad de una representación **GO6B073078A532D**
en el sitio web www.gacetaoficial.gob.pa/validar-gaceta

C51-6024-6060-3B

4993

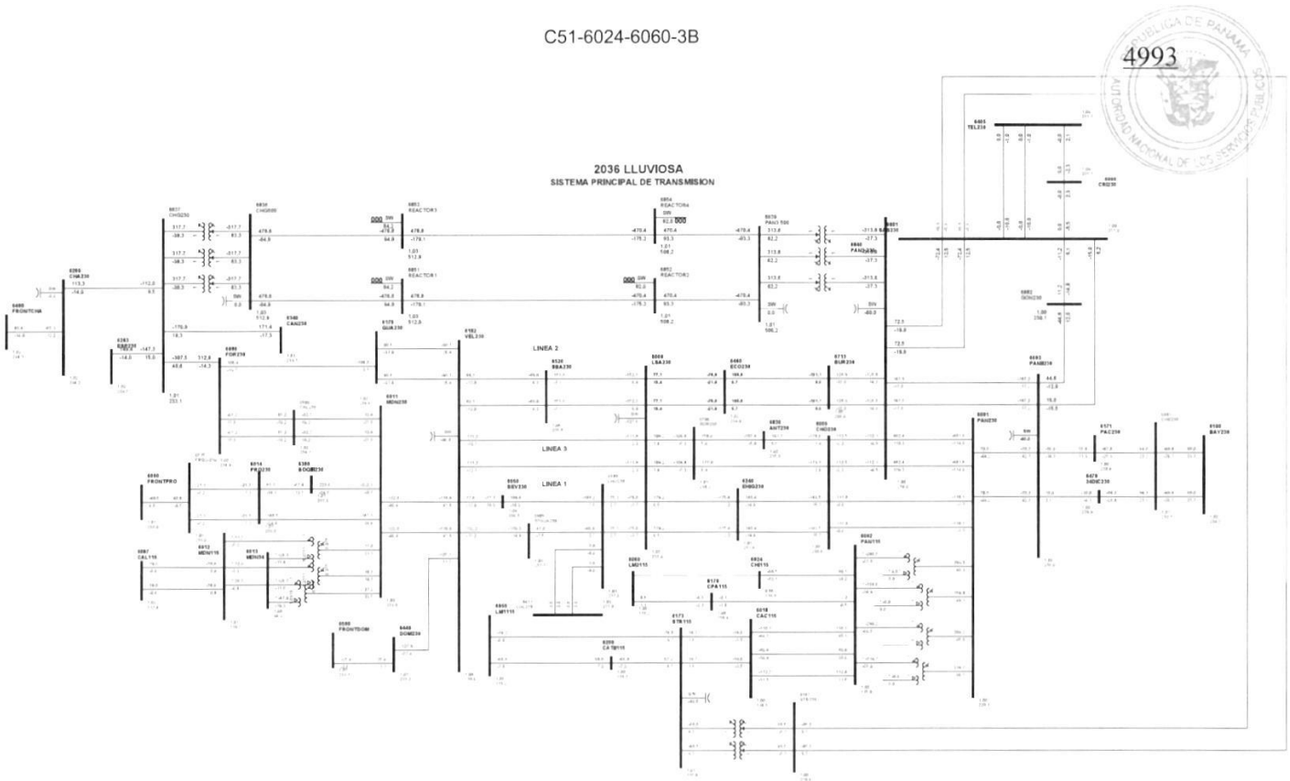

1

Gaceta Oficial Digital
Para verificar la autenticidad de una representación **GO6B073078A532D**
en el sitio web www.gacetaoficial.gob.pa/validar-gaceta

C52-6059-6173-2B

4994

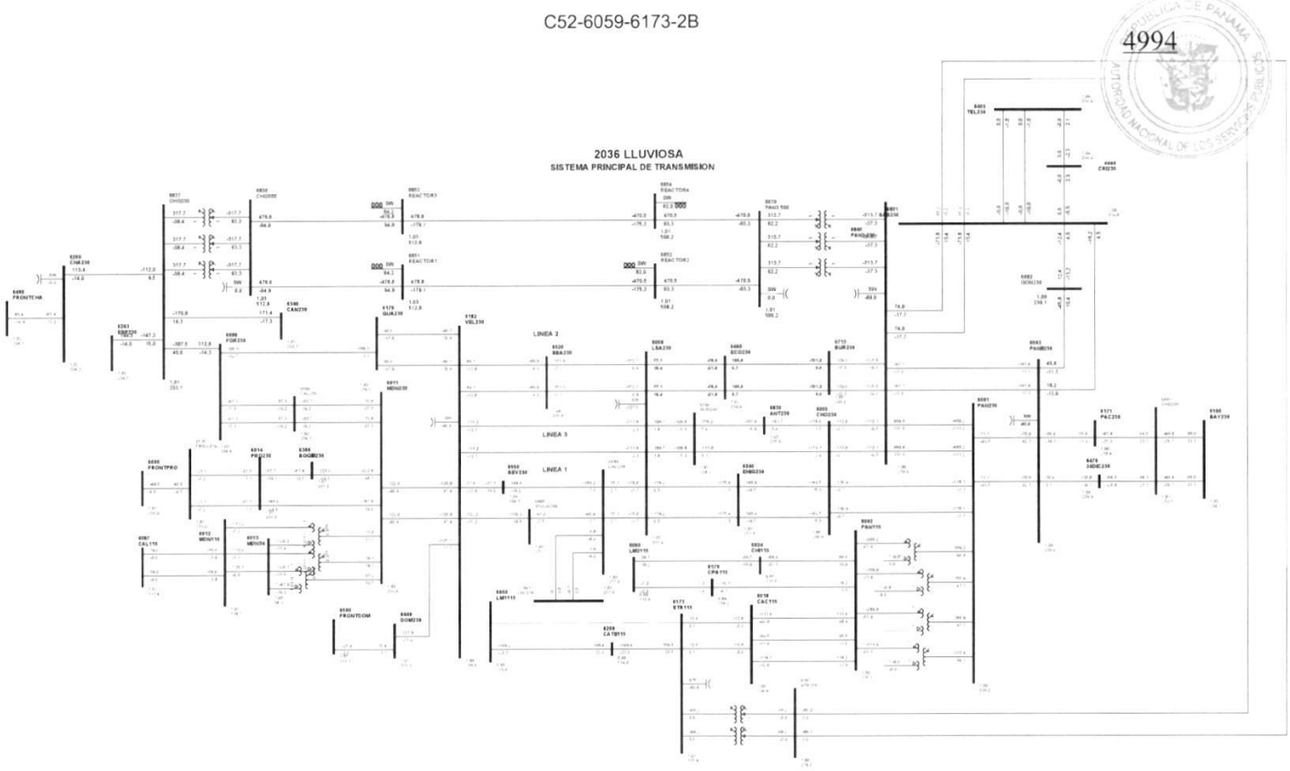

1

Gaceta Oficial Digital
Para verificar la autenticidad de una representación **GO6B073078A532D**
en el sitio web www.gacetaoficial.gob.pa/validar-gaceta

C53-6059-6290-1C

4995

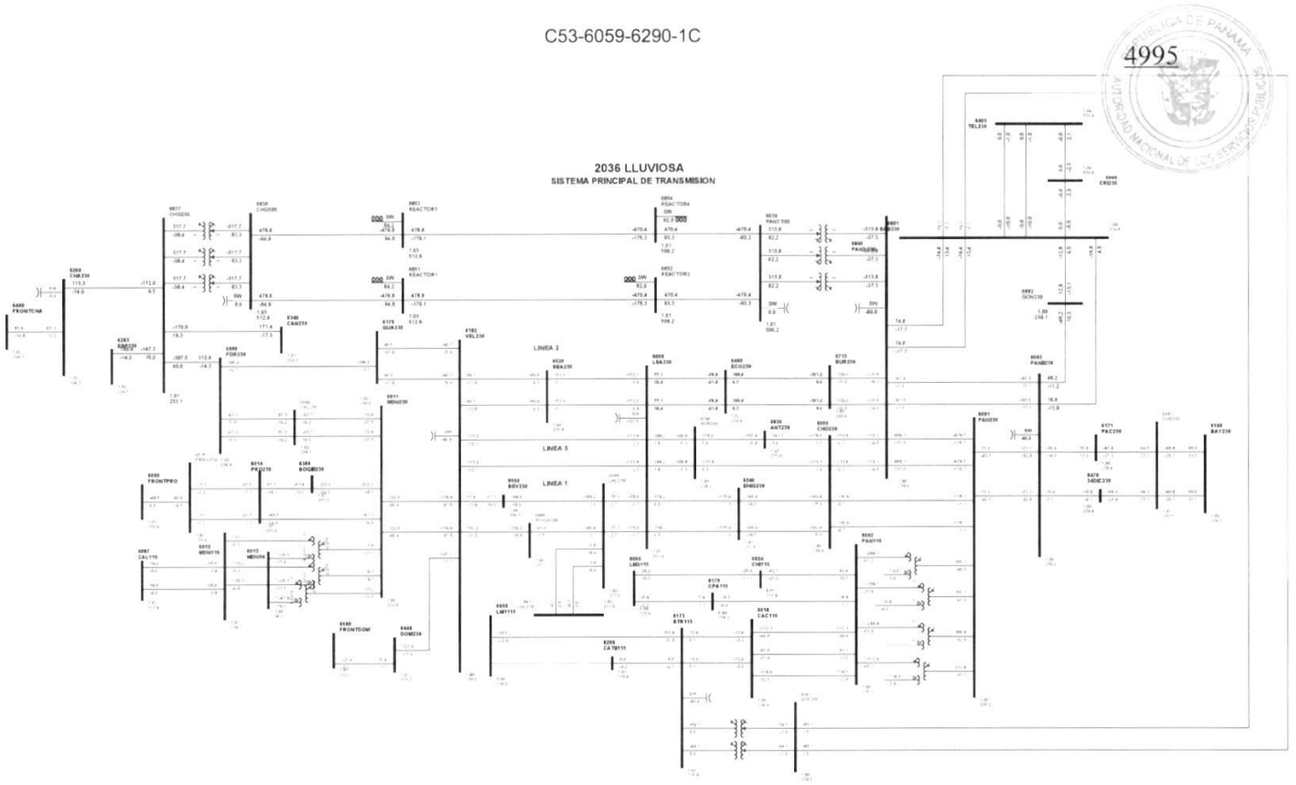

1

Gaceta Oficial Digital
Para verificar la autenticidad de una representación **GO6B073078A532D**
en el sitio web www.gacetaoficial.gob.pa/validar-gaceta

C54-6060-6170-4B

4996

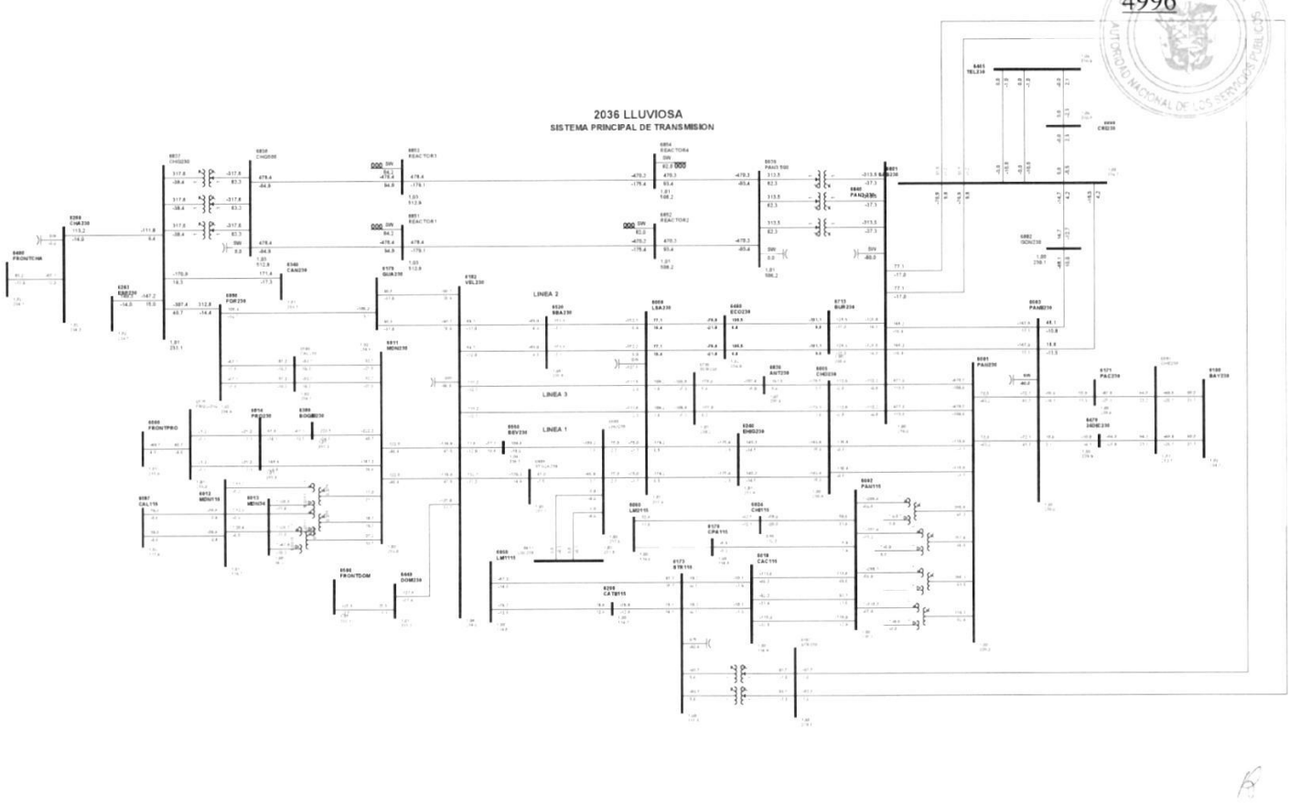

1

Gaceta Oficial Digital
Para verificar la autenticidad de una representación **GO6B073078A532D**
en el sitio web www.gacetaoficial.gob.pa/validar-gaceta

C55-6096-6179-18

4997

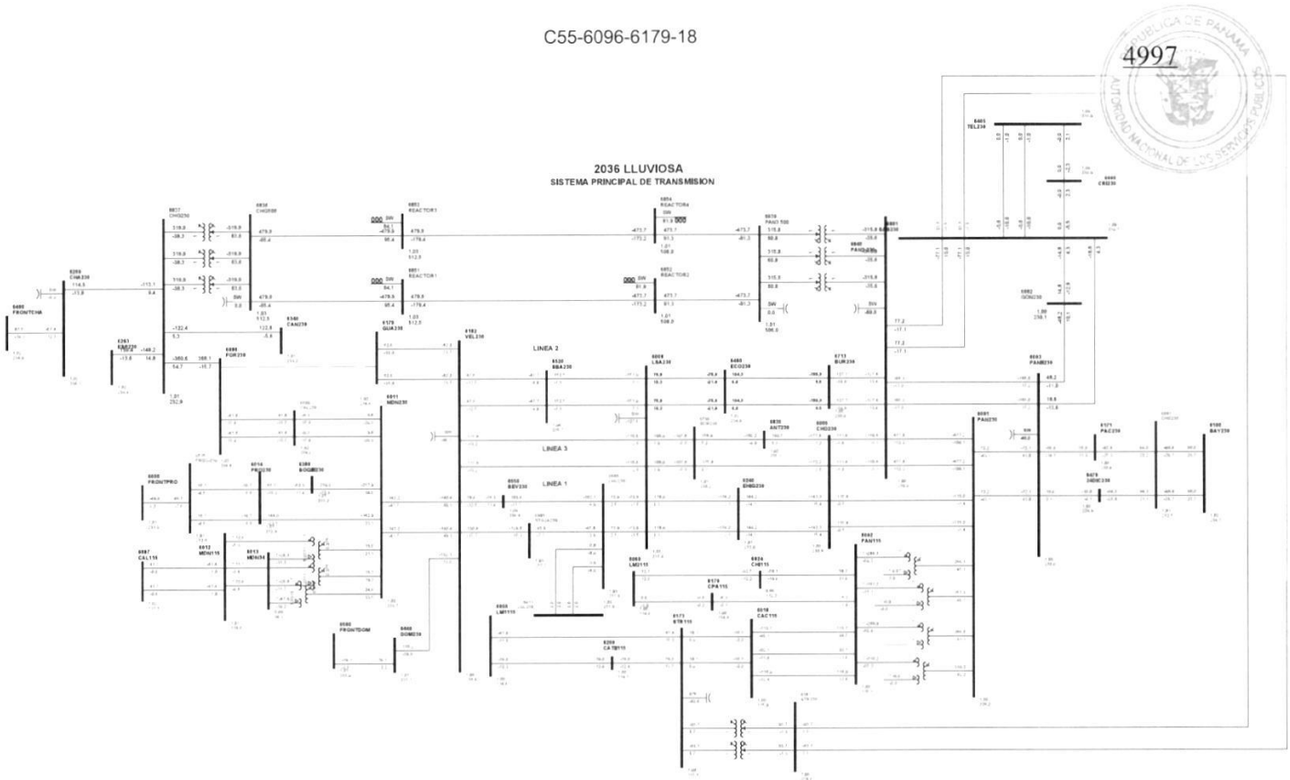

1

Gaceta Oficial Digital
Para verificar la autenticidad de una representación **GO6B073078A532D**
en el sitio web www.gacetaoficial.gob.pa/validar-gaceta

C56-6096-6800-7B

4998

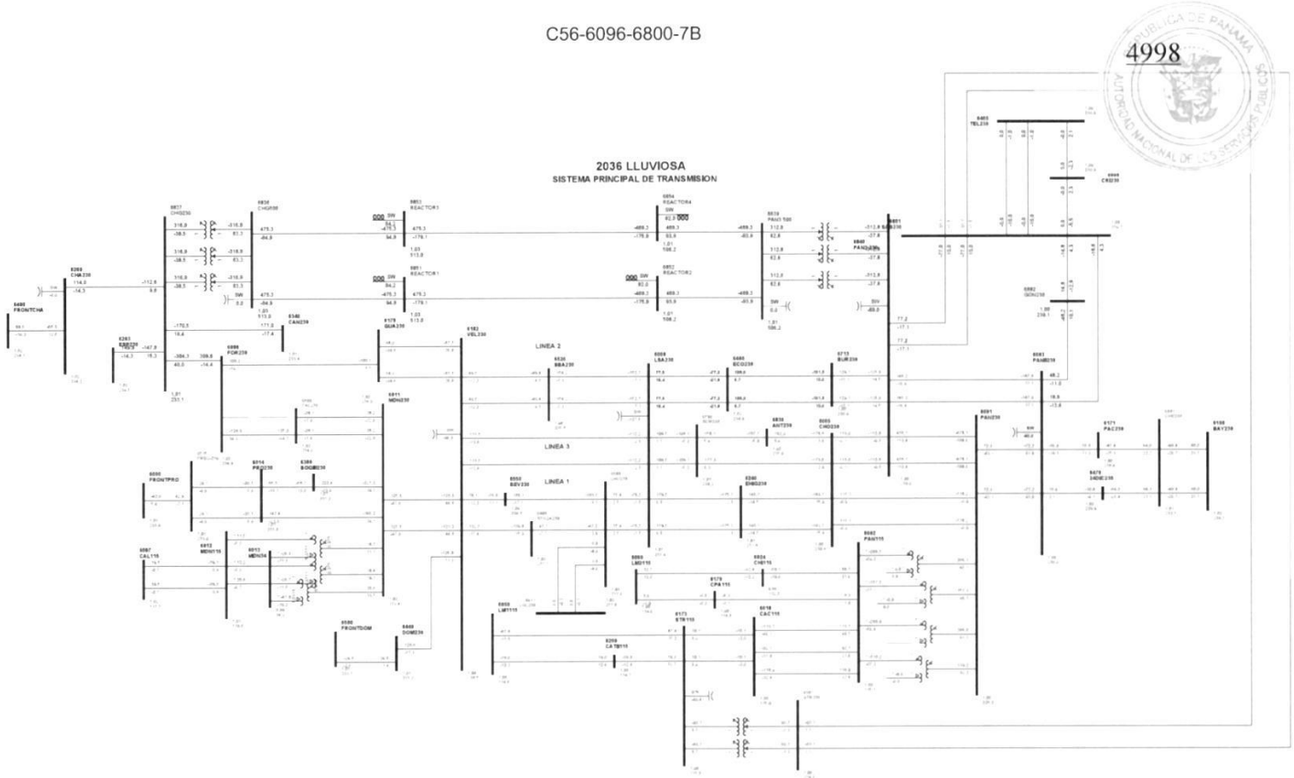

1

Gaceta Oficial Digital
Para verificar la autenticidad de una representación **GO6B073078A532D**
en el sitio web www.gacetaoficial.gob.pa/validar-gaceta

C57-6096-6800-8B

4999

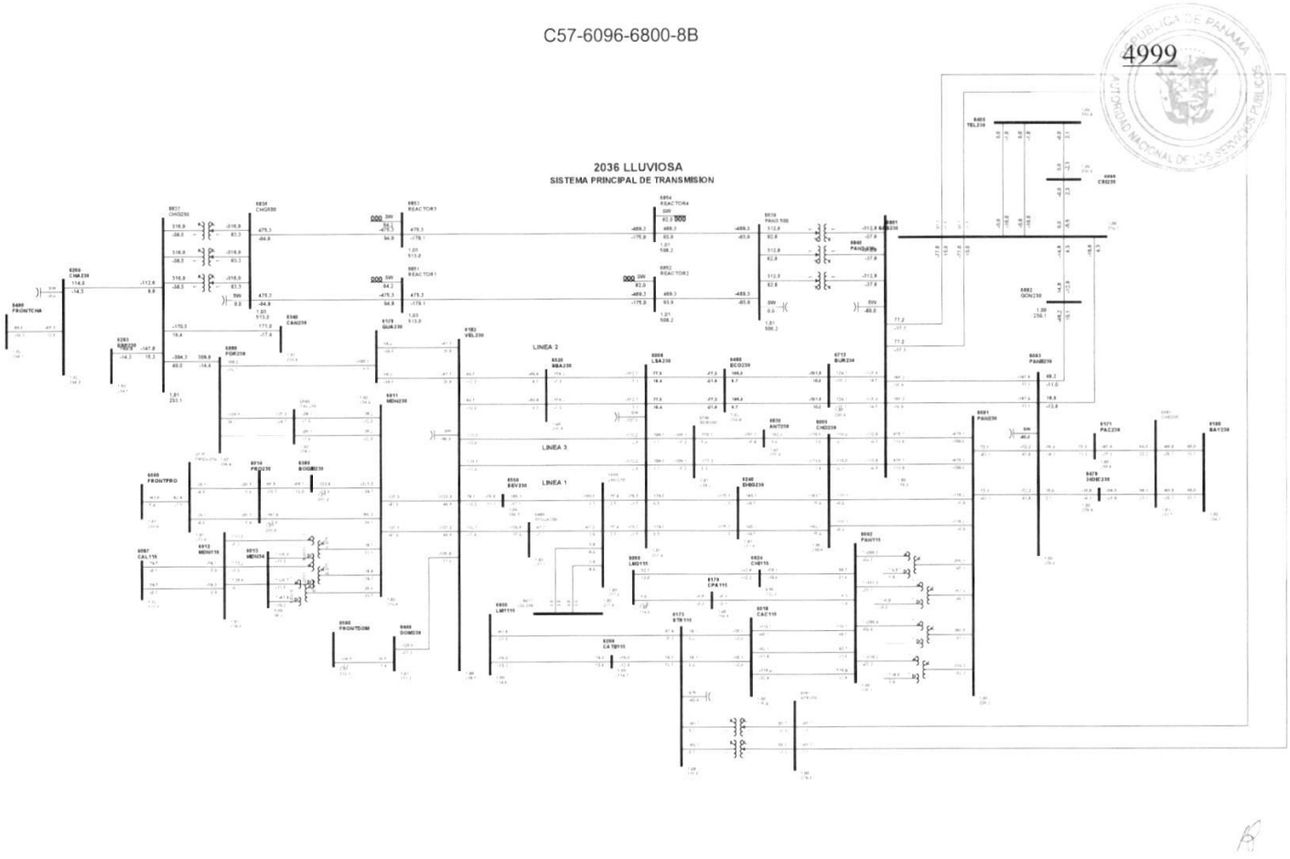

1

Gaceta Oficial Digital
Para verificar la autenticidad de una representación **GO6B073078A532D**
en el sitio web www.gacetaoficial.gob.pa/validar-gaceta

C58-6096-6837-0A

5000

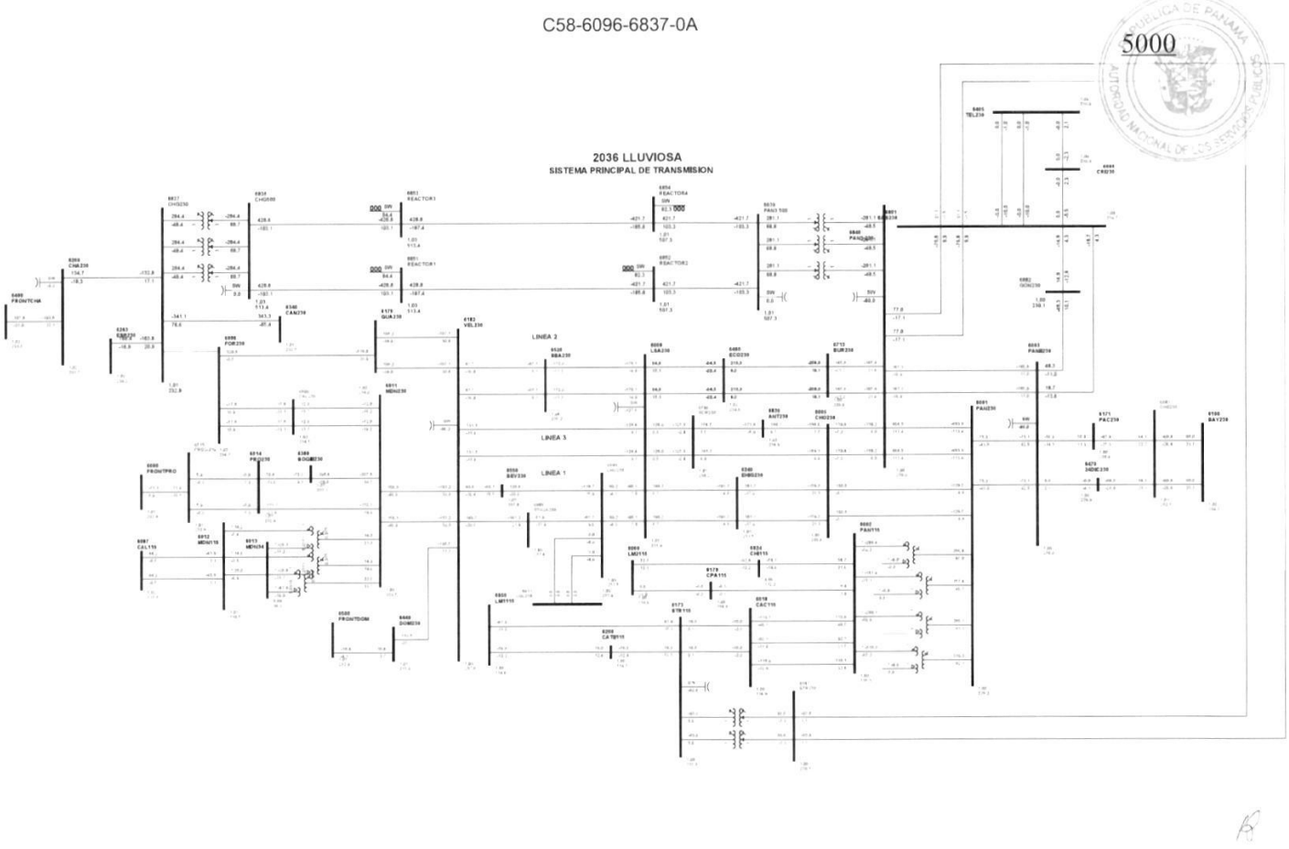

1

Gaceta Oficial Digital
Para verificar la autenticidad de una representación **GO6B073078A532D**
en el sitio web www.gacetaoficial.gob.pa/validar-gaceta